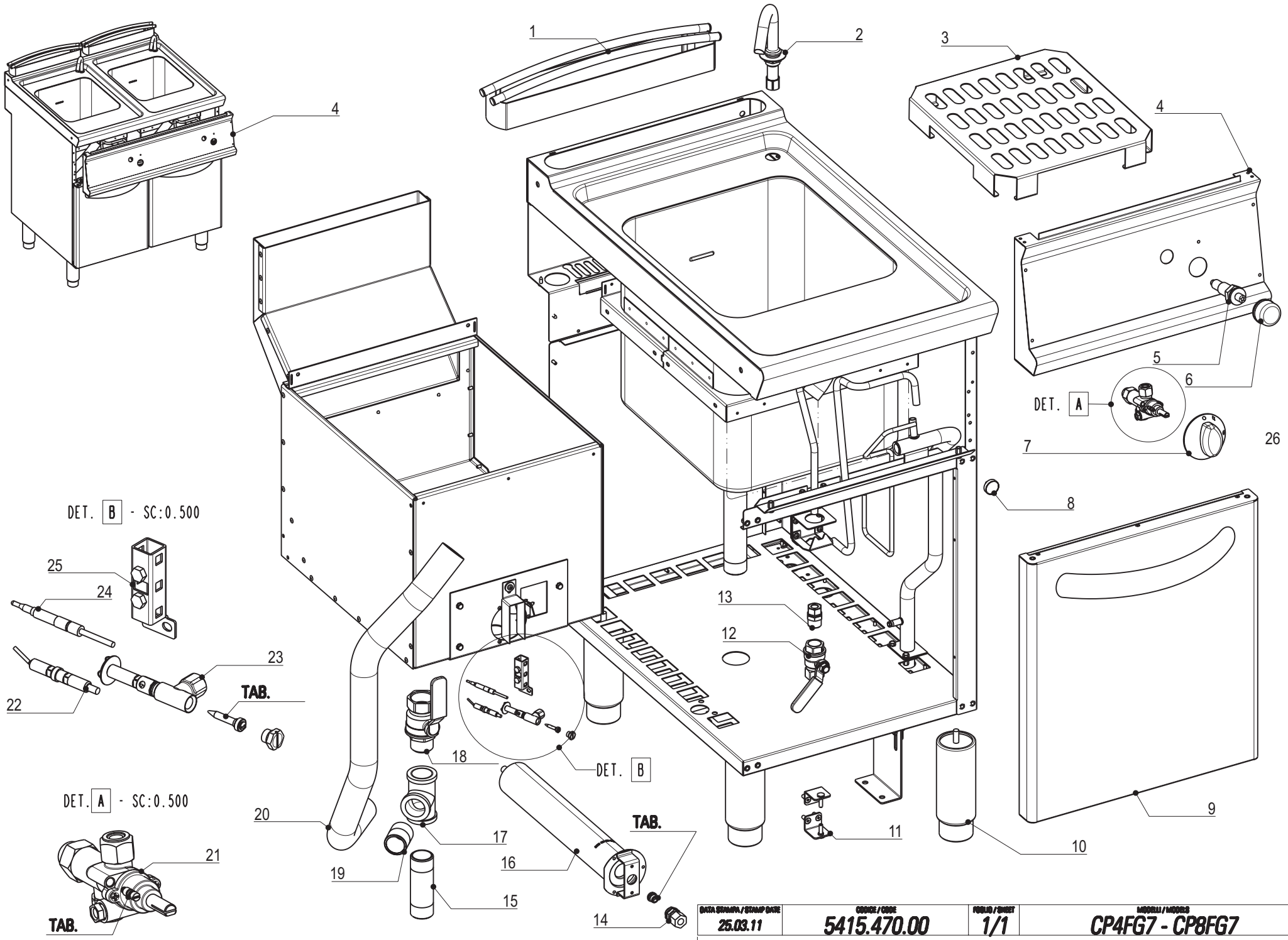

DATA STAMPA / STAMP DATE	CODICE / CODE	FOGLIO / SHEET	MODELLI / MODELS
25.03.11	5415.470.00	1/1	CP4FG7 - CP8FG7

CODICI RICAMBIO PER FINITO / SPARE PARTS FOR THE FINISHED PRODUCT

Aggiornato al/Updated to 27/11/17

Artic./Item	Descrizione/Description	Modello/Model
713056	**CUOCIPASTA GAS 24LT GN2/3** **24LT GN2/3 GAS PASTA COOKER**	**CP4FG7**

Cons./Recom.	Pos./Posit.	Ricambio/Replacement			Prezzo/Price List
	01522000	RC01522000	VALVOLA SFERA FF 1"" LEVA ROSSA"	1" FF VALVE	48,17
	01900000	RC01900000	ANELLO CAPPUCCIO PIEZO	PIEZO IGNITER NIPPLE RING	8,99
	01	RC01711000	CAMINO 40 H45 TECNO74	FLUE ASSEMBLY 40 H45 L7	80,08
	02	RC01756000	EROGATORE FISSO CUOCIPASTA	PASTACOOKER WATER OUTPUT	46,06
	03	RC00575000	FALSOFONDO	FALSE-BOTTOM	63,55
*	05	RC00128000	ACCENDITORE PIEZO CON DADO	PIEZO IGNITER	16,99
	06	RC01685000	CAPPUCCIO IN GOMMA PER PIEZO	GUMMY CAP FOR PIEZO IGNITER	9,71
	07	RC01887000	MANOPOLA GAS NERA	GAS BLACK KNOB	8,15
	07	RC02074000	MANOPOLA GAS GRIGIA	GREY KNOB	8,79
	08	RC01135000	MAGNETE PER PORTE VANI	MAGNET FOR COMPARTMENT DOORS	5,96
	09	RC01784000	MANIGLIA VANO PROFI3520	HANDLE	39,47
	10	RC01602000	PIEDE 1"3/4 H250	FOOT	18,98
	11	RC01392000	CERNIERA PORTA VANO L9	DOOR HINGE	16,88
	12	RC01758000	VALVOLA R910 1/2" F-F GIACOMINI	VALVE 1/2"	30,79
	13	RC00828000	GIUNTO	JOINT	22,84
	14	RC00414000	PORTAUGELLO	NOZZLE HOLDER	9,50
	15	RC00827000	TUBO SCARICO CUOCIPASTA	PASTA COOKER DRAIN PIPE	20,74
	16	RC00587000	BRUCIATORE CPG	BURNER CPG	39,50
	17	RC00826000	RACCORDO T 1" F-F	UNION T 1" F-F	17,54
	18	RC00579000	VALVOLA A SFERA 1"	OIL DRAINAGE COCK	32,44
	19	RC00825000	TUBO SCARICO AMIDI	STARCH DRAIN PIPE	16,11
	20	RC00586000	TUBO GOMMA	RUBBER TUBE	27,14
	21	RC05001400	RUBINETTO GAS	GAS COCK	79,66

L'azienda si riserva il diritto di apportare ulteriori aggiornamenti senza preavviso. / The data may be updated without prior warning

Artic./Item	Descrizione/Description	Modello/Model
713056	**CUOCIPASTA GAS 24LT GN2/3** **24LT GN2/3 GAS PASTA COOKER**	**CP4FG7**

Cons./Recom.	Pos./Posit.	Ricambio/Replacement			Prezzo/Price List
*	22	RC00120000	CANDELETTA D'ACCENSIONE	SPARK PLUG	13,47
*	24	RC00118000	TERMOCOPPIA M9X1 L600	TERMOCOUPLE	15,56
	26	RC02078000	SOTTOMANOPOLA GAS NEUTRO NERO	BLACK UNDERKNOB	7,70
	26	RC02081000	SOTTOMANOPOLA GAS NEUTRO GRIGIO	GREY UNDERKNOB	7,18

L'azienda si riserva il diritto di apportare ulteriori aggiornamenti senza preavviso. / The data may be updated without prior warning