LAVAVAJILLAS DE ARRASTRE MODULAR
MODULAR CONVEYOR DISHWASHER

MODELOS / MODELS
CCO-225 CW
CCO-225 HW
CCO-225 ECO

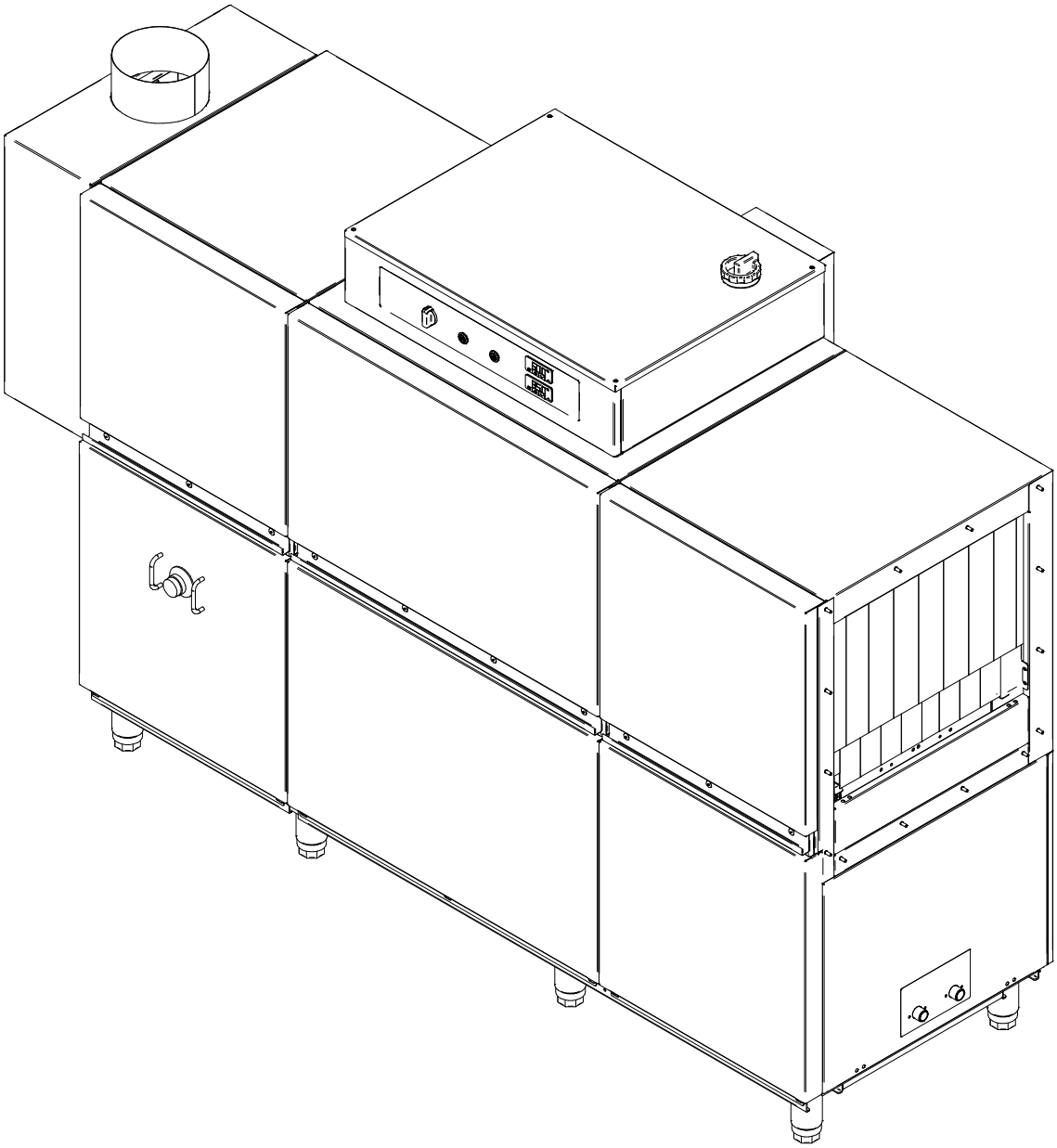

MARZO 2018 MARCH
rev 022023

FAGOR INDUSTRIAL

ESTRUCTURA - ARMAZÓN / STRUCTURE - FRAME
(páginas 1-2 / pages 1-2)

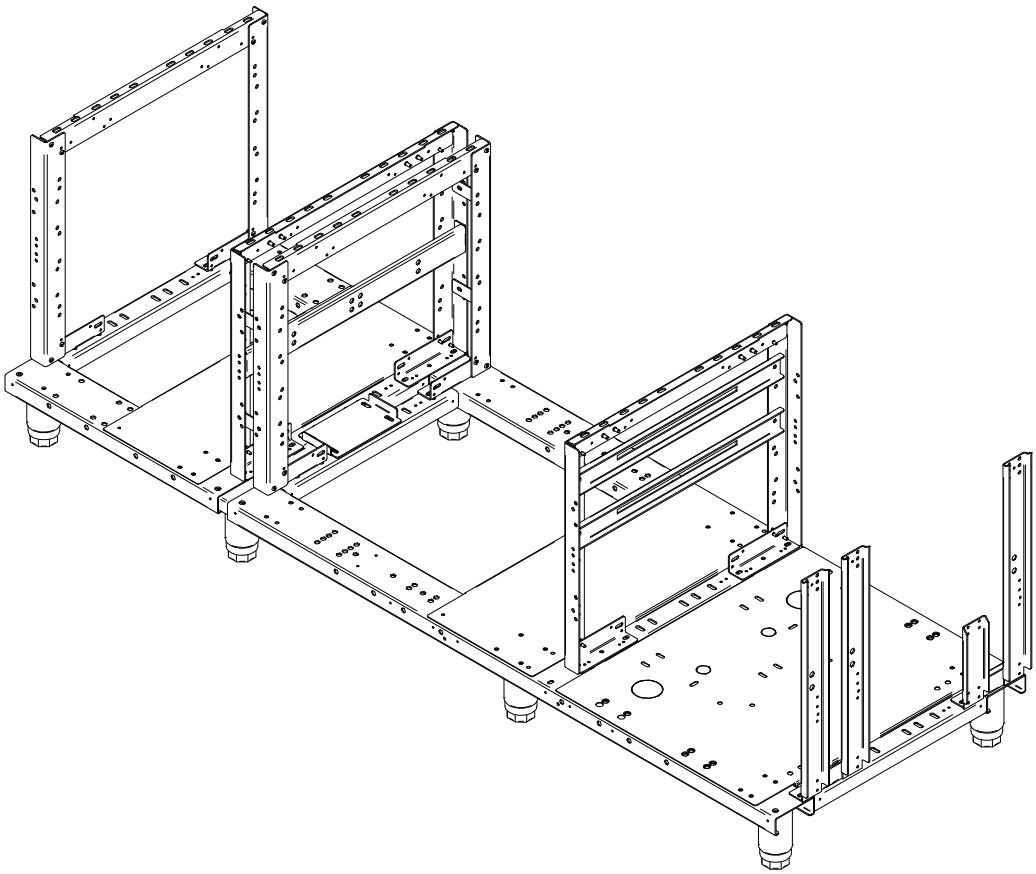

FAGOR INDUSTRIAL

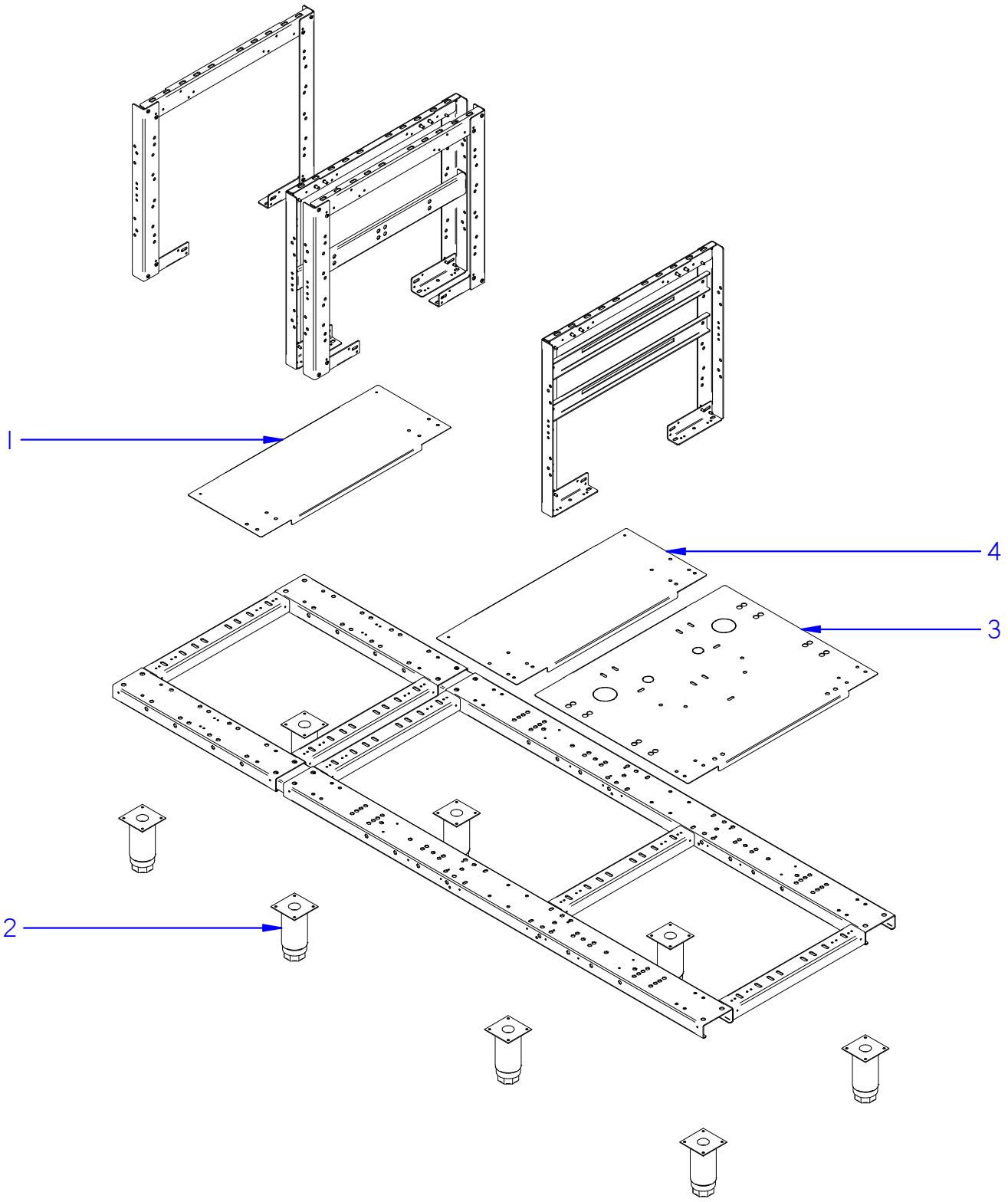

ITEM MARCADO EN COLOR = REPUESTO RECOMENDADO
COLOURED ITEM = RECOMMENDED SPARE PART

Fecha	Firma	CCO-225	Página
01-03-2018	B. Alcantara	ESTRUCTURA - ARMAZÓN / STRUCTURE - FRAME	1

FAGOR
FAGOR INDUSTRIAL

APARATO / APPLIANCE	LAVAVAJILLAS / DISHWASHER	ZONA / ZONE	ESTRUCTURA - ARMAZÓN / STRUCTURE - FRAME

ITEM	CODIGO REFERENCE	DENOMINACIÓN	DENOMINATION	CCO-225 CW 230V	CCO-225 HW 230V	CCO-225 ECO 230V	CCO-225 CW 400V	CCO-225 HW 400V	CCO-225 ECO 400V							RECOMENDADOS RECOMMENDED	ELIMINADO ELIMINATED	INTRODUCIDO INTRODUCED	NOTAS / NOTES
1	12160209	PANEL TRANSVERSAL PRELAVADO	PREWASHING TRANSVERSAL PANEL	1	1	1	1	1	1										
2	12009104	PATA REGULABLE	ADJUSTABLE LEG	8	8	8	8	8	8										
3	12168093	PANEL TRANSVERSAL PREACLARADO	PRERINSING TRANSVERSAL PANEL	1	1	1	1	1	1										
4	12168095	PANEL TRANSVERSAL LAVADO	WASHING TRANSVERSAL PANEL	1	1	1	1	1	1										

ESTRUCTURA - CUBAS / STRUCTURE - CUBES
(páginas 3-4 / pages 3-4)

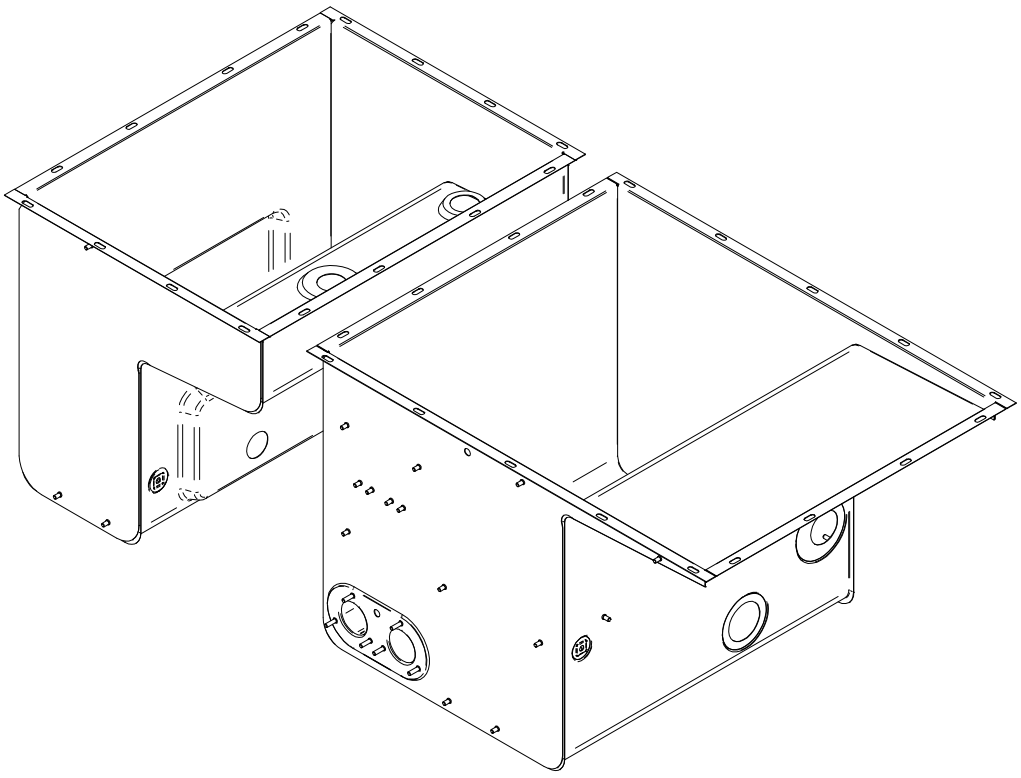

FAGOR INDUSTRIAL

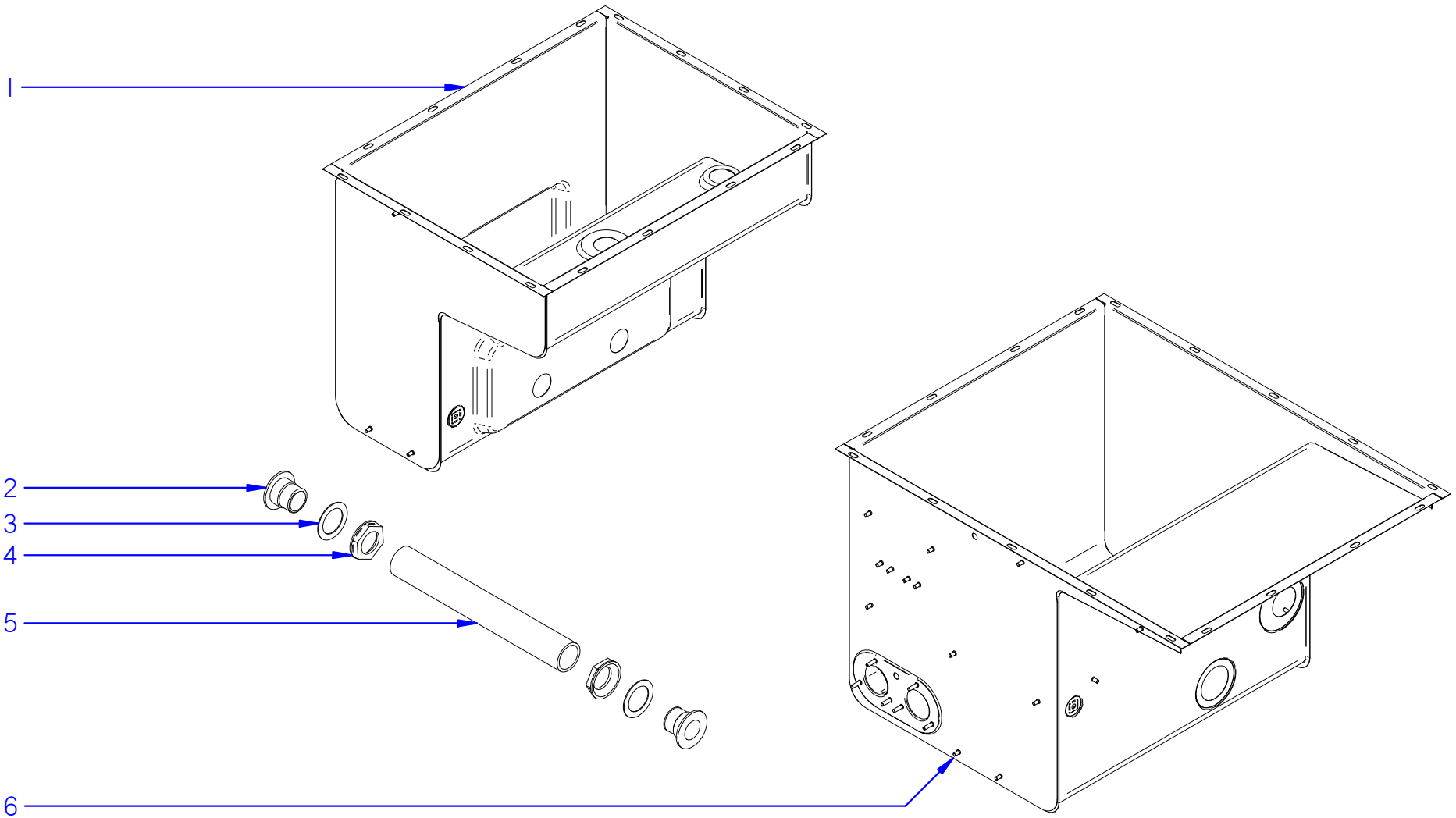

ITEM MARCADO EN COLOR = REPUESTO RECOMENDADO
COLOURED ITEM = RECOMMENDED SPARE PART

Fecha	Firma	CCO-225	Página
01-03-2018	B. Alcantara	ESTRUCTURA - CUBAS / STRUCTURE - CUBES	3

FAGOR
FAGOR INDUSTRIAL

APARATO / APPLIANCE	LAVAVAJILLAS / DISHWASHER	ZONA / ZONE	ESTRUCTURA - CUBAS / STRUCTURE - CUBES

ITEM	CODIGO REFERENCE	DENOMINACIÓN	DENOMINATION	CCO-225 CW 230V	CCO-225 HW 230V	CCO-225 ECO 230V	CCO-225 CW 400V	CCO-225 HW 400V	CCO-225 ECO 400V							RECOMENDADOS RECOMMENDED	ELIMINADO ELIMINATED	INTRODUCIDO INTRODUCED	NOTAS / NOTES
1	12004899	CUBA PRELAVADO MODULAR COMPLETA	COMPLETE MODULAR PREWASHING CUBE	1	1	1	1	1	1										
2	12024947	PASAMUROS COMUNICACIÓN	COMMUNICATION BUSHING	2	2	2	2	2	2										
3	12009939	ARANDELA 70x48x1.5	RETAINER 70x48x1.5	2	2	2	2	2	2							X			
4	12024315	TUERCA R11/2 DELRIN	DELRIN R11/2 NUT	2	2	2	2	2	2										
5	12024958	MANGUERA COMUNCACIÓN	COMMUNICATION HOSE	1	1	1	1	1	1										
6	12164494	CUBA LAVADO MODULAR COMPLETA	COMPLETE MODULAR WASHING CUBE	1	1	1	1	1	1										

FAGOR INDUSTRIAL

ESTRUCTURA - MUEBLES / STRUCTURE - UNITS
(páginas 5-6 / pages 5-6)

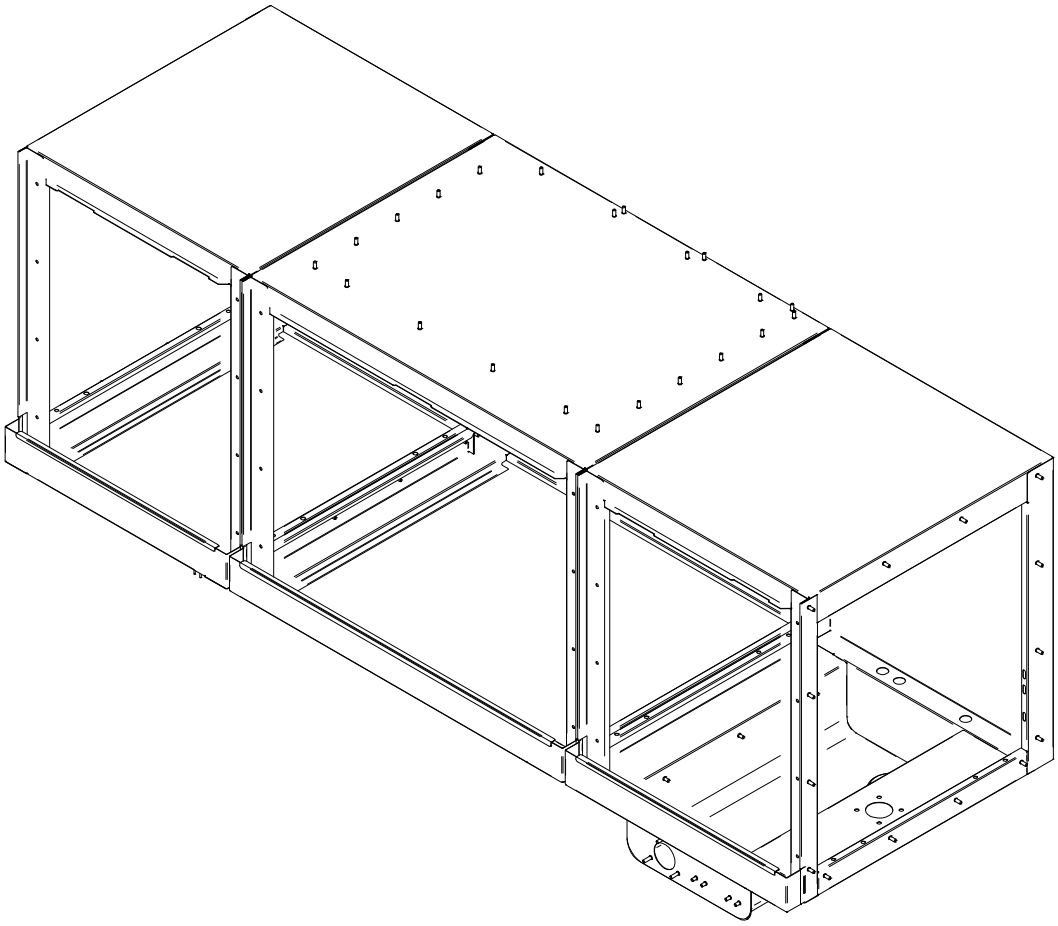

FAGOR INDUSTRIAL

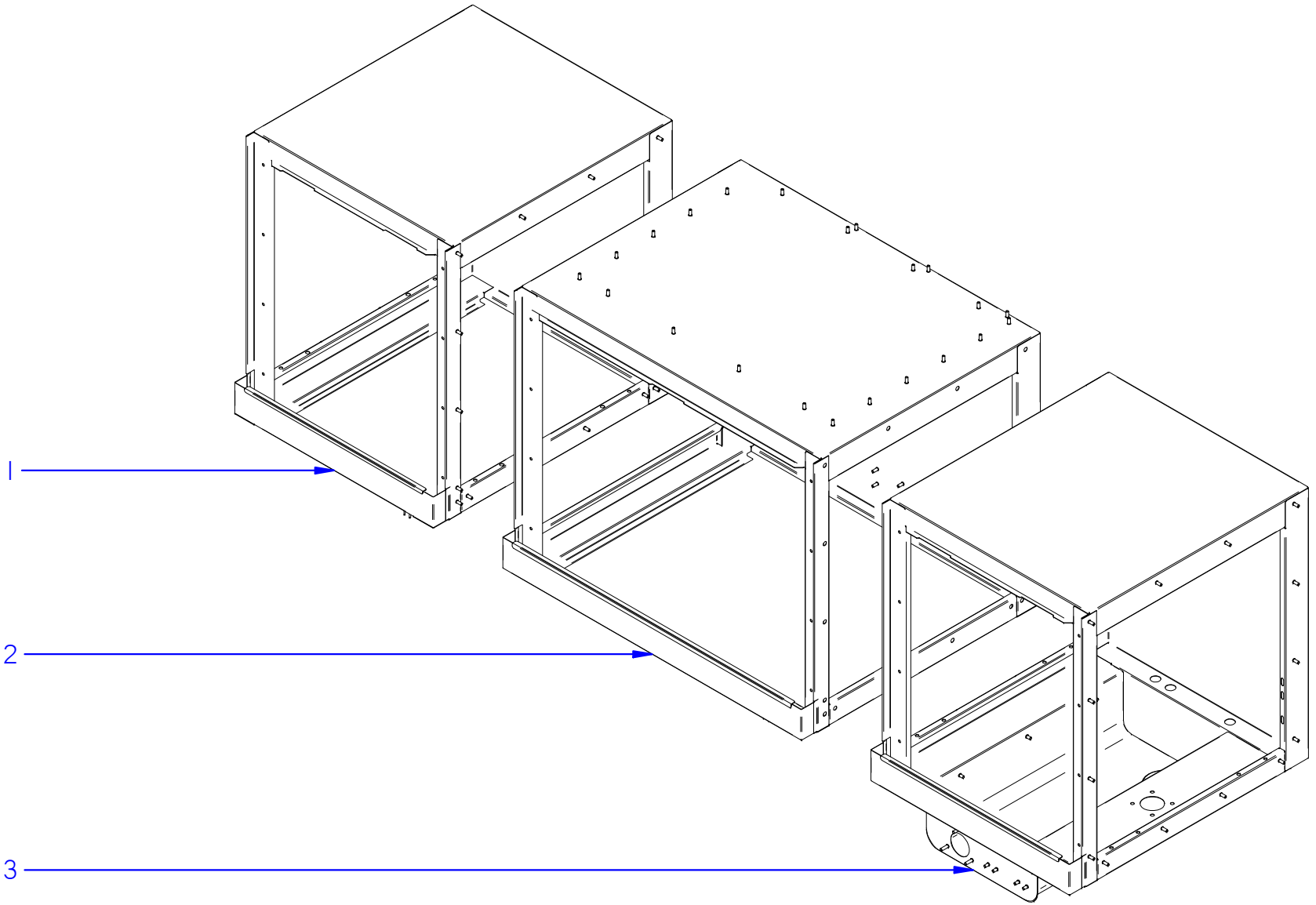

ITEM MARCADO EN COLOR = REPUESTO RECOMENDADO
COLOURED ITEM = RECOMMENDED SPARE PART

Fecha	Firma	CCO-225	Página
01-03-2018	B. Alcantara	ESTRUCTURA - MUEBLES / STRUCTURE - UNITS	5

FAGOR
FAGOR INDUSTRIAL

APARATO / APPLIANCE	LAVAVAJILLAS / DISHWASHER	ZONA / ZONE	ESTRUCTURA - MUEBLES / STRUCTURE - UNITS

ITEM	CODIGO REFERENCE	DENOMINACIÓN	DENOMINATION	CCO-225 CW 230V	CCO-225 HW 230V	CCO-225 ECO 230V	CCO-225 CW 400V	CCO-225 HW 400V	CCO-225 ECO 400V							RECOMENDADOS RECOMMENDED	ELIMINADO ELIMINATED	INTRODUCIDO INTRODUCED	NOTAS / NOTES
1	12169357	CAJA PRELAVADO IZQDA. COMP.	COMP. LEFT PREWASHING BOX	1	1	1	1	1	1										solo versión izquierda / only left version
	12166377	CAJA PRELAVADO DCHA.. COMP.	COMP. LEFT PREWASHING BOX	1	1	1	1	1	1										solo versión derecha / only right version
2	12164785	CAJA LAVADO COMPLETA	COMPLETE WASHING BOX	1	1	1	1	1	1										
3	12169124	CAJA PREALACARADO IZQDA. COMP.	COMP. LEFT PRERINSING BOX	1	1	1	1	1	1										solo versión izquierda / only left version
	12165221	CAJA PREALACARADO DCHA. COMP.	COMP. LEFT PRERINSING BOX	1	1	1	1	1	1										solo versión derecha / only right version

PANELADO / GENERAL PANELS
(páginas 7-8 / pages 7-8)

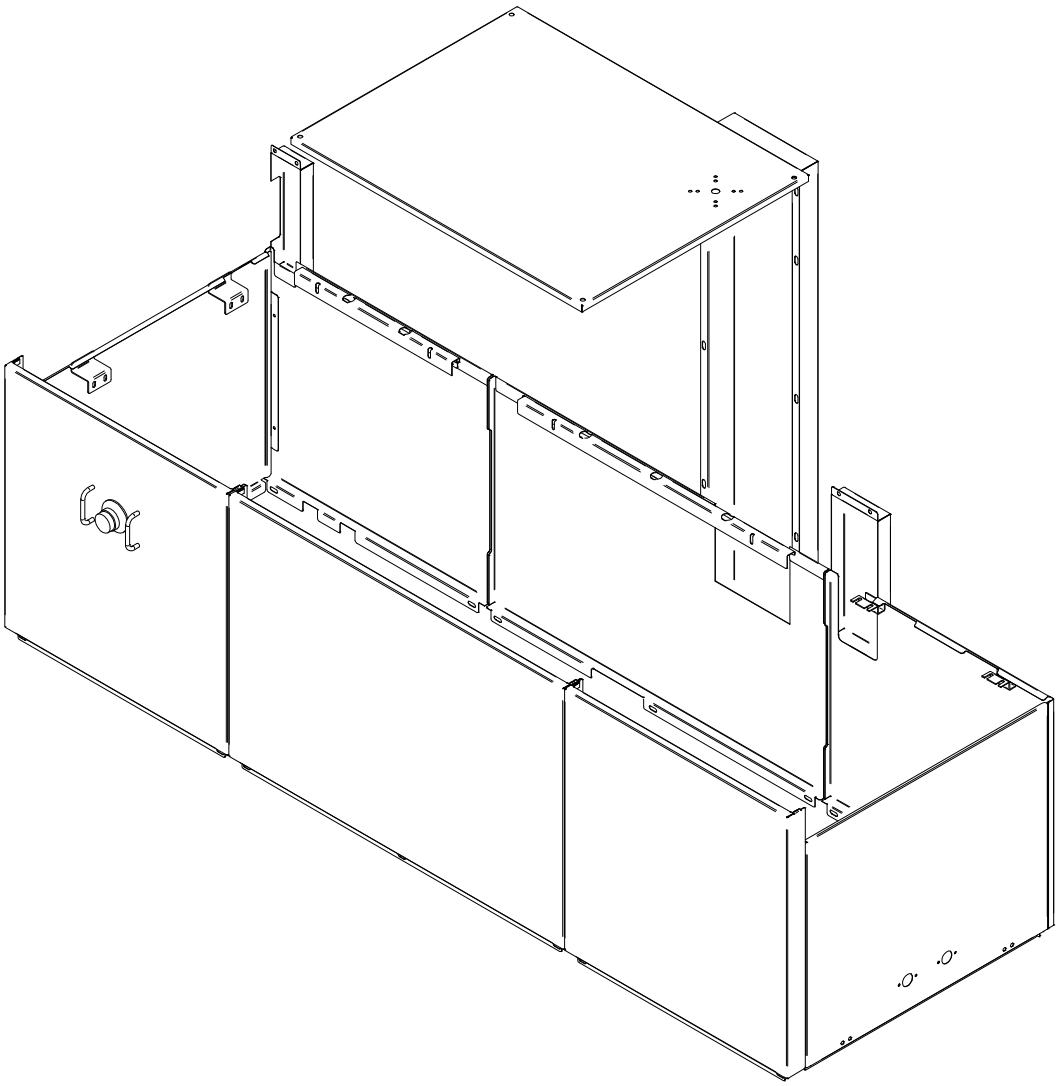

FAGOR INDUSTRIAL

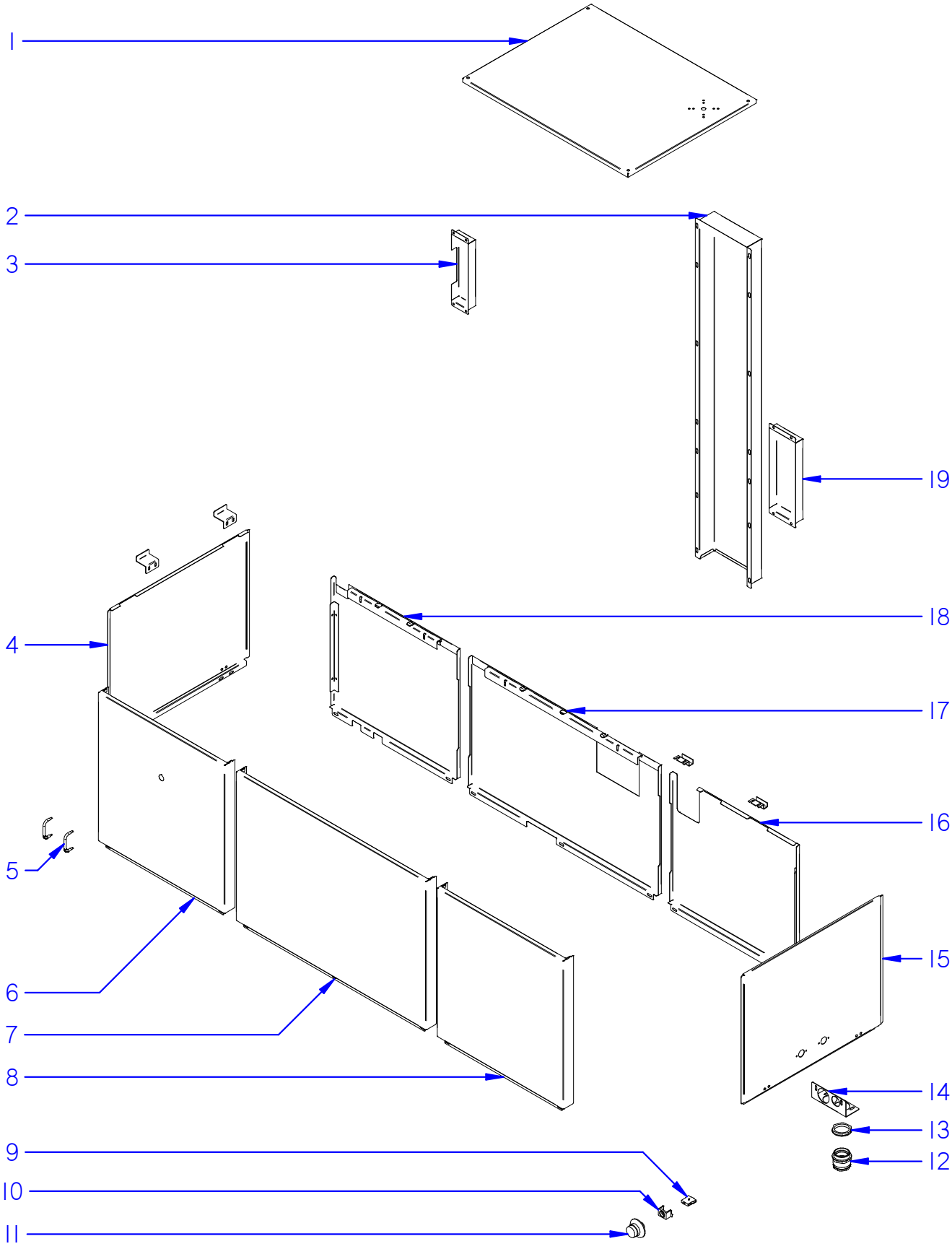

ITEM MARCADO EN COLOR = REPUESTO RECOMENDADO
COLOURED ITEM = RECOMMENDED SPARE PART

Fecha	Firma	CCO-225	Página
01-03-2018	B. Alcantara	PANELADO / GENERAL PANELS	7

FAGOR
FAGOR INDUSTRIAL

APARATO / APPLIANCE	LAVAVAJILLAS / DISHWASHER	ZONA / ZONE	PANELADO / GENERAL PANELS

ITEM	CODIGO REFERENCE	DENOMINACIÓN	DENOMINATION	CCO-225 CW 230V	CCO-225 HW 230V	CCO-225 ECO 230V	CCO-225 CW 400V	CCO-225 HW 400V	CCO-225 ECO 400V							RECOMENDADOS RECOMMENDED	ELIMINADO ELIMINATED	INTRODUCIDO INTRODUCED	NOTAS / NOTES
1	12166035	TAPA CUADRO ELÉCTRICO COMPLETA	COMPLETE ELECTRIC BOARD COVER	1	1	1	1	1	1										
2	12159789	CUBIERTA POSTERIOR CUA. ELÉC. MODULA	MODUL. ELECTRIC BOARD REAR COVER	1	1	1	1	1	1										
3	12167009	CUBIERTA MICRO LAVADO MODULAR	MODULAR MICRO-WASHING COVER	1	1	1	1	1	1										
4	12022777	PANEL LATERAL	LATERAL PANEL	1	1	1	1	1	1										
5	12009642	PROTECTOR SETA EMERGENCIA	EMERGENCY BUTTON PROTECTOR	2	2	2	2	2	2										
6	12166378	PANEL FRONTAL PRELAVADO COMPL.	COMPLETE PREWASHING FRONT PANEL	1	1	1	1	1	1										
7	12168911	PANEL FRONTAL LAVADO COMPLETO	COMPLETE WASHING FRONT PANEL	1	1	1	1	1	1										
8	12168910	PANEL FRONTAL PREACLARADO COMP.	COMPLETE PRERINSING FRONT PANEL	1	1	1	1	1	1										
9	12120237	PULSADOR EMER. 250V AC 16A 1vía 2pos	EMERG. SWITCH 250V AC 16A 1way 2pos	1	1	1	1	1	1										
10	12120238	PULSADOR EMER. 250V AC 16A 1vía 2pos	EMERG. SWITCH 250V AC 16A 1way 2pos	1	1	1	1	1	1										
11	12120235	PULSADOR 250V AC 16A 1vía 2pos EMER	BUTTON 250V AC 16A 1way 2pos EMER.	1	1	1	1	1	1										
12	12025025	PRENSAESTOPAS PG 36	STUFFIN BOX PG 36	1	1	1	1	1	1										
13	12009919	CONTRATUERCA	COUNTERNUT	1	1	1	1	1	1										
14	12021818	SOPORTE PRENSAESTOPAS	STUFFIN BOX SUPPORT	1	1	1	1	1	1										
15	12165431	PANEL LATERAL E.V. MODULAR	MODULAR E.V. LATERAL PANEL	1	1	1	1	1	1										
16	12169197	PANEL POSTERIOR ACLARADO IZQDO. COM	COMP. RINSING LEFT REAR PANEL	1	1	1	1	1	1										solo versión izquierda / only left version
	12164531	PANEL POSTERIOR ACLARADO DCHO. COMI	COMP. RINSING RIGHT REAR PANEL	1	1	1	1	1	1										solo versión derecha / only right version
	12188460	PANEL POST. ACLA. IZQDO.. COMP. CRS-700	COMP. CRS-700 LEFT RINSING REAR PANEL	1	1	1	1	1	1										solo con CRS-700 / only with CRS-700
	12185759	PANEL POST. ACLA. DCHO. COMP. CRS-700	COMP. CRS-700 RIGHT RINSING REAR PANE	1	1	1	1	1	1										solo con CRS-700 / only with CRS-700
17	12171196	PANEL POSTERIOR LAVADO COMPLETO	COMPLETE WASHING REAR PANEL	1	1	1	1	1	1										
18	12171197	PANEL POSTERIOR PRELAVADO IZQDO. COI	COMP. PREWASHING LEFT REAR PANEL	1	1	1	1	1	1										solo versión izquierda / only left version
	12170379	PANEL POSTERIOR PRELAVADO DCHO. CON	COMP. PREWASHING RIGHT REAR PANEL	1	1	1	1	1	1										solo versión derecha / only right version
	12188432	PANEL POST.PRELAV. IZQDO. COMP. CRS-7(	COMP. CRS-700 PREW. LEFT REAR PANEL	1	1	1	1	1	1										solo con CRS-700 / only with CRS-700
	12188419	PANEL POST. PRELAV. DCHO. COMP. CRS-7	COMP. CRS-700 PREW. RIGHT REAR PANEL	1	1	1	1	1	1										solo con CRS-700 / only with CRS-700
19	12164546	CUBIERTA MICRO ACLARADO MODULAR	MODULAR MICRO-RINSING COVER	1	1	1	1	1	1										

FAGOR

FAGOR INDUSTRIAL

PUERTAS / DOORS
(páginas 9-10 / pages 9-10)

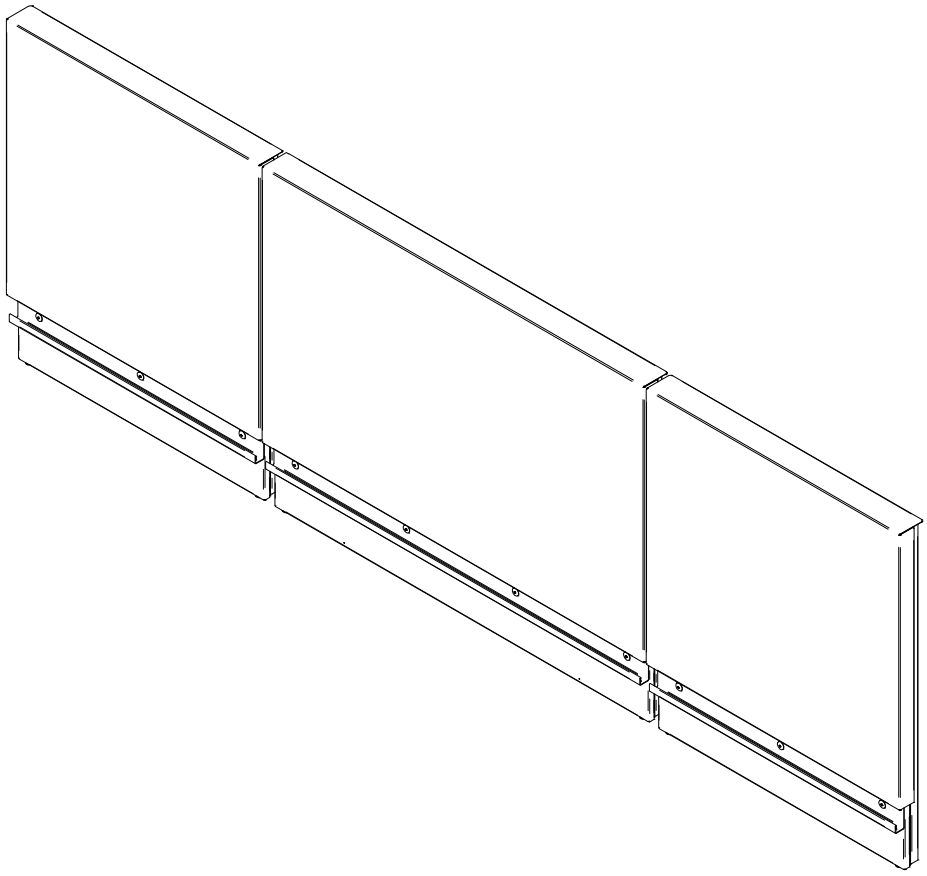

FAGOR INDUSTRIAL

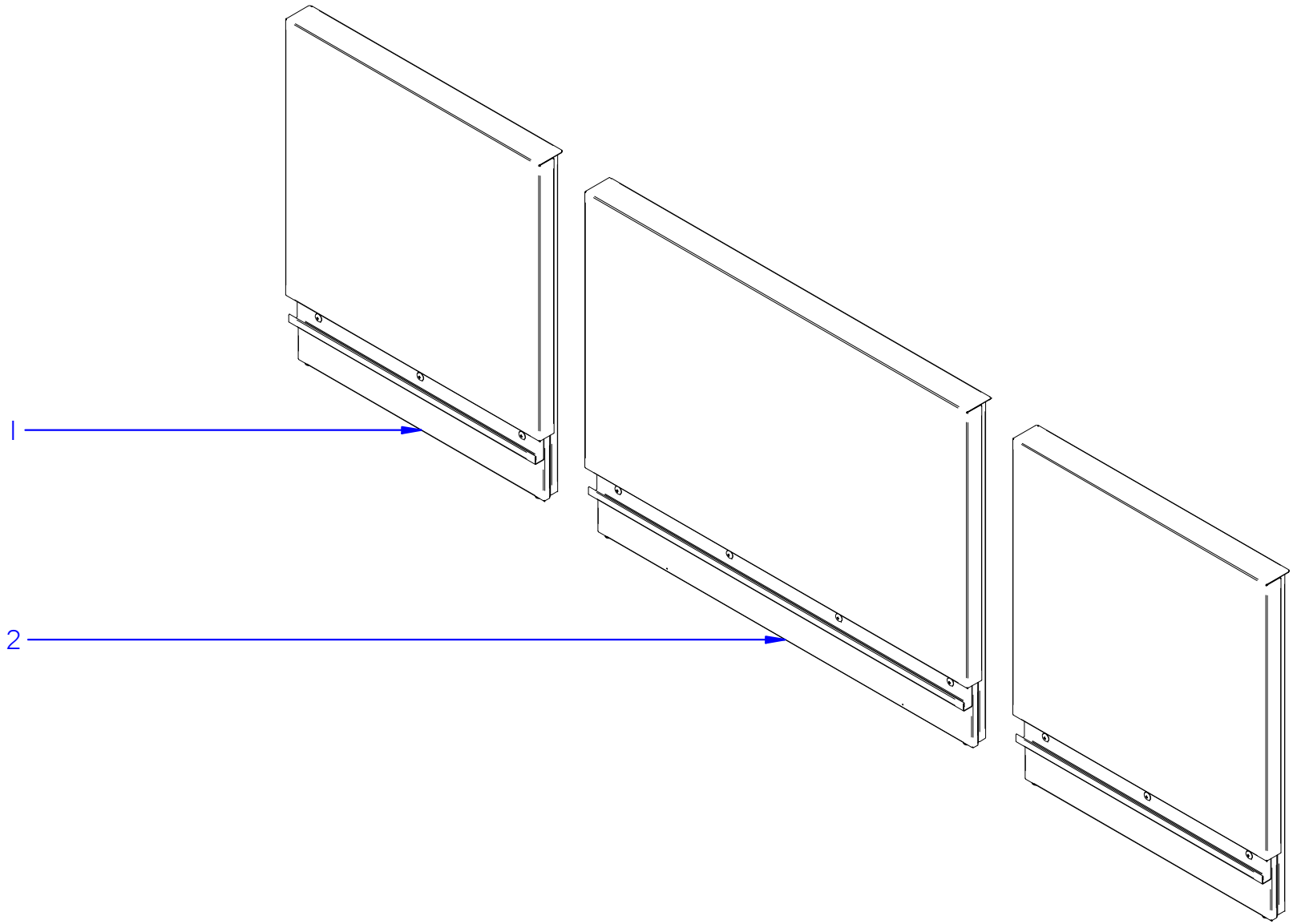

ITEM MARCADO EN COLOR = REPUESTO RECOMENDADO
COLOURED ITEM = RECOMMENDED SPARE PART

Fecha	Firma	CCO-225	Página
01-03-2018	B. Alcantara	PUERTAS / DOORS	9

FAGOR
FAGOR INDUSTRIAL

APARATO / APPLIANCE	LAVAVAJILLAS / DISHWASHER	ZONA / ZONE	PUERTAS / DOORS

ITEM	CODIGO REFERENCE	DENOMINACIÓN	DENOMINATION	CCO-225 CW 230V	CCO-225 HW 230V	CCO-225 ECO 230V	CCO-225 CW 400V	CCO-225 HW 400V	CCO-225 ECO 400V							RECOMENDADOS RECOMMENDED	ELIMINADO ELIMINATED	INTRODUCIDO INTRODUCED	NOTAS / NOTES
1	12164844	PUERTA PREACLARADO MODUL. COMP.	COMPLETE MODUL. PRERINSING DOOR	2	2	2	2	2	2										
2	12164339	PUERTA LAVADO MODULAR COMP.	COMPLETE MODULAR WASHING DOOR	1	1	1	1	1	1										

COMPONENTES CAJA PRELAVADO / PREWASHING BOX PARTS
(páginas 11-12 / pages 11-12)

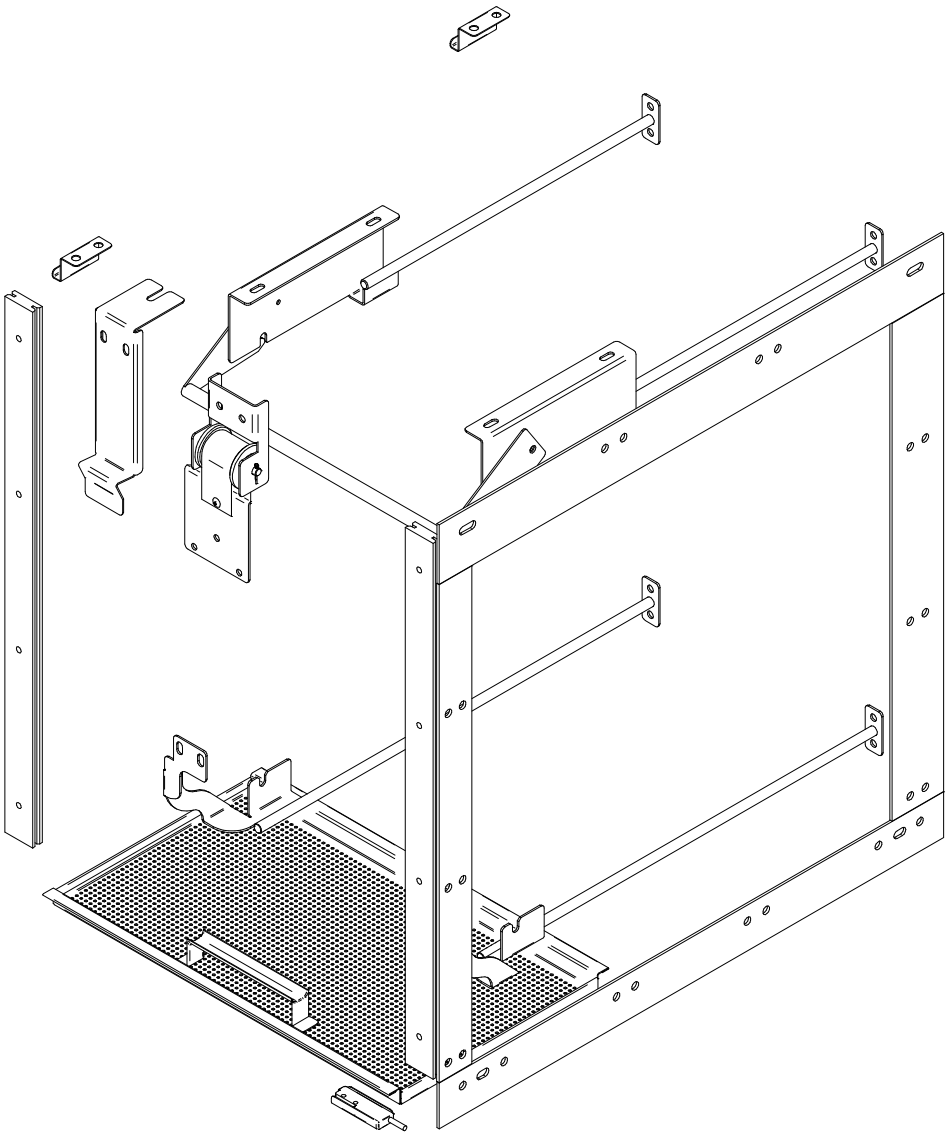

FAGOR

FAGOR INDUSTRIAL

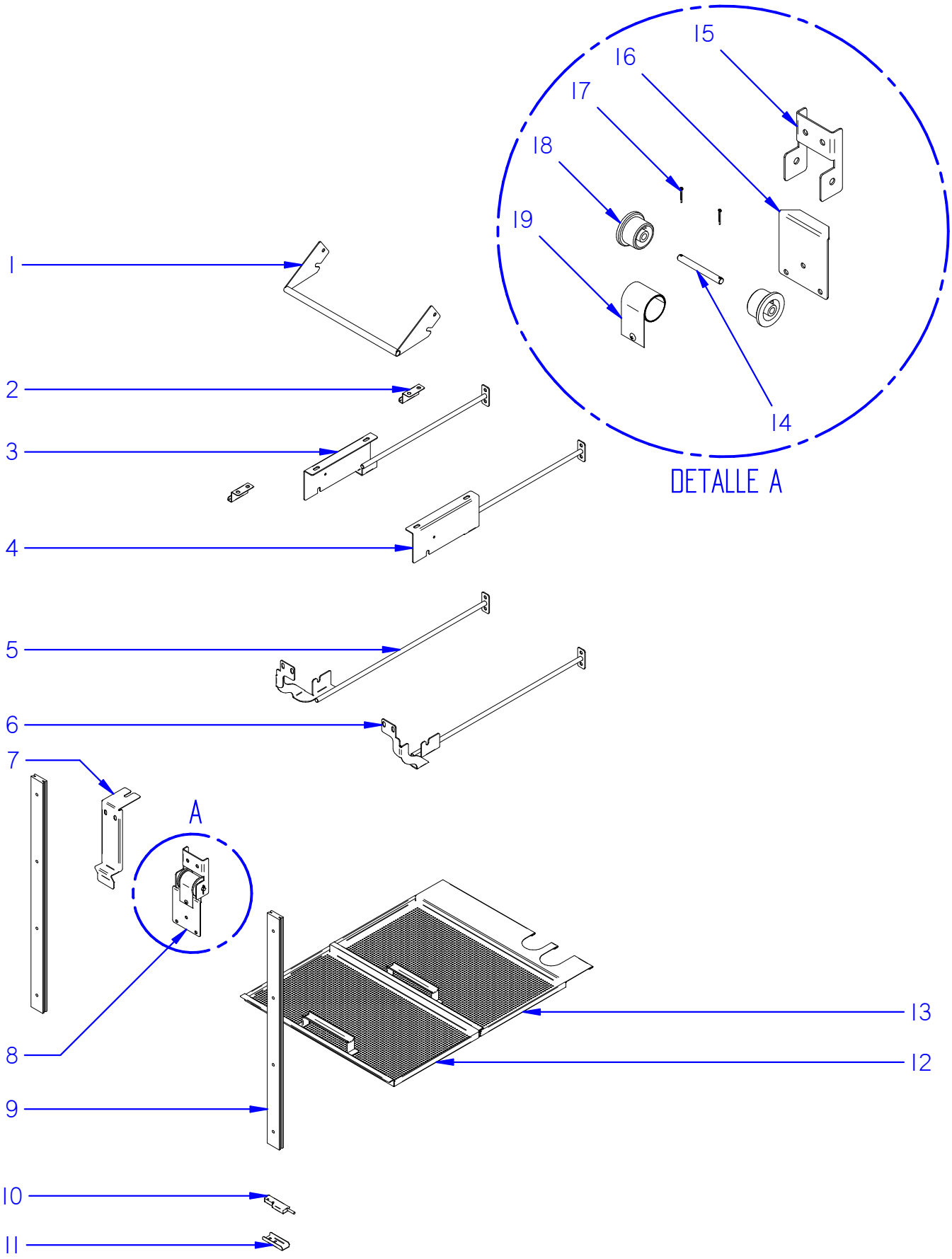

ITEM MARCADO EN COLOR = REPUESTO RECOMENDADO
COLOURED ITEM = RECOMMENDED SPARE PART

Fecha	Firma	CCO-225	Página
01-03-2018	B. Alcantara	COMPONENTES CAJA PRELAVADO / PREWASHING BOX PARTS	11

FAGOR
FAGOR INDUSTRIAL

APARATO / APPLIANCE	LAVAVAJILLAS / DISHWASHER	ZONA / ZONE	COMPONENTES CAJA PRELAVADO / PREWASHING BOX PARTS

ITEM	CODIGO REFERENCE	DENOMINACIÓN	DENOMINATION	CCO-225 CW 230V	CCO-225 HW 230V	CCO-225 ECO 230V	CCO-225 CW 400V	CCO-225 HW 400V	CCO-225 ECO 400V							RECOMENDADOS RECOMMENDED	ELIMINADO ELIMINATED	INTRODUCIDO INTRODUCED	NOTAS / NOTES
1	12004951	SUJECIÓN DISTRIB. PRELAVADO COMP.	COMP. PREWASHING DISTRIB. FASTENING	1	1	1	1	1	1										
2	12022737	SUJECIÓN CORTINA	CURTAIN FASTENING	2	2	2	2	2	2								01/05/19		
2	12232613	SOPORTE CORTINA	CURTAIN FASTENING	2	2	2	2	2	2									01/05/19	
3	12003456	SOPORTE SUPERIOR IZQDO. COMP.	COMPLETE TOP LEFT SUPPORT	1	1	1	1	1	1										
4	12003455	SOPORTE SUPERIOR DCHO. COMP.	COMPLETE TOP RIGHT SUPPORT	1	1	1	1	1	1										
5	12004950	SOPORTE INFERIOR IZQDO. COMP.	COMPLETE BOTTOM LEFT SUPPORT	1	1	1	1	1	1										
6	12004939	SOPORTE INFERIOR DCHO. COMP.	COMPLETE BOTTOM RIGHT SUPPORT	1	1	1	1	1	1										
7	12161932	ENGANCHE PUERTA ARRASTRE	TRAWLING DOOR HOOK	1	1	1	1	1	1										
8	12141363	CONJUNTO SOPORTE RESORTE PUERTA	DOOR SPRING SUPPORT ASSEMBLY	1	1	1	1	1	1										
9	12024682	GUÍA PUERTA	DOOR GUIDE	2	2	2	2	2	2										
10	12024560	INTERRUP. MAGNÉTICO 0.4A 1vía 1pos	MAGNETIC SWITCH 0.4A 1way 1pos	1	1	1	1	1	1										
11	12001974	SUJECIÓN INTERRUPTOR	SWITCH FASTENING	1	1	1	1	1	1										
12	12004910	BANDEJA PRELAVADO COMPLETA	COMPLETE PREWASHING TRAY	1	1	1	1	1	1										
13	12004911	BANDEJA PRELAV. POST. IZQDA COMP.	COMP. PREWASHING LEFT REAR TRAY	1	1	1	1	1	1										solo versión izquierda / only left version
	12004912	BANDEJA PRELAV. POST. DCHA. COMP.	COMP. PREWASHING RIGHT REAR TRAY	1	1	1	1	1	1										solo versión derecha / only right version
14	12023661	EJE RESORTE	SPRING SHAFT	1	1	1	1	1	1										
15	12022448	SOPORTE RESORTE	SPRING SUPPORT	1	1	1	1	1	1										
16	12002829	AMARRE RESORTE	SPRING CLAMPING	1	1	1	1	1	1										
17	12010292	PASADOR INOXIDABLE 2x20mm DIN94	2x20mm DIN94 STAINLESS STEEL BOLT	2	2	2	2	2	2										
18	12023671	ENCAJE RESORTE	SPRING FITTING	2	2	2	2	2	2										
19	12024689	RESORTE FUERZA CONSTANTE	CONTANT FORCE SPRING	1	1	1	1	1	1							X			

FAGOR INDUSTRIAL

COMPONENTES CAJA LAVADO / WASHING BOX PARTS
(páginas 13-14 / pages 13-14)

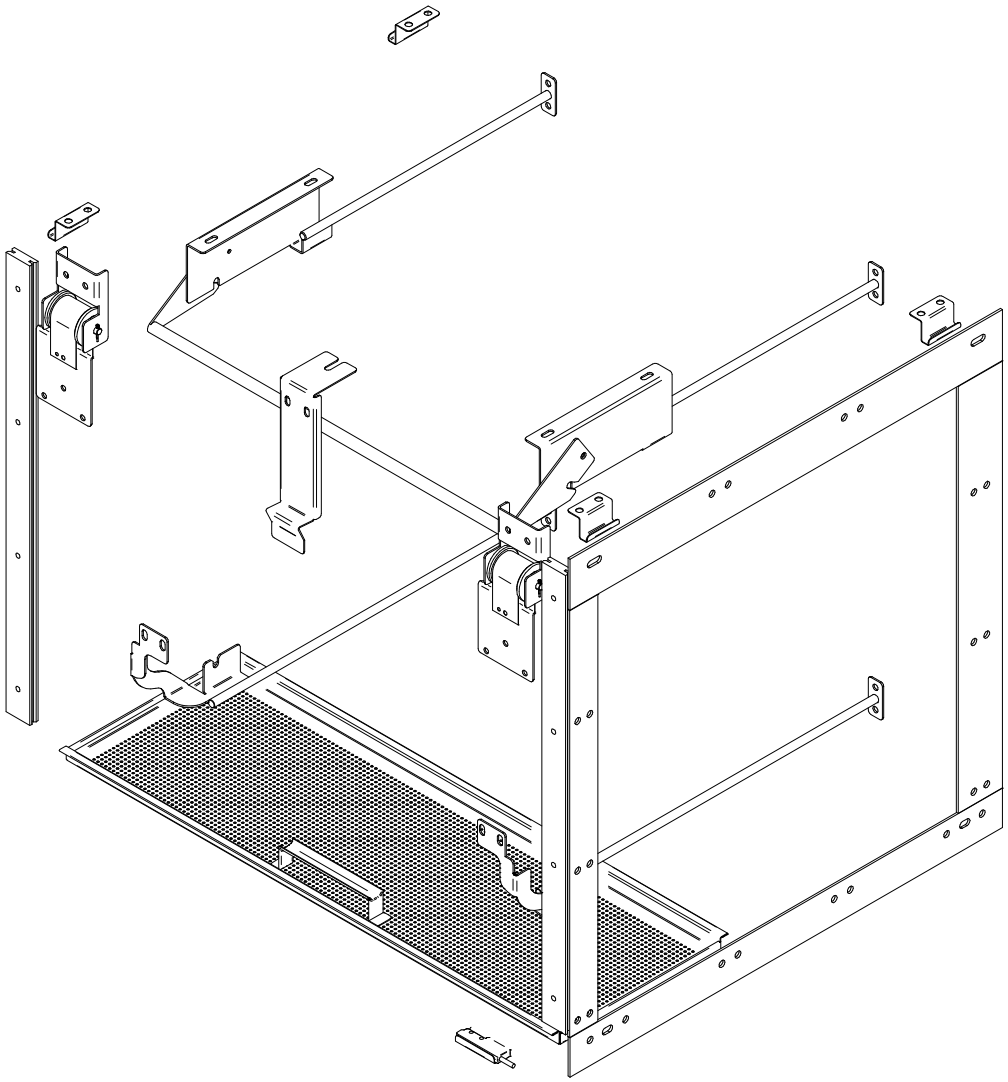

FAGOR

FAGOR INDUSTRIAL

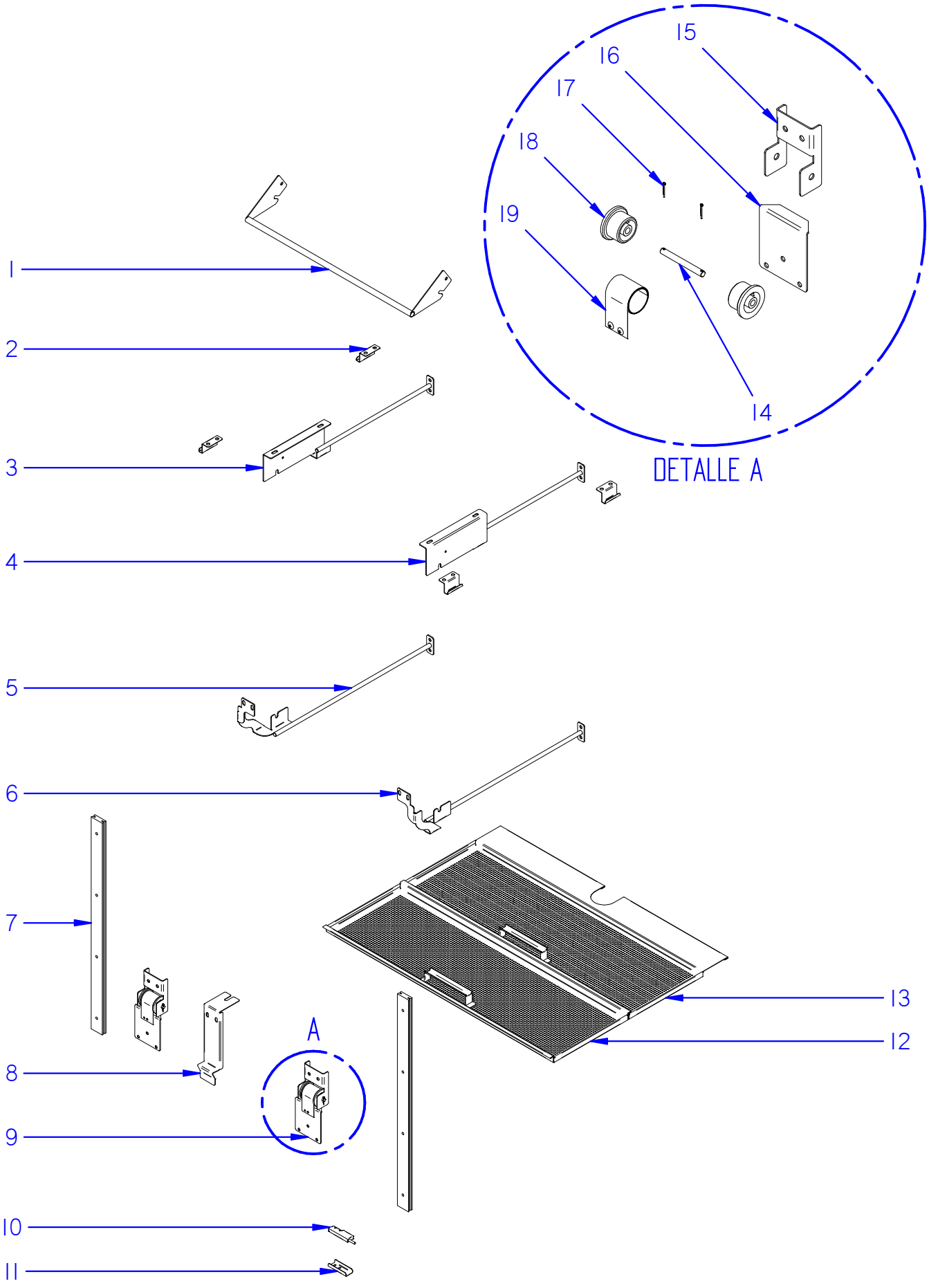

ITEM MARCADO EN COLOR = REPUESTO RECOMENDADO
COLOURED ITEM = RECOMMENDED SPARE PART

Fecha	Firma	CCO-225	Página
01-03-2018	B. Alcantara	COMPONENTES CAJA LAVADO / WASHING BOX PARTS	13

FAGOR
FAGOR INDUSTRIAL

APARATO / APPLIANCE	LAVAVAJILLAS / DISHWASHER	ZONA / ZONE	COMPONENTES CAJA LAVADO / WASHING BOX PARTS

ITEM	CODIGO REFERENCE	DENOMINACIÓN	DENOMINATION	CCO-225 CW 230V	CCO-225 HW 230V	CCO-225 ECO 230V	CCO-225 CW 400V	CCO-225 HW 400V	CCO-225 ECO 400V							RECOMENDADOS RECOMMENDED	ELIMINADO ELIMINATED	INTRODUCIDO INTRODUCED	NOTAS / NOTES
1	12003280	SUJECIÓN DISTRIB. LAVADO COMP.	COMP. WASHING DISTRIB. FASTENING	1	1	1	1	1	1										
2	12022737	SUJECIÓN CORTINA	CURTAIN FASTENING	4	4	4	4	4	4								01/05/19		
2	12232613	SOPORTE CORTINA	CURTAIN FASTENING	4	4	4	4	4	4									01/05/19	
3	12003456	SOPORTE SUPERIOR IZQDO. COMP.	COMP. TOP LEFT SUPPORT	1	1	1	1	1	1										
4	12003455	SOPORTE SUPERIOR DCHO. COMP.	COMP. TOP RIGHT SUPPORT	1	1	1	1	1	1										
5	12004950	SOPORTE INFERIOR IZQDO. COMP.	COMP. BOTTOM LEFT SUPPORT	1	1	1	1	1	1										
6	12004939	SOPORTE INFERIOR DCHO. COMP.	COMP. BOTTOM RIGHT SUPPORT	1	1	1	1	1	1										
7	12024682	GUÍA PUERTA	DOOR GUIDE	2	2	2	2	2	2										
8	12161932	ENGANCHE PUERTA ARRASTRE	TRAWLING DOOR HOOK	1	1	1	1	1	1										
9	12160168	CONJUNTO MUELLE PUERTA LAVADO MOD.	MODUL. WASHING DOOR SPRING ASSEM.	2	2	2	2	2	2										
10	12024560	INTERRUP. MAGNÉTICO 0.4A 1vía 1pos	MAGNETIC SWITCH 0.4A 1way 1pos	1	1	1	1	1	1										
11	12001974	SUJECIÓN INTERRUPTOR	SWITCH FASTENING	1	1	1	1	1	1										
12	12004764	BANDEJA LAVADO ANTERIOR COMP.	COMPLETE ANTERIOR WASHING TRAY	1	1	1	1	1	1										
13	12003320	BANDEJA LAVADO POSTERIOR COMP.	COMPLETE REAR WASHING TRAY	1	1	1	1	1	1										
14	12023661	EJE RESORTE	SPRING SHAFT	1	1	1	1	1	1										
15	12022448	SOPORTE RESORTE	SPRING SUPPORT	1	1	1	1	1	1										
16	12002829	AMARRE RESORTE	SPRING CLAMPING	1	1	1	1	1	1										
17	12010292	PASADOR INOXIDABLE 2x20mm DIN94	2x20mm DIN94 STAINLESS STEEL BOLT	2	2	2	2	2	2										
18	12023671	ENCAJE RESORTE	SPRING FITTING	2	2	2	2	2	2										
19	12024877	RESORTE FUERZA CONSTANTE	CONTANT FORCE SPRING	1	1	1	1	1	1							X			

FAGOR INDUSTRIAL

COMPONENTES CAJA PREACLARADO / PRERINSING BOX PARTS
(páginas 15-18 / pages 15-18)

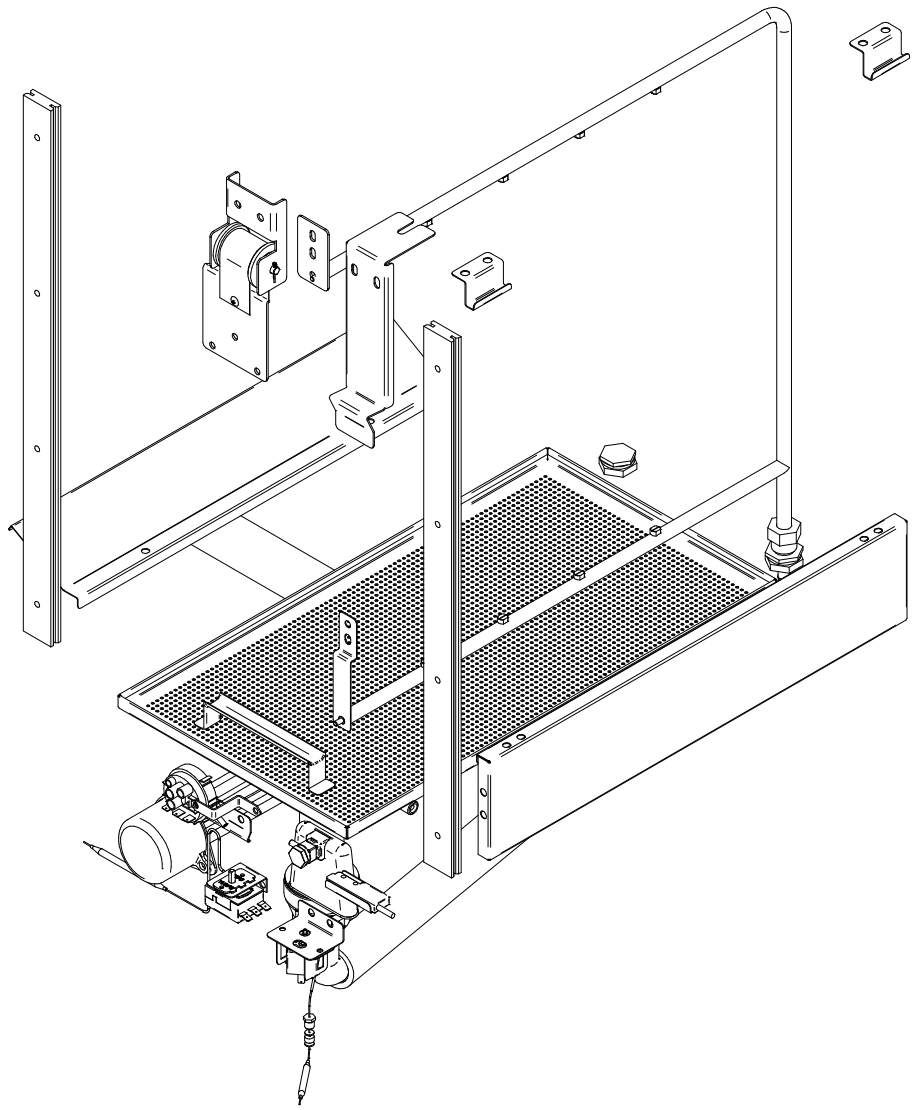

FAGOR INDUSTRIAL

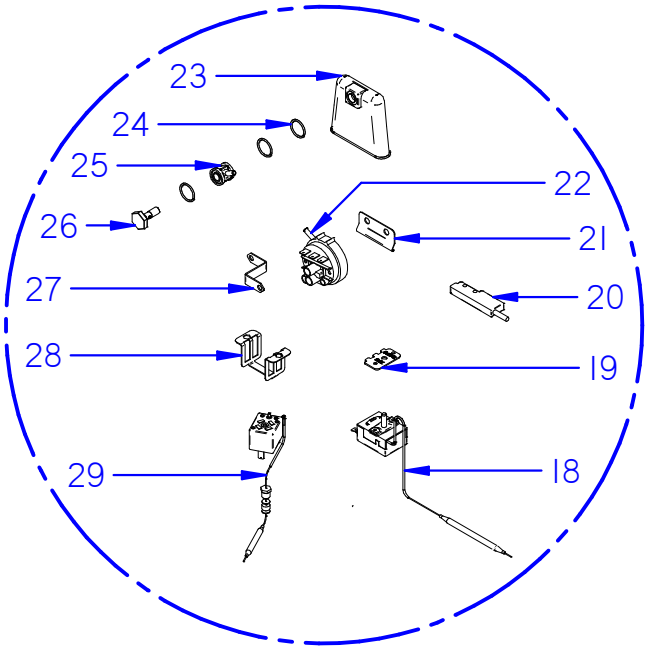

DETALLE B

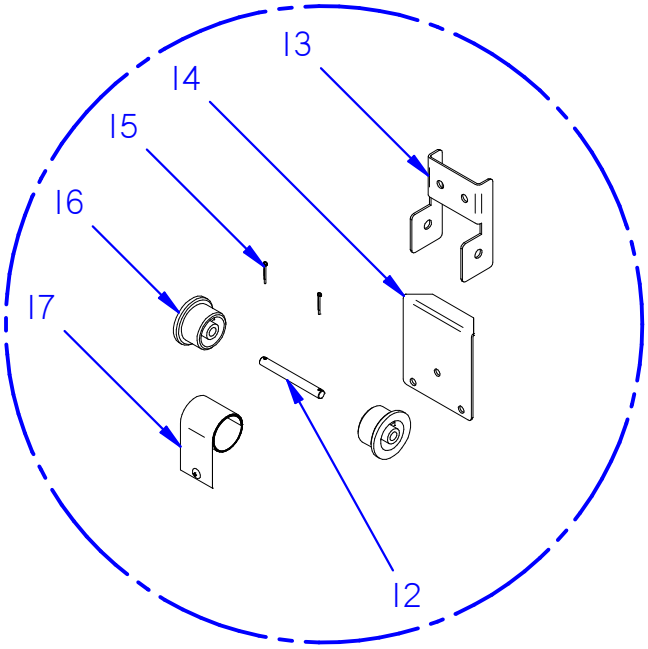

DETALLE A

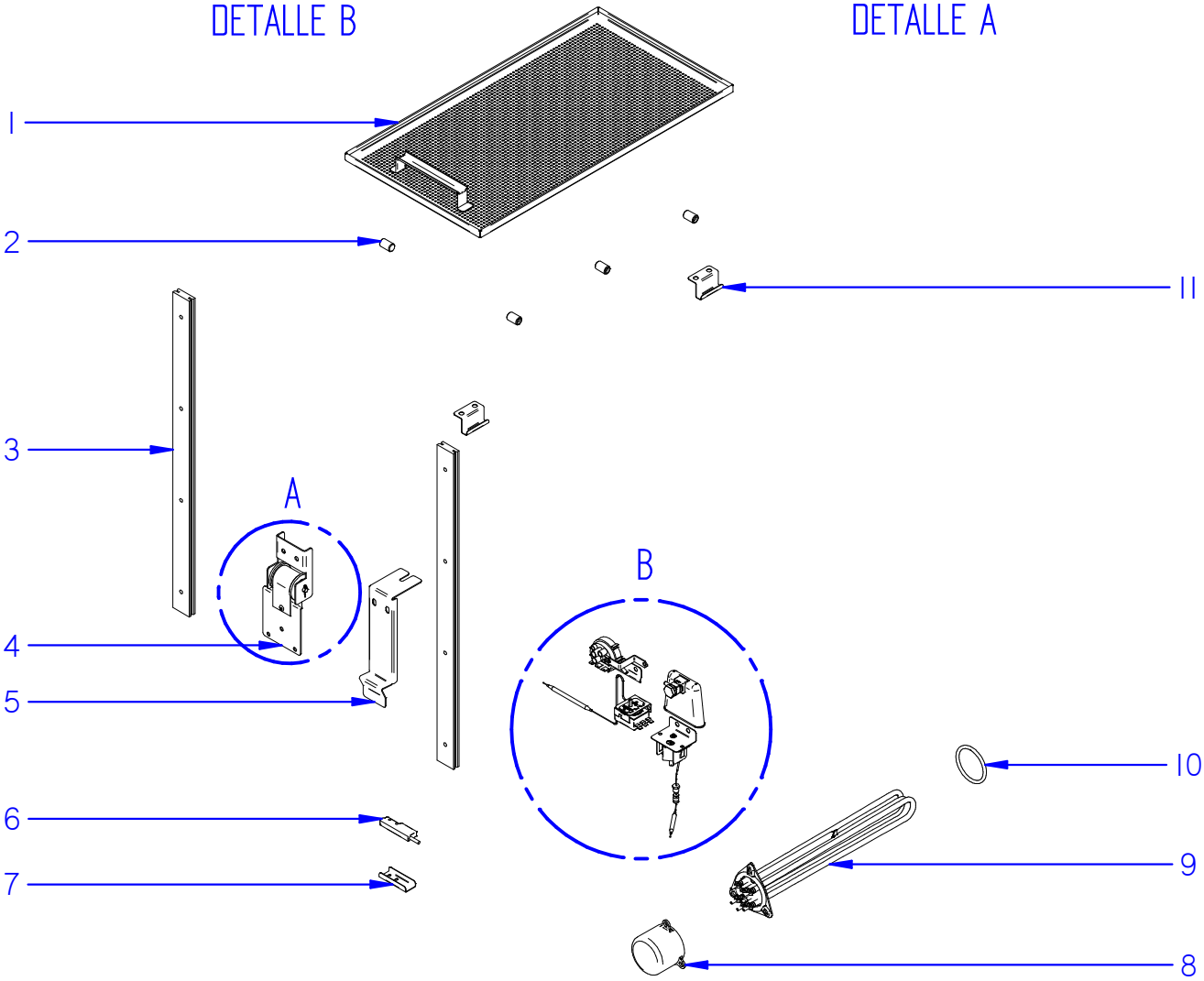

ITEM MARCADO EN COLOR = REPUESTO RECOMENDADO
COLOURED ITEM = RECOMMENDED SPARE PART

Fecha	Firma	CCO-225	Página
01-03-2018	B. Alcantara	COMPONENTES CAJA PREACLARADO / PRERINSING BOX PARTS	15

FAGOR
FAGOR INDUSTRIAL

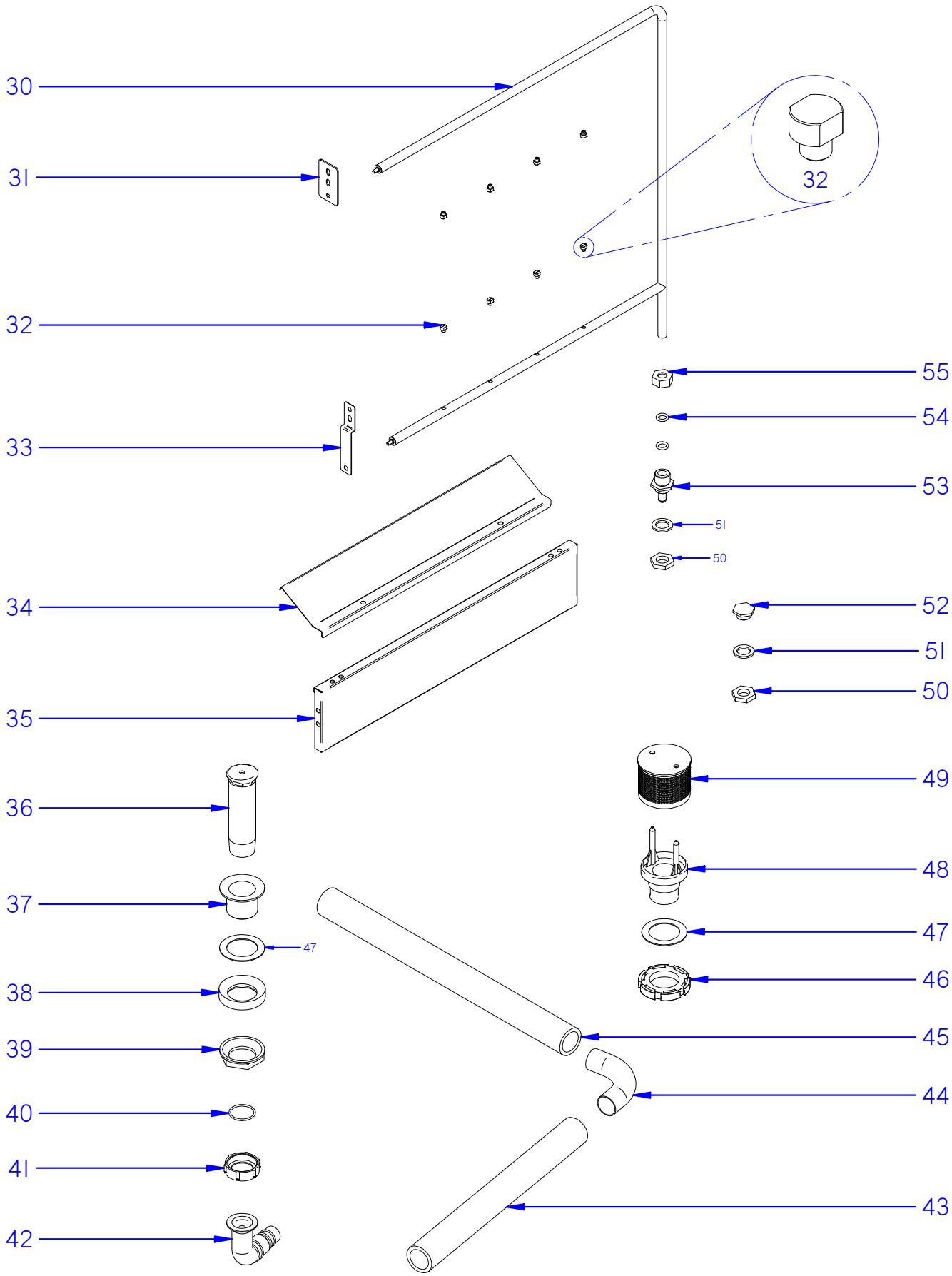

ITEM MARCADO EN COLOR = REPUESTO RECOMENDADO
COLOURED ITEM = RECOMMENDED SPARE PART

Fecha	Firma	CCO-225	Página
01-03-2018	B. Alcantara	COMPONENTES CAJA PREACLARADO / PRERINSING BOX PARTS	16

FAGOR
FAGOR INDUSTRIAL

APARATO / APPLIANCE **LAVAVAJILLAS / DISHWASHER**

ZONA / ZONE **COMPONENTES CAJA PREACLARADO / PRERINSING BOX PARTS**

ITEM	CODIGO REFERENCE	DENOMINACIÓN	DENOMINATION	CCO-225 CW 230V	CCO-225 HW 230V	CCO-225 ECO 230V	CCO-225 CW 400V	CCO-225 HW 400V	CCO-225 ECO 400V							RECOMENDADOS RECOMMENDED	ELIMINADO ELIMINATED	INTRODUCIDO INTRODUCED	NOTAS / NOTES
1	12168531	BANDEJA PREACLARADO COMPLETA	COMPLETE PRERINSING TRAY	1	1	1	1	1	1							X			
2	12023648	APOYO BANDEJA	TRAY SUPPORT	6	6	6	6	6	6										
3	12024682	GUÍA PUERTA	DOOR GUIDE	2	2	2	2	2	2										
4	12141363	CONJUNTO SOPORTE RESORTE PUERTA	DOOR SPRING SUPPORT ASSEMBLY	1	1	1	1	1	1										
5	12161932	ENGANCHE PUERTA ARRASTRE	TRAWLING DOOR HOOK	1	1	1	1	1	1										
6	12024560	INTERRUP. MAGNÉTICO 0.4A 1vía 1pos	MAGNETIC SWITCH 0.4A 1way 1pos	1	1	1	1	1	1										
7	12001974	SUJECIÓN INTERRUPTOR	SWITCH FASTENING	1	1	1	1	1	1										
8	12024282	CAPERUZA RESISTENCIA	RESISTOR BONNET	1	1	1	1	1	1										
9	12271045	RESISTENCIA 5kW	HEATING ELEMENT 5kW	1	1	1	1	1	1							X			
10	12118319	JUNTA TORICA D57x6	D57x6 O-RING	1	1	1	1	1	1							X			
11	12022737	SUJECIÓN CORTINA	CURTAIN FASTENING	2	2	2	2	2	2								01/05/19		
11	12232613	SOPORTE CORTINA	CURTAIN FASTENING	2	2	2	2	2	2									01/05/19	
12	12023661	EJE RESORTE	SPRING SHAFT	1	1	1	1	1	1										
13	12022448	SOPORTE RESORTE	SPRING SUPPORT	1	1	1	1	1	1										
14	12002829	AMARRE RESORTE	SPRING CLAMPING	1	1	1	1	1	1										
15	12010292	PASADOR INOXIDABLE 2x20mm DIN94	2x20mm DIN94 STAINLESS STEEL BOLT	2	2	2	2	2	2										
16	12023671	ENCAJE RESORTE	SPRING FITTING	2	2	2	2	2	2										
17	12024689	RESORTE FUERZA CONSTANTE	CONTANT FORCE SPRING	1	1	1	1	1	1							X			
18	12134992	TERMOSTATO TECASA 85ºC	TECA THERMOSTAT 85ºC	1	1	1	1	1	1							X			
19	12047243	REGULADOR A 70ºC Tc 85ºC	TEMP. REGULATOR 70ºC Tc 85ºC	1	1	1	1	1	1										
20	12024560	INTERRUPTOR 0.4A 1vía 1pos MAGNÉTICO	MAGNETIC SWITCH 0.4A 1way 1pos	1	1	1	1	1	1										
21	12044905	SOPORTE BULBO TERMOSTATO TANQUE	TANK BULB THERMOSTAT SUPPORT	1	1	1	1	1	1										
22	12023854	PRESOSTATO 3.5-5bar SIMPLE	SIMPLE PRESSURE GAUGE 3.5-5bar	1	1	1	1	1	1							X			
23	12024350	CÁMARA PRESOSTATO	PRESSURE GAUGE CHAMBER	1	1	1	1	1	1										
24	12009873	JUNTA TÓRICA 16.01x10.77x2.62	O-RING 16.01x10.77x2.62	3	3	3	3	3	3							X			
25	12024157	EMPALME PRESOSTATO	PRESSURE GAUGE CONNECTION	1	1	1	1	1	1										
26	12024222	TORNILLO PRESOSTATO	PRESSURE GAUGE SCREW	1	1	1	1	1	1										
27	12023163	SOPORTE PRESOSTATO	PRESSURE GAUGE SUPPORT	1	1	1	1	1	1										
28	12022151	AMARRE LIMITADOR TECASA	TECASA LIMITING CLAMPING	1	1	1	1	1	1										
29	12023830	TERMOSTATO SEGURIDAD 125ºC	SAFETY THERMOSTAT 125ºC	1	1	1	1	1	1							X			
30	12003792	ÁRBOL ACLARADO COMPLETO	COMPLETE RINSING TREE	1	1	1	1	1	1										

FAGOR INDUSTRIAL

APARATO / APPLIANCE	LAVAVAJILLAS / DISHWASHER	ZONA / ZONE	COMPONENTES CAJA PREACLARADO / PRERINSING BOX PARTS

ITEM	CODIGO REFERENCE	DENOMINACIÓN	DENOMINATION	CCO-225 CW 230V	CCO-225 HW 230V	CCO-225 ECO 230V	CCO-225 CW 400V	CCO-225 HW 400V	CCO-225 ECO 400V							RECOMENDADOS RECOMMENDED	ELIMINADO ELIMINATED	INTRODUCIDO INTRODUCED	NOTAS / NOTES
31	12022838	SOPORTE SUPERIOR ACLARADO	TOP RINSING SUPPORT	1	1	1	1	1	1										
32	12163686	TOBERA ACLARADO ARRASTRE	TRAWLING RINSING NOZZLE	8	8	8	8	8	8							X			
33	12155531	AMARRE INFERIOR RAMAS MODULAR	MODULAR SHAFT BOTTOM CLAMPING	1	1	1	1	1	1										
34	12164705	DEFLECTOR ACLARADO MODULAR	MODULAR RINSING DEFLECTOR	1	1	1	1	1	1										
35	12022525	SUPLEMENTO	SUPLEMENT	1	1	1	1	1	1										
	12022516	SUPLEMENTO IZQUIERDO	LEFT SUPLEMENT	1	1	1	1	1	1										mesa salida izquierda / left outlet table
	12022517	SUPLEMENTO DERECHO	RIGHT SUPLEMENT	1	1	1	1	1	1										mesa salida derecha / right outlet table
36	12023593	ALIVIADERO	SPILWAY	1	1	1	1	1	1										
37	12024339	VÁLVULA DESAGÜE	DRAINAGE VALVE	1	1	1	1	1	1										
38	12009817	JUNTA ESPECIAL 2012592	SPECIAL SEAL 2012592	1	1	1	1	1	1							X			
39	12024315	TUERCA R.11/2 DERLIN	NUT R.11/2 DERLIN	1	1	1	1	1	1										
40	12010028	JUNTA 45x35x2	SEAL 45x35x2	1	1	1	1	1	1							X			
41	12025276	TUERCA	NUT	1	1	1	1	1	1										
42	12025238	CODO DESAGÜE	DRAINAGE ELBOW	1	1	1	1	1	1										
43	12024957	MANGUERA COMUNICACIÓN	HOSE CONNECTION	1	1	1	1	1	1										
44	12023997	CODO EMPALME	CONNECTION ELBOW	1	1	1	1	1	1										
45	12024915	MANGUERA EMPALME A	CONNECTION HOSE A	1	1	1	1	1	1										solo versión izquierda / only left version
	12025040	MANGUERA EMPALME B	HOSE CONNECTION B	1	1	1	1	1	1										solo versión derecha / only right version
46	12009815	TUERCA RANURADA M49x2.5	SLOTTED NUT M49x2.5	1	1	1	1	1	1										
47	12009939	ARANDELA 70x48x1.5	RETAINER 70x48x1.5	2	2	2	2	2	2							X			
48	12025225	PASAMUROS ASPIRACIÓN	SUCTION BUSHING	1	1	1	1	1	1										
49	12024284	FILTRO	FILTER	1	1	1	1	1	1										
50	12007871	TUERCA HEXAG. Lat. G 5/8" DIN934	HEXAGONAL NUT Lat. G 5/8" DIN934	2	2	2	2	2	2										
51	12009947	JUNTA 32x21x3	SEAL 32x21x3	2	2	2	2	2	2							X			
52	12023739	TAPÓN	CAP	1	1	1	1	1	1										
53	12023983	PASAMUROS ACLARADO	RINSING BUSHING	1	1	1	1	1	1										
54	12010234	JUNTA TÓRICA 12.29x19.35x3.53	O-RING 12.29x19.35x3.53	2	2	2	2	2	2							X			
55	12009769	TUERCA M24x2.5	NUT M24x2.5	1	1	1	1	1	1										

FAGOR INDUSTRIAL

COMPONENTES CUBA PRELAVADO / PREWASHING CUBE PARTS
(páginas 19-20 / pages 19-20)

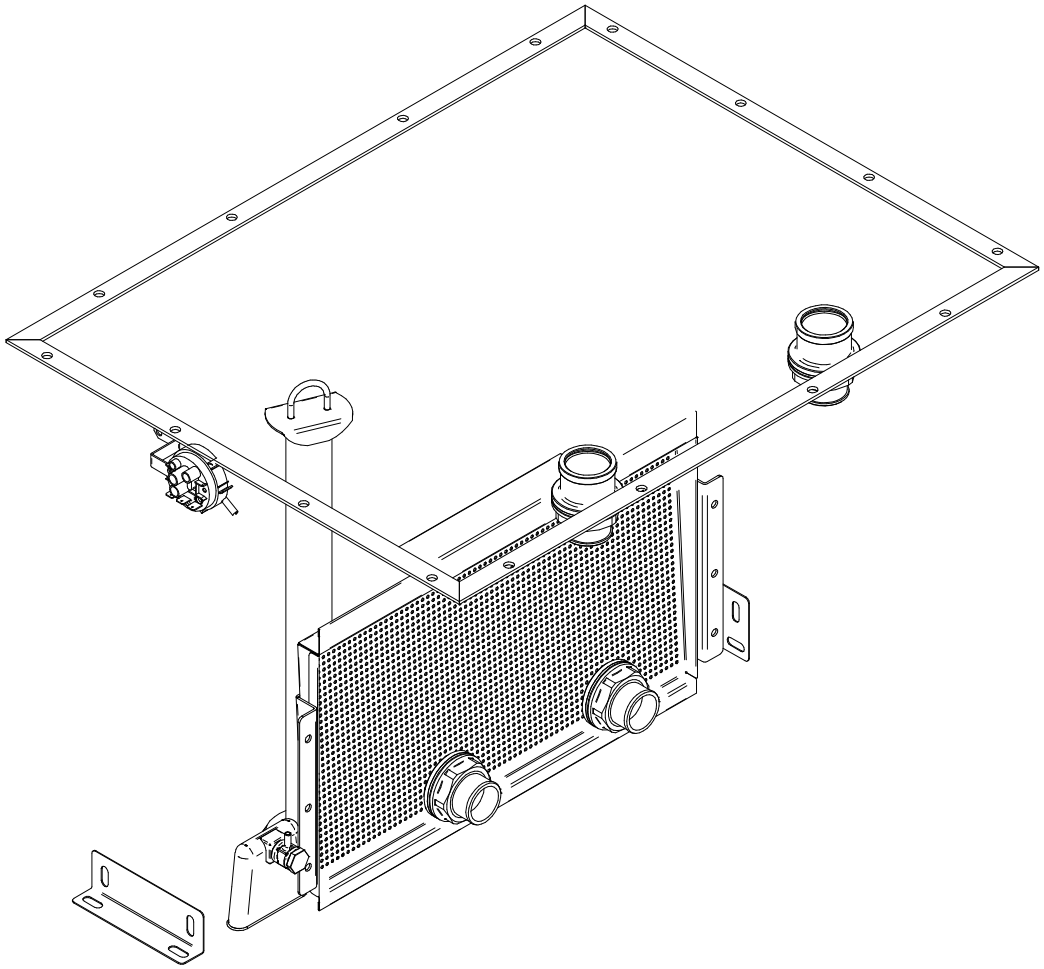

FAGOR INDUSTRIAL

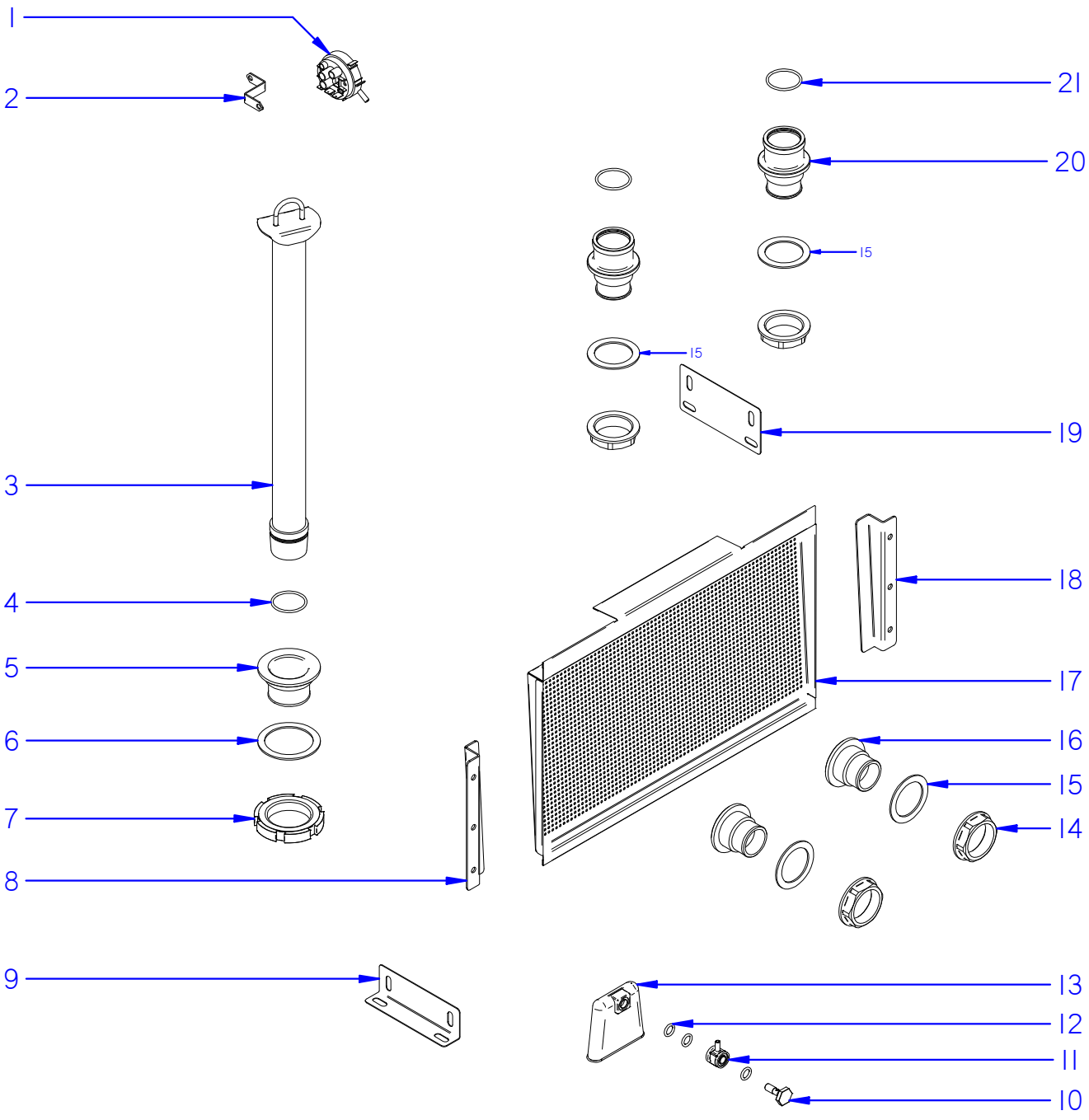

ITEM MARCADO EN COLOR = REPUESTO RECOMENDADO
COLOURED ITEM = RECOMMENDED SPARE PART

Fecha	Firma	CCO-225	Página
01-03-2018	B. Alcantara	COMPONENTES CUBA PRELAVADO / PREWASHING CUBE PARTS	19

FAGOR
FAGOR INDUSTRIAL

APARATO / APPLIANCE	LAVAVAJILLAS / DISHWASHER	ZONA / ZONE	COMPONENTES CUBA PRELAVADO / PREWASHING CUBE PARTS

ITEM	CODIGO REFERENCE	DENOMINACIÓN	DENOMINATION	CCO-225 CW 230V	CCO-225 HW 230V	CCO-225 ECO 230V	CCO-225 CW 400V	CCO-225 HW 400V	CCO-225 ECO 400V							RECOMENDADOS RECOMMENDED	ELIMINADO ELIMINATED	INTRODUCIDO INTRODUCED	NOTAS / NOTES
1	12023855	PRESOSTATO 4-20bar SIMPLE	SIMPLE PRESSURE GAUGE 4-20bar	1	1	1	1	1	1							X			
2	12023163	SOPORTE PRESOSTATO	PRESSURE GAUGE SUPPORT	1	1	1	1	1	1										
3	12003667	ALIVIADERO PRELAVADO	PREWASHING SPILWAY	1	1	1	1	1	1										
4	12010165	JUNTA TÓRICA 36.17x41.41x2.6	O-RING 36.17x41.41x2.6	1	1	1	1	1	1							X			
5	12024234	PASAMUROS DESAGÜE	DRAINAGE BUSHING	1	1	1	1	1	1										
6	12009937	ARANDELA 72x56x2	RETAINER 72x56x2	1	1	1	1	1	1							X			
7	12009844	TUERCA RANURADA	SLOTTED NUT	1	1	1	1	1	1										
8	12021859	GUÍA FILTRO ANTERIOR	ANTERIOR FILTER GUIDE	1	1	1	1	1	1										
9	12022245	AMARRE CUBA ANTERIOR	ANTERIOR CUBE CLAMPING	1	1	1	1	1	1										
10	12024222	TORNILLO PRESOSTATO	PRESSURE GAUGE SCREW	1	1	1	1	1	1										
11	12024157	EMPALME PRESOSTATO	PRESSURE GAUGE CONNECTION	1	1	1	1	1	1										
12	12009873	JUNTA TÓRICA 16.01x10.77x2.62	O-RING 16.01x10.77x2.62	3	3	3	3	3	3							X			
13	12024350	CÁMARA PRESOSTATO	PRESSURE GAUGE CHAMBER	1	1	1	1	1	1										
14	12023537	TUERCA PASAMUROS	BUSHING NUT	4	4	4	4	4	4										
15	12009960	ARANDELA 60x44x2	RETAINER 60x44x2	4	4	4	4	4	4							X			
16	12025261	PASAMUROS ASPIRACIÓN	SUCTION BUSHING	2	2	2	2	2	2										
17	12048626	FILTRO	FILTER	1	1	1	1	1	1										
18	12021860	GUÍA FILTRO POSTERIOR	REAR FILTER GUIDE	1	1	1	1	1	1										
19	12022246	AMARRE CUBA POSTERIOR	REAR CUBE CLAMPING	1	1	1	1	1	1										
20	12025029	PASAMUROS IMPULSIÓN PRELAVADO	PREWASHING IMPULSION BUSHING	2	2	2	2	2	2										
21	12010172	JUNTA TÓRICA 43.01x37.77x2.62	O-RING 43.01x37.77x2.62	2	2	2	2	2	2							X			

FAGOR INDUSTRIAL

COMPONENTES CUBA LAVADO / WASHING CUBE PARTS
(páginas 21-22 / pages 21-22)

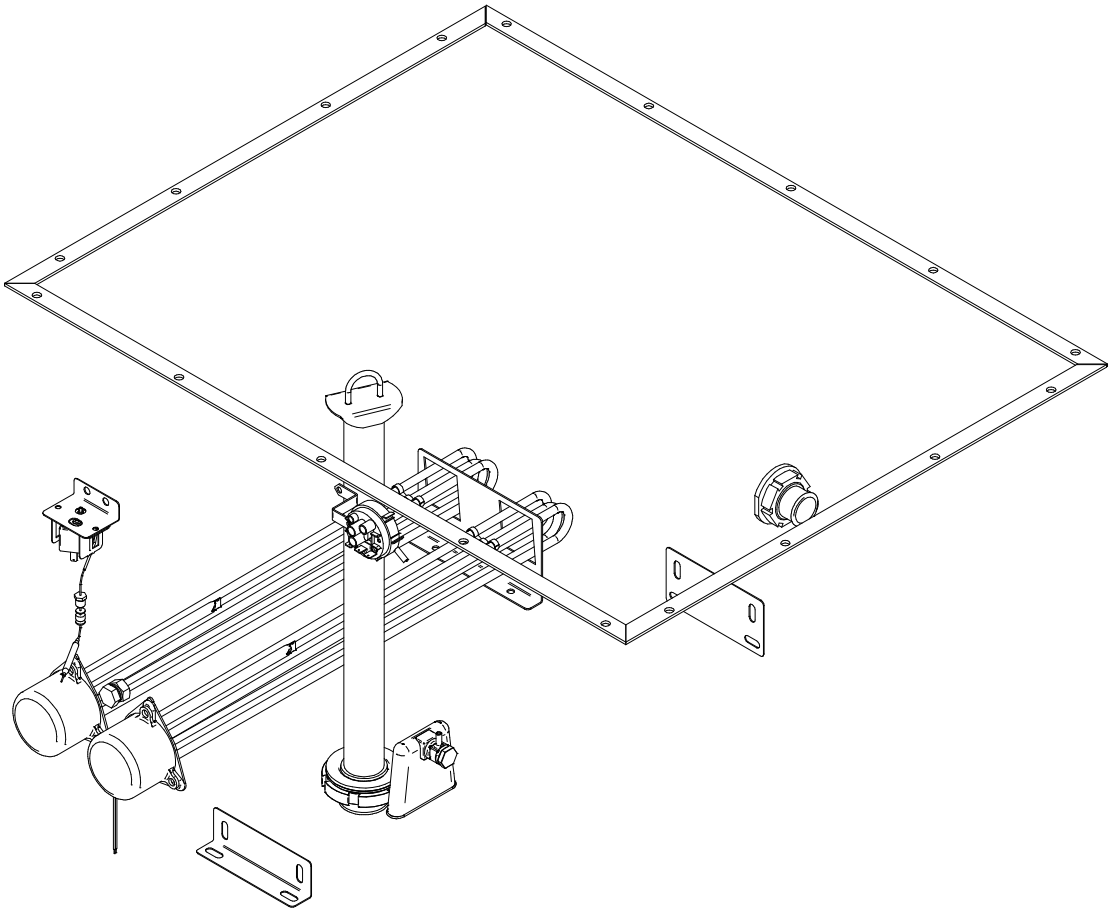

FAGOR

FAGOR INDUSTRIAL

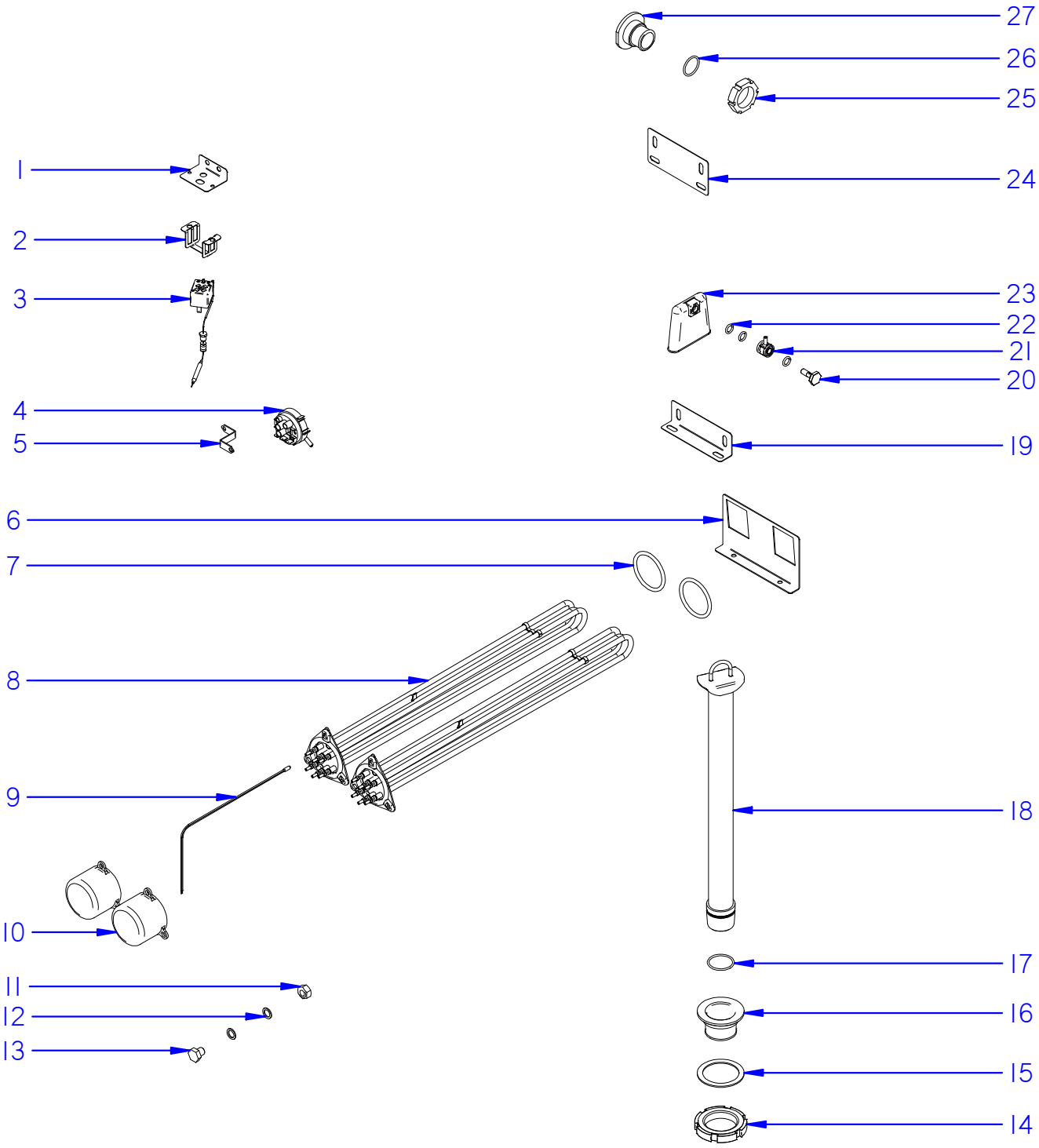

ITEM MARCADO EN COLOR = REPUESTO RECOMENDADO
COLOURED ITEM = RECOMMENDED SPARE PART

Fecha	Firma	CCO-225	Página
01-03-2018	B. Alcantara	COMPONENTES CUBA LAVADO / WASHING CUBE PARTS	21

FAGOR
FAGOR INDUSTRIAL

APARATO / APPLIANCE **LAVAVAJILLAS / DISHWASHER**

ZONA / ZONE **COMPONENTES CUBA LAVADO / WASHING CUBE PARTS**

ITEM	CODIGO REFERENCE	DENOMINACIÓN	DENOMINATION	CCO-225 CW 230V	CCO-225 HW 230V	CCO-225 ECO 230V	CCO-225 CW 400V	CCO-225 HW 400V	CCO-225 ECO 400V							RECOMENDADOS RECOMMENDED	ELIMINADO ELIMINATED	INTRODUCIDO INTRODUCED	NOTAS / NOTES
1	12158549	AMARRE LIMITADOR ARRASTRE	TRAWLING LIMITING CLAMPING	1	1	1	1	1	1										
2	12022151	AMARRE LIMITADOR TECASA	TECASA LIMITING CLAMPING	1	1	1	1	1	1										
3	12023830	TERMOSTATO SEGURIDAD 125ºC	SAFETY THERMOSTAT 125ºC	1	1	1	1	1	1							X			
4	12023855	PRESOSTATO 4-20bar SIMPLE	SIMPLE PRESSURE GAUGE 4-20bar	1	1	1	1	1	1							X			
5	12023163	SOPORTE PRESOSTATO	PRESSURE GAUGE SUPPORT	1	1	1	1	1	1										
6	12021835	SUJECIÓN RESISTENCIA	RESISTOR FASTENING	1	1	1	1	1	1										
7	12118319	JUNTA TORICA D57x6	D57x6 O-RING	2	2	2	2	2	2							X			
8	12271044	RESISTENCIA 6kW	HEATING ELEMENT 6kW	2	2	2	2	2	2							X			
9	12166156	CONJUNTO SONDA 10KOhmio NTC UL	PROBE ASSEMBLY 10KOhm NTC UL	1	1	1	1	1	1							X			
10	12024282	CAPERUZA RESISTENCIA	RESISTOR BONNET	2	2	2	2	2	2										
11	12010027	TUERCA HEXAG. M12 DIN934	HEXAGONAL NUT M12 DIN934	2	2	2	2	2	2										
12	12010260	JUNTA 18x12.5x1.5	SEAL 18x12.5x1.5	4	4	4	4	4	4							X			
13	12009978	TUERCA HEXAG. M12x20mm DIN933	HEXAGONAL NUT M12x20mm DIN933	2	2	2	2	2	2										
14	12009844	TUERCA RANURADA	SLOTTED NUT	1	1	1	1	1	1										
15	12009937	ARANDELA 72x56x2	RETAINER 72x56x2	1	1	1	1	1	1										
16	12024234	PASAMUROS DESAGÜE	DRAINAGE BUSHING	1	1	1	1	1	1										
17	12010165	JUNTA TÓRICA 36.17x41.41x2.6	O-RING 36.17x41.41x2.6	1	1	1	1	1	1							X			
18	12003667	ALIVIADERO PRELAVADO	PREWASHING SPILWAY	1	1	1	1	1	1										
19	12022245	AMARRE CUBA ANTERIOR	ANTERIOR CUBE CLAMPING	1	1	1	1	1	1										
20	12024222	TORNILLO PRESOSTATO	PRESSURE GAUGE SCREW	1	1	1	1	1	1										
21	12024157	EMPALME PRESOSTATO	PRESSURE GAUGE CONNECTION	1	1	1	1	1	1										
22	12009873	JUNTA TÓRICA 16.01x10.77x2.62	O-RING 16.01x10.77x2.62	3	3	3	3	3	3							X			
23	12024350	CÁMARA PRESOSTATO	PRESSURE GAUGE CHAMBER	1	1	1	1	1	1										
24	12022246	AMARRE CUBA POSTERIOR	REAR CUBE CLAMPING	1	1	1	1	1	1										
25	12009949	TUERCA DISTRIBUIDOR	DISTRIBUTOR NUT	1	1	1	1	1	1										
26	12009936	ARANDELA 56x39x1	RETAINER 56x39x1	1	1	1	1	1	1							X			
27	12024018	PASAMUROS	BUSHING	1	1	1	1	1	1										

FAGOR INDUSTRIAL

GUÍAS DE LAVADO / WASHING GUIDES
(páginas 23-24 / pages 23-24)

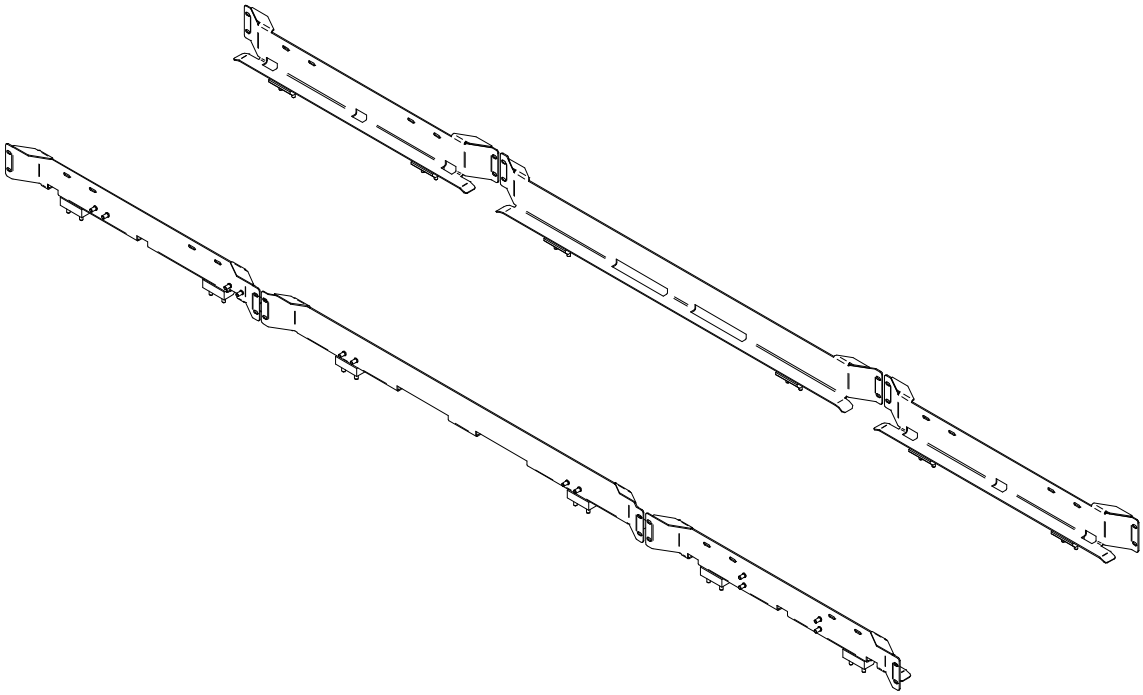

FAGOR INDUSTRIAL

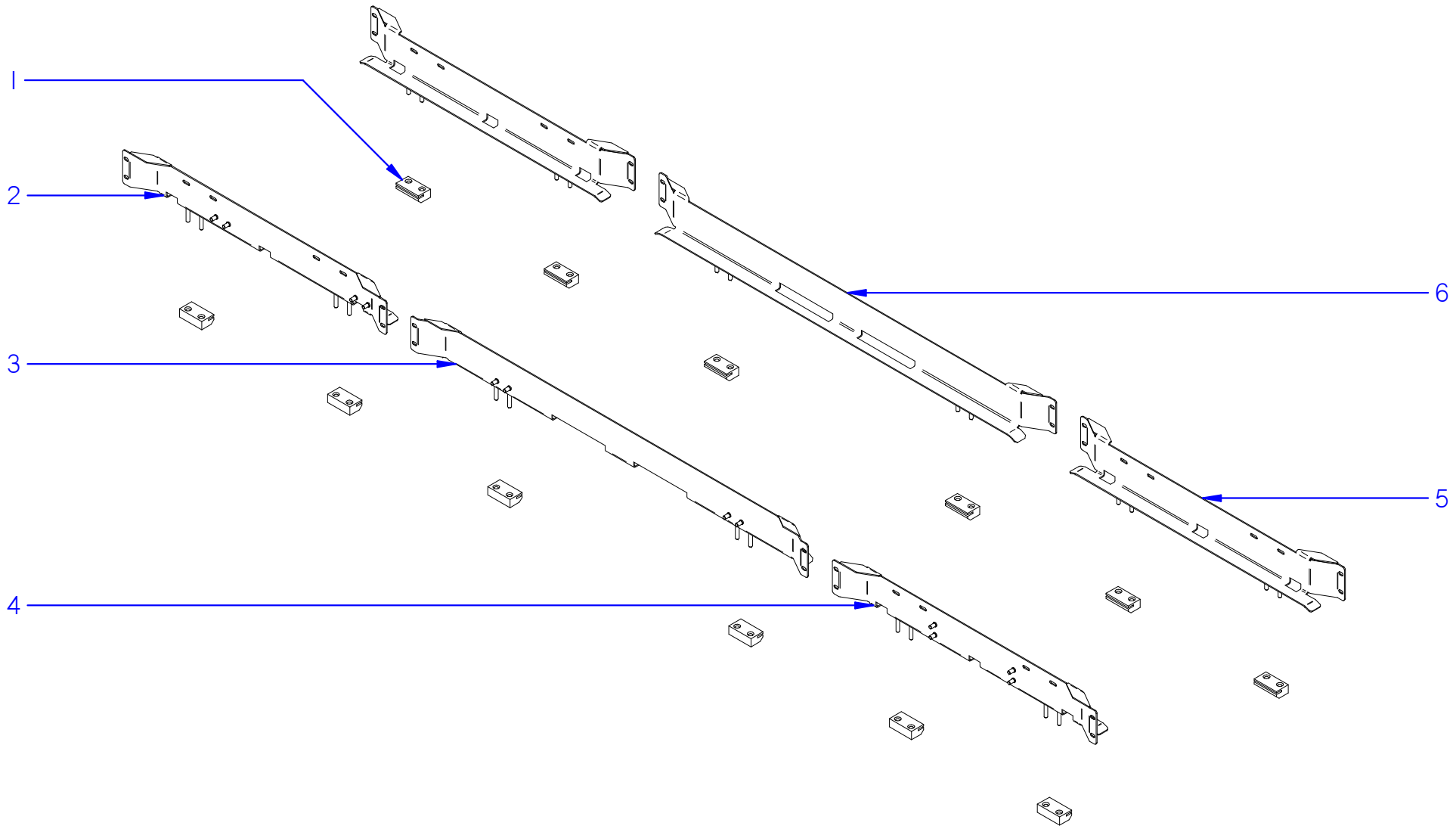

ITEM MARCADO EN COLOR = REPUESTO RECOMENDADO
COLOURED ITEM = RECOMMENDED SPARE PART

Fecha	Firma	CCO-225	Página
01-03-2018	B. Alcantara	GUÍAS DE LAVADO / WASHING GUIDES	23

FAGOR
FAGOR INDUSTRIAL

APARATO / APPLIANCE	LAVAVAJILLAS / DISHWASHER	ZONA / ZONE	GUÍAS DE LAVADO / WASHING GUIDES

ITEM	CODIGO REFERENCE	DENOMINACIÓN	DENOMINATION	CCO-225 CW 230V	CCO-225 HW 230V	CCO-225 ECO 230V	CCO-225 CW 400V	CCO-225 HW 400V	CCO-225 ECO 400V							RECOMENDADOS RECOMMENDED	ELIMINADO ELIMINATED	INTRODUCIDO INTRODUCED	NOTAS / NOTES
1	12024307	GUIAS DE DESLIZAMIENTO	SLIDING GUIDES	12	12	12	12	12	12							X			
2	12170311	GUÍA PRELAVADO ANTERIOR IZQDA.	ANTERIOR PREWASHING LEFT GUIDE	1	1	1	1	1	1										solo versión izquierda / only left version
	12166915	GUÍA PRELAVADO ANTERIOR DCHA.	ANTERIOR PREWASHING RIGHT GUIDE	1	1	1	1	1	1										solo versión derecha / only right version
3	12155577	GUÍA LAVADO ANTERIOR MODULAR	MODULAR WASHING ANTERIOR GUIDE	1	1	1	1	1	1										
4	12155575	GUÍA ACLARADO ANTERIOR	RINSING ANTERIOR GUIDE	1	1	1	1	1	1										
5	12169126	GUÍA ACLARADO POSTERIOR IZQDO.	LEFT RINSING REAR GUIDE	2	2	2	2	2	2										solo versión izquierda / only left version
	12155574	GUÍA ACLARADO POSTERIOR DCHO.	RIGHT RINSING REAR GUIDE	2	2	2	2	2	2										solo versión derecha / only right version
6	12165058	GUÍA LAVADO POSTERIOR MODULAR	MODULAR WASHING REAR GUIDE	1	1	1	1	1	1										

SISTEMA DE PRELAVADO / PREWASHING SYSTEM
(páginas 25-26 / pages 25-26)

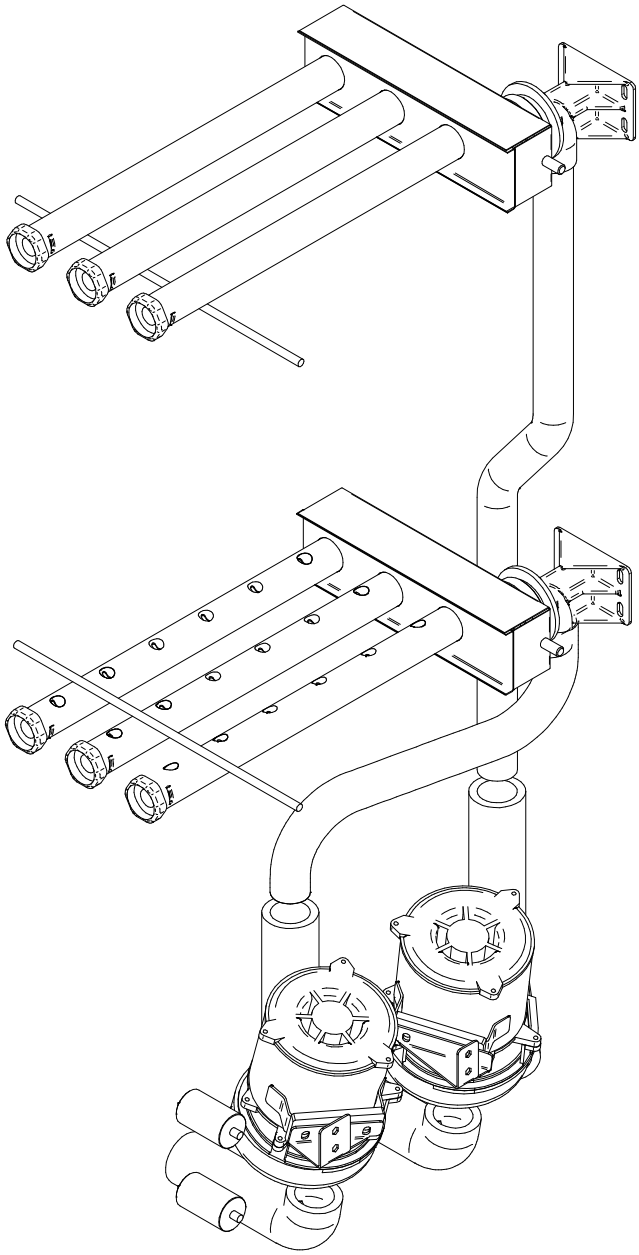

FAGOR

FAGOR INDUSTRIAL

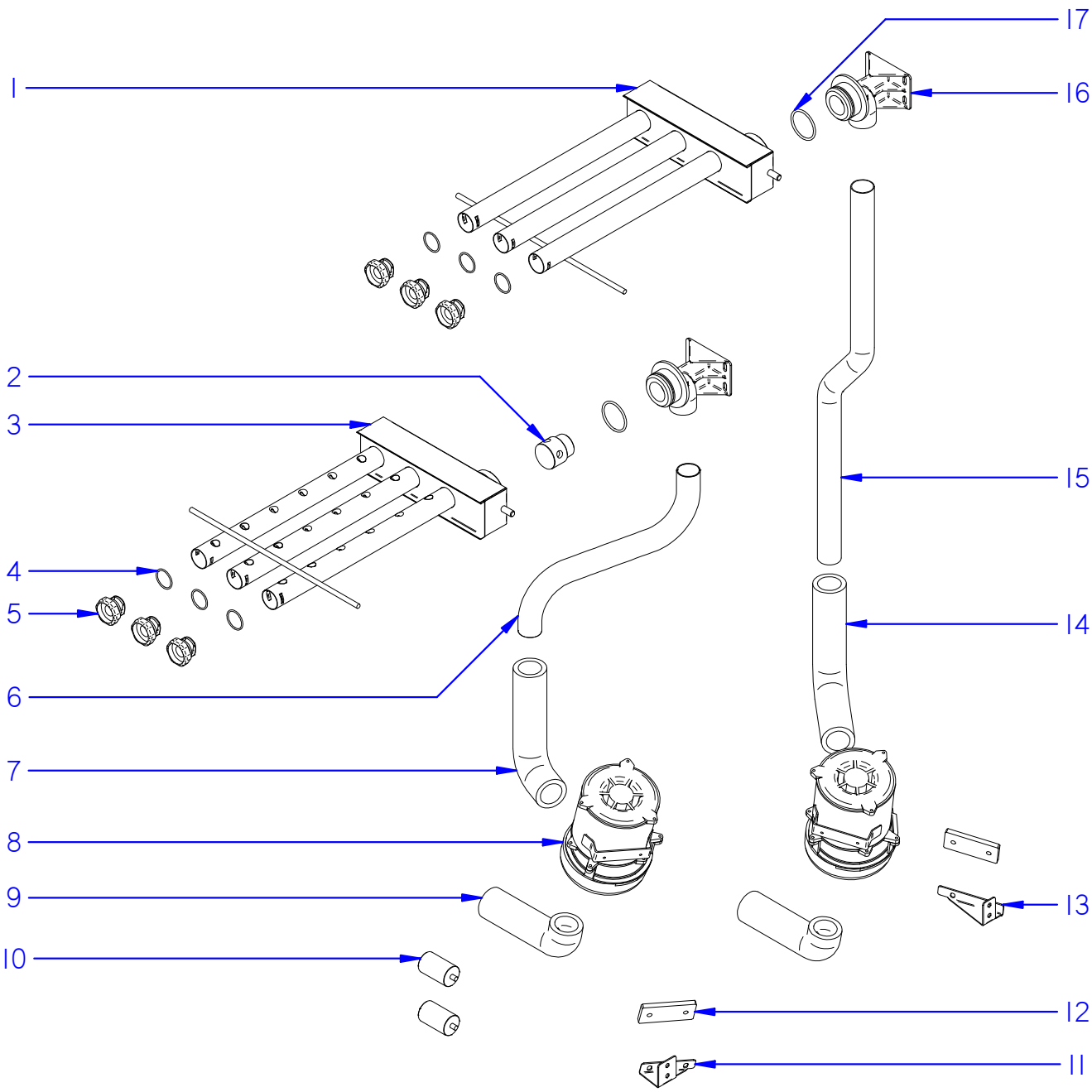

ITEM MARCADO EN COLOR = REPUESTO RECOMENDADO
COLOURED ITEM = RECOMMENDED SPARE PART

Fecha	Firma	CCO-225	Página
01-03-2018	B. Alcantara	SISTEMA DE PRELAVADO / PREWASHING SYSTEM	25

FAGOR
FAGOR INDUSTRIAL

APARATO / APPLIANCE	LAVAVAJILLAS / DISHWASHER	ZONA / ZONE	SISTEMA DE PRELAVADO / PREWASHING SYSTEM

ITEM	CODIGO REFERENCE	DENOMINACIÓN	DENOMINATION	CCO-225 CW 230V	CCO-225 HW 230V	CCO-225 ECO 230V	CCO-225 CW 400V	CCO-225 HW 400V	CCO-225 ECO 400V							RECOMENDADOS RECOMMENDED	ELIMINADO ELIMINATED	INTRODUCIDO INTRODUCED	NOTAS / NOTES
1	12004954	DISTRIBUIDOR PRELAVADO IZQDO. COMP.	COMP. PREWASHING LEFT DISTRIBUTOR	1	1	1	1	1	1							X			
2	12023627	REDUCCIÓN PRELAVADO	PREWASHING REDUCTOR	1	1	1	1	1	1										
3	12004953	DISTRIBUIDOR PRELAVADO DCHO. COMP.	COMP. PREWASHING RIGHT DISTRIBUTOR	1	1	1	1	1	1										
4	12010176	JUNTA TÓRICA 33x 27x3	O-RING 33x27x3	6	6	6	6	6	6							X			
5	12024287	TAPÓN CIERRE	LOCK CAP	6	6	6	6	6	6										
6	12022210	CONDUCCIÓN INFERIOR IZQDA.	LEFT BOTTOM CONDUCTION	1	1	1	1	1	1										solo versión izquierda / only left version
	12022209	CONDUCCIÓN INFERIOR DCHA.	RIGHT BOTTOM CONDUCTION	1	1	1	1	1	1										solo versión derecha / only right version
7	12023741	CONDUCTO IMPULSIÓN ANTERIOR	ANTERIOR IMPULSION PIPE	1	1	1	1	1	1										
8	12043287	MOTOBOMBA 230V AC 50Hz 590W	PUMP 230V AC 50Hz 590W	2	2	2	2	2	2							X			solo en la versión de 50Hz / only on the 50Hz version
8	12102834	MOTOBOMBA 230V AC 60Hz 590W	PUMP 230V AC 60Hz 590W	2	2	2	2	2	2							X			solo en la versión de 60Hz / only on the 60Hz version
9	12023625	CONDUCTO ASPIRACIÓN	SUCTION PIPE	2	2	2	2	2	2										
10	12024376	CONDENSADOR ELÉCTRICO 400V VDE	ELECTRIC CONDENSER 400V GREEN	2	2	2	2	2	2										
11	12021862	SOPORTE MOTOBOMBA ANTERIOR	ANTERIOR PUMP SUPPORT	1	1	1	1	1	1										
12	12023556	BASE BOMBA LAVADO 1003016	WASHING PUMP BASE 1003016	2	2	2	2	2	2										
13	12021869	SOPORTE MOTOBOMBA POSTERIOR	REAR PUMP SUPPORT	1	1	1	1	1	1										
14	12023519	CONDUCTO IMPULSIÓN POSTERIOR	REAR IMPULSION ELBOW	1	1	1	1	1	1										
15	12024962	CONDUCCIÓN SUPERIOR IZQDA.	LEFT TOP CONDUCTION	1	1	1	1	1	1										solo versión izquierda / only left version
	12024320	CONDUCCIÓN SUPERIOR DCHA.	RIGHT TOP CONDUCTION	1	1	1	1	1	1										solo versión derecha / only right version
16	12025153	PASAMUROS SUPERIOR PRELAVADO	PREWASHING TOP BUSHING	1	1	1	1	1	1										
17	12171531	JUNTA TÓRICA Ø47x3	O-RING Ø47x3	1	1	1	1	1	1							X			

FAGOR INDUSTRIAL

SISTEMA DE LAVADO / WASHING SYSTEM
(páginas 27-28 / pages 27-28)

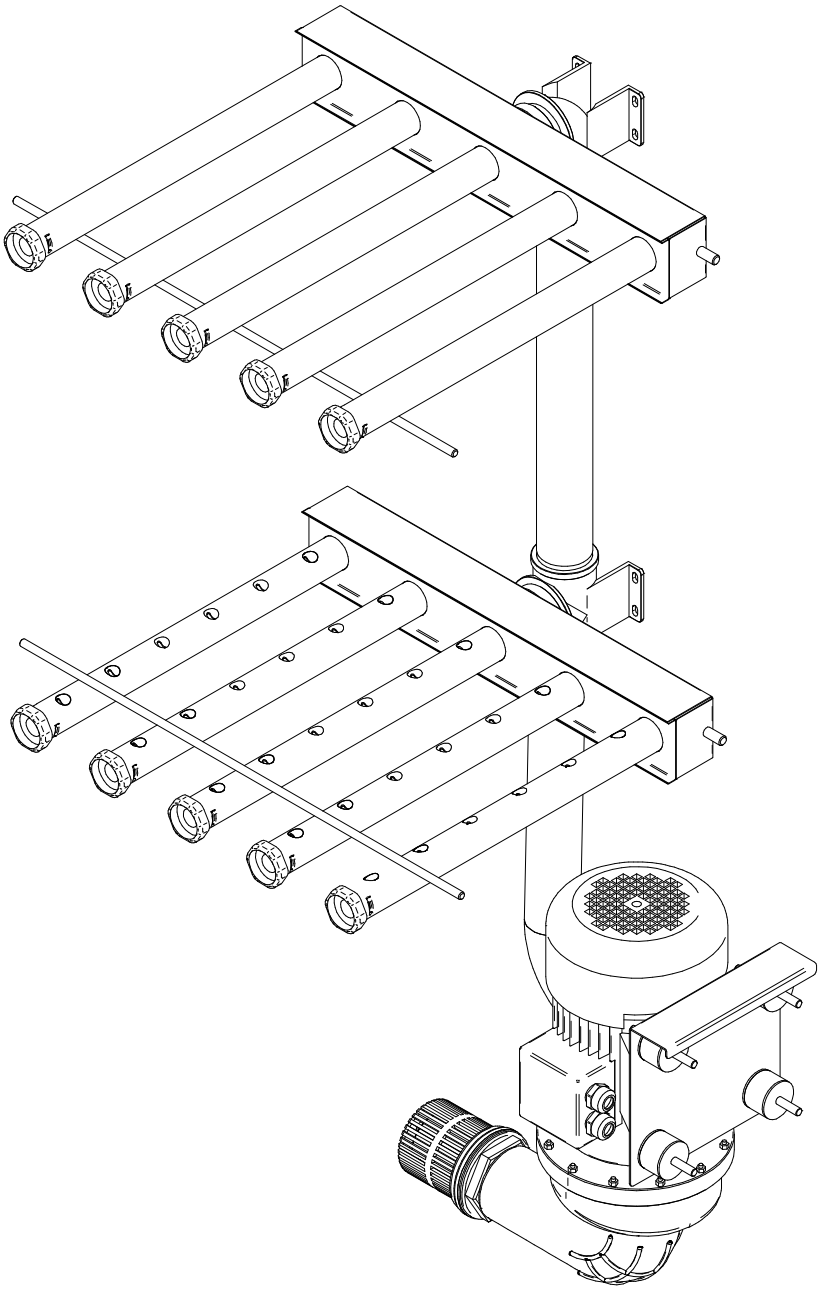

FAGOR INDUSTRIAL

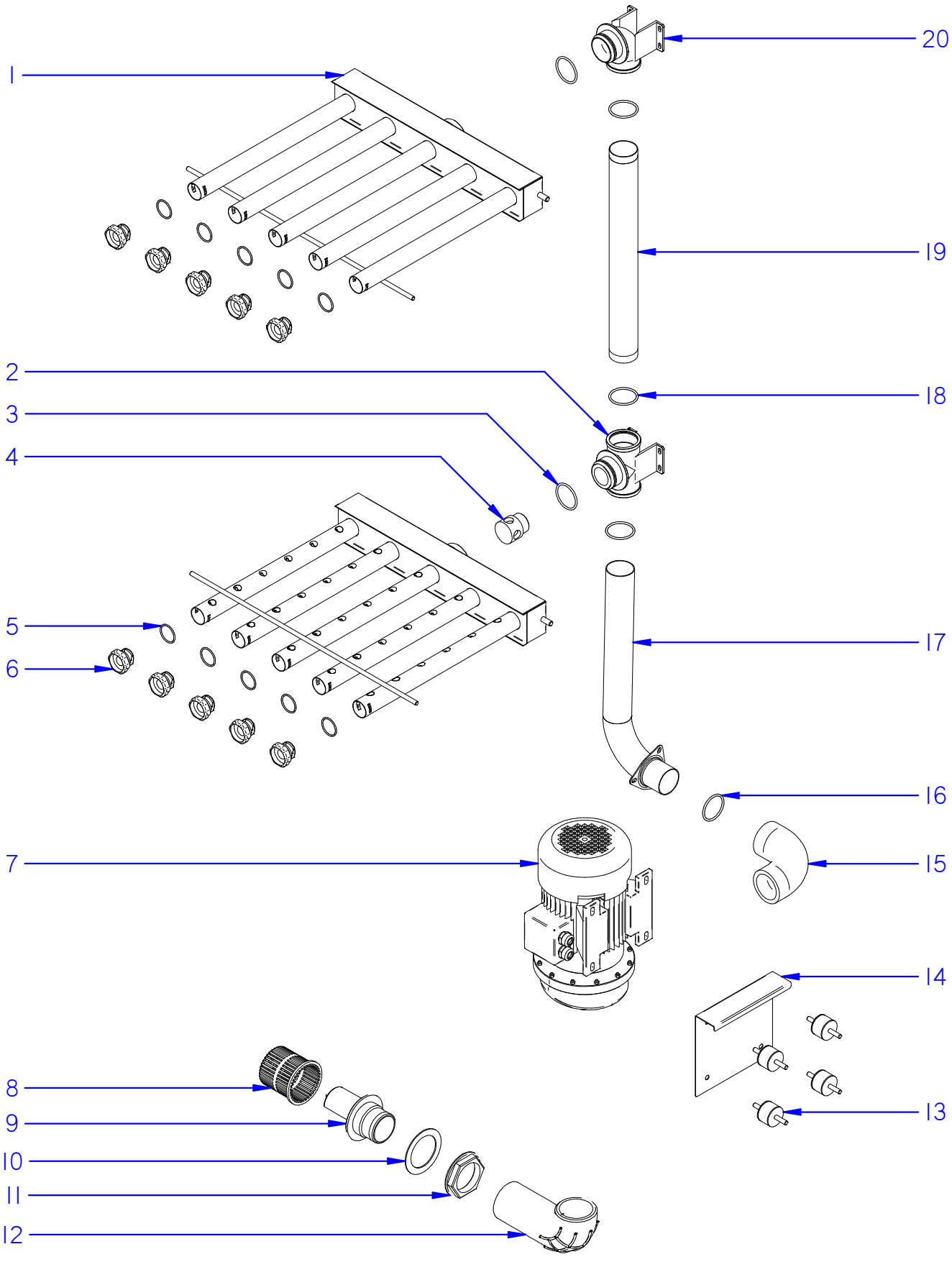

ITEM MARCADO EN COLOR = REPUESTO RECOMENDADO
COLOURED ITEM = RECOMMENDED SPARE PART

Fecha	Firma	CCO-225	Página
01-03-2018	B. Alcantara	SISTEMA DE LAVADO / WASHING SYSTEM	27

FAGOR
FAGOR INDUSTRIAL

APARATO / APPLIANCE	LAVAVAJILLAS / DISHWASHER	ZONA / ZONE	SISTEMA DE LAVADO / WASHING SYSTEM

ITEM	CODIGO REFERENCE	DENOMINACIÓN	DENOMINATION	CCO-225 CW 230V	CCO-225 HW 230V	CCO-225 ECO 230V	CCO-225 CW 400V	CCO-225 HW 400V	CCO-225 ECO 400V							RECOMENDADOS RECOMMENDED	ELIMINADO ELIMINATED	INTRODUCIDO INTRODUCED	NOTAS / NOTES
1	12004952	DISTRIBUIDOR LAVADO COMPLETO	COMPLETE WASHING DISTRIBUTOR	2	2	2	2	2	2							X			
2	12023449	PASAMUROS INFERIOR LAVADO	WASHING INNER BUSHING	1	1	1	1	1	1										
3	12010118	JUNTA TÓRICA 47.22x54.28x3.53	O-RING 47.22x54.28x3.53	2	2	2	2	2	2							X			
4	12024859	REDUCCIÓN LAVADO	WASHING REDUCTOR	1	1	1	1	1	1										
5	12010176	JUNTA TÓRICA 33x 27x3	O-RING 33x 27x3	10	10	10	10	10	10							X			
6	12024287	TAPÓN CIERRE	LOCK CAP	10	10	10	10	10	10										
7	12024812	MOTOBOMBA 400V AC 3N 50Hz 2.200Kw	PUMP 400V AC 3N 50Hz 2.200Kw	1	1	1	1	1	1							X			solo en la versión de 50Hz / only on the 50Hz version
7	12024456	MOTOBOMBA 400V AC 3N 60Hz 2.200Kw	PUMP 400V AC 3N 60Hz 2.200Kw	1	1	1	1	1	1							X			solo en la versión de 60Hz / only on the 60Hz version
8	12025229	FILTRO	FILTER	1	1	1	1	1	1										
9	12023618	PASAMUROS ASPIRACIÓN	SUCTION BUSHING	1	1	1	1	1	1										
10	12023571	ARANDELA 92x66x2	RETAINER 92x66x2	1	1	1	1	1	1							X			
11	12025231	TUERCA PASAMUROS	BUSHING NUT	1	1	1	1	1	1										
12	12024143	CODO ASPIRACIÓN	SUCTION ELBOW	1	1	1	1	1	1										
13	12024652	ANTIVIBRANTE 2601029	ANTIVIBRATION 2601029	4	4	4	4	4	4										
14	12021777	SOPORTE ANTIVIBRANTE	ANTIVIBRATION SUPPORT	1	1	1	1	1	1										
15	12024997	CODO IMPULSIÓN	IMPULSION ELBOW	1	1	1	1	1	1										
16	12010040	JUNTA TÓRICA 67.18x56.52x5.3	O-RING 67.18x56.52x5.3	1	1	1	1	1	1							X			
17	12004763	CONDUCCIÓN INFERIOR LAVADO COMP.	COMP. INNER WASHING CONDUCTION	1	1	1	1	1	1										
18	12010184	JUNTA TÓRICA 57.31x52.07x2.62	O-RING 57.31x52.07x2.62	3	3	3	3	3	3							X			
19	12022671	CONDUCCIÓN SUPERIOR LAVADO COMP.	COMPLETE TOP WASHING CONDUCTION	1	1	1	1	1	1										
20	12023468	PASAMUROS SUPERIOR LAVADO	WASHING TOP BUSHING	1	1	1	1	1	1										

SISTEMA DE ARRASTRE / TRAWLING SYSTEM
(páginas 29-30 / pages 29-30)

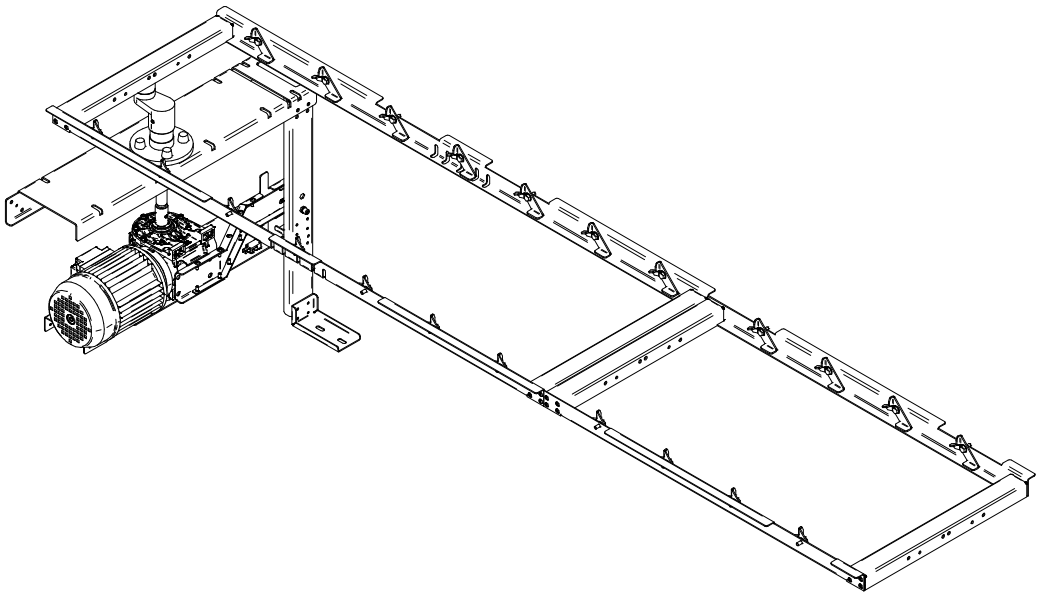

Despiece técnico CC0-225 / Spare Parts CC0-225

FAGOR INDUSTRIAL

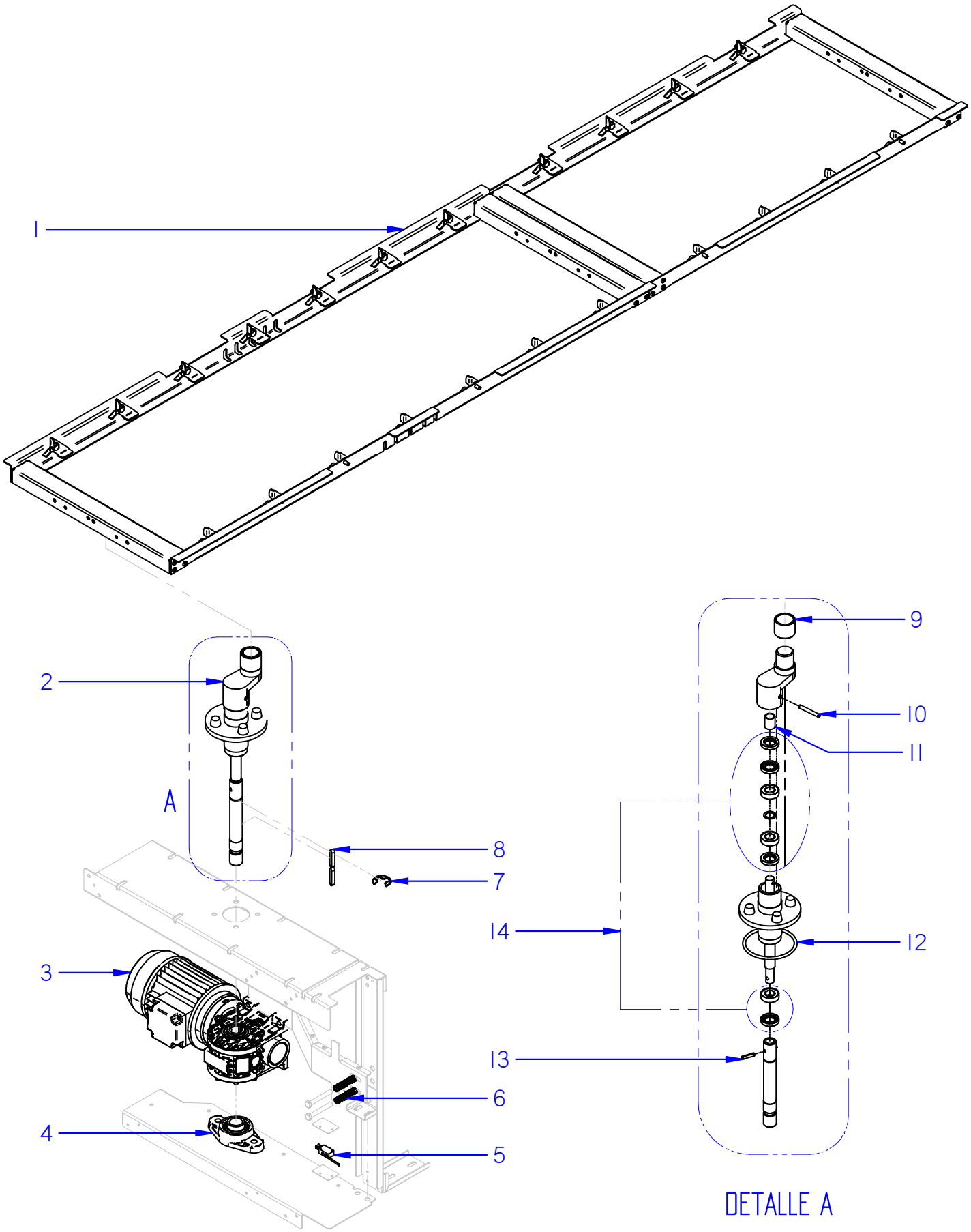

ITEM MARCADO EN COLOR = REPUESTO RECOMENDADO
COLOURED ITEM = RECOMMENDED SPARE PART

Fecha	Firma	CCO-225	Página
01-03-2021	I. Rodriguez	SISTEMA DE ARRASTRE / TRAWLING SYSTEM	29

FAGOR
FAGOR INDUSTRIAL

APARATO / APPLIANCE	LAVAVAJILLAS / DISHWASHER	ZONA / ZONE	SISTEMA DE ARRASTRE / TRAWLING SYSTEM

ITEM	CODIGO REFERENCE	DENOMINACIÓN	DENOMINATION	CCO-225 CW 230V	CCO-225 HW 230V	CCO-225 ECO 230V	CCO-225 CW 400V	CCO-225 HW 400V	CCO-225 ECO 400V							RECOMENDADOS RECOMMENDED	ELIMINADO ELIMINATED	INTRODUCIDO INTRODUCED	NOTAS / NOTES
1	12169362	SOPORTE UÑAS CCO-225 COMPLETO	COMPLETE CLAW SUPPORT CCO-225	1	1	1	1	1	1										
2	12168776	CONJUNTO BULÓN MODULAR COMP.	COMPLETE MODULAR BOLT ASSEM.	1	1	1	1	1	1										
3	12158628	MOTORREDUCTOR 400V 0.25Kw 1vel	MOTOREDUCER 400V 0.25Kw 1Speed	1	1	1	1	1	1							X			
4	12152289	SOPORTE RODAMIENTO Ø25	BEARING SUPPORT Ø25	1	1	1	1	1	1										
5	12024696	MICRORUPTOR PUERTA	DOOR MICROSWITCH	1	1	1	1	1	1							X			
6	12170393	MUELLE COMPRESIÓN 60N	COMPRESION SPRING 60N	2	2	2	2	2	2										muelle como accesorio / spring as an accesory
7	12151850	ARANDELA SEGUR. EJE Ø19 DIN6799	SAFETY SHAFT RETAINER Ø19 DIN6799	1	1	1	1	1	1										
8	12044320	CHAVETA 8x7x40 DIN6885 TIPO A	COTTER 8x7x40 DIN6885 TYPE A	2	2	2	2	2	2										
9	12024644	CASQUILLO	CAP	1	1	1	1	1	1							X			
10	12009828	PASADOR ACERO INOXIDABLE 6.3x50	STAINLESS STEEL BOLT 6.3x50	1	1	1	1	1	1										
11	12024487	CASQUILLO DISTANCIADOR	SPACER CAP	1	1	1	1	1	1										
12	12009995	JUNTA TÓRICA 105.28x94.62	O-RING 105.28x94.62	1	1	1	1	1	1							X			
13	12158588	PASADOR ACERO INOX D6x26	STAINLESS STEEL BOLT D6x26	1	1	1	1	1	1										
14	12286729	KIT RODAMIENTOS-RETENES MOULAR	MODULAR BEARINGS-RETAINERS KIT	1	1	1	1	1	1										

FAGOR INDUSTRIAL

SISTEMA DE PREACLARADO / PRERINSING SYSTEM
(páginas 31-32 / pages 31-32)

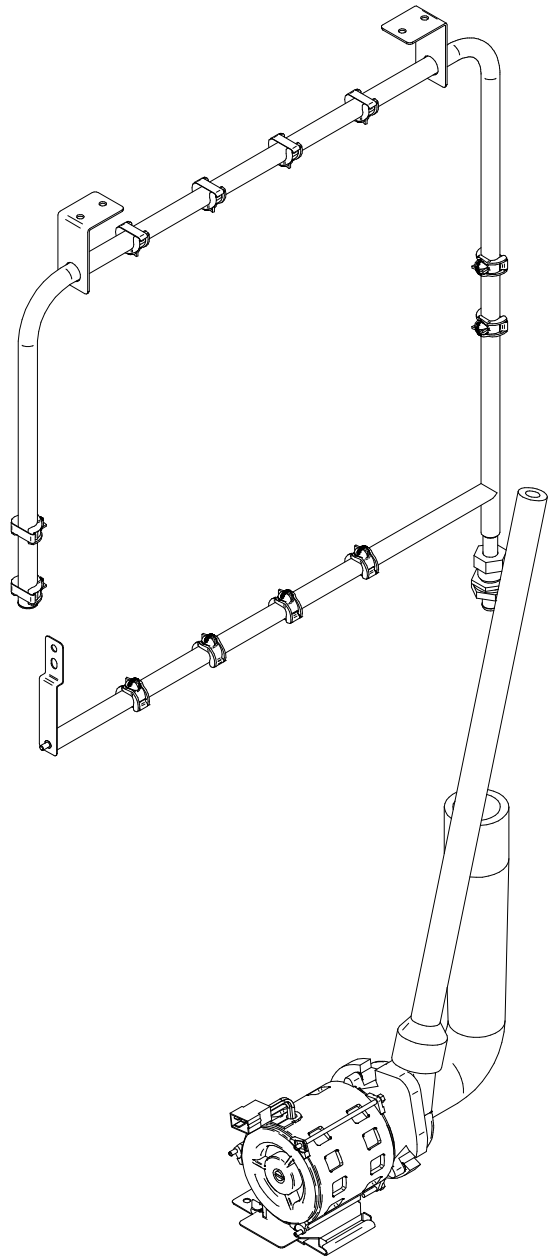

FAGOR INDUSTRIAL

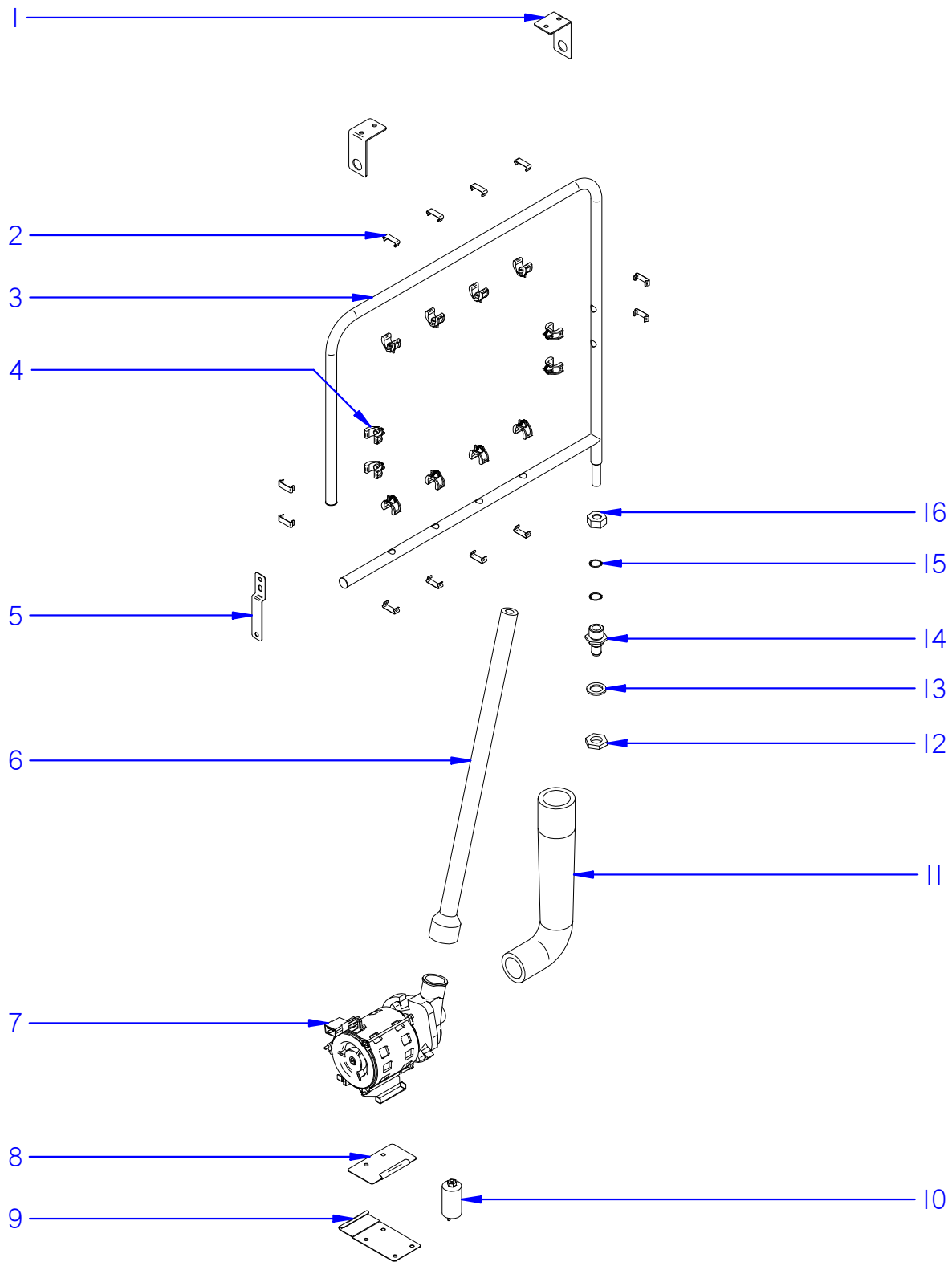

ITEM MARCADO EN COLOR = REPUESTO RECOMENDADO
COLOURED ITEM = RECOMMENDED SPARE PART

Fecha	Firma	CCO-225	Página
01-03-2018	B. Alcantara	SISTEMA DE PREACLARADO / PRERINSING SYSTEM	31

FAGOR
FAGOR INDUSTRIAL

APARATO / APPLIANCE	LAVAVAJILLAS / DISHWASHER	ZONA / ZONE	SISTEMA DE PREACLARADO / PRERINSING SYSTEM

ITEM	CODIGO REFERENCE	DENOMINACIÓN	DENOMINATION	CCO-225 CW 230V	CCO-225 HW 230V	CCO-225 ECO 230V	CCO-225 CW 400V	CCO-225 HW 400V	CCO-225 ECO 400V							RECOMENDADOS RECOMMENDED	ELIMINADO ELIMINATED	INTRODUCIDO INTRODUCED	NOTAS / NOTES
1	12022322	SOPORTE SUPERIOR PREACLARADO	PRERINSING TOP SUPPORT	2	2	2	2	2	2										
2	12023710	ENGANCHE TOBERA LAVADO	WASHING NOZZLE FITTING	12	12	12	12	12	12										
3	12003839	ÁRBOL PREACLARADO	PRERINSING SHAFT	1	1	1	1	1	1										
4	12023568	TOBERA PREACLARADO	PRERINSING NOZZLE	12	12	12	12	12	12							X			
5	12155531	AMARRE INFERIOR RAMAS MODULAR	MODULAR SHAFT BOTTOM CLAMPING	1	1	1	1	1	1										
6	12163566	CONDUCTO IMPULSIÓN ACLARADO ECO	ECO RINSING IMPULSION PIPE	1	1	1	1	1	1										
7	12023429	MOTOBOMBA 230V AC 1N 50/60Hz 280Kw	PUMP 230V AC 1N 50/60Hz 280Kw	1	1	1	1	1	1							X			
8	12022233	AMARRE MOTOBOMBA	PUMP CLAMPING	1	1	1	1	1	1										
9	12022280	SOPORTE MOTOBOMBA	PUMP SUPPORT	1	1	1	1	1	1										
10	12024346	CONDENSADOR ELÉCTRICO 400V VDE	ELECTRIC CONDENSER 400V GREEN	1	1	1	1	1	1										
11	12154990	CONDUCTO ASPIRACIÓN PREACLARADO	PRERINSING SUCTION PIPE	1	1	1	1	1	1										
12	12007871	TUERCA HEXAG. Lat. 5/8" DIN934	HEXAGONAL NUT Lat. G 5/8" DIN934	1	1	1	1	1	1										
13	12009947	JUNTA 32x21x3	SEAL 32x21x3	1	1	1	1	1	1							X			
14	12023983	PASAMUROS ACLARADO	RINSING BUSHING	1	1	1	1	1	1										
15	12010234	JUNTA TÓRICA 12.29x19x35x3.53	O-RING 12.29x19x35x3.53	2	2	2	2	2	2							X			
16	12009769	TUERCA M24x2.5	NUT M24x2.5	1	1	1	1	1	1										

SISTEMA DE LLENADO / FILLING SYSTEM
(páginas 33-34 / pages 33-34)

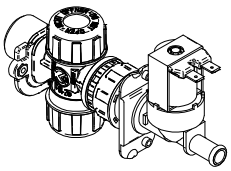

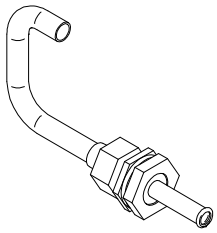

FAGOR

FAGOR INDUSTRIAL

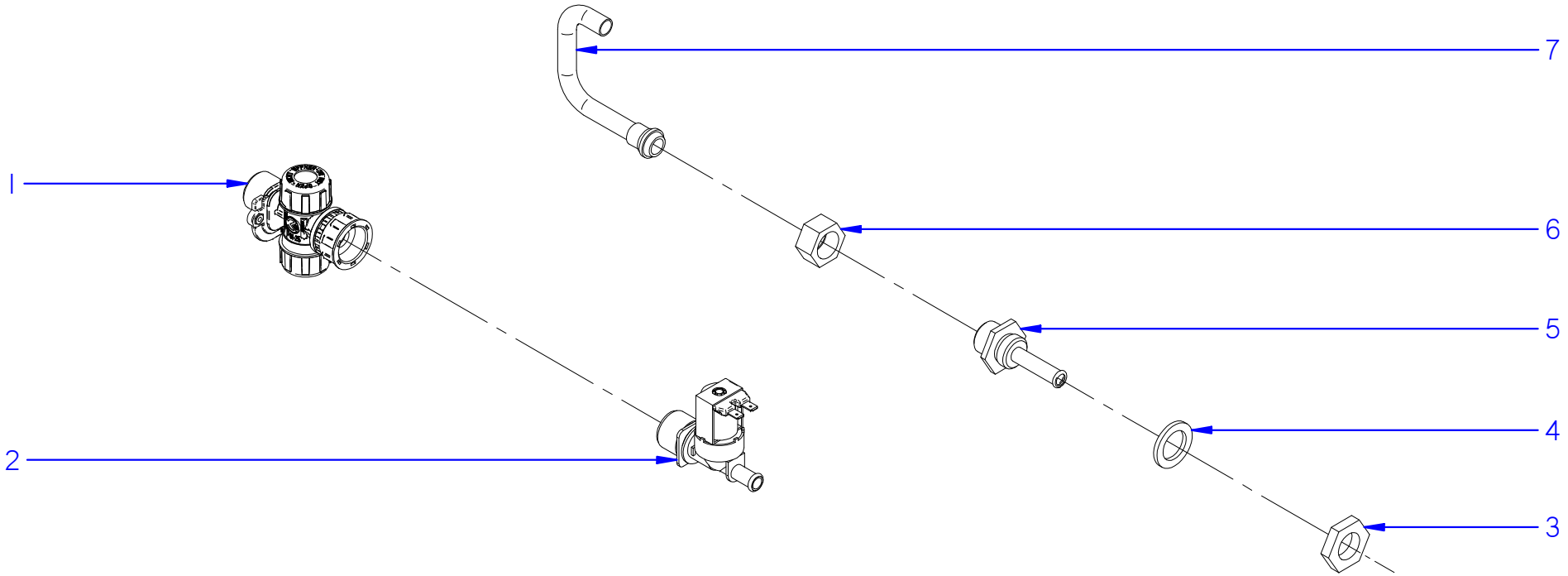

ITEM MARCADO EN COLOR = REPUESTO RECOMENDADO
COLOURED ITEM = RECOMMENDED SPARE PART

Fecha	Firma	CCO-225	Página
01-03-2018	B. Alcantara	SISTEMA DE LLENADO / FILLING SYSTEM	33

FAGOR
FAGOR INDUSTRIAL

APARATO / APPLIANCE	LAVAVAJILLAS / DISHWASHER	ZONA / ZONE	SISTEMA DE LLENADO / FILLING SYSTEM

ITEM	CODIGO REFERENCE	DENOMINACIÓN	DENOMINATION	CCO-225 CW 230V	CCO-225 HW 230V	CCO-225 ECO 230V	CCO-225 CW 400V	CCO-225 HW 400V	CCO-225 ECO 400V							RECOMENDADOS RECOMMENDED	ELIMINADO ELIMINATED	INTRODUCIDO INTRODUCED	NOTAS / NOTES
1	12163937	FILTRO E.V. con A.R. COMPLETO	COMPLETE E.V. FILTER with A.R.	1	1	1	1	1	1										
2	12025161	ELECTROVÁLVULA 230V AC 50/60Hz 1vía	ELECTROVALVE 230V AC 50/60Hz 1way	1	1	1	1	1	1							X			
3	12007871	TUERCA HEXAG. Lat. 5/8" DIN934	HEXAGONAL NUT Lat. G 5/8" DIN934	1	1	1	1	1	1										
4	12009947	JUNTA 32x21x3	SEAL 32x21x3	1	1	1	1	1	1							X			
5	12025020	PASAMUROS ACLARADO	RINSING BUSHING	1	1	1	1	1	1										
6	12009756	TUERCA ESPECIAL LATÓN Cr G 5/8"	SPECIAL BRASS Cr.NUT G 5/8"	1	1	1	1	1	1										
7	12038953	CONDUCTO LLENADO COMPLETO	COMPLETE FILLING PIPE	1	1	1	1	1	1										

ACCIONADORES DE LAVADO-ACLARADO / WASHING-RINSING ACTUATORS
(páginas 35-36 / pages 35-36)

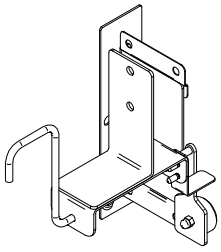

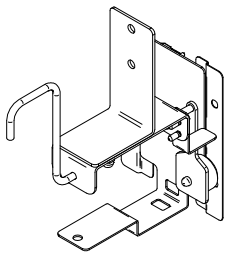

FAGOR

FAGOR INDUSTRIAL

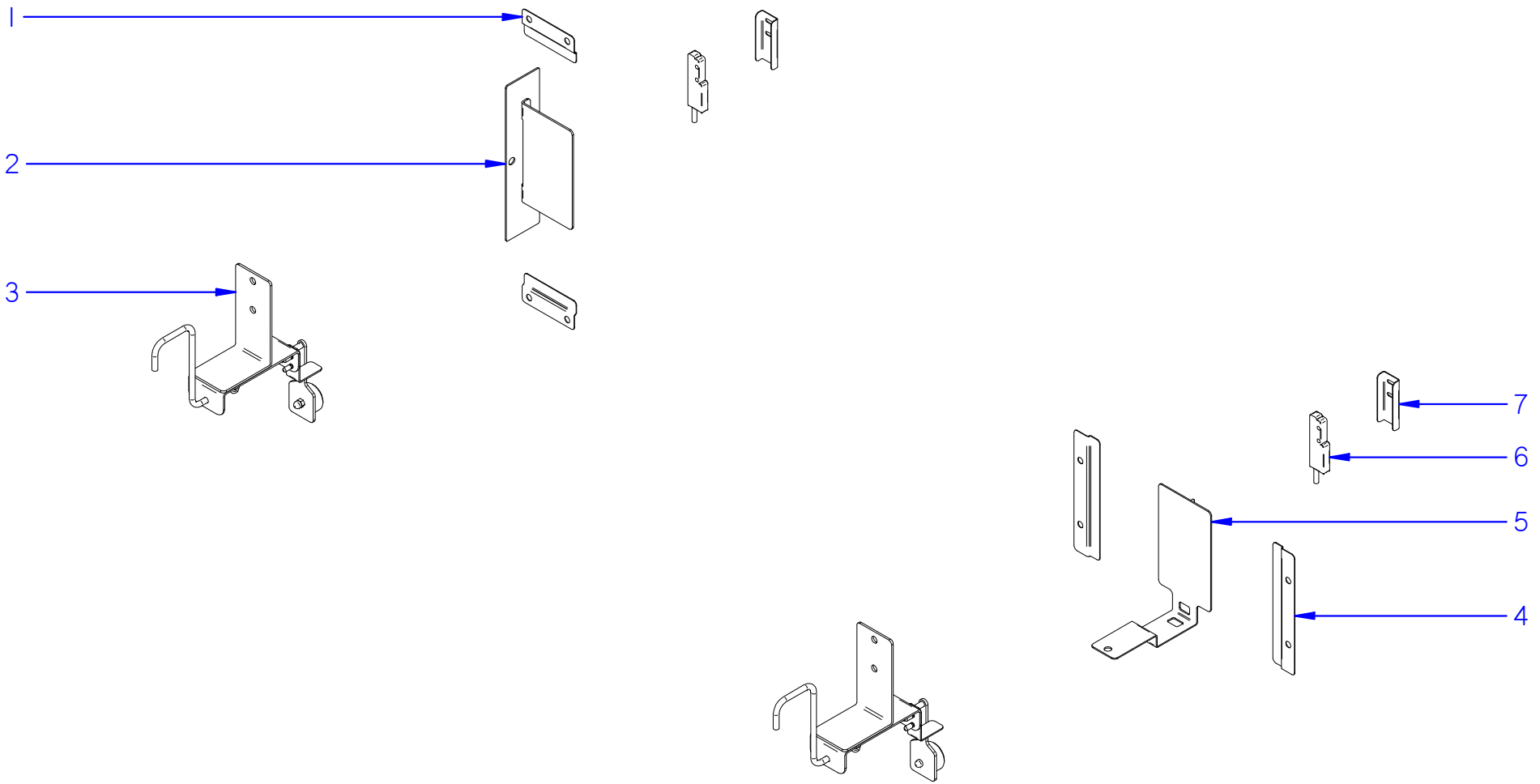

ITEM MARCADO EN COLOR = REPUESTO RECOMENDADO
COLOURED ITEM = RECOMMENDED SPARE PART

Fecha	Firma	CCO-225	Página
01-03-2018	B. Alcantara	ACCIONADORES DE LAVADO-ACLARADO / WASHING-RINSING ACTUATORS	35

FAGOR
FAGOR INDUSTRIAL

APARATO / APPLIANCE	LAVAVAJILLAS / DISHWASHER	ZONA / ZONE	ACCIONADORES DE LAVADO-ACLARADO / WASHING-RINSING ACTUATORS

ITEM	CODIGO REFERENCE	DENOMINACIÓN	DENOMINATION	CCO-225 CW 230V	CCO-225 HW 230V	CCO-225 ECO 230V	CCO-225 CW 400V	CCO-225 HW 400V	CCO-225 ECO 400V							RECOMENDADOS RECOMMENDED	ELIMINADO ELIMINATED	INTRODUCIDO INTRODUCED	NOTAS / NOTES
1	12164547	GUÍA MICRO LAVADO MODULAR	MODULAR MICRO-WASHING GUIDE	2	2	2	2	2	2										
2	12164568	SOP. MICRO LAVADO MODULAR IZQDO.	LEFT MODUL. MICRO-WASHING SUPP.	1	1	1	1	1	1										solo versión izquierda / only left version
	12164566	SOP. MICRO LAVADO MODULAR DCHO.	RIGHT MODUL. MICRO-WASHING SUPP.	1	1	1	1	1	1										solo versión derecha / only right version
3	12155437	CONJUNTO ACCIONADOR IZQDO.	LEFT ACTUATOR ASSEMBLY	2	2	2	2	2	2										solo versión izquierda / only left version
	12155438	CONJUNTO ACCIONADOR DCHO.	RIGHT ACTUATOR ASSEMBLY	2	2	2	2	2	2										solo versión derecha / only right version
4	12163377	GUÍA MICRO COMPACTO	COMPACT MICRO GUIDE	2	2	2	2	2	2										
5	12164365	SOP. MICRO ACLARADO MODUL. IZQDO.	LEFT MODULE MICRO-RINSING SUPP.	1	1	1	1	1	1										solo versión izquierda / only left version
	12164364	SOP. MICRO ACLARADO MODUL. DCHO.	RIGHT MODULE MICRO-RINSING SUPP.	1	1	1	1	1	1										solo versión derecha / only right version
6	12024560	INTERRUPTOR 0.4A 1vía 1pos MAGNÉTICO	MAGNETIC SWITCH 0.4A 1way 1pos	2	2	2	2	2	2										
7	12001974	SUJECIÓN INTERRUPTOR	SWITCH FASTENING	2	2	2	2	2	2										

CORTINAS / CURTAINS
(páginas 37-38 / pages 37-38)

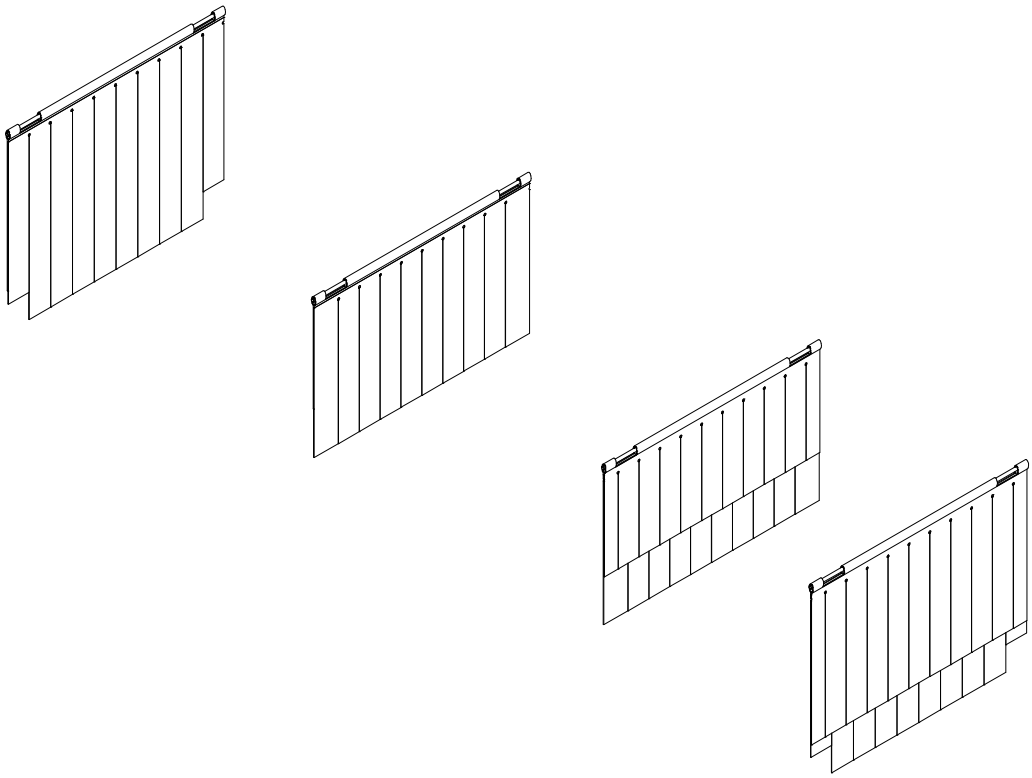

FAGOR INDUSTRIAL

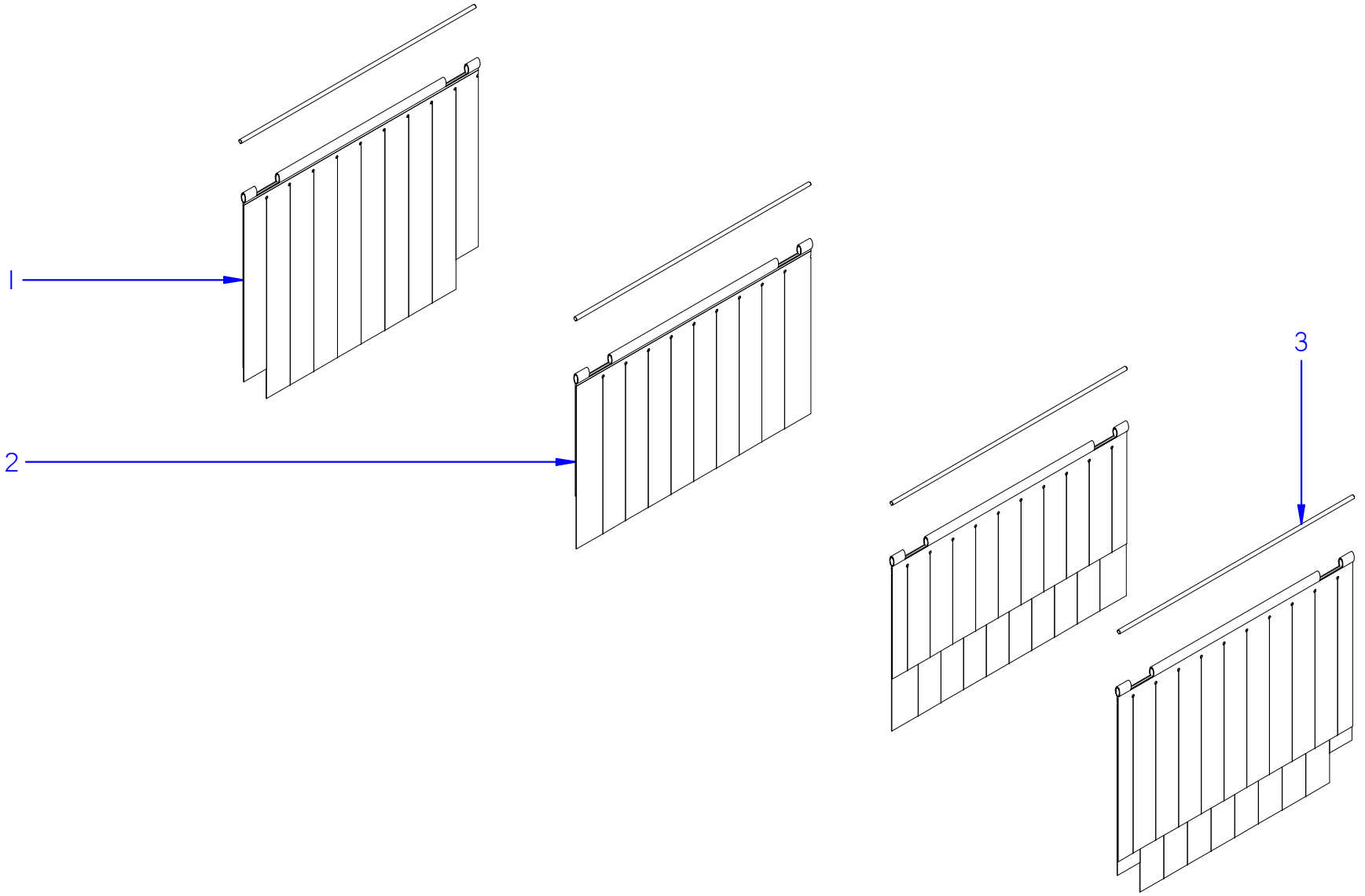

ITEM MARCADO EN COLOR = REPUESTO RECOMENDADO
COLOURED ITEM = RECOMMENDED SPARE PART

Fecha	Firma	CCO-225	Página
01-03-2018	B. Alcantara	CORTINAS / CURTAINS	37

FAGOR
FAGOR INDUSTRIAL

APARATO / APPLIANCE	LAVAVAJILLAS / DISHWASHER	ZONA / ZONE	CORTINAS / CURTAINS

ITEM	CODIGO REFERENCE	DENOMINACIÓN	DENOMINATION	CCO-225 CW 230V	CCO-225 HW 230V	CCO-225 ECO 230V	CCO-225 CW 400V	CCO-225 HW 400V	CCO-225 ECO 400V							RECOMENDADOS RECOMMENDED	ELIMINADO ELIMINATED	INTRODUCIDO INTRODUCED	NOTAS / NOTES
1	12003743	CORTINA EXTERIOR COMPLETA	COMPLETE EXTERIOR CURTAIN	2	2	2	2	2	2							X	01/05/19		
1	12232069	CORTINA EXTERIOR	EXTERIOR CURTAIN	2	2	2	2	2	2							X		01/05/19	
2	12003701	CORTINA INTERIOR COMPLETA	COMPLETE INNER CURTAIN	2	2	2	2	2	2							X	01/05/19		
2	12232160	CORTINA INTERIOR	INNER CURTAIN	2	2	2	2	2	2							X		01/05/19	
3	12232610	EJE CORTINA	CURTAIN SHAFT	4	4	4	4	4	4									01/05/19	

CONJUNTO CALDERÍN / HEATER ASSEMBLY
(páginas 39-40 / pages 39-40)

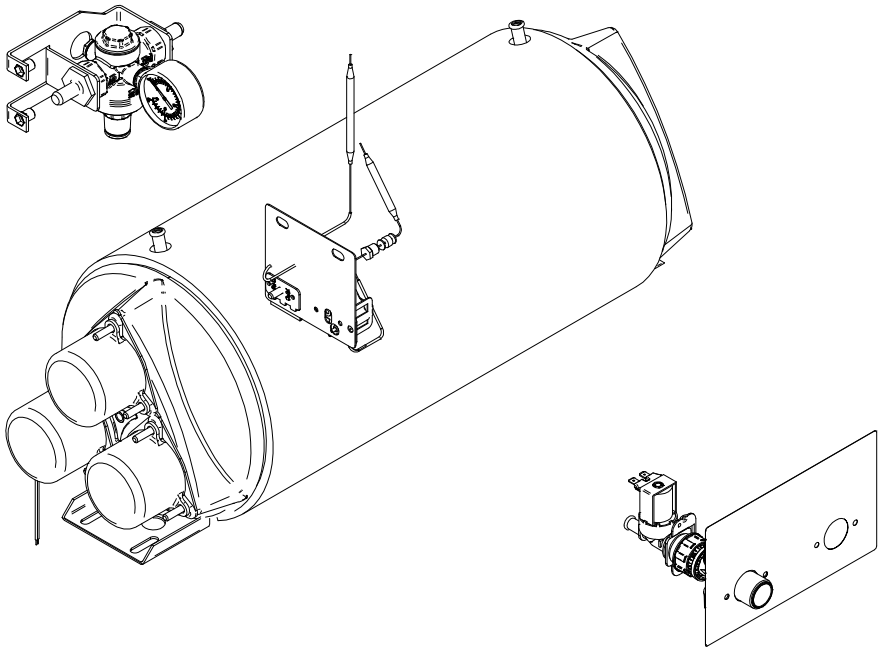

FAGOR INDUSTRIAL

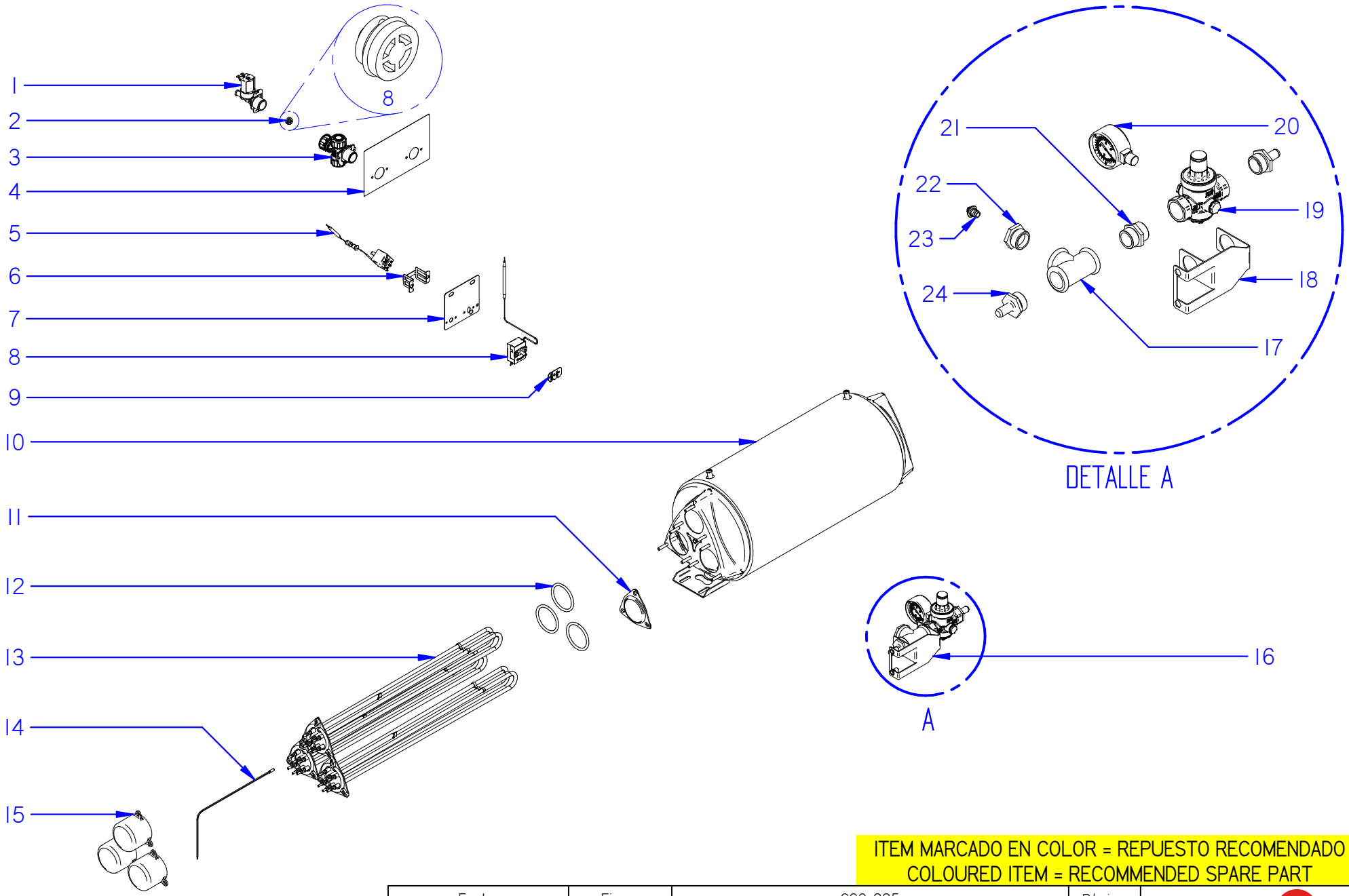

ITEM MARCADO EN COLOR = REPUESTO RECOMENDADO
COLOURED ITEM = RECOMMENDED SPARE PART

Fecha	Firma	CCO-225	Página
01-03-2018	B. Alcantara	CONJUNTO CALDERÍN / HEATER ASSEMBLY	39

FAGOR
FAGOR INDUSTRIAL

APARATO / APPLIANCE	LAVAVAJILLAS / DISHWASHER	ZONA / ZONE	CONJUNTO CALDERÍN / HEATER ASSEMBLY

ITEM	CODIGO REFERENCE	DENOMINACIÓN	DENOMINATION	CCO-225 CW 230V	CCO-225 HW 230V	CCO-225 ECO 230V	CCO-225 CW 400V	CCO-225 HW 400V	CCO-225 ECO 400V							RECOMENDADOS RECOMMENDED	ELIMINADO ELIMINATED	INTRODUCIDO INTRODUCED	NOTAS / NOTES
1	12025161	ELECTROVÁLVULA 230V AC 50/60Hz 1vía	ELECTROVALVE 230V AC 50/60Hz 1way	1	1	-	1	1	-							X			
2	12044690	REGULADOR DE CAUDAL 10L	FLOW REGULATOR 10L	1	1	-	1	1	-										
3	12163937	FILTRO E.V. con A.R. COMPLETO	COMPLETE E.V. FILTER with A.R.	1	1	-	1	1	-										
4	12164078	EMBELLECEDOR E.V. (CW)	ELECTROVALVE TRIM (CW)	1	-	-	1	-	-										
4	12164092	EMBELLECEDOR E.V. (HW)	ELECTROVALVE TRIM (HW)	-	1	-	-	1	-										
5	12023830	TERMOSTATO SEGURIDAD 125ºC	SAFETY THERMOSTAT 125ºC	1	1	-	1	1	-							X			
6	12022151	AMARRE LIMITADOR TECASA	TECASA LIMITING CLAMPING	1	1	-	1	1	-										
7	12022276	SOPORTE TERMOSTATO AC	THERMOSTAT SUPPORT AC	1	1	-	1	1	-										
8	12134992	TERMOSTATO TECASA 85ºC	TECASA THERMOSTAT 85ºC	1	1	-	1	1	-							X			
9	12047243	REGULADOR A 70ºC Tc 85ºC	REGULATOR 70ºC Tc 85ºC	1	1	-	1	1	-										
10	12172230	CALDERÍN ARRASTRE 2018 COMPLETO	COMPLETE 2018 TRAWLING HEATER	1	1	-	1	1	-										
11	12024823	BRIDA CIEGA	BLIND BRACKET	-	1	-	-	1	-										
12	12010040	JUNTA TÓRICA 67.18x56.52x5.3	O-RING 67.18x56.52x5.3	3	3	-	3	3	-							X			
13	12024214	RESISTENCIA COMPLETA 230V 9Kw	COMPLETE RESISTOR 230V 9Kw	2	1	-	2	1	-							X			
13	12024740	RESISTENCIA COMPLETA 230V 6Kw	COMPLETE RESISTOR 230V 6Kw	1	1	-	1	1	-							X			
14	12166156	CONJUNTO SONDA 10KOhmio NTC UL	PROBE ASSEMBLY 10KOhm NTC UL	1	1	-	1	1	-							X			
15	12024282	CAPERUZA RESISTENCIA	RESISTOR BONNET	3	2	-	3	2	-										
16	12168826	CONJUNTO REG. PRESIÓN MOD. COMP.	COMP. MOD. PRESSURE REG. ASSEM.	1	1	-	1	1	-										
17	12025111	T 90º 3/4	90º T 3/4	1	1	-	1	1	-										
18	12167137	SOPORTE REGULADOR PRESIÓN MODUL.	MODUL. PRESSURE REGULAT. SUPPORT	1	1	-	1	1	-										
19	12168825	REGULADOR DE PRESIÓN 0.5-6bar	PRESSURE REGULATOR 0.5-6bar	1	1	-	1	1	-							X			
20	12168605	MANÓMETRO 0-2.5bar	MANOMETER 0-2.5bar	1	1	-	1	1	-										
21	12024396	MANGUITO 3/4	CUFF 3/4	1	1	-	1	1	-										
22	12184697	REDUCCIÓN G 3/4" a G 1/8"	REDUCTOR G 3/4" to G 1/8"	1	1	-	1	1	-										
23	12185210	TAPÓN TOMA ABRILLANTADOR	POLISHER OUTLET CAP	1	1	-	1	1	-										
24	12023772	EMPALME 3/4	CONNECTION 3/4	2	2	-	2	2	-										

FAGOR

FAGOR INDUSTRIAL

CONJUNTO CUADRO ELÉCTRICO / ELECTRIC BOARD ASSEMBLY
(páginas 41-43 / pages 41-43)

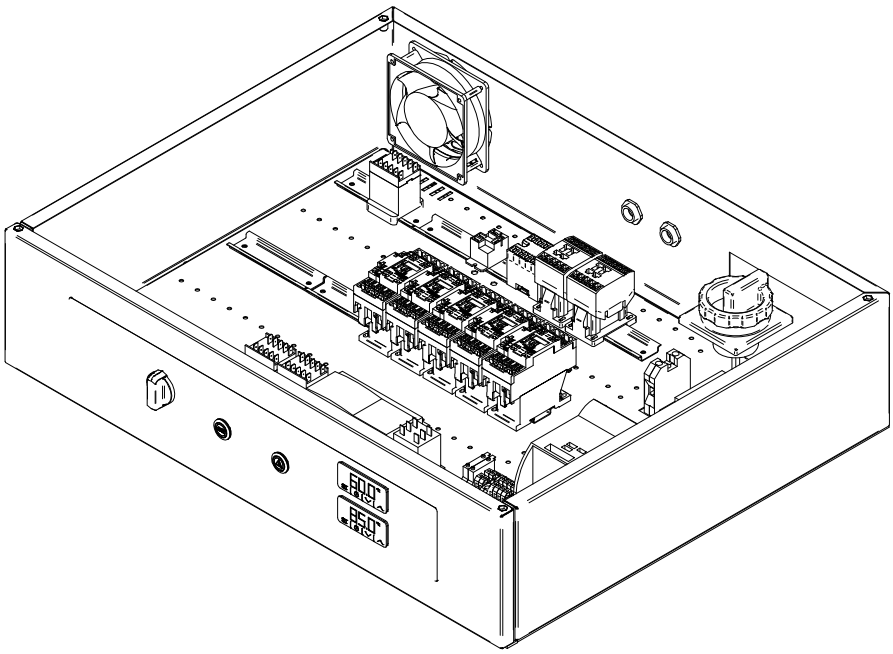

FAGOR

FAGOR INDUSTRIAL

Despiece técnico CC0-225 / Spare Parts CC0-225

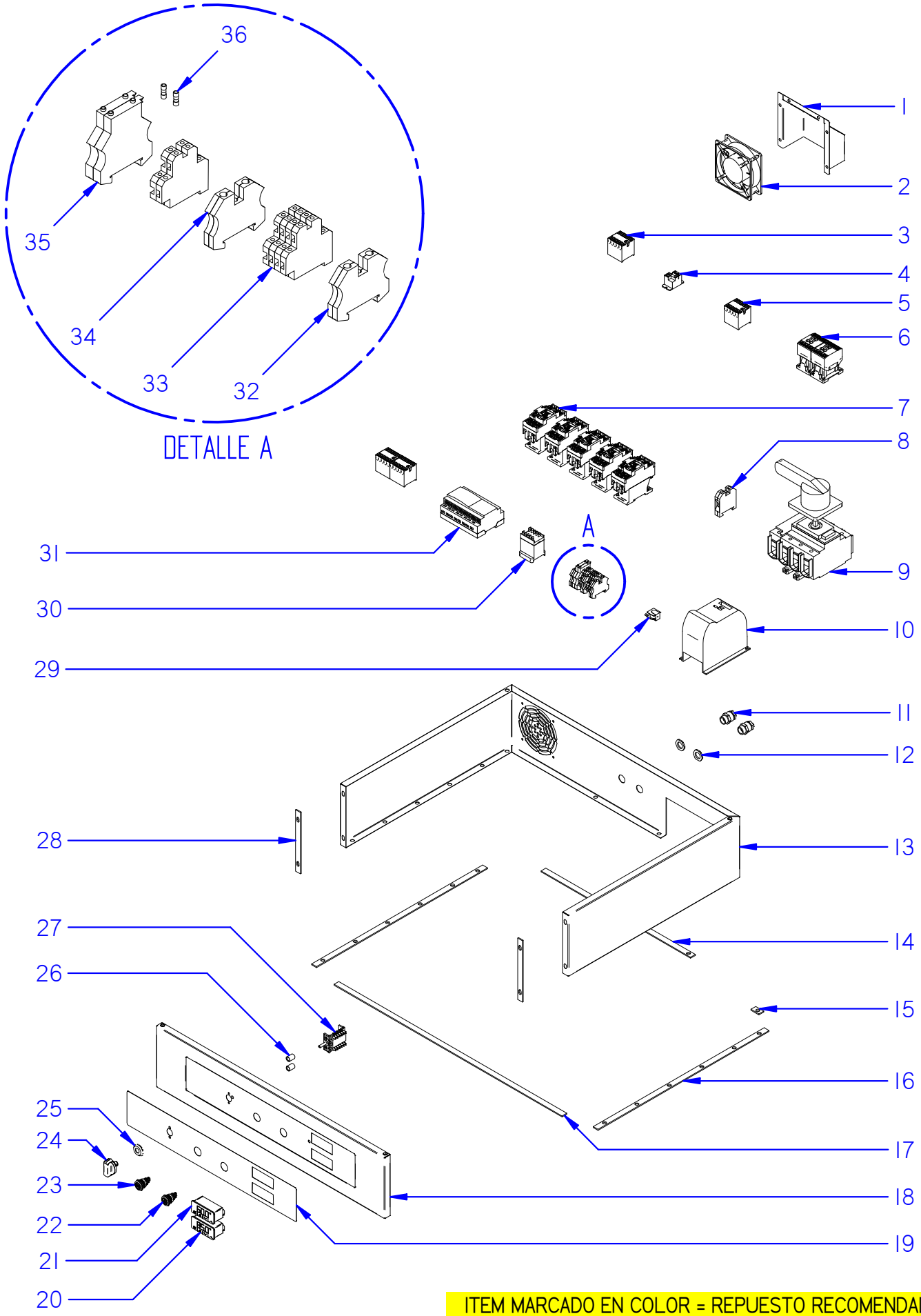

ITEM MARCADO EN COLOR = REPUESTO RECOMENDADO
COLOURED ITEM = RECOMMENDED SPARE PART

Fecha	Firma	CCO-225	Página
01-03-2018	B. Alcantara	CONJUNTO CUADRO ELÉCTRICO / ELECTRIC BOARD ASSEMBLY	41

FAGOR
FAGOR INDUSTRIAL

APARATO / APPLIANCE	LAVAVAJILLAS / DISHWASHER	ZONA / ZONE	CONJUNTO CUADRO ELÉCTRICO / ELECTRIC BOARD ASSEMBLY

ITEM	CODIGO REFERENCE	DENOMINACIÓN	DENOMINATION	CCO-225 CW 230V	CCO-225 HW 230V	CCO-225 ECO 230V	CCO-225 CW 400V	CCO-225 HW 400V	CCO-225 ECO 400V							RECOMENDADOS RECOMMENDED	ELIMINADO ELIMINATED	INTRODUCIDO INTRODUCED	NOTAS / NOTES
1	12163460	PROTECTOR VENTILADOR	FAN PROTECTOR	1	1	1	1	1	1										
2	12023862	VENTILADOR 230V AC 1N 50/60Hz 0.18Kw	FAN 230V AC 1N 50/60Hz 0.18Kw	1	1	1	1	1	1										
3	12024011	CONTACTOR 230V AC 50/60Hz 16A 4vía UL	CONTACTOR 230V AC 50/60Hz 16A 4way UL	3	3	3	3	3	3										
4	12135989	RELÉ 230V AC 50/60Hz 16A 1vía UL	RELAY 230V AC 50/60Hz 16A 1way UL	1	1	1	1	1	1										
5	12024012	CONTACTOR 230V AC 50/60Hz 16A 4vía UL	CONTACTOR 230V AC 50/60Hz 16A 4way UL	1	1	1	1	1	1										
6	12111795	CONTACTOR 230V AC 50/60Hz 20A 4vía UL	CONTACTOR 230V AC 50/60Hz 20A 4way UL	2	2	2	2	2	2										
7	12041014	CONTACTOR 230V AC 50/60Hz 40A 3vía UL	CONTACTOR 230V AC 50/60Hz 40A 3way UL	5	5	2	5	5	2										
8	12024515	BORNA TIERRA 35mm	EARTH TERMINAL 35mm	1	1	1	1	1	1										
9	12024038	INTERRUPTOR SECCI 250A 4vía 2pos UL	SWITCH SECCI 250A 4way 2pos UL	1	1	-	-	-	-										
9	12023352	INTERRUPTOR SECCI 125A 3vía 2pos UL	SWITCH SECCI 125A 3way 2pos UL	-	-	1	1	1	-										
9	12024825	INTERRUPTOR SECCI 125A 1vía 2pos UL	SWITCH SECCI 125A 1way 2pos UL	-	-	1	1	1	-										
9	12023477	INTERRUPTOR SECCI 63A 4vía 2pos UL	SWITCH SECCI 63A 4way 2pos UL	-	-	-	-	-	1										
10	12167530	VARIADOR FRECUENCIA CCO-180 CONF.	FRECUENCY VARIATOR CCO-180 CONF.	1	1	1	1	1	1							X			
11	12009223	PRENSAESTOPAS METÁLICO PG 13	METAL STUFFIN BOX PG 13	2	2	2	2	2	2										
12	12008682	TUERCA METÁLICA PG 13	METAL NUT PG 13	2	2	2	2	2	2										
13	12163579	CONJ. CUBIERTA CUADRO ELÉC. COMPL.	COMPLETE ELEC. BOARD COVER ASSEM.	1	1	1	1	1	1										
14	12163397	JUNTA POSTERIOR A CUADRO ELÉCTRICO	ELECTRIC BOARD REAR SEAL A	1	1	1	1	1	1										
15	12163395	JUNTA POSTERIOR B CUADRO ELÉCTRICO	ELECTRIC BOARD REAR SEAL B	1	1	1	1	1	1										
16	12024292	JUNTA LATERAL W CUADRO ELÉCTRICO	ELECTRIC BOARD LATERAL SEAL W	2	2	2	2	2	2										
17	12163398	JUNTA INFERIOR FRENTE CUADRO ELÉC.	ELECTRIC BOARD BOTTOM FRONT SEAL	1	1	1	1	1	1										
18	12159124	FRENTE IZQDO. CUADRO ELÉC. COMP.	COMP. LEFT ELEC. BOARD FRONTAL	1	1	1	1	1	1										solo versión izquierda / only left version
18	12164809	FRENTE DCHO. CUADRO ELÉC. COMP.	COMP. RIGHT ELEC. BOARD FRONTAL	1	1	1	1	1	1										solo versión derecha / only right version
19	12155652	ADHESIVO EMBELLECEDOR (CW-HW)	TRIM ADHESIVE (CW-HW)	1	1	-	1	1	-										
19	12158636	ADHESIVO EMBELLECEDOR (ECO)	TRIM ADHESIVE (ECO)	-	-	1	-	-	1										
20	12165870	TERM. DIGITAL EVCO + SOFT. CALDERÍN	DIGITAL EVCO TERM. + HEATER SOFTWARE	1	1	-	1	1	-							X			
21	12165943	TERM. DIGITAL EVCO + SOFT. TANQUE	DIGITAL EVCO TERM. + TANK SOFTWARE	1	1	1	1	1	1							X			
22	12166690	PULSADOR 230V AC AVISO LED NARANJA	WARNING ORANGE LED BUTTON	1	1	1	1	1	1										
23	12165896	PULSADOR 230V AC START LED BLANCO	START WHITE LED BUTTON	1	1	1	1	1	1										
24	12115972	CONJUNTO MANDO CONCEPT FAGOR	FAGOR CONCEPT CONTROL ASSEMBLY	1	1	1	1	1	1										
25	12024516	JUNTA CONMUTADOR	SWITCH SEAL	1	1	1	1	1	1										
26	12023521	CASQUILLO	CAP	2	2	2	2	2	2										

APARATO / APPLIANCE	LAVAVAJILLAS / DISHWASHER	ZONA / ZONE	CONJUNTO CUADRO ELÉCTRICO / ELECTRIC BOARD ASSEMBLY

ITEM	CODIGO REFERENCE	DENOMINACIÓN	DENOMINATION	CCO-225 CW 230V	CCO-225 HW 230V	CCO-225 ECO 230V	CCO-225 CW 400V	CCO-225 HW 400V	CCO-225 ECO 400V							RECOMENDADOS RECOMMENDED	ELIMINADO ELIMINATED	INTRODUCIDO INTRODUCED	NOTAS / NOTES
27	12159778	CONMUTADOR FUNCIÓN 16A 6vía 4pos	FUNCTIONAL SWITCH 16A 6way 4pos	1	1	1	1	1	1										
28	12024278	JUNTA FRONTAL W CUADRO ELÉCTRICO	ELECTRIC BOARD FRONTAL SEAL W	2	2	2	2	2	2										
29	12165012	BUZZER 230V AC	BUZZER 230V AC	1	1	1	1	1	1										
30	12024011	CONTACTOR 230V AC 50/60Hz 16A 4vía UL	CONTACTOR 230V AC 50/60Hz 16A 4way UL	1	1	1	1	1	1										
31	12165948	RELÉ PROG.CONFIG. 230V AC 50/60Hz	CONFIG. PROG. RELAY 230V AC 50/60Hz	1	1	1	1	1	1							X			
32	12024199	TOPE FINAL BORNA 10mm2 UL	FINAL TERMINAL 10mm2 UL	1	1	1	1	1	1										
33	12025180	REGLETA 2 PISOS 24A 2.5mm2 UL	DOUBLE POWER STRIP 24A 2.5mm2 UL	6	6	6	6	6	6										
34	12024743	BORNE TIER 10 WPE	BORNE TIER 10 WPE	1	1	1	1	1	1										
35	12025158	BORNA PORTAFUSIBLE 10A 6mm2 1vía UL	TERMINAL 10A 6mm2 1way UL	2	2	2	2	2	2										
36	12024152	FUSIBLE 10A	FUSE 10A	2	2	2	2	2	2							X			

FAGOR INDUSTRIAL

CONJUNTO SISTEMA ECO / ECO SYSTEM ASSEMBLY
(páginas 44-45 / pages 45-45)

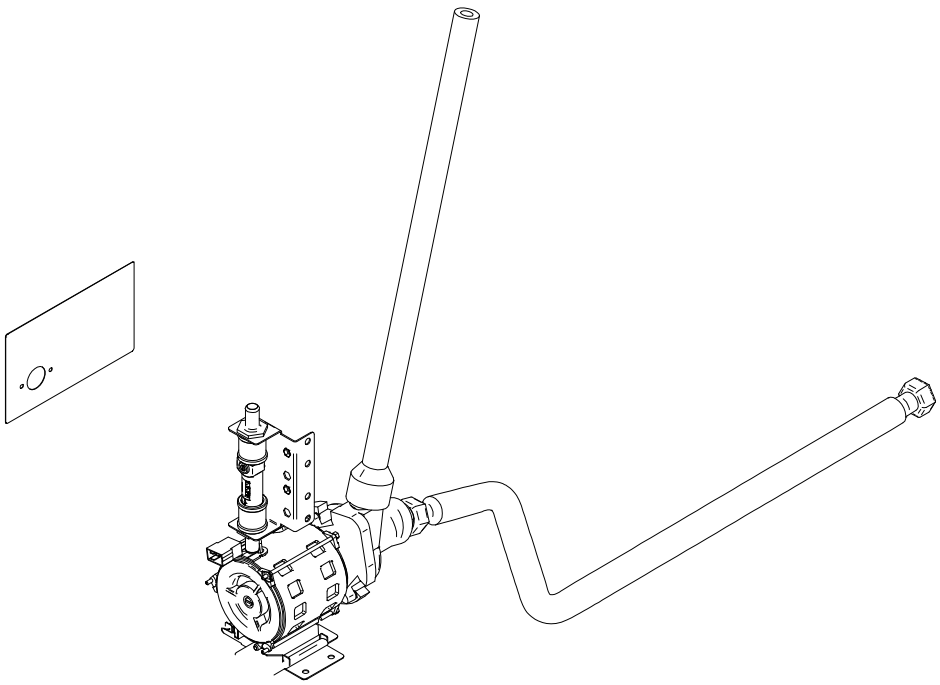

FAGOR INDUSTRIAL

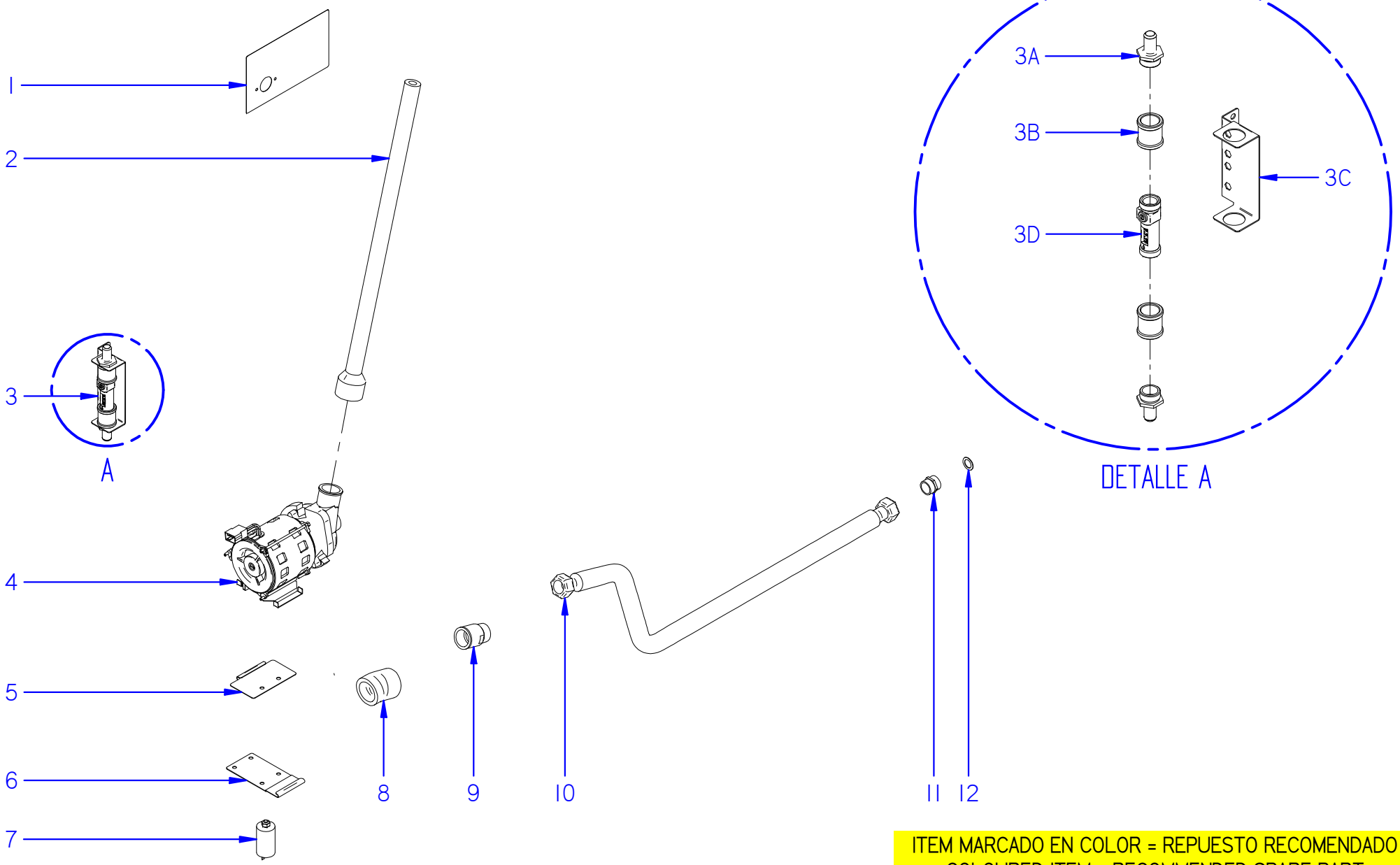

ITEM MARCADO EN COLOR = REPUESTO RECOMENDADO
COLOURED ITEM = RECOMMENDED SPARE PART

Fecha	Firma	CCO-225	Página
01-03-2018	B. Alcantara	CONJUNTO SISTEMA ECO / ECO SYSTEM ASSEMBLY	44

FAGOR
FAGOR INDUSTRIAL

APARATO / APPLIANCE	LAVAVAJILLAS / DISHWASHER	ZONA / ZONE	CONJUNTO SISTEMA ECO / ECO SYSTEM ASSEMBLY

ITEM	CODIGO REFERENCE	DENOMINACIÓN	DENOMINATION	CCO-225 CW 230V	CCO-225 HW 230V	CCO-225 ECO 230V	CCO-225 CW 400V	CCO-225 HW 400V	CCO-225 ECO 400V							RECOMENDADOS RECOMMENDED	ELIMINADO ELIMINATED	INTRODUCIDO INTRODUCED	NOTAS / NOTES
1	12164103	EMBELLECEDOR E.V. (ECO)	ELECTROVALVE TRIM (ECO)	-	-	1	-	-	1										
2	12163566	CONDUCTO IMPULSIÓN ACLARADO ECO	ECO RINSING IMPULSION PIPE	-	-	1	-	-	1										
3	12164332	CONJUNTO REGULADOR DE CAUDAL	FLOW REGULATOR ASSEMBLY	-	-	1	-	-	1										
3A	12024984	EMPALME 3/4	CONNECTION 3/4	-	-	2	-	-	2										
3B	12164310	MANGUITO LATÓN H-H 3/4" GAS	BRASS HOSE H-H 3/4" GAS	-	-	2	-	-	2										
3C	12164326	SOPORTE REGULADOR CAUDAL	FLOW REGULATOR SUPPORT	-	-	1	-	-	1										
3D	12164266	REGULADOR CAUDAL 2-8 L/min 3/4"	FLOW REGULATOR 2-8 L/min 3/4"	-	-	1	-	-	1							X			
4	12023429	MOTOBOMBA 230V AC 1N 50/60Hz 280Kw	PUMP 230V AC 1N 50/60Hz 280Kw	-	-	1	-	-	1							X			
5	12003327	AMARRE MOTOBOMBA COMPLETO	COMPLETE PUMP CLAMPING	-	-	1	-	-	1										
6	12003340	SOPORTE MOTOBOMBA COMPLETO	COMPLETE PUMP SUPPORT	-	-	1	-	-	1										
7	12024346	CONDENSADOR ELÉCTRICO 400V VDE	ELECTRIC CONDENSER 400V GREEN	-	-	1	-	-	1										
8	12023607	CODO IMPULSIÓN	IMPULSION ELBOW	-	-	1	-	-	1										
9	12024033	MANGUITO	HOSE	-	-	1	-	-	1										
10	12023858	TUBO CORRUGADO ECO	CORRUGATED PIPE ECO	-	-	2	-	-	2										
11	12023691	MANGUITO LATÓN DOBLE ROSCA	DOUBLE THREAD BRASS HOSE	-	-	1	-	-	1										
12	12010203	ARANDELA 31x21x1.5	RETAINER 31x21x1.5	-	-	4	-	-	4							X			

CONJUNTO TÚNEL DE ENTRADA / ENTRANCE TUNNEL ASSEMBLY
(páginas 46-47 / pages 46-47)

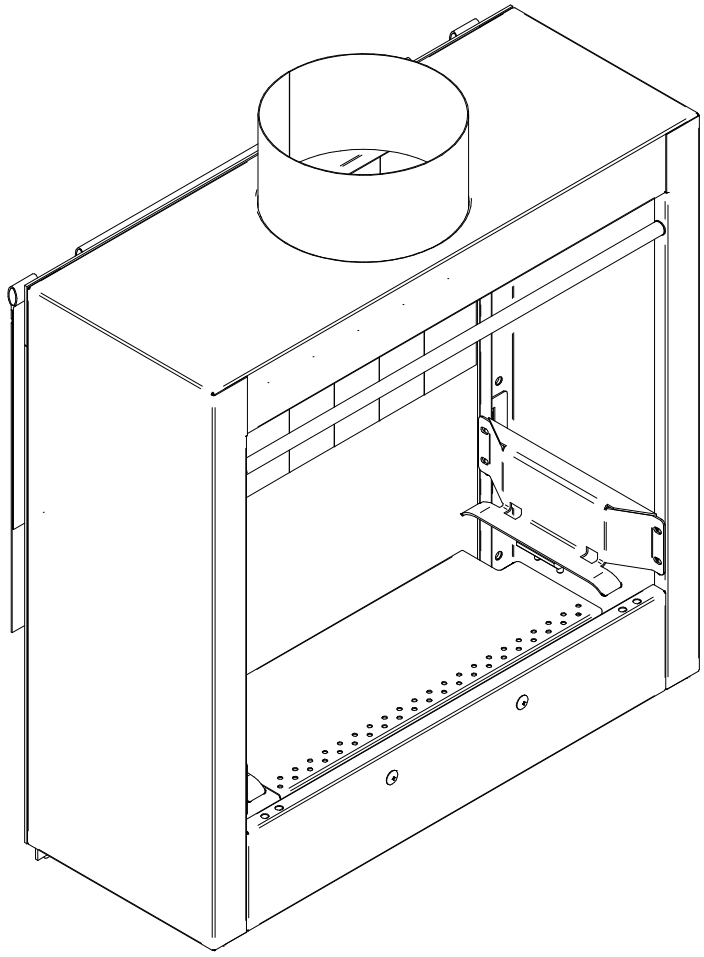

FAGOR INDUSTRIAL

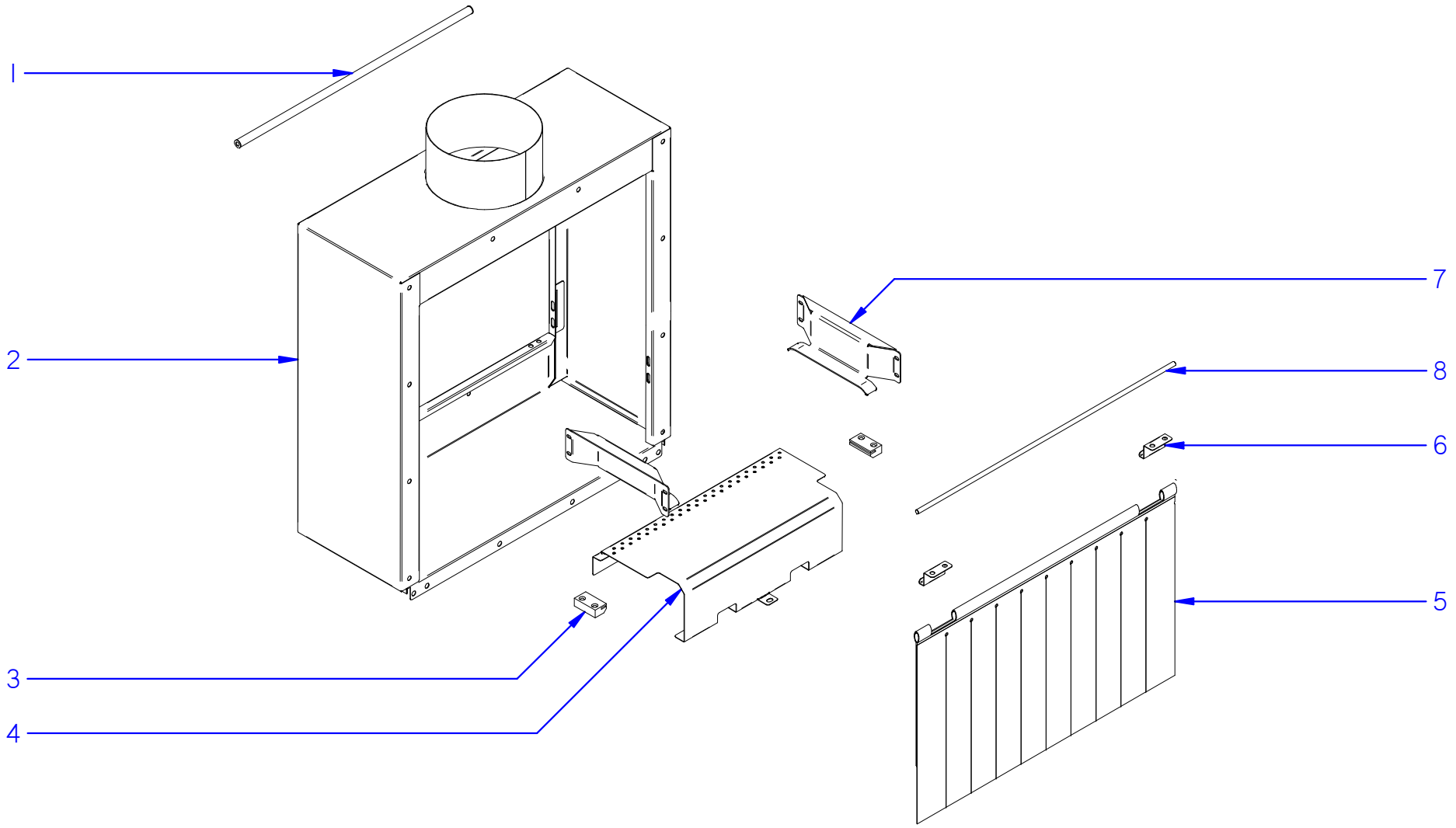

ITEM MARCADO EN COLOR = REPUESTO RECOMENDADO
COLOURED ITEM = RECOMMENDED SPARE PART

Fecha	Firma	CCO-225	Página
01-03-2018	B. Alcantara	CONJUNTO TÚNEL DE ENTRADA / ENTRANCE TUNNEL ASSEMBLY	46

FAGOR
FAGOR INDUSTRIAL

APARATO / APPLIANCE	LAVAVAJILLAS / DISHWASHER	ZONA / ZONE	CONJUNTO TÚNEL DE ENTRADA / ENTRANCE TUNNEL ASSEMBLY

ITEM	CODIGO REFERENCE	DENOMINACIÓN	DENOMINATION	CCO-225 CW 230V	CCO-225 HW 230V	CCO-225 ECO 230V	CCO-225 CW 400V	CCO-225 HW 400V	CCO-225 ECO 400V							RECOMENDADOS RECOMMENDED	ELIMINADO ELIMINATED	INTRODUCIDO INTRODUCED	NOTAS / NOTES
1	12004700	PROTECTOR SUPERIOR SOLDADO	WELDED TOP PROTECTOR	1	1	1	1	1	1										
2	12159072	TÚNEL DE ENTRADA RECTO SOLDADO	WELDED STRAIGHT ENTRANCE TUNNEL	1	1	1	1	1	1										
3	12024307	GUIAS DE DESLIZAMIENTO	SLIDING GUIDES	2	2	2	2	2	2							X			
4	12165750	PROTECTOR ANTIATRAPAMIENTO COMPA.	COMPACT SAFETY PROTECTOR	1	1	1	1	1	1										
5	12003701	CORTINA INTERIOR COMPACTO	COMPACT INNER CURTAIN	1	1	1	1	1	1							X	01/05/19		
5	12232160	CORTINA INTERIOR	INNER CURTAIN	1	1	1	1	1	1							X		01/05/19	
6	12022737	SUJECIÓN CORTINA	CURTAIN FASTENING	2	2	2	2	2	2								01/05/19		
6	12232613	SOPORTE CORTINA	CURTAIN FASTENING	2	2	2	2	2	2									01/05/19	
7	12004665	GUÍA ENTRADA-SALIDA COMPLETA	COMPLETE ENTRANCE-EXIT GUIDE	2	2	2	2	2	2										
8	12232610	EJE CORTINA	CURTAIN SHAFT	1	1	1	1	1	1									01/05/19	

VARIOS / MISCELLANEOUS
(página 48 / page 48)

FAGOR INDUSTRIAL

APARATO / APPLIANCE	LAVAVAJILLAS / DISHWASHER	ZONA / ZONE	VARIOS / MISCELLANEOUS

ITEM	CODIGO REFERENCE	DENOMINACIÓN	DENOMINATION	CCO-225 CW 230V	CCO-225 HW 230V	CCO-225 ECO 230V	CCO-225 CW 400V	CCO-225 HW 400V	CCO-225 ECO 400V							RECOMENDADOS RECOMMENDED	ELIMINADO ELIMINATED	INTRODUCIDO INTRODUCED	NOTAS / NOTES
	12171667	FOLLETO LAVAVAJILLAS MODULAR	MODULAR DISHWASHER LEAFLET	1	1	1	1	1	1										
	12172699	INSTALACIÓN ELÉCTRICA MODULAR	MODULAR ELECTRIC INSTALLATION	1	1	1	1	1	1										
	12165936	CABLEADO MOTOR ARRASTRE	TRAWLING PUMP WIRING	1	1	1	1	1	1										
	12173666	CABLEADO MODULAR CCO-225	CCO-225 MODULAR WIRING	1	1	1	1	1	1										
	12165965	CABLEADO PROLONGADOR SONDA NTC	NTC PROBE EXTENDED WIRING	2	2	1	2	2	1										
	12172929	CABLEADO CALDERÍN COMPLETO	COMPLETE HEATER WIRING	1	1	-	1	1	-										
	12024527	CABLEADO ECO	ECO WIRING	-	-	1	-	-	1										
	12024176	MICRO FIN DE CARRERA	OVERTRAVEL SWITCH	1	1	1	1	1	1										
	12025011	CESTILLO BASE CT-10	BASE BASKET CT-10	2	2	2	2	2	2										
	12008851	CESTILLO CUBIERTOS	CUTLERY BASKET	1	1	1	1	1	1										
	12024990	CESTILLO PLATOS CP-16-18	PLATE BASKET CP-16-18	2	2	2	2	2	2										
	12024953	CESTILLO CV-16-105	GLASS BASKET CV-16-105	1	1	1	1	1	1										

REPUESTOS RECOMENDADOS / RECOMMENDED SPARE PARTS
(páginas 49-51 / pages 49-51)

FAGOR INDUSTRIAL

APARATO / APPLIANCE **LAVAVAJILLAS / DISHWASHER**

ZONA / ZONE **REPUESTOS RECOMENDADOS / RECOMMENDED SPARE PARTS**

ITEM	CODIGO REFERENCE	DENOMINACIÓN	DENOMINATION	CCO-225 CW 230V	CCO-225 HW 230V	CCO-225 ECO 230V	CCO-225 CW 400V	CCO-225 HW 400V	CCO-225 ECO 400V								ELIMINADO ELIMINATED	INTRODUCIDO INTRODUCED	ZONA / ZONE
3	12009939	ARANDELA 70x48x1.5	RETAINER 70x48x1.5	2	2	2	2	2	2										estructura - cubas / structure - cubes
19	12024689	RESORTE FUERZA CONSTANTE	CONTANT FORCE SPRING	1	1	1	1	1	1										componentes caja prelavado / prewashing box parts
19	12024877	RESORTE FUERZA CONSTANTE	CONTANT FORCE SPRING	1	1	1	1	1	1										componentes caja lavado / washing box parts
9	12271045	RESISTENCIA 5kW	HEATING ELEMENT 5kW	1	1	1	1	1	1										componentes caja preaclarado / prerinsing box parts
10	12010040	JUNTA TÓRICA 67.18x56.52x5.3	O-RING 67.18x56.52x5.3	1	1	1	1	1	1										componentes caja preaclarado / prerinsing box parts
17	12024689	RESORTE FUERZA CONSTANTE	CONTANT FORCE SPRING	1	1	1	1	1	1										componentes caja preaclarado / prerinsing box parts
18	12134992	TERMOSTATO TECASA 85ºC	TECA THERMOSTAT 85ºC	1	1	1	1	1	1										componentes caja preaclarado / prerinsing box parts
22	12023854	PRESOSTATO 3.5-5bar SIMPLE	SIMPLE PRESSURE GAUGE 3.5-5bar	1	1	1	1	1	1										componentes caja preaclarado / prerinsing box parts
24	12009873	JUNTA TÓRICA 16.01x10.77x2.62	O-RING 16.01x10.77x2.62	3	3	3	3	3	3										componentes caja preaclarado / prerinsing box parts
29	12023830	TERMOSTATO SEGURIDAD 125ºC	SAFETY THERMOSTAT 125ºC	1	1	1	1	1	1										componentes caja preaclarado / prerinsing box parts
32	12163686	TOBERA ACLARADO ARRASTRE	TRAWLING RINSING NOZZLE	8	8	8	8	8	8										componentes caja preaclarado / prerinsing box parts
38	12009817	JUNTA ESPECIAL 2012592	SPECIAL SEAL 2012592	1	1	1	1	1	1										componentes caja preaclarado / prerinsing box parts
40	12010028	JUNTA 45x35x2	SEAL 45x35x2	1	1	1	1	1	1										componentes caja preaclarado / prerinsing box parts
47	12009939	ARANDELA 70x48x1.5	RETAINER 70x48x1.5	2	2	2	2	2	2										componentes caja preaclarado / prerinsing box parts
51	12009947	JUNTA 32x21x3	SEAL 32x21x3	2	2	2	2	2	2										componentes caja preaclarado / prerinsing box parts
54	12010234	JUNTA TÓRICA 12.29x19.35x3.53	O-RING 12.29x19.35x3.53	2	2	2	2	2	2										componentes caja preaclarado / prerinsing box parts
1	12023855	PRESOSTATO 4-20bar SIMPLE	SIMPLE PRESSURE GAUGE 4-20bar	1	1	1	1	1	1										componentes cuba prelavado / prewashing cube parts
4	12010165	JUNTA TÓRICA 36.17x41.41x2.6	O-RING 36.17x41.41x2.6	1	1	1	1	1	1										componentes cuba prelavado / prewashing cube parts
6	12009937	ARANDELA 72x56x2	RETAINER 72x56x2	1	1	1	1	1	1										componentes cuba prelavado / prewashing cube parts
12	12009873	JUNTA TÓRICA 16.01x10.77x2.62	O-RING 16.01x10.77x2.62	3	3	3	3	3	3										componentes cuba prelavado / prewashing cube parts
15	12009960	ARANDELA 60x44x2	RETAINER 60x44x2	4	4	4	4	4	4										componentes cuba prelavado / prewashing cube parts
21	12010172	JUNTA TÓRICA 43.01x37.77x2.62	O-RING 43.01x37.77x2.62	2	2	2	2	2	2										componentes cuba prelavado / prewashing cube parts
3	12023830	TERMOSTATO SEGURIDAD 125ºC	SAFETY THERMOSTAT 125ºC	1	1	1	1	1	1										componentes cuba lavado / washing cube parts
4	12023855	PRESOSTATO 4-20bar SIMPLE	SIMPLE PRESSURE GAUGE 4-20bar	1	1	1	1	1	1										componentes cuba lavado / washing cube parts
7	12010040	JUNTA TÓRICA 67.18x56.52x5.3	O-RING 67.18x56.52x5.3	2	2	2	2	2	2										componentes cuba lavado / washing cube parts
8	12271044	RESISTENCIA 6kW	HEATING ELEMENT 6kW	2	2	2	2	2	2										componentes cuba lavado / washing cube parts
9	12166156	CONJUNTO SONDA 10KOhmio NTC UL	PROBE ASSEMBLY 10KOhm NTC UL	1	1	1	1	1	1										componentes cuba lavado / washing cube parts
12	12010260	JUNTA 18x12.5x1.5	SEAL 18x12.5x1.5	4	4	4	4	4	4										componentes cuba lavado / washing cube parts
17	12010165	JUNTA TÓRICA 36.17x41.41x2.6	O-RING 36.17x41.41x2.6	1	1	1	1	1	1										componentes cuba lavado / washing cube parts
22	12009873	JUNTA TÓRICA 16.01x10.77x2.62	O-RING 16.01x10.77x2.62	3	3	3	3	3	3										componentes cuba lavado / washing cube parts
26	12009936	ARANDELA 56x39x1	RETAINER 56x39x1	1	1	1	1	1	1										componentes cuba lavado / washing cube parts

FAGOR INDUSTRIAL

APARATO / APPLIANCE **LAVAVAJILLAS / DISHWASHER** **ZONA / ZONE** **REPUESTOS RECOMENDADOS / RECOMMENDED SPARE PARTS**

ITEM	CODIGO REFERENCE	DENOMINACIÓN	DENOMINATION	CCO-225 CW 230V	CCO-225 HW 230V	CCO-225 ECO 230V	CCO-225 CW 400V	CCO-225 HW 400V	CCO-225 ECO 400V								ELIMINADO ELIMINATED	INTRODUCIDO INTRODUCED	ZONA / ZONE
1	12024307	GUIAS DE DESLIZAMIENTO	SLIDING GUIDES	12	12	12	12	12	12										guías de lavado / washing guides
1	12004954	DISTRIBUIDOR PRELAVADO IZQDO. COMP.	COMP. PREWASHING LEFT DISTRIBUTOR	1	1	1	1	1	1										sistema de prelavado / prewashing system
4	12010176	JUNTA TÓRICA 33x 27x3	O-RING 33x27x3	6	6	6	6	6	6										sistema de prelavado / prewashing system
8	12043287	MOTOBOMBA 230V AC 50Hz 590W	PUMP 230V AC 50Hz 590W	2	2	2	2	2	2										sistema de prelavado / prewashing system
8	12102834	MOTOBOMBA 230V AC 60Hz 590W	PUMP 230V AC 60Hz 590W	2	2	2	2	2	2										sistema de prelavado / prewashing system
17	12171531	JUNTA TÓRICA Ø47x3	O-RING Ø47x3	1	1	1	1	1	1										sistema de prelavado / prewashing system
1	12004952	DISTRIBUIDOR LAVADO COMPLETO	COMPLETE WASHING DISTRIBUTOR	2	2	2	2	2	2										sistema de lavado / washing system
3	12010118	JUNTA TÓRICA 47.22x54.28x3.53	O-RING 47.22x54.28x3.53	2	2	2	2	2	2										sistema de lavado / washing system
5	12010176	JUNTA TÓRICA 33x 27x3	O-RING 33x 27x3	10	10	10	10	10	10										sistema de lavado / washing system
7	12024812	MOTOBOMBA 400V AC 3N 50Hz 2.200Kw	PUMP 400V AC 3N 50Hz 2.200Kw	1	1	1	1	1	1										sistema de lavado / washing system
7	12024456	MOTOBOMBA 400V AC 3N 60Hz 2.200Kw	PUMP 400V AC 3N 60Hz 2.200Kw	1	1	1	1	1	1										sistema de lavado / washing system
10	12023571	ARANDELA 92x66x2	RETAINER 92x66x2	1	1	1	1	1	1										sistema de lavado / washing system
16	12010040	JUNTA TÓRICA 67.18x56.52x5.3	O-RING 67.18x56.52x5.3	1	1	1	1	1	1										sistema de lavado / washing system
18	12010184	JUNTA TÓRICA 57.31x52.07x2.62	O-RING 57.31x52.07x2.62	3	3	3	3	3	3										sistema de lavado / washing system
2A	12024644	CASQUILLO	CAP	1	1	1	1	1	1										sistema de arrastre / trawling system
3	12158628	MOTORREDUCTOR 400V 0.25Kw 1vel	MOTOREDUCER 400V 0.25Kw 1Speed	1	1	1	1	1	1										sistema de arrastre / trawling system
2I	12009995	JUNTA TÓRICA 105.28x94.62	O-RING 105.28x94.62	1	1	1	1	1	1										sistema de arrastre / trawling system
6	12024696	MICRORUPTOR PUERTA	DOOR MICROSWITCH	1	1	1	1	1	1										sistema de arrastre / trawling system
4	12023568	TOBERA PREACLARADO	PRERINSING NOZZLE	12	12	12	12	12	12										sistema de preaclarado / prerinsing system
7	12023429	MOTOBOMBA 230V AC 1N 50/60Hz 280Kw	PUMP 230V AC 1N 50/60Hz 280Kw	1	1	1	1	1	1										sistema de preaclarado / prerinsing system
13	12009947	JUNTA 32x21x3	SEAL 32x21x3	1	1	1	1	1	1										sistema de preaclarado / prerinsing system
15	12010234	JUNTA TÓRICA 12.29x19x35x3.53	O-RING 12.29x19x35x3.53	2	2	2	2	2	2										sistema de preaclarado / prerinsing system
2	12025161	ELECTROVÁLVULA 230V AC 50/60Hz 1vía	ELECTROVALVE 230V AC 50/60Hz 1way	1	1	1	1	1	1										sistema de llenado / filling system
4	12009947	JUNTA 32x21x3	SEAL 32x21x3	1	1	1	1	1	1										sistema de llenado / filling system
1	12232069	CORTINA EXTERIOR	EXTERIOR CURTAIN	2	2	2	2	2	2										cortinas / curtains
2	12232160	CORTINA INTERIOR	INNER CURTAIN	2	2	2	2	2	2										cortinas / curtains
1	12025161	ELECTROVÁLVULA 230V AC 50/60Hz 1vía	ELECTROVALVE 230V AC 50/60Hz 1way	1	1	-	1	1	-										conjunto calderín / heater assembly
5	12023830	TERMOSTATO SEGURIDAD 125ºC	SAFETY THERMOSTAT 125ºC	1	1	-	1	1	-										conjunto calderín / heater assembly

FAGOR INDUSTRIAL

APARATO / APPLIANCE	LAVAVAJILLAS / DISHWASHER	ZONA / ZONE	REPUESTOS RECOMENDADOS / RECOMMENDED SPARE PARTS

ITEM	CODIGO REFERENCE	DENOMINACIÓN	DENOMINATION	CCO-225 CW 230V	CCO-225 HW 230V	CCO-225 ECO 230V	CCO-225 CW 400V	CCO-225 HW 400V	CCO-225 ECO 400V								ELIMINADO ELIMINATED	INTRODUCIDO INTRODUCED	ZONA / ZONE
8	12134992	TERMOSTATO TECASA 85ºC	TECASA THERMOSTAT 85ºC	1	1	-	1	1	-										conjunto calderín / heater assembly
9	12047243	REGULADOR A 70ºC Tc 85ºC	REGULATOR 70ºC Tc 85ºC	1	1	-	1	1	-										conjunto calderín / heater assembly
12	12010040	JUNTA TÓRICA 67.18x56.52x5.3	O-RING 67.18x56.52x5.3	3	3	-	3	3	-										conjunto calderín / heater assembly
13	12024214	RESISTENCIA COMPLETA 230V 9Kw	COMPLETE RESISTOR 230V 9Kw	2	1	-	2	1	-										conjunto calderín / heater assembly
13	12024740	RESISTENCIA COMPLETA 230V 6Kw	COMPLETE RESISTOR 230V 6Kw	1	1	-	1	1	-										conjunto calderín / heater assembly
14	12166156	CONJUNTO SONDA 10KOhmio NTC UL	PROBE ASSEMBLY 10KOhm NTC UL	1	1	-	1	1	-										conjunto calderín / heater assembly
19	12168825	REGULADOR DE PRESIÓN 0.5-6bar	PRESSURE REGULATOR 0.5-6bar	1	1	-	1	1	-										conjunto calderín / heater assembly
10	12167530	VARIADOR FRECUENCIA CCO-180 CONF.	FRECUENCY VARIATOR CCO-180 CONF.	1	1	1	1	1	1										conjunto cuadro eléctrico / electric board assembly
20	12165870	TERM. DIGITAL EVCO + SOFT. CALDERÍN	DIGITAL EVCO TERM. + HEATER SOFTWARE	1	1	-	1	1	-										conjunto cuadro eléctrico / electric board assembly
21	12165943	TERM. DIGITAL EVCO + SOFT. TANQUE	DIGITAL EVCO TERM. + TANK SOFTWARE	1	1	1	1	1	1										conjunto cuadro eléctrico / electric board assembly
31	12165948	RELÉ PROG.CONFIG. 230V AC 50/60Hz	CONFIG. PROG. RELAY 230V AC 50/60Hz	1	1	1	1	1	1										conjunto cuadro eléctrico / electric board assembly
36	12024152	FUSIBLE 10A	FUSE 10A	2	2	2	2	2	2										conjunto cuadro eléctrico / electric board assembly
3D	12164266	REGULADOR CAUDAL 2-8 L/min 3/4"	FLOW REGULATOR 2-8 L/min 3/4"	-	-	1	-	-	1										conjunto sistema eco / eco system assembly
4	12023429	MOTOBOMBA 230V AC 1N 50/60Hz 280Kw	PUMP 230V AC 1N 50/60Hz 280Kw	-	-	1	-	-	1										conjunto sistema eco / eco system assembly
12	12010203	ARANDELA 31x21x1.5	RETAINER 31x21x1.5	-	-	4	-	-	4										conjunto sistema eco / eco system assembly
3	12024307	GUIAS DE DESLIZAMIENTO	SLIDING GUIDES	2	2	2	2	2	2										conjunto túnel de entrada / entrance tunnel assembly
5	12003701	CORTINA INTERIOR COMPACTO	COMPACT INNER CURTAIN	1	1	1	1	1	1								01/05/19		conjunto túnel de entrada / entrance tunnel assembly
5	12232160	CORTINA INTERIOR	INNER CURTAIN	1	1	1	1	1	1									01/05/19	conjunto túnel de entrada / entrance tunnel assembly

FAGOR INDUSTRIAL

ESQUEMAS & LEYENDAS / SCHEMES & LEGENDS

FAGOR INDUSTRIAL

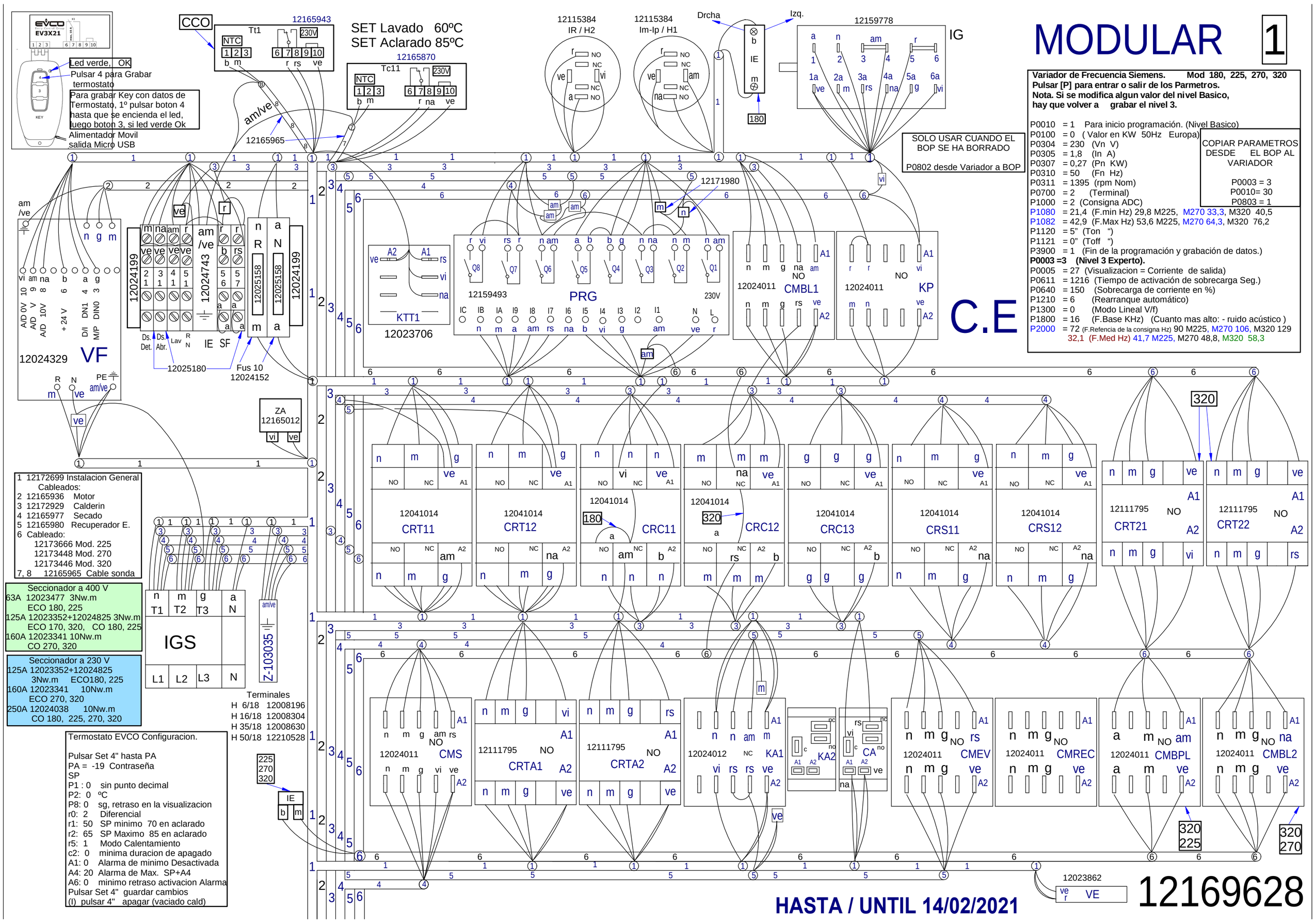

MODULAR 1
Variador de Frecuencia Siemens. Mod 180, 225, 270, 320
Pulsar [P] para entrar o salir de los Parmetros.
Nota. Si se modifica algun valor del nivel Basico,
hay que volver a grabar el nivel 3.
P0010 = 1 Para inicio programación. (Nivel Basico)
P0100 = 0 (Valor en KW 50Hz Europa)
P0304 = 230 (Vn V)
P0305 = 1,8 (In A)
P0307 = 0,27 (Pn KW)
P0310 = 50 (Fn Hz)
P0311 = 1395 (rpm Nom)
P0700 = 2 (Terminal)
P1000 = 2 (Consigna ADC)
P1080 = 21,4 (F.min Hz) 29,8 M225, M270 33,3, M320 40,5
P1082 = 42,9 (F.Max Hz) 53,6 M225, M270 64,3, M320 76,2
P1120 = 5" (Ton ")
P1121 = 0" (Toff ")
P3900 = 1 (Fin de la programación y grabación de datos.)
P0003 =3 (Nivel 3 Experto).
P0005 = 27 (Visualizacion = Corriente de salida)
P0611 = 1216 (Tiempo de activación de sobrecarga Seg.)
P0640 = 150 (Sobrecarga de corriente en %)
P1210 = 6 (Rearranque automático)
P1300 = 0 (Modo Lineal V/f)
P1800 = 16 (F.Base KHz) (Cuanto mas alto: - ruido acústico)
P2000 = 72 (F.Refencia de la consigna Hz) 90 M225, M270 106, M320 129
32,1 (F.Med Hz) 41,7 M225, M270 48,8, M320 58,3
COPIAR PARAMETROS DESDE EL BOP AL VARIADOR
P0003 = 3
P0010= 30
P0803 = 1
SOLO USAR CUANDO EL BOP SE HA BORRADO
P0802 desde Variador a BOP
SET Lavado 60ºC
SET Aclarado 85ºC
Led verde, OK
Pulsar 4 para Grabar termostato
Para grabar Key con datos de Termostato, 1º pulsar boton 4 hasta que se encienda el led, luego boton 3, si led verde Ok
Alimentador Movil salida Micro USB
CCO
12165943
Tt1
12165870
Tc11
12165965
12115384 IR / H2
12115384 Im-Ip / H1
Drcha
Izq.
12159778
IG
12171980
12024329 VF
12024199
12024743
12025158
12025180
Fus 10 12024152
KTT1 12023706
12159493 PRG
12024011 CMBL1
12024011 KP
C.E
ZA 12165012
12041014 CRT11
12041014 CRT12
12041014 CRC11
12041014 CRC12
12041014 CRC13
12041014 CRS11
12041014 CRS12
12111795 CRT21
12111795 CRT22
IGS
Z-103035
12024011 CMS
12111795 CRTA1
12111795 CRTA2
12024012 KA1
KA2
CA
12024011 CMEV
12024011 CMREC
12024011 CMBPL
12024011 CMBL2
12023862 VE
1 12172699 Instalacion General
Cableados:
2 12165936 Motor
3 12172929 Calderin
4 12165977 Secado
5 12165980 Recuperador E.
6 Cableado:
12173666 Mod. 225
12173448 Mod. 270
12173446 Mod. 320
7, 8 12165965 Cable sonda
Seccionador a 400 V
63A 12023477 3Nw.m
ECO 180, 225
125A 12023352+12024825 3Nw.m
ECO 170, 320, CO 180, 225
160A 12023341 10Nw.m
CO 270, 320
Seccionador a 230 V
125A 12023352+12024825
3Nw.m ECO180, 225
160A 12023341 10Nw.m
ECO 270, 320
250A 12024038 10Nw.m
CO 180, 225, 270, 320
Terminales
H 6/18 12008196
H 16/18 12008304
H 35/18 12008630
H 50/18 12210528
Termostato EVCO Configuracion.
Pulsar Set 4" hasta PA
PA = -19 Contraseña
SP
P1 : 0 sin punto decimal
P2: 0 ºC
P8: 0 sg, retraso en la visualizacion
r0: 2 Diferencial
r1: 50 SP minimo 70 en aclarado
r2: 65 SP Maximo 85 en aclarado
r5: 1 Modo Calentamiento
c2: 0 minima duracion de apagado
A1: 0 Alarma de minimo Desactivada
A4: 20 Alarma de Max. SP+A4
A6: 0 minimo retraso activacion Alarma
Pulsar Set 4" guardar cambios
(I) pulsar 4" apagar (vaciado cald)
HASTA / UNTIL 14/02/2021
12169628

2

MODULAR

ML1
Mod. 180, 225, 270, 320

ML2
Mod. 270, 320

MPL
Mod. 225, 320

HASTA / UNTIL 14/02/2021

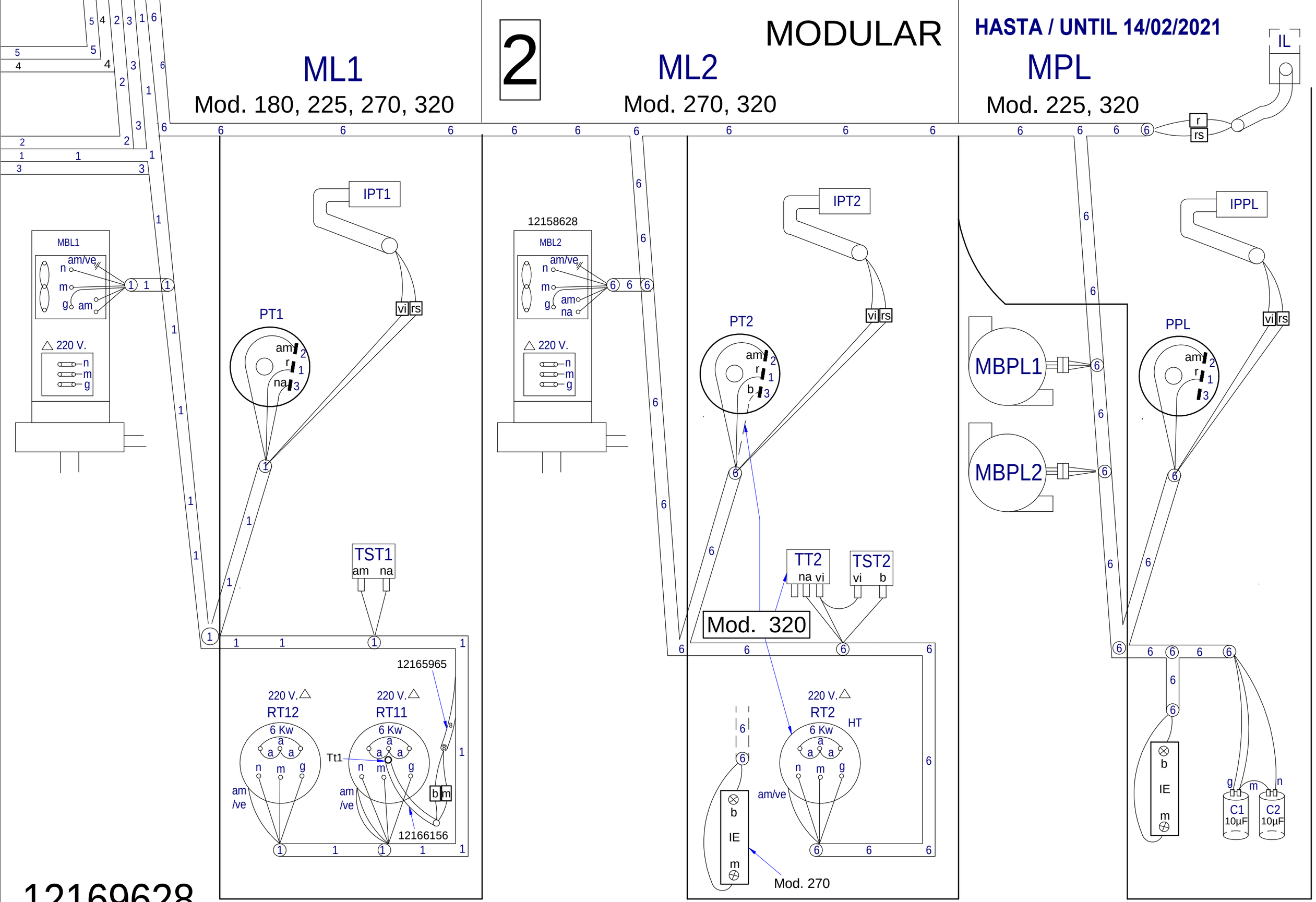

12169628

3

MODULAR

MA

Mod. 180, 225, 270, 320

HASTA / UNTIL 14/02/2021

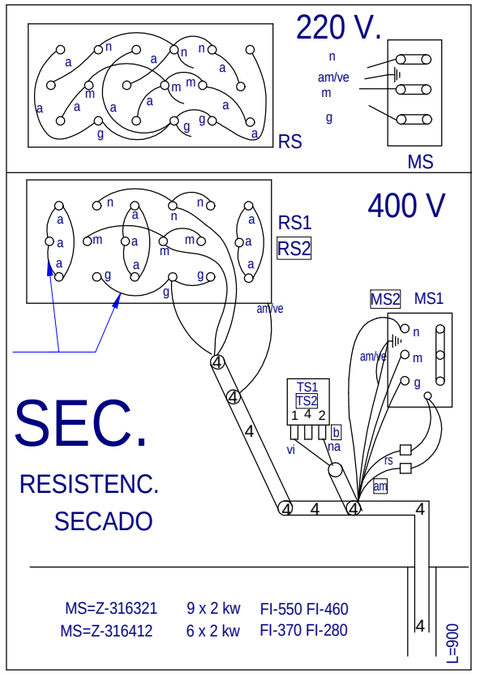

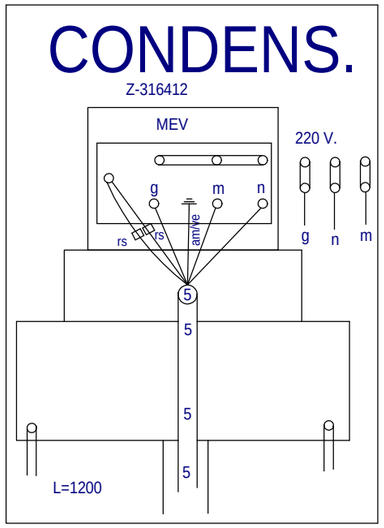

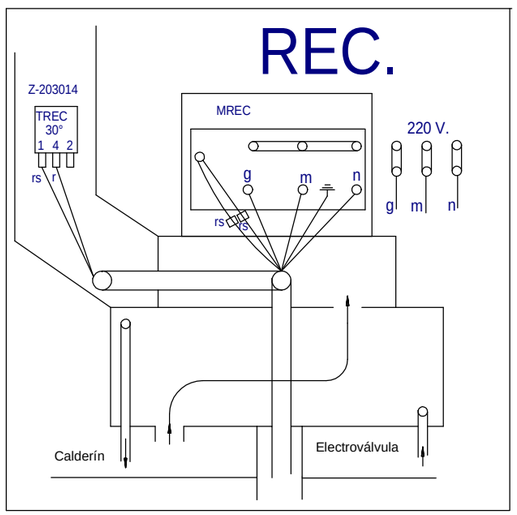

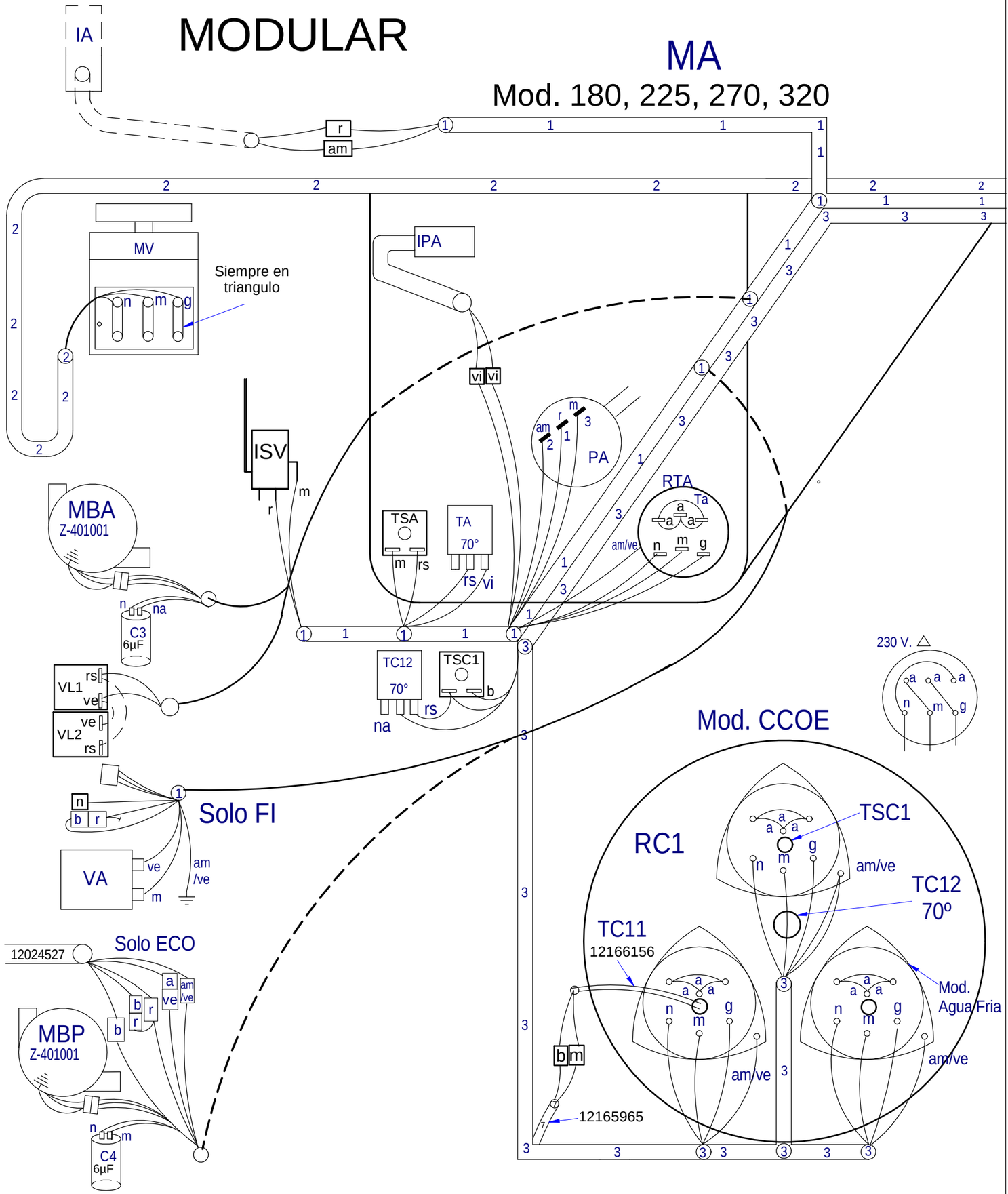

12169628

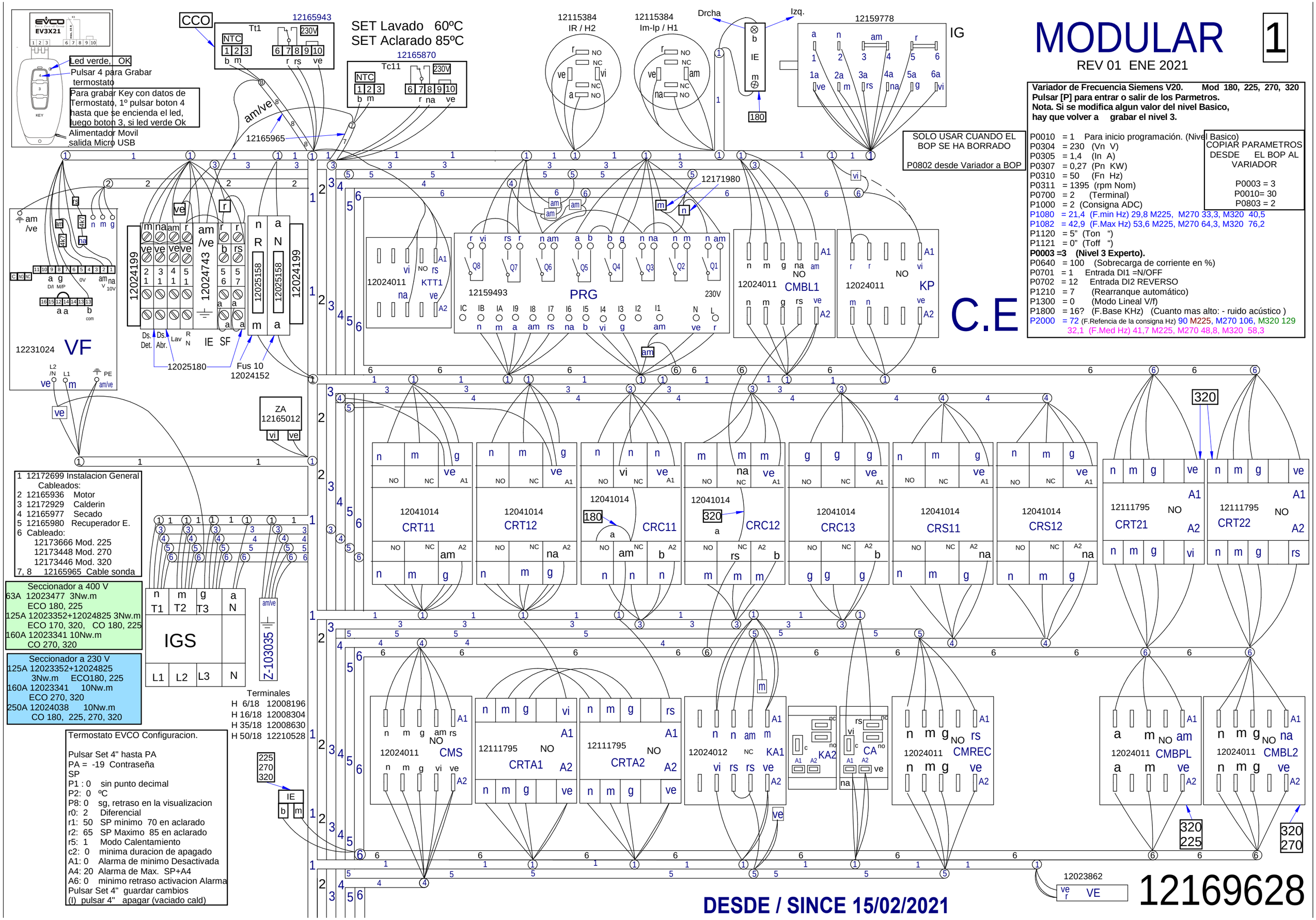

MODULAR
1
REV 01 ENE 2021
Variador de Frecuencia Siemens V20. Mod 180, 225, 270, 320
Pulsar [P] para entrar o salir de los Parmetros.
Nota. Si se modifica algun valor del nivel Basico,
hay que volver a grabar el nivel 3.
P0010 = 1 Para inicio programación. (Nivel Basico)
P0304 = 230 (Vn V)
P0305 = 1,4 (In A)
P0307 = 0,27 (Pn KW)
P0310 = 50 (Fn Hz)
P0311 = 1395 (rpm Nom)
P0700 = 2 (Terminal)
P1000 = 2 (Consigna ADC)
P1080 = 21,4 (F.min Hz) 29,8 M225, M270 33,3, M320 40,5
P1082 = 42,9 (F.Max Hz) 53,6 M225, M270 64,3, M320 76,2
P1120 = 5" (Ton ")
P1121 = 0" (Toff ")
P0003 =3 (Nivel 3 Experto).
P0640 = 100 (Sobrecarga de corriente en %)
P0701 = 1 Entrada DI1 =N/OFF
P0702 = 12 Entrada DI2 REVERSO
P1210 = 7 (Rearranque automático)
P1300 = 0 (Modo Lineal V/f)
P1800 = 16? (F.Base KHz) (Cuanto mas alto: - ruido acústico)
P2000 = 72 (F.Refencia de la consigna Hz) 90 M225, M270 106, M320 129
32,1 (F.Med Hz) 41,7 M225, M270 48,8, M320 58,3
COPIAR PARAMETROS DESDE EL BOP AL VARIADOR
P0003 = 3
P0010= 30
P0803 = 2
SOLO USAR CUANDO EL BOP SE HA BORRADO
P0802 desde Variador a BOP
SET Lavado 60ºC
SET Aclarado 85ºC
Led verde, OK
Pulsar 4 para Grabar termostato
Para grabar Key con datos de Termostato, 1º pulsar boton 4 hasta que se encienda el led, luego boton 3, si led verde Ok
Alimentador Movil salida Micro USB
CCO
12165943
Tt1
12165870
Tc11
12165965
12115384 IR / H2
12115384 Im-Ip / H1
Drcha
Izq.
12159778
IG
12171980
12231024 VF
12024199
12024743
12025158
12025180
Fus 10 12024152
12024011 KTT1
12159493 PRG
12024011 CMBL1
12024011 KP
C.E
ZA 12165012
1 12172699 Instalacion General
Cableados:
2 12165936 Motor
3 12172929 Calderin
4 12165977 Secado
5 12165980 Recuperador E.
6 Cableado:
12173666 Mod. 225
12173448 Mod. 270
12173446 Mod. 320
7, 8 12165965 Cable sonda
Seccionador a 400 V
63A 12023477 3Nw.m
ECO 180, 225
125A 12023352+12024825 3Nw.m
ECO 170, 320, CO 180, 225
160A 12023341 10Nw.m
CO 270, 320
Seccionador a 230 V
125A 12023352+12024825
3Nw.m ECO180, 225
160A 12023341 10Nw.m
ECO 270, 320
250A 12024038 10Nw.m
CO 180, 225, 270, 320
IGS
Z-103035
Terminales
H 6/18 12008196
H 16/18 12008304
H 35/18 12008630
H 50/18 12210528
Termostato EVCO Configuracion.
Pulsar Set 4" hasta PA
PA = -19 Contraseña
SP
P1 : 0 sin punto decimal
P2: 0 ºC
P8: 0 sg, retraso en la visualizacion
r0: 2 Diferencial
r1: 50 SP minimo 70 en aclarado
r2: 65 SP Maximo 85 en aclarado
r5: 1 Modo Calentamiento
c2: 0 minima duracion de apagado
A1: 0 Alarma de minimo Desactivada
A4: 20 Alarma de Max. SP+A4
A6: 0 minimo retraso activacion Alarma
Pulsar Set 4" guardar cambios
(I) pulsar 4" apagar (vaciado cald)
12041014 CRT11
12041014 CRT12
12041014 CRC11
12041014 CRC12
12041014 CRC13
12041014 CRS11
12041014 CRS12
12111795 CRT21
12111795 CRT22
12024011 CMS
12111795 CRTA1
12111795 CRTA2
12024012 KA1
KA2
CA
12024011 CMREC
12024011 CMBPL
12024011 CMBL2
12023862 VE
DESDE / SINCE 15/02/2021
12169628

MODULAR

2

ML1

Mod. 180, 225, 270, 320

ML2

Mod. 270, 320

MPL

Mod. 225, 320

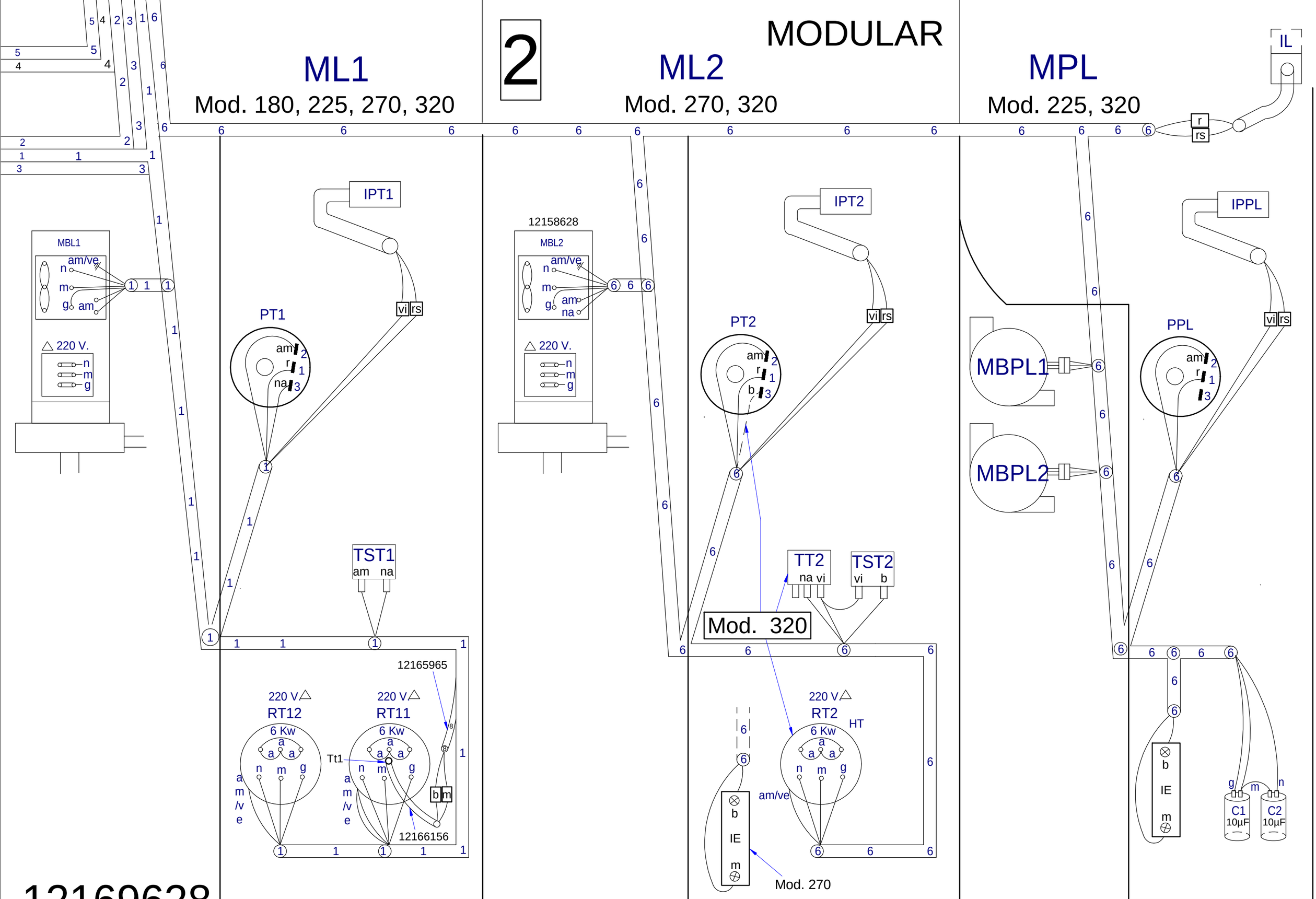

12169628

DESDE / SINCE 15/02/2021

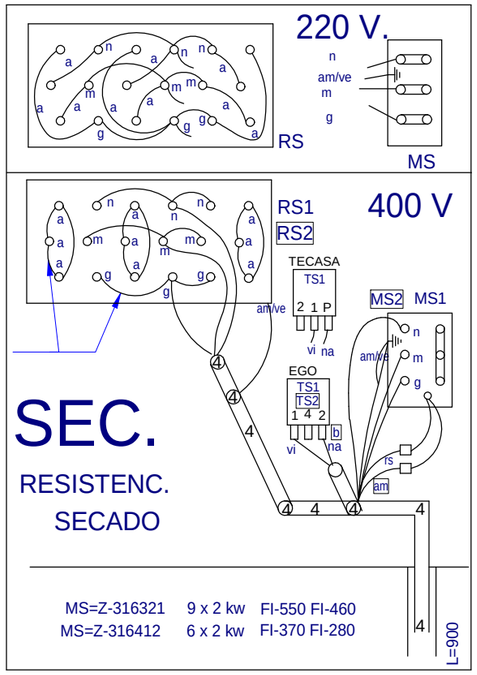

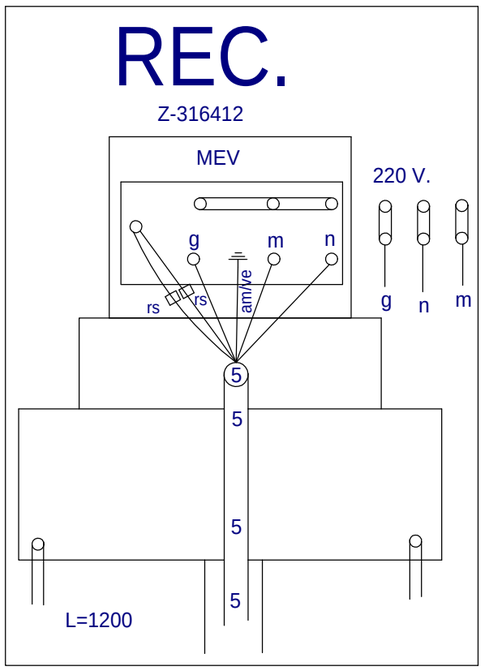

3

MODULAR

MA

Mod. 180, 225, 270, 320

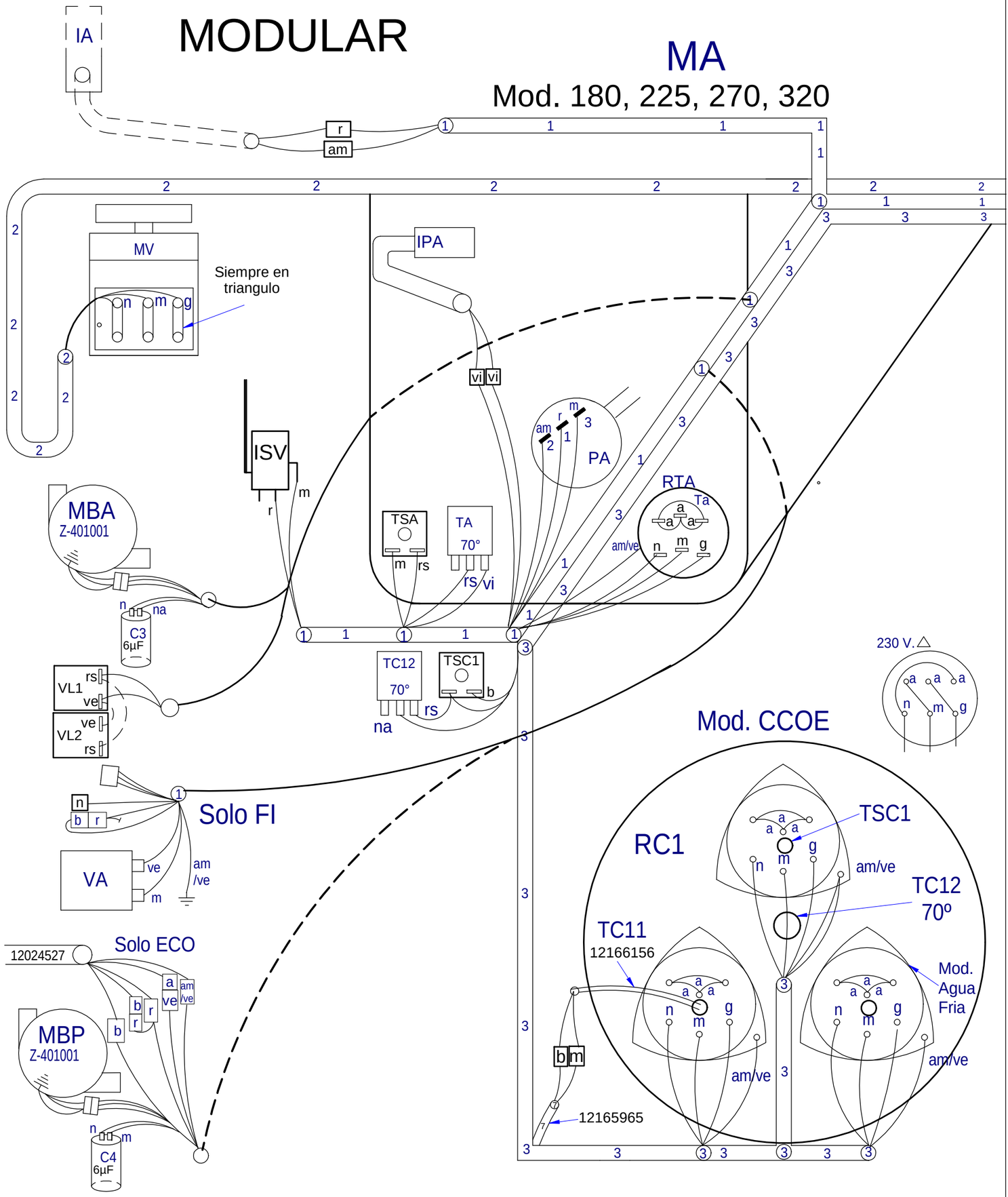

DESDE / SINCE 15/02/2021

12169628

ELEC: CCO-120_160_180_225_270_320 GAS: CCO-120_160_180_225_270_320 ECO

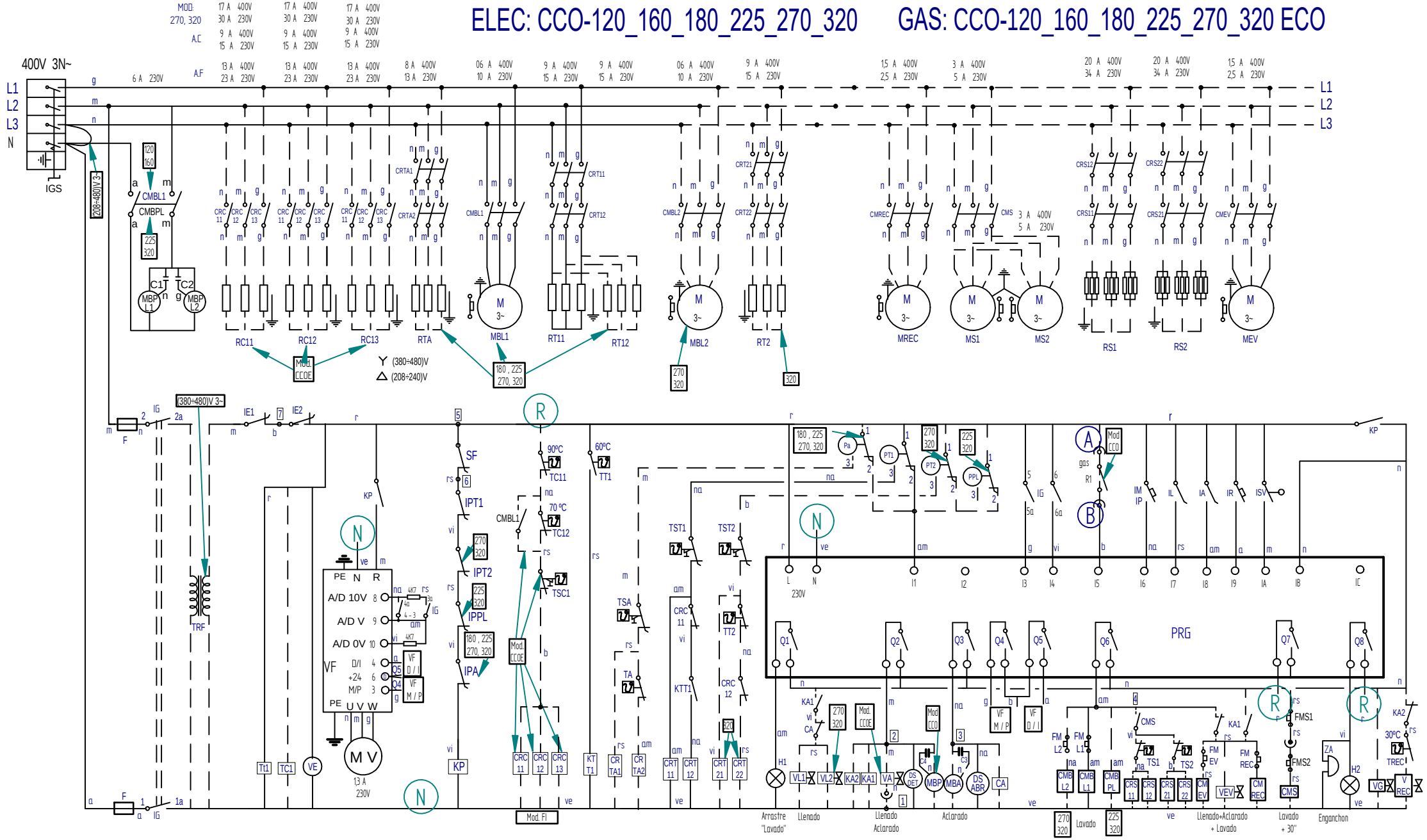

IG	1 1a	2 2a	3 3a	4 4a	5 5a	6 6a
0						
V1	X	X				
V2	X	X	X		X	
V3	X	X		X		X

COLOR		ESPAÑOL *COLOR*	FRANÇAIS *COULEUR*	ENGLISH *COLOUR*
a	=	Azul	Bleu	Blue
am	=	Amarillo	Jaune	Yellow
am/ve	=	Amarillo/verde	Jaune / vert	Yellow / green
b	=	Blanco	Blanc	White
g	=	Gris	Gris	Grey
m	=	Marrón	Marron	Brown

COLOR		ESPAÑOL *COLOR*	FRANÇAIS *COULEUR*	ENGLISH *COLOUR*
n	=	Negro	Noir	Black
na	=	Naranja	Orange	Orange
r	=	Rojo	Rouge	Red
rs	=	Rosa	Rose	Pink
ve	=	Verde	Vert	Green
vi	=	Violeta	Violet	Purple

12166429

HASTA / UNTIL 14/02/2021

MODULAR CCO 180, 225, 270, 320

ELECTRICO

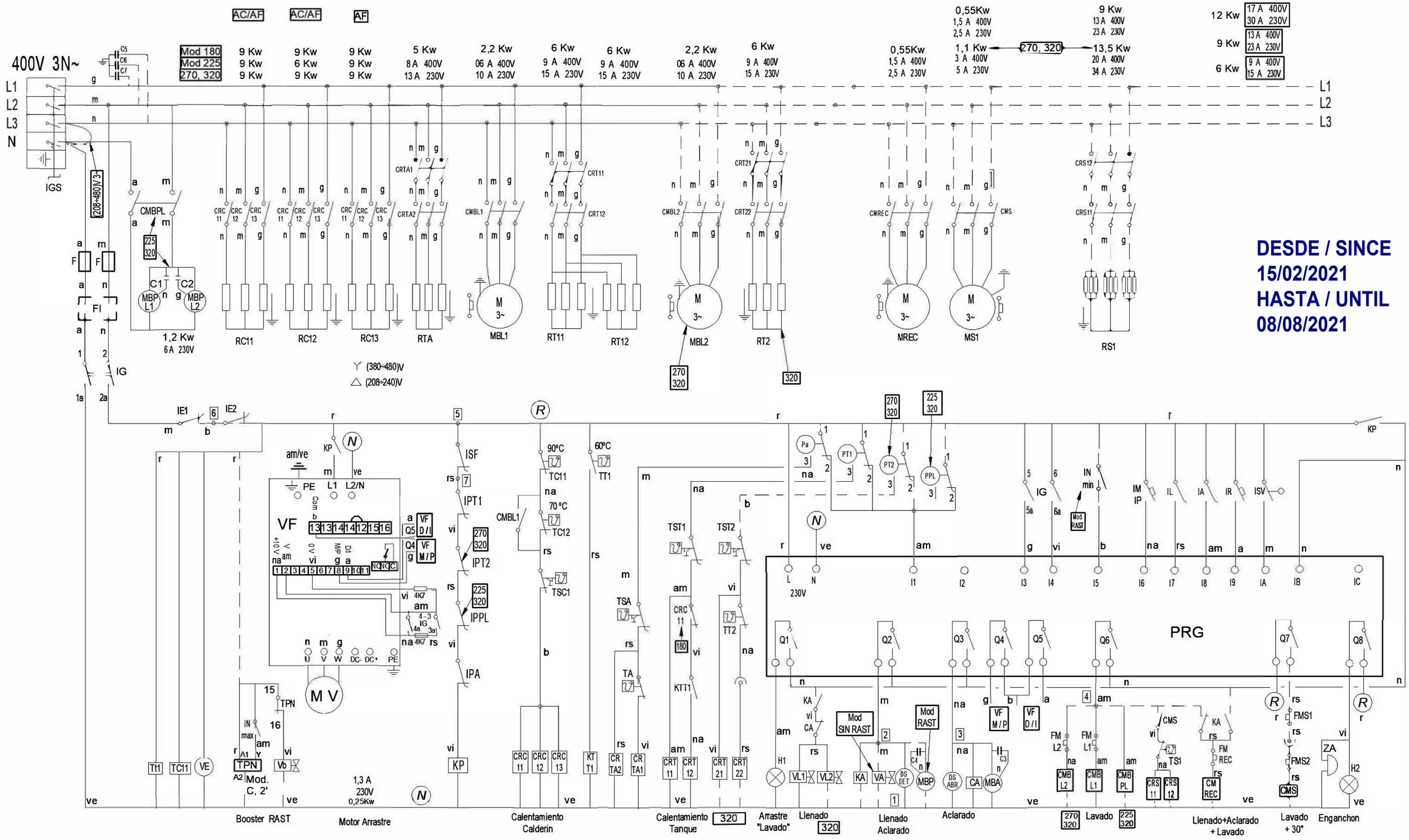

12264496

IG	1 — 2 1a — 2a	3 — 4 3a — 4a	5 — 6 5a — 6a
0			
V1	X X		
V2	X X X		X
V3	X X	X	X

COLOR		ESPAÑOL *COLOR*	FRANÇAIS *COULEUR*	ENGLISH *COLOUR*
a	=	Azul	Bleu	Blue
am	=	Amarillo	Jaune	Yellow
am/ve	=	Amarillo/verde	Jaune / vert	Yellow / green
b	=	Blanco	Blanc	White
g	=	Gris	Gris	Grey
m	=	Marrón	Marron	Brown

COLOR		ESPAÑOL *COLOR*	FRANÇAIS *COULEUR*	ENGLISH *COLOUR*
n	=	Negro	Noir	Black
na	=	Naranja	Orange	Orange
r	=	Rojo	Rouge	Red
rs	=	Rosa	Rose	Pink
ve	=	Verde	Vert	Green
vi	=	Violeta	Violet	Purple

CCO 120, 160, 180, 225, 270, 320, MARINE

ELECTRICO

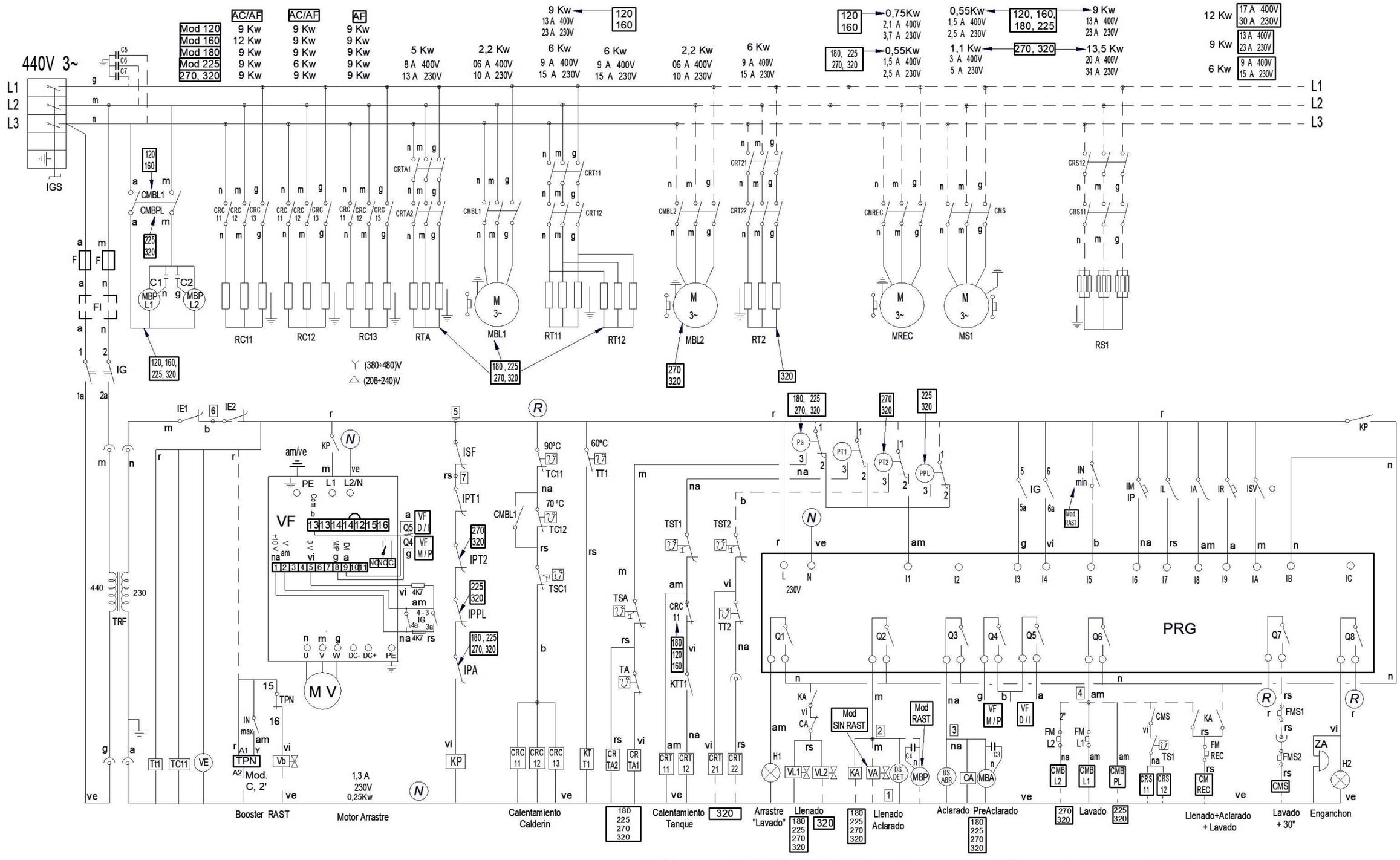

IG	1 — 2 1a — 2a	3 — 4 3a — 4a	5 — 6 5a — 6a
0			
V1	X X		
V2	X X X		X
V3	X X	X	X

0, V3, V1, V2

COLOR		ESPAÑOL *COLOR*	FRANÇAIS *COULEUR*	ENGLISH *COLOUR*
a	=	Azul	Bleu	Blue
am	=	Amarillo	Jaune	Yellow
am/ve	=	Amarillo/verde	Jaune / vert	Yellow / green
b	=	Blanco	Blanc	White
g	=	Gris	Gris	Grey
m	=	Marrón	Marron	Brown

COLOR		ESPAÑOL *COLOR*	FRANÇAIS *COULEUR*	ENGLISH *COLOUR*
n	=	Negro	Noir	Black
na	=	Naranja	Orange	Orange
r	=	Rojo	Rouge	Red
rs	=	Rosa	Rose	Pink
ve	=	Verde	Vert	Green
vi	=	Violeta	Violet	Purple

12264499

REV 01 ENE-2021

CCO 120, 160, 180, 225, 270, 320, ECO

GAS

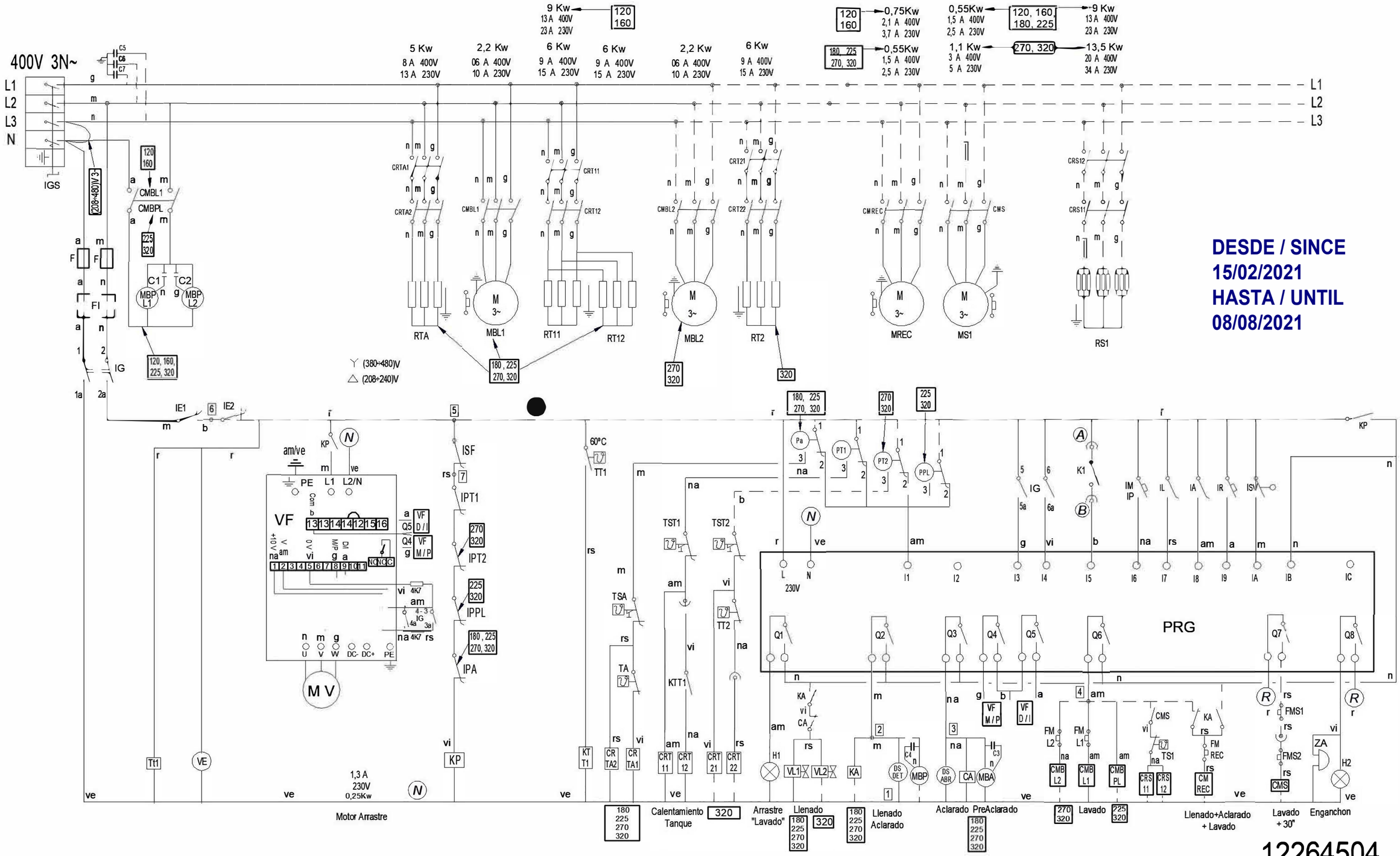

12264504

IG	1 — 2 1a 2a	3 — 4 3a 4a	5 — 6 5a 6a
0			
V1	X X		
V2	X X	X	X
V3	X X	X	X

0, V1, V2, V3

COLOR		ESPAÑOL	FRANÇAIS	ENGLISH
a	=	Azul	Bleu	Blue
am	=	Amarillo	Jaune	Yellow
am/ve	=	Amarillo/verde	Jaune / vert	Yellow / green
b	=	Blanco	Blanc	White
g	=	Gris	Gris	Grey
m	=	Marrón	Marron	Brown

COLOR		ESPAÑOL	FRANÇAIS	ENGLISH
n	=	Negro	Noir	Black
na	=	Naranja	Orange	Orange
r	=	Rojo	Rouge	Red
rs	=	Rosa	Rose	Pink
ve	=	Verde	Vert	Green
vi	=	Violeta	Violet	Purple

MODULAR CCO 180, 225, 270, 320

ELECTRICO

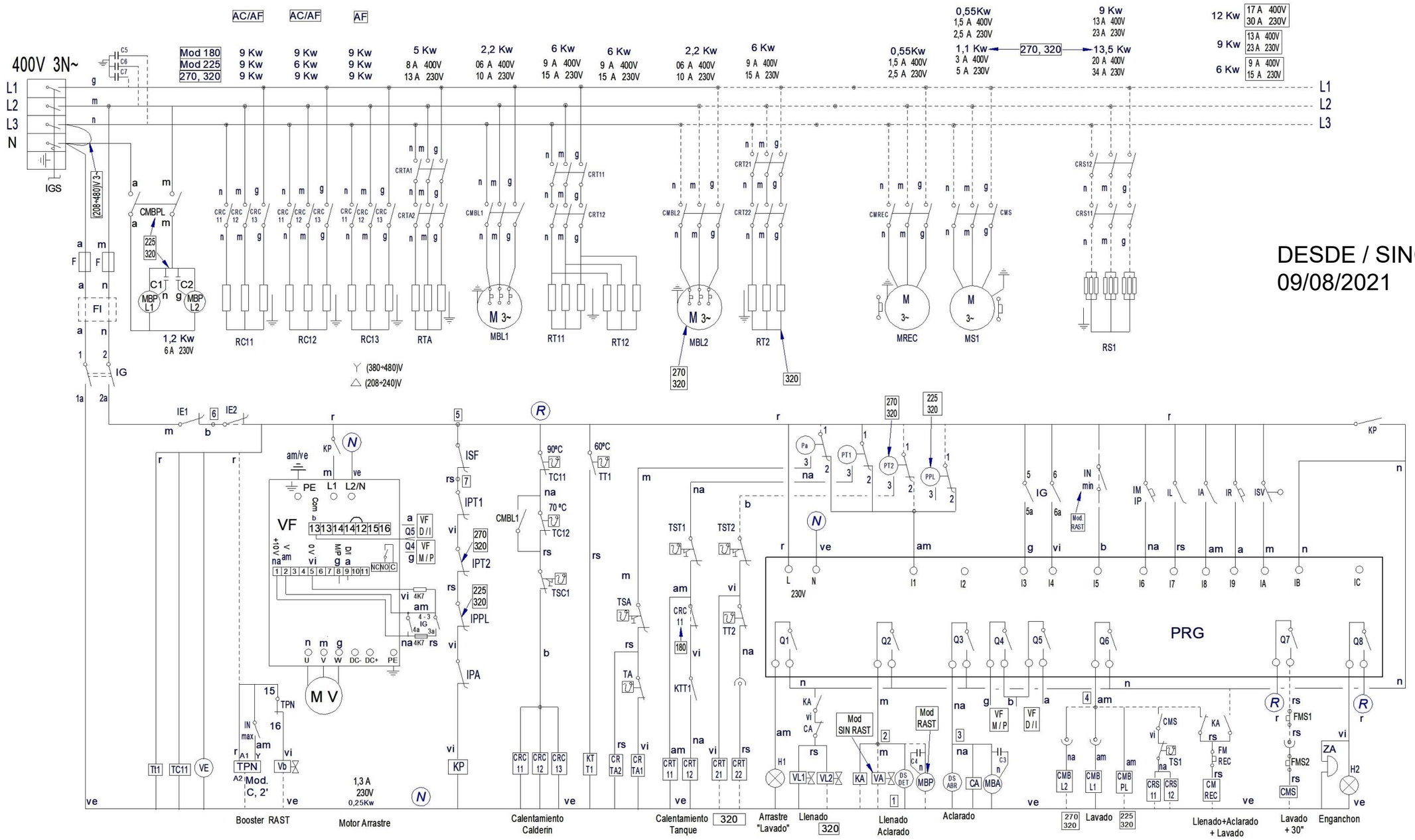

DESDE / SINCE
09/08/2021

IG	1 1a	2 2a	3 — 4 3a	 4a	5 — 6 5a	 6a
0						
V1	X	X				
V2	X	X	X		X	
V3	X	X		X		X

0, V3, V1, V2

COLOR		ESPAÑOL	FRANÇAIS	ENGLISH
		COLOR	*COULEUR*	*COLOUR*
a	=	Azul	Bleu	Blue
am	=	Amarillo	Jaune	Yellow
am/ve	=	Amarillo/verde	Jaune / vert	Yellow / green
b	=	Blanco	Blanc	White
g	=	Gris	Gris	Grey
m	=	Marrón	Marron	Brown

COLOR		ESPAÑOL	FRANÇAIS	ENGLISH
		COLOR	*COULEUR*	*COLOUR*
n	=	Negro	Noir	Black
na	=	Naranja	Orange	Orange
r	=	Rojo	Rouge	Red
rs	=	Rosa	Rose	Pink
ve	=	Verde	Vert	Green
vi	=	Violeta	Violet	Purple

12264496
REV 02 Jun-2022

DESIGNED BY	M.MAILLO	12264496	REVISION		Esquema electrico LVJ Arrastre Modul A3	A3	12264496	DESING CENTER: ONA		ISO 2768-1
PROPOSED BY:	R.VILLAR				TITLE		CODE	MAT STATUS:		SHEET FORMAT: A4
VALIDATED BY	B.OTXOA				Modificar Bomba Lavado		LVJ ARRASTRE	DOC STATUS:		SHEET: 1 / 2
DATE	14.06.2022				ISSUE DATE:			TREATMENT		SCALE: 1:1

CCO 120, 160, 180, 225, 270, 320, ECO GAS

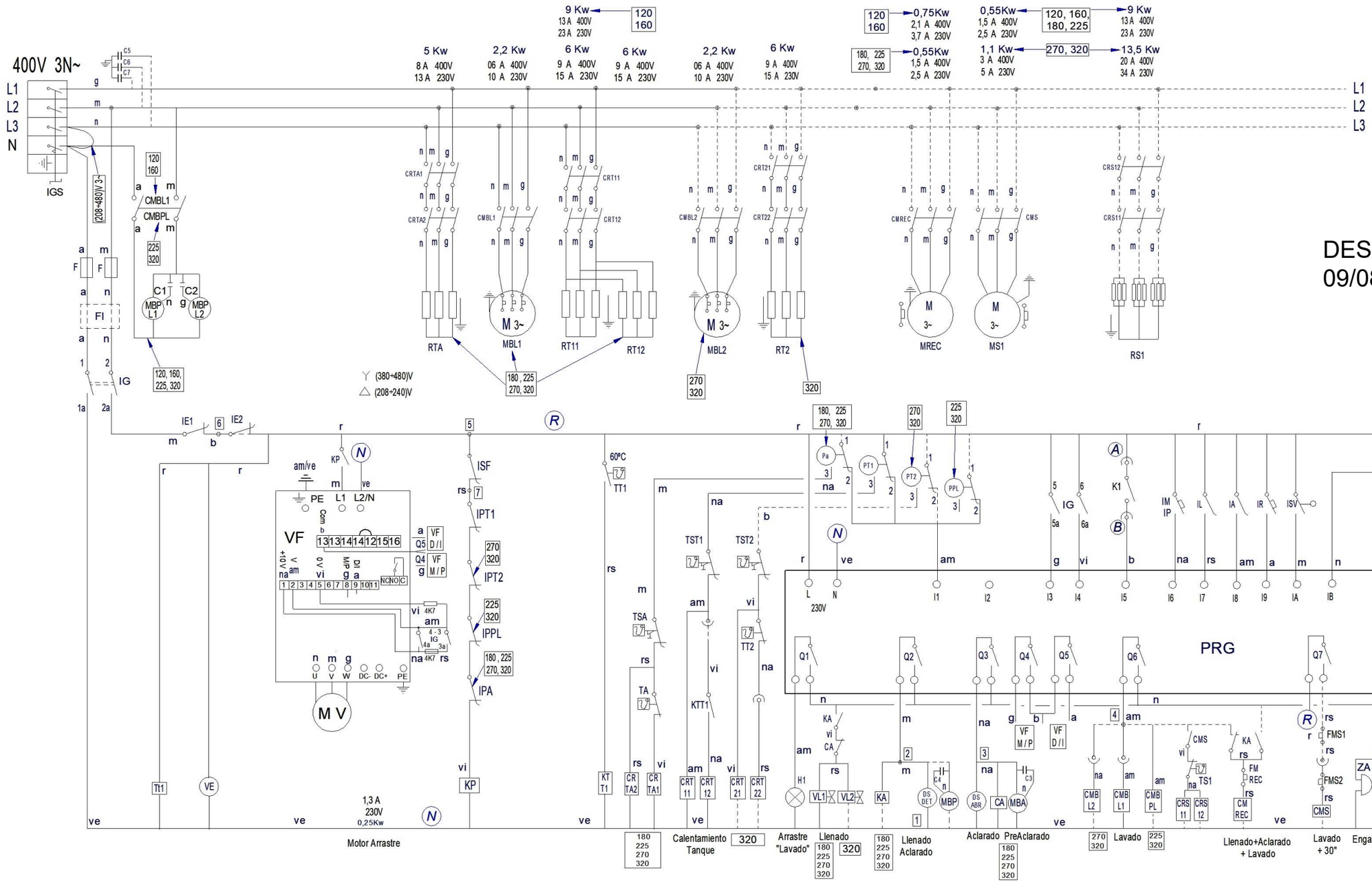

DESDE / SINCE
09/08/2021

IG	1 1a	2 2a	3 — 4 3a	4a	5 — 6 5a	6a
0						
V1	X	X				
V2	X	X	X		X	
V3	X	X		X		X

COLOR		ESPAÑOL *COLOR*	FRANÇAIS *COULEUR*	ENGLISH *COLOUR*
a	=	Azul	Bleu	Blue
am	=	Amarillo	Jaune	Yellow
am/ve	=	Amarillo/verde	Jaune / vert	Yellow / green
b	=	Blanco	Blanc	White
g	=	Gris	Gris	Grey
m	=	Marrón	Marron	Brown

COLOR		ESPAÑOL *COLOR*	FRANÇAIS *COULEUR*	ENGLISH *COLOUR*
n	=	Negro	Noir	Black
na	=	Naranja	Orange	Orange
r	=	Rojo	Rouge	Red
rs	=	Rosa	Rose	Pink
ve	=	Verde	Vert	Green
vi	=	Violeta	Violet	Purple

12264504
REV 02 Jun-2022

DESIGNED BY	M.MAILLO	12264504	REVISION		Esquema electrico LVJ Arrastre GAS	A3	12264504	DESING CENTER: ONA		ISO 2768-1
PROPOSED BY:	R.VILLAR				TITLE		CODE	MAT STATUS:		SHEET FORMAT: A4
VALIDATED BY	B.OTXOA				Modificar Bomba Lavado		LVJ ARRASTRE	DOC STATUS:		SHEET: 1 / 2
DATE	14.06.2022				ISSUE DATE:			TREATMENT		SCALE: 1:1

Simb / LENG		ESPAÑOL	ENGLISH	FRANÇAIS
A,B (CCO)	=	Puntos de conexión con K1	Connection points with K1	Points de connexion K1
C1,2,3,4, 5, 6, 7	=	Condensador electrico	Electric condenser	Condensateur électrique
CA	=	Rele Auxiliar de Aclarado	Rinse Auxiliary Relay	Relais auxiliaire rinçage
CMBL1,2	=	Contactor Bomba lavado 1,2	Wash 1,2 Pump Contactor	Contacteur pompe lavage 1.2
CMBPL	=	Contactor Bomba PreLavado	Prewash Pump Contactor	Contacteur Pompe prélavage
CMEV	=	Contactor Motor Extractor de Vahos	Steam Exhaust Motor Contactor	Contacteur Moteur Extraction vapeur
CMS	=	Contactor Motor Secado	Drying Motor Contactor	Contacteur moteur Séchage
CMREC	=	Contactor Motor Recuperador	Contactor Motor Recover	Contacteur moteur Recuperateur
CRC11,12,13	=	Contactor Calentamiento Calderin	Boiler Heating Contactor	Contacteur Chauffage Chaudière
CRS11,12	=	Contactor Calentamiento Secado 1	Drying 1 Heating Contactor	Contacteur chauffage séchage 1
CRTA1,2	=	Contactor Calentamiento Aclarado	Rinse heating Contactor	Contacteur chauffage Rinçage
CRT11,12	=	Contactor Calentamiento Tanque 1	Tank 1 Heating Contactor	Contacteur Chauffage Cuve 1
CRT21,22	=	Contactor Calentamiento Tanque 2	Tank 2 Heating Contactor	Contacteur Chauffage Cuve 2
DS.ABR	=	Dosificador Abrillantador	Rinse doser	Doseur tensoactive
DS.DET	=	Dosificador Detergente	Detergent doser	Doseur détergent
F	=	Fusible	Fuse	Fusible
FI	=	Filtro de Interferencias.	Interference filter	Filtre Anti-parasites
FMEV	=	Termico Motor Extractor	Steam Exhaust Motor Thermal Overload	Thermique Moteur Extraction vapeur
FML1,2	=	Termico Motor Bomba Lavado1,2	Wash 1,2 Pump Motor Thermal Overload	Thermique Moteur pompe lavage 1.2
FMS1	=	Termico Motor Secado 1	Drying Motor Thermal Overload	Thermique du Moteur Séchage
FMREC	=	Termico Motor Recuperador	Recover Motor Thermal Overload	Thermique du Moteur Recuperateur
H1	=	Lampara Indicador Marcha	Operation light	Voyant de fonctionnement
H2	=	Lampara Indicador Atorado	Stuck Indicator Lamp	Voyant Bloqués
IA	=	Interruptor Accionamiento Aclarado	Rinsing actuator Switch	Interrupteur d'actionneur de rinçage
IE1,2	=	Pulsador Parada de emergencia 1,2	Emergency 1,2 stop push button	Bouton-poussoir Arrêt d'urgence 1,2
IG	=	Interruptor general.	Power On	Interrupteur général
IGS	=	Interruptor General de seguridad.	Disconnect Switch	Interrupteur Général de sécurité
IL	=	Interruptor Accionamiento Lavado	Wash actuator Switch	Interrupteur d'actionneur de lavage
IM / IP	=	Pulsador Marcha / Parada	Start / Stop push button	Bouton de démarrage / arrêt
IN max	=	Interruptor Nivel max	Max level switch	Interrupteur de niveau max
IN min	=	Interruptor Nivel min	Min level switch	Interrupteur de niveau minimum
IPA	=	Interruptor Puerta Lavado	Washer Door Switch	Interrupteur de porte de lavage
IPPL	=	Interruptor Puerta PreLavado	Prewash Door Switch	Interrupteur de porte prélavage
IPT1,2	=	Interruptor Puerta Tanque 1,2	Tank 1.2 Door Switch	Interrupteur de porte cuve 1.2
IR	=	Interruptor Retroceso Desenganche	Reverse stuck Switch	Interrupteur marche arrière à la blocage
ISF	=	Interruptor Fin recorrido	Safety end Switch	Interrupteur fin de coourse
ISV	=	Interruptor Seguridad Enganchon	Overload stuck Switch	Interrupteur marche à la blocage
KA	=	Rele Auxiliar Llenado y Aclarado	Fill and Rinse, Auxiliary Relay	Relais auxiliaire remplissage et rinçage
KP	=	Rele de Puerta	Door Relay	Relais de porte
KTT1	=	Rele Auxiliar Termostato Tanque1	Auxiliary Relay Tank Thermostat1	Thermostat Relais auxiliaire cuve 1
K1	=	Rele Auxiliar Generador Agua Caliente	Auxiliary Relay Hot Water Generator	Générateur auxiliaire Relais eau chaude
MBA	=	Moto Bomba Aclarado	Pump Rinsing	Pompe Rinçage
MBL1,2	=	Moto Bomba Lavado1,2	Washed Pump 1,2	Pompe de lavage 1,2
MBP	=	Moto Bomba Llenado	Filling Pump	Pompe de remplissage
MBPL 1,2	=	Moto Bomba PreLavado	Prewash Pump	Pompe à prélavage
MEV	=	Motor Extractor de Vahos	Steam extractor motor	Moteur extracteur vapeur
MREC	=	Motor Recuperador	Motor Recovery	Moteur Récupérateur
MS1,2	=	Motor Secado 1,2	Drying motor 1,2	Moteur de séchage 1,2
MV	=	Motor Arrastre	Advance Motor	Moteur d'entraînement
PA	=	Presostato Aclarado	Rinsed tank Pressure Switch	Pressostat de rinçage
PPL	=	Presostato Prelavado	Prewash tank Pressure Switch	Pressostat de prélavage cuve
PT1	=	Presostato Tanque 1	Washed tank 1 Pressure Switch	Pressostat de lavage cuve 1
PT2	=	Presostato Tanque 2	Washed tank 2 Pressure Switch	Pressostat de lavage cuve 2
PRG	=	Control Electronico	Electronic Control	Contrôle électronique
R,N	=	Puntos conexión 230V	230V connection points	Points de connexion 230V
RC11,12,13	=	Resistencia Calentamiento Calderin	Boiler Element Heating	Resistance Chauffage Chaudière
RS1	=	Resistencia Calentamiento Secado 1	Drying Element Heating	Resistance Chauffage séchage
RTA	=	Resistencia Calentamiento Aclarado	Rinse tank Element Heating	Resistance Chauffage rinçage
RT11,12	=	Resistencia Calentamiento Tanque 1	Washed Tank 1 Element Heating	Resistance Chauffage lavage cuve 1
RT2	=	Resistencia Calentamiento Tanque 2	Washed Tank 2 Element Heating	Resistance Chauffage lavage cuve 2
SF	=	Interruptor Fin recorrido	Safety end Switch	Interrupteur fin de coourse
TA	=	Termostato Aclarado	Rinse Thermostat	Thermostat de rinçage
TC11	=	Termostato Calderin Temperatura Max.	Boiler thermostat Max. temperature	Thermostat Température max. chaudière
TC12	=	Termostato Calderin Temperatura min.	Boiler thermostat min. temperature	Thermostat Température min. chaudière
TPN	=	Temporizador	Timer	Temporisateur
TREC	=	Termostato Recuperador	Recovery Thermostat	Thermostat récupérateur
TRF	=	Transformador	Transformer	Transformateur
TSA	=	Termostato Seguridad Aclarado	Rinse Hi-limit Thermostat	Thermostat Limiteur rinçage
TS1	=	Termostato Secado 1	Drying 1 Thermostat	Thermostat séchage 1
TSC1	=	Termostato Seguridad Calderin 1	Boiler 1 Hi-limit Thermostat	Thermostat Limiteur Chaudière
TST1,2	=	Termostato Seguridad Tanque 1,2	Washed 1,2 Hi-limit Thermostat	Thermostat Limiteur lavage 1, 2
TT1,2	=	Termostato Tanque 1, 2	Washed 1,2 Thermostat	Thermostat lavage 1, 2
VA	=	Electrovalvula Llenado y Aclarado	Filling and Rinse Solenoid Valve	Electrovanne Remplissage et rinçage
VB	=	Electrovalvula Llenado Booster	Booster Filling Solenoid Valve	Électrovanne remplissage booster
VE	=	Ventilador Cuadro Electrico	Fan	Ventilateur
VEV	=	Electrovalvula Extractor de Vahos	Steam extractor Solenoid Valve	Electrovanne extracteur vapeur
VF	=	Variador de Frecuencia	Variable frequency drive	Variateur de fréquence
VL1,2	=	Electrovalvula Llenado Tanque 1, 2	Filling Tank 1, 2 Solenoid Valve	Electrovanne de remplissage 1, 2
VG	=	Electrovalvula General Recuperador	Recovery Solenoid Valve main	Electrovanne général Recuperateur
VREC	=	Electrovalvula Recuperador	Recovery Solenoid Valve	Electrovanne Recuperateur
ZA	=	Alarma Enganchon	Buzzer alarm stuck	Alarme buzzer blocage
COLOR	=	COLORES	COLOUR	COULEURS
BLK, bk, n	=	Negro	Black	Noir
BLU, bl, a	=	Azul	Blue	Bleu
BRN, bn, m	=	Marrón	Brown	Marron
GRN, gn, ve	=	Verde	Green	Vert
GRY, gy, g	=	Gris	Grey	Gris
ORG, or, na	=	Naranja	Orange	Orange
PNK, pk, rs	=	Rosa	Pink	Rose
PRP, pr, vi	=	Violeta	Purple	Violet
RED, rd, r	=	Rojo	Red	Rouge
WHT, wh, b	=	Blanco	White	Blanc
YEL, yw, am	=	Amarillo	Yellow	Jaune
YEL/GRN, am/ve	=	Amarillo/verde	Yellow / green	Jaune / vert
			L 37	12168021

DESIGNED BY: M.MAILLO
PROPOSED BY: R.VILLAR
VALIDATED BY: B.OTXOA
DATE: 14.06.2022

12264496

REVISION

ISSUE DATE:

TITLE: Esquema electrico LVJ Arrastre Modul A3
Modificar Bomba Lavado

A3

CODE: 12264496
LVJ ARRASTRE

DESING CENTER: ONA
MAT STATUS:
DOC STATUS:
TREATMENT

SHEET FORMAT: A4
SHEET: 2 / 2
SCALE: 1:1

ISO 2768-1