SAGI - ARMADIO 218 CM CON PIANO CALDO 6 x1/1 GN
QE21PC - 18-05-2007 » 20-04-2009

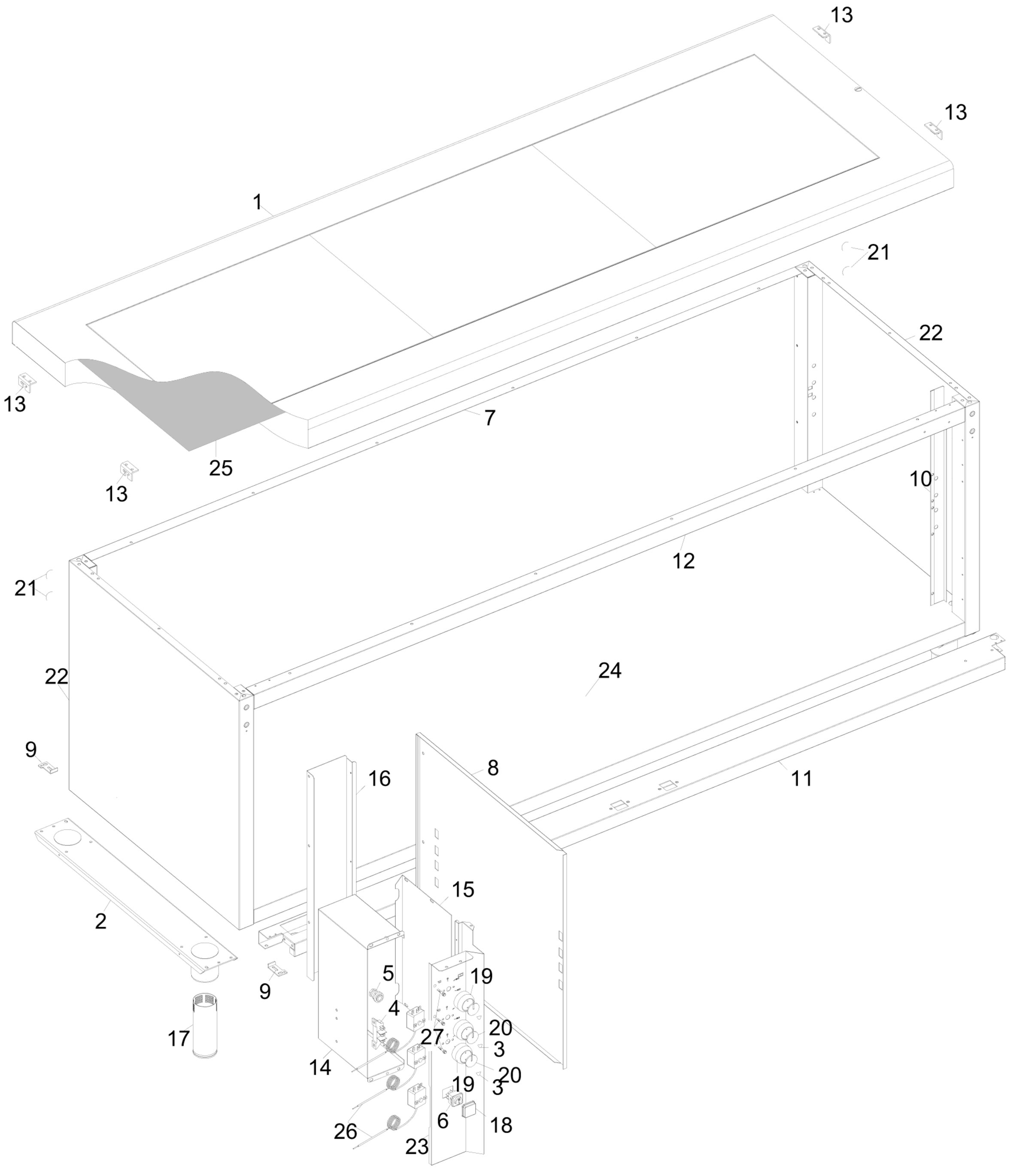

SAGI - ARMADIO 218 CM CON PIANO CALDO 6 x1/1 GN
QE21PC - A000530-GRUPPO ALZATE DI DISTRIBUZIONE - 18-05-2007 » 20-04-2009

