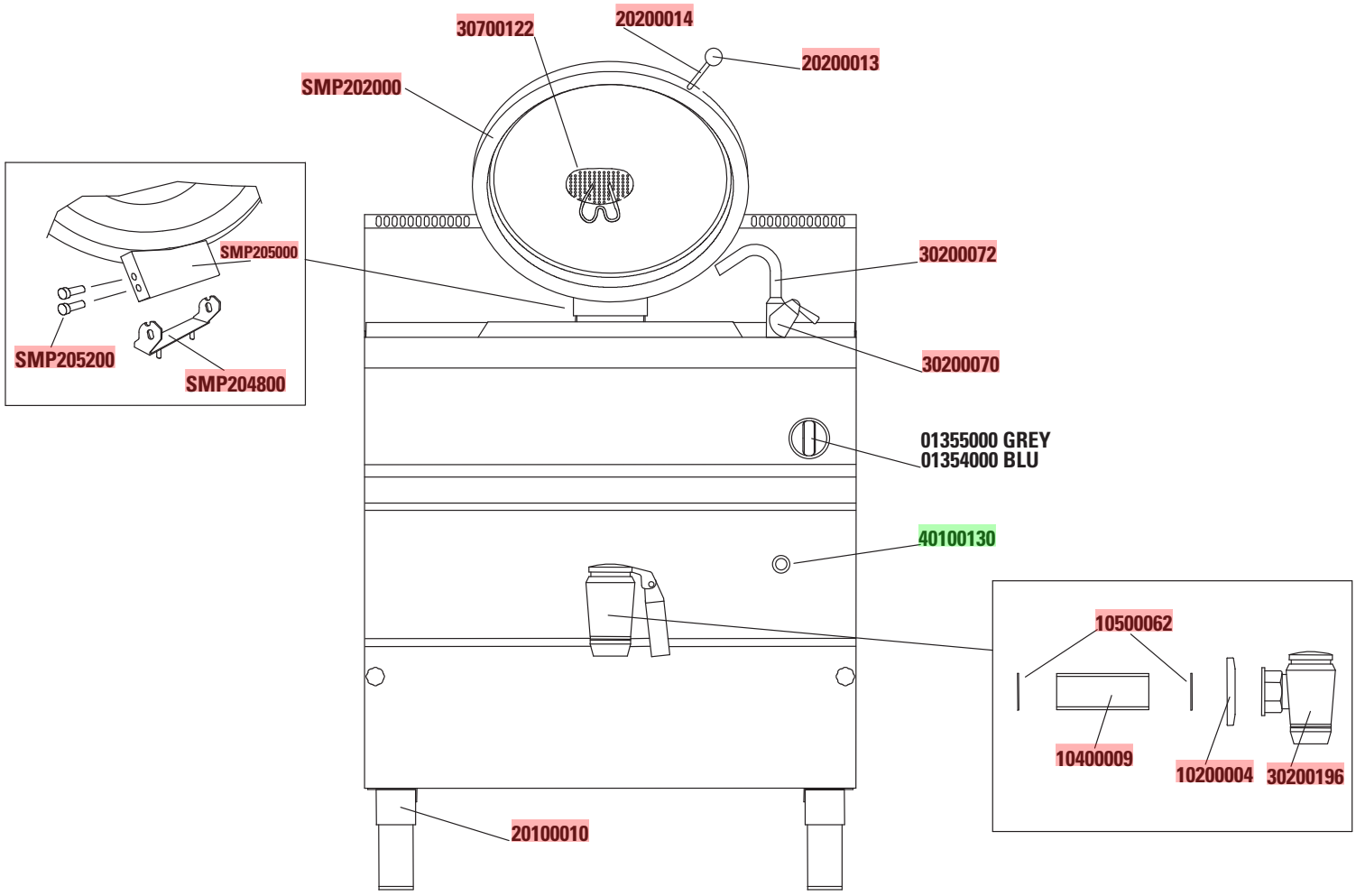
30700122
20200014
20200013
SMP202000
SMP205000
SMP205200
SMP204800
30200072
30200070
01355000 GREY
01354000 BLU
40100130
10500062
10400009
10200004
30200196
20100010

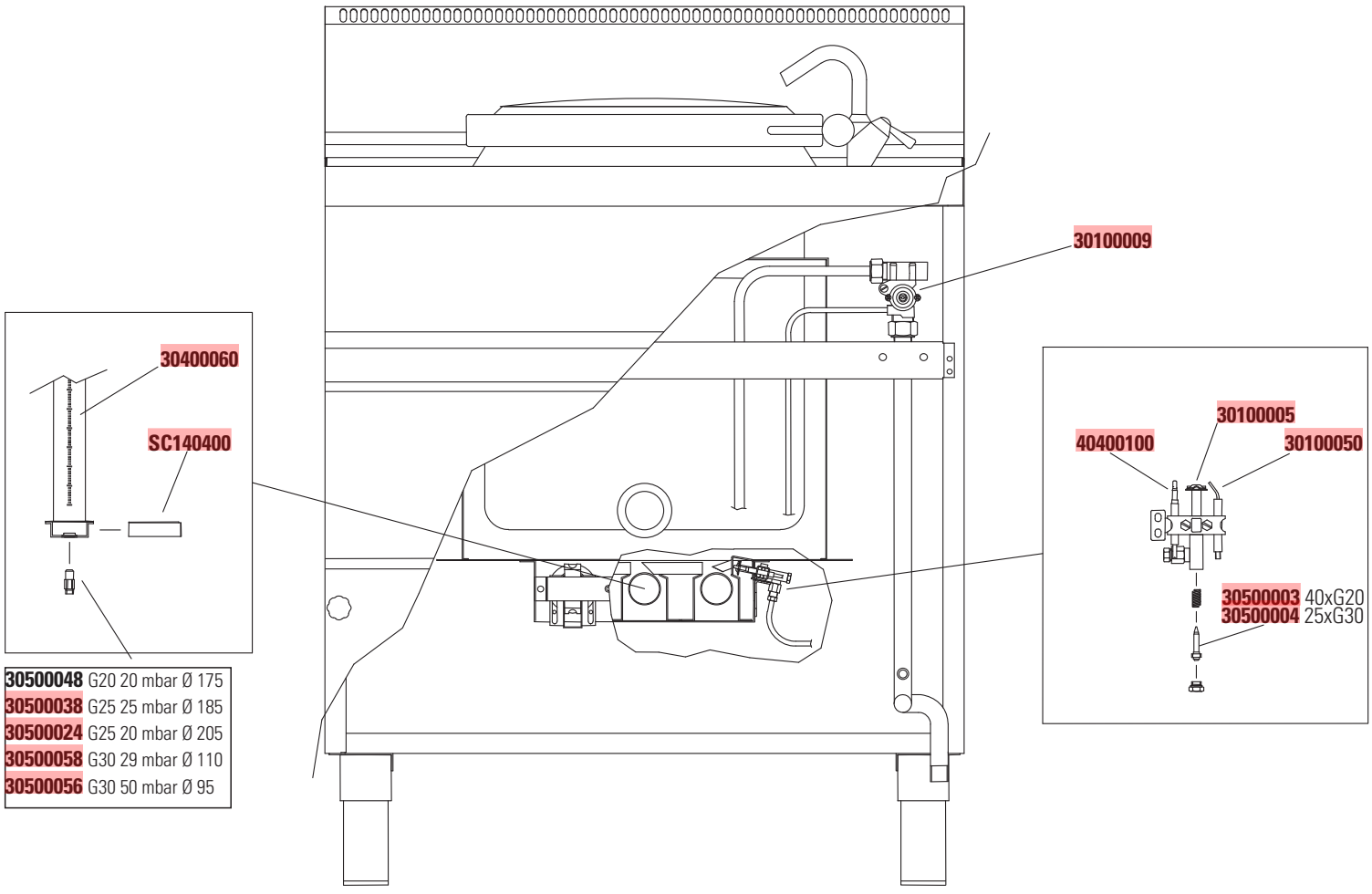
30100009
30400060
SC140400
30500048 G20 20 mbar Ø 175
30500038 G25 25 mbar Ø 185
30500024 G25 20 mbar Ø 205
30500058 G30 29 mbar Ø 110
30500056 G30 50 mbar Ø 95
30100005
40400100
30100050
30500003 40xG20
30500004 25xG30

CODICI RICAMBIO PER FINITO / SPARE PARTS FOR THE FINISHED PRODUCT

Aggiornato al/Updated to 27/11/17

Artic./Item	Descrizione/Description	Modello/Model
613040	**PENTOLA GAS DIRETTA 50LT** **50LT GAS BOILING PAN WITH DIRECT HEATING**	**P70DG7**

Cons./Recom.	Pos./Posit.	Ricambio/Replacement			Prezzo/Price List
	SC140400	RCSC140400	SQUAD.REG.ARIA BRUC.CBTG060/90-DBRG	AIR REGULATOR BURNER	9,25
	01545000	RC01545000	ASSIEME CAMINO ESTERNO PENTOLA L7	EXTERNAL FLUE ASSEMBLY P_7	86,62
	01685000	RC01685000	CAPPUCCIO IN GOMMA PER PIEZO	GUMMY CAP FOR PIEZO IGNITER	9,71
	01900000	RC01900000	ANELLO CAPPUCCIO PIEZO	PIEZO IGNITER NIPPLE RING	8,99
	02109000	RC02109000	MANOPOLA GAS NERA	BLACK KNOB	8,79
	02110000	RC02110000	MANOPOLA PENTOLA/GRIGLIA GAS GRIGIA	GREY KNOB	8,79
	10200004	RC10200004	BORCHIA PER RUB. SCARICO 1"1/2	ROUNDE ROSE FOR WATER COCK 1"1/2	21,84
	10400009	RC10400009	NIPPLO DI SCAR.1-1/2"X175 TUT.FIL.	NIPPLE	57,15
	10500062	RC10500062	GUARNIZIONE VERDE PER NIPPLO 1-1/2"	GREEN GASKET FOR NIPPLE	14,12
	20100010	RC20100010	ASS.PIEDINO 1"3/4 H=165	FOOT	19,97
	20200013	RC20200013	IMPUGNATURA A SFERA M10 D.41	HANDGRIP LID	4,62
	20200014	RC20200014	PROLUNGA PER IMPUGNATURA	HANDLE EXTENSION	18,49
	30100005	RC30100005	PILOTA 3 VIE D6	PILOT	10,93
	30100009	RC30100009	RUBINETTO GAS P70DG7	GAS COCK	123,24
*	30100050	RC30100050	CANDELA TONDA 0915044	IGNITER	8,50
	30200070	RC30200070	GRUPPO RUB.MONOFORO CANNE LUNGHE P	SINGLE-HOLE COCK	171,39
	30200072	RC30200072	CANNA SNODABILE DIAM.18 L=110MM	WATER INLET PIPE	29,57
	30200196	RC30200196	RUBINETTO DI SCARICO 1"1/2 CON DADO	DRAINAGE COCK WITH NUT	298,90
	30400060	RC30400060	BRUCIATORE D40 325MM	BURNER	35,97
	30700122	RC30700122	FILTRO VASCA	BASIN FILTER	19,28
*	40100130	RC40100130	ACCENSIONE PIEZO ELETTRICA SIT 0073960	PIEZO IGNITER	16,99
*	40400100	RC40400100	TERMOCOPPIA P70_G7	THERMOCOUPLE	13,68

L'azienda si riserva il diritto di apportare ulteriori aggiornamenti senza preavviso. / The data may be updated without prior warning