MODULAR

MOD. 90/80 TPFG

ED. 01-08
TAV. 253.175.02

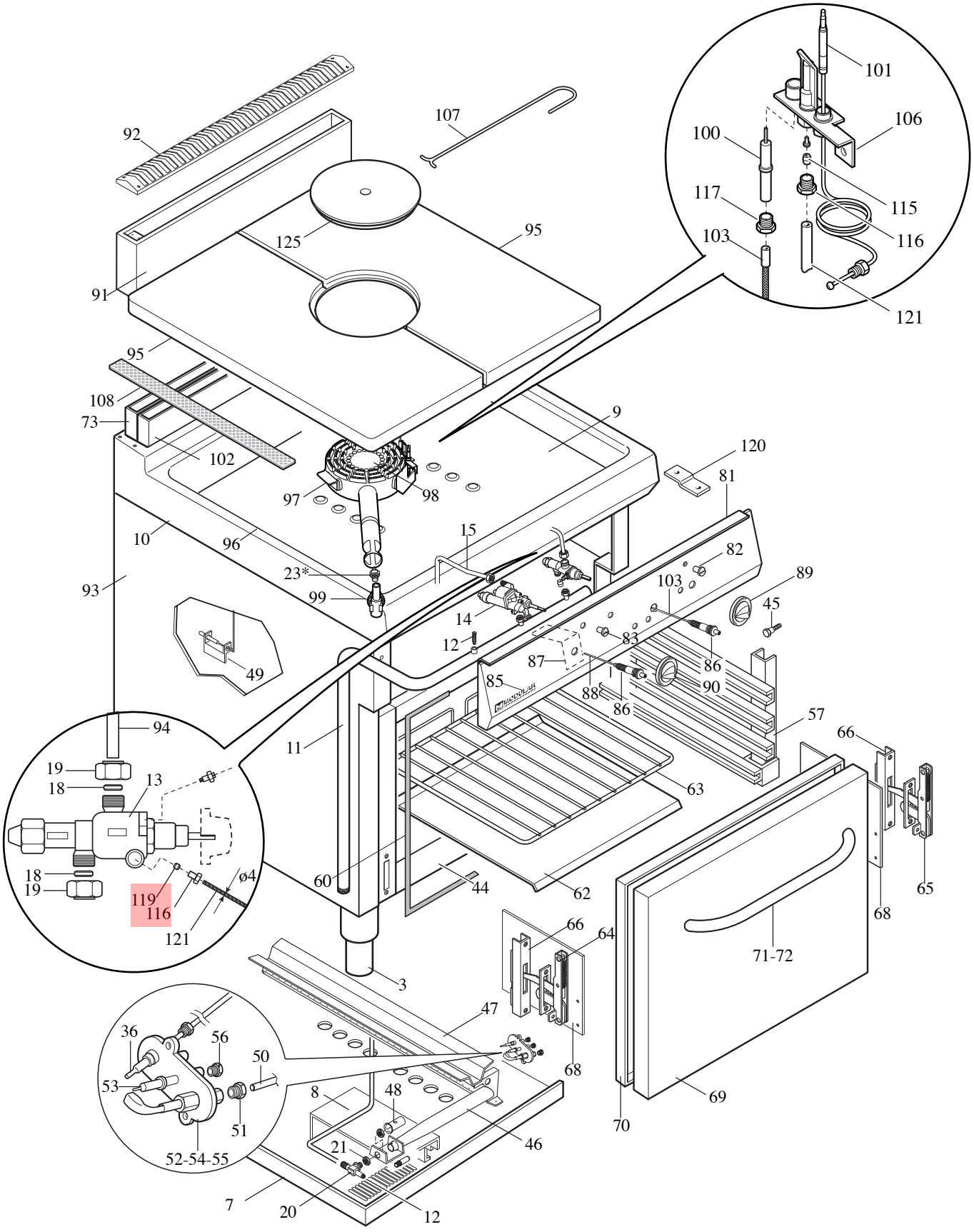

MODULAR

LISTA RICAMBI

cod. 253.176.02

TUTTAPIASTRA FORNO A GAS

ED. 01-08

MOD. 90/80 TPFG

POS.	CODICE	RIF. MODIFICHE	DENOMINAZIONE	PREZZO
3	912.033.00		Piede 2" vite M10	
7	822.001.00		Protezione bruciatore forno GN 2/1	
8	922.060.00		Protezione camera miscelazione	
9	922.007.00		Fondo top cucina 90/80 CFG	
10	911.960.00	sost. il 911.009.00 dal 01/07/07	Assieme piano 90/80 TPG	
11	975.008.13		Assieme rampa 90/80 TPFG	
12	641.012.00		Vite M4 per presa pressione	
13	671.001.00		Rubinetto gas in sicurezza SC PEL21S	
14	671.081.00		Rubinetto gas termostato PEL 25ST	
15	975.024.00		Collegam. rub. bruciatore forno GN 2/1	
18	673.001.00		Bicono D.10	
19	673.011.00		Dado per bicono D.10-M16x15	
20	673.023.00		Portaugello per tubo D.10	
21	673.024.00		Dado per portaugello M14x1	
23*	674.095.00		Ugello D.260 "Metano"	
23*	674.007.00		Ugello D.180 "GPL"	
36	672.104.00		Termocoppia Target M9x1xL.1500	
44	811.000.13	sost. il 811.000.00 dal 15/01/03	Assieme forno gas GN 2/1	
45	641.013.00		Perno fissaggio reggigriglie	
46	872.000.00		Ass. bruciatore forno GN 2/1	
47	822.000.00		Parafiamma per bruciatore GN 2/1	
48	672.021.00		Boccola regolazione aria D 18x1	
49	623.034.00		Supp. bulbo termostato forno	
50	975.028.00		Tubo rubinetto - pilota forno GN 2/1	
51	673.003.00		Bicono D4 + pilota Target 0957009	
52	672.014.00		Pilota Target 2 fiamme 014.0011. SIT	
53	672.015.00		Candela M4 Target nuovo 0915024	
54	674.001.00		Ugello Target GPL D.19	
55	674.000.00		Ugello Target Metano D.36	
56	673.014.00		Raccordo fiss. candela 0974037	
57	911.065.00		Ass. reggigriglie forno GN 2/1	
60	652.013.00	sost. il 652.001.00 dal 15/01/03	Guarnizione porta forno	
62	835.000.00		Suola forno GN 2/1	
63	683.045.00		Griglia GN 2/1 650x530	
64	684.010.00		Cerniera Sx porta forno	
65	684.009.00		Cerniera Dx porta forno	
66	684.011.00	sost. il 911.147.00 dal 01/07/07	Portarullino	
68	623.032.00		Protezione cerniera	
69	921.017.13	sost. il 921.017.00 dal 01/07/07	Porta forno GN 2/1	
70	925.002.00		Controporta forno GN 2/1	
71	922.055.13		Rinforzo maniglia porta GN 2/1	

MODULAR

LISTA RICAMBI

cod. 253.176.02

TUTTAPIASTRA FORNO A GAS

ED. 01-08

MOD. 90/80 TPFG

POS.	CODICE	RIF. MODIFICHE	DENOMINAZIONE	PREZZO
72	9111066.00	sost. il 911.057.00 dal 01/07/07	Ass. maniglia porta forno GN 2/1	
73	911.012.00		Ass. camino forno gas GN 2/1 alto	
81	921.667.13		Cruscotto 90/80 TPFG	
82	682.003.00		Placchetta per indice	
83	682.004.00		Placchetta per indice forno	
85	250.389.00		Marchio "MODULAR"	
86	672.006.00		Accenditore piezoelettrico	
87	623.064.00		Protezione per piezo	
88	968.074.00		Cablaggio cavo accensione forno	
89	912.042.00	sost. il 912.003.00 dal 01/07/07	Ass. manopola gas pilota D.82	
90	912.043.00	sost. il 912.004.00 dal 01/07/07	Ass. manopola gas D.82 - 140÷300°C	
91	911.024.00		Ass. alzatina post. 90/80	
92	9211097.00	sost. il 911.107.00 dal 01/07/07	Griglia per alzatina 90/80 FRG 13-TPG	
93	921.002.00		Involucro esterno 90/80 CFG	
94	975.259.00	sost. il 975.046.00 dal 01/07/07	Collegamento rubinetto bruc. 90/80 TPG	
95	981.058.00	sost. il 981.006.00 dal 01/07/07	Semipiastra ghisa	
96	9111079.00	sost. il 911.016.00 dal 01/07/07	Assieme camera comb. 90/80 TPG	
97	972.027.15	sost. il 672.056.00 dal 01/07/07	Assieme bruciatore tuttapiastra	
98	923.271.00		Piatto riduttore foro bruciatore	
99	973.001.00		Portaugello piani di cottura	
100	672.028.00	sost. il 672.060.00 dal 01/07/07	Candela con attacco M4x1-TP	
101	672.025.00		Termocoppia M9x1 G Unif.-L.500	
102	9111061.00	sost. il 911.014.00 dal 01/07/07	Ass. prolunga camino	
103	666.001.00		Cavo x accensione L=500	
106	972.036.00	sost. il 672.069.00 dal 01/07/07	Ass.pilota SIT 01.90.83	
107	683.028.00		Gancio per disco centrale	
108	953.004.00	sost. il 953.001.00 dal 01/07/07	Corda 12x12 fibravetro	
115	673.007.00		Bicono D. 4 (0160)	
116	673.013.00		Raccordo bicono M10x1	
117	673.014.00		Raccordo fiss. candela 0974037	
119	673.003.00		Bicono D. 4	
120	623.002.15		Squadretta fissaggio cruscotto	
121	975.258.00	sost. il 975.153.00 dal 01/07/07	Conduttura gas pilota	
125	981.059.00		Piattello ghisa	