DESPIECES DEL SERVICIO TECNICO

SERIE 900

Marmitas

MG9-10
MG9-15
MG9-20

MG9-10 S
MG9-15 S
MG9-20 S

ENERO, 1999

FAGOR

Fagor Industrial, S. Coop.

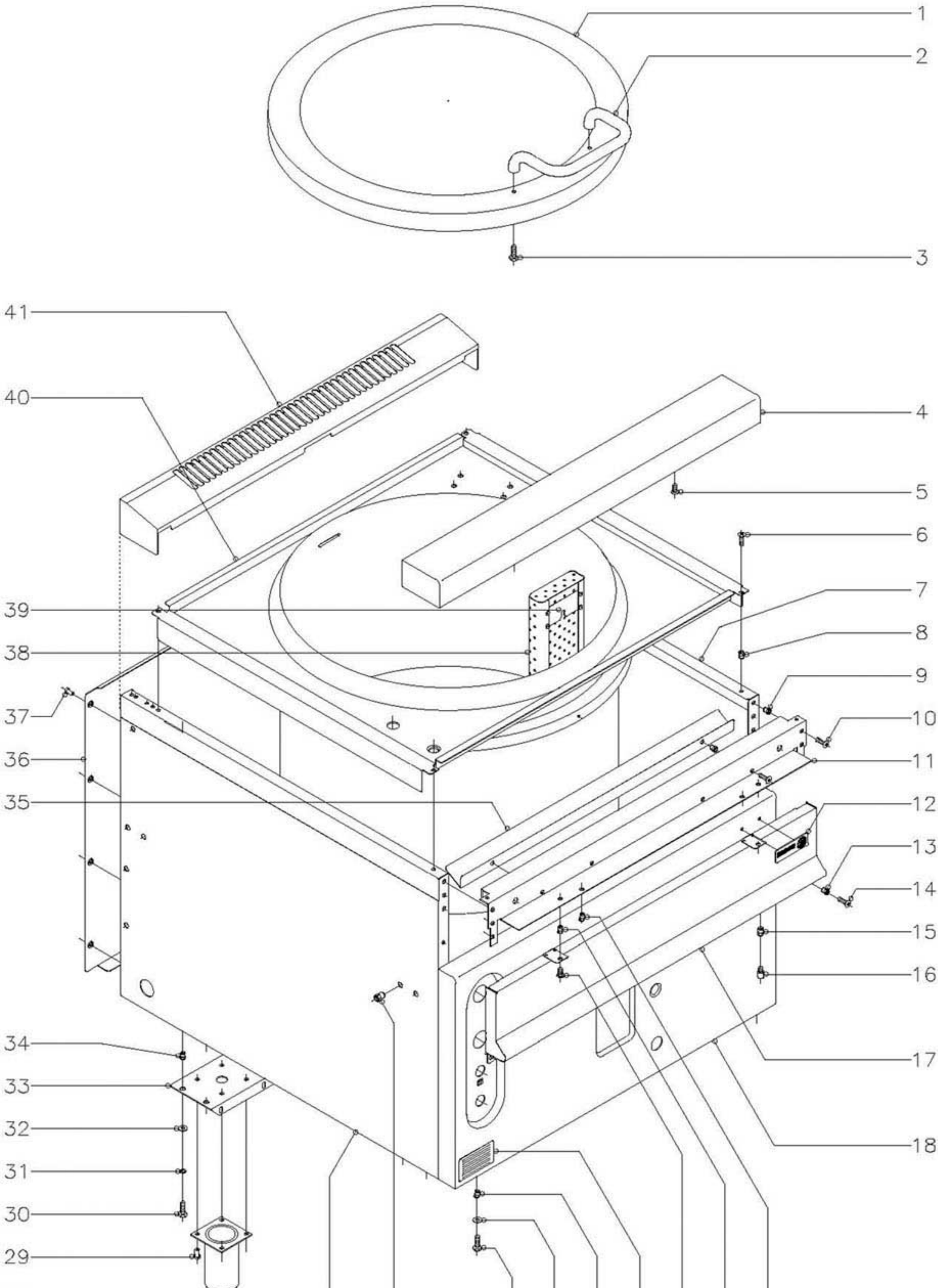

N plano	Firma	Fecha	Aparato	Lamina	
C-664		1-99	MARMITAS MG9-10, 15, 20	1	Fagor Industrial S.Coop. O<ate FAGOR

MOD. MG9-10 MG9-10 S
MG9-15 MG9-15 S
MG9-20 MG9-20 S

ZONA MUEBLE EXTERIOR

PLANO C-664

Nº	CODIGO	DENOMINACION	MG9-10	MG9-15	MG9-20	MG9-10 S	MG9-15 S	MG9-20 S					NOTAS
1	S036141	Tapa	1	1	1	1	1	1					
2	S036123	Asa de tapa	1	1	1	1	1	1					
3	Q012053	Tornillo exagonal M.8x20	2	2	2	2	2	2					
4	R165431	Anterior de mesa	1	1	1	1	1	1					
5	Q152004	Tornillo aplastado M.5x13	2	2	2	2	2	2					
6	Q152004	Tornillo aplastado M.5x13	4	4	4	4	4	4					
7	X162811	Panel lateral derecho	1	1	1	-	-	-					
7	X192805	Panel lateral derecho	-	-	-	1	-	-					
7	S372812	Panel lateral derecho	-	-	-	-	1	1					
8	Q221342	Remache exagonal M.5	4	4	4	4	4	4					
9	Q221342	Remache exagonal M.5	6	6	6	6	6	6					
10	Q152004	Tornillo aplastado M.5x13	6	6	6	6	6	6					
11	R162613	Escuadra amarre anterior mesa	1	1	1	1	1	1					
12	U262806	Escudo FAGOR	1	1	1	1	1	1					
	Q221023	Clips sujeción escudo	2	2	2	2	2	2					
13	Q221342	Remache exagonal M.5	2	2	2	2	2	2					
14	Q152004	Tornillo aplastado M.5x13	2	2	2	2	2	2					
15	Q221343	Remache exagonal M.6	1	1	1	1	1	1					
16	Q151336	Tornillo soporte guia	1	1	1	1	1	1					
17	S032806	Panel portamandos	1	1	1	1	1	1					
18	S012802	Panel frontal	1	-	-	-	-	-					
18	S062810	Panel frontal	-	-	-	1	-	-					
18	S032802	Panel frontal	-	1	-	-	1	-					
18	S272801	Panel frontal	-	-	1	-	-	1					
19	Q221342	Remache exagonal M.5	2	2	2	2	2	2					
20	Q221342	Remache exagonal M.5	2	2	2	2	2	2					
21	Q152004	Tornillo aplastado M.5x13	2	2	2	2	2	2					
22	S326530	Placa matrícula	1	1	1	1	1	1					
23	Q221343	Remache exagonal M.6	2	2	2	2	2	2					
24	Q302022	Arandela plana Ø16x6x1,2	2	2	2	2	2	2					
25	Q012042	Tornillo exagonal M.6x15	2	2	2	2	2	2					

MOD. MG9-10 MG9-10 S / MG9-15 MG9-15 S / MG9-20 MG9-20 S

ZONA MUEBLE EXTERIOR

PLANO C-664

Nº	CODIGO	DENOMINACION	MG9-10	MG9-15	MG9-20	MG9-10 S	MG9-15 S	MG9-20 S					NOTAS
26	Q221343	Remache exagonal M.6	14	14	14	14	14	14					
27	X162810	Panel lateral izquierdo	1	1	1	-	-	-					
27	X192803	Panel lateral izquierdo	-	-	-	1	-	-					
27	S372810	Panel lateral izquierdo	-	-	-	-	1	1					
28	X260150	Pata regulable	4	4	4	-	-	-					
29	Q411304	Remache avibulb Ø 4,8	16	16	16	-	-	-					
30	Q012042	Tornillo exagonal M.6x15	8	8	8	-	-	-					
31	Q162040	Arandela grower A.6	8	8	8	-	-	-					
32	Q302022	Arandela plana Ø16xØ6x1,2	8	8	8	-	-	-					
33	S032631	Listón soporte patas	2	2	2	-	-	-					
34	Q221343	Remache exagonal M.6	8	8	8	-	-	-					
35	S032645	Escuadra aislante calor	1	1	1	1	1	1					
	Q221342	Remache exagonal M.5	2	2	2	2	2	2					
	Q152004	Tornillo aplastado M.5x13	2	2	2	2	2	2					
36	U562853	Panel posterior	1	1	1	-	-	-					
36	X242817	Panel posterior	-	-	-	1	-	-					
36	S372816	Panel posterior	-	-	-	-	1	1					
37	Q419005	Remache tubular Ø4x8	8	8	8	8	8	8					
38	S016145	Filtro de cuba	1	-	-	1	-	-					
38	S036145	Filtro de cuba	-	1	1	-	1	1					
39	S036117	Soporte filtro	2	2	2	2	2	2					
	Q412000	Remache tubular Ø 4x8	8	8	8	8	8	8					
40	S016150	Cuba	1	-	-	1	-	-					
40	S036150	Cuba	-	1	-	-	1	-					
40	S276150	Cuba	-	-	1	-	-	1					
41	R165432	Embellecedor bajo 1M.	1	1	1	1	1	1					

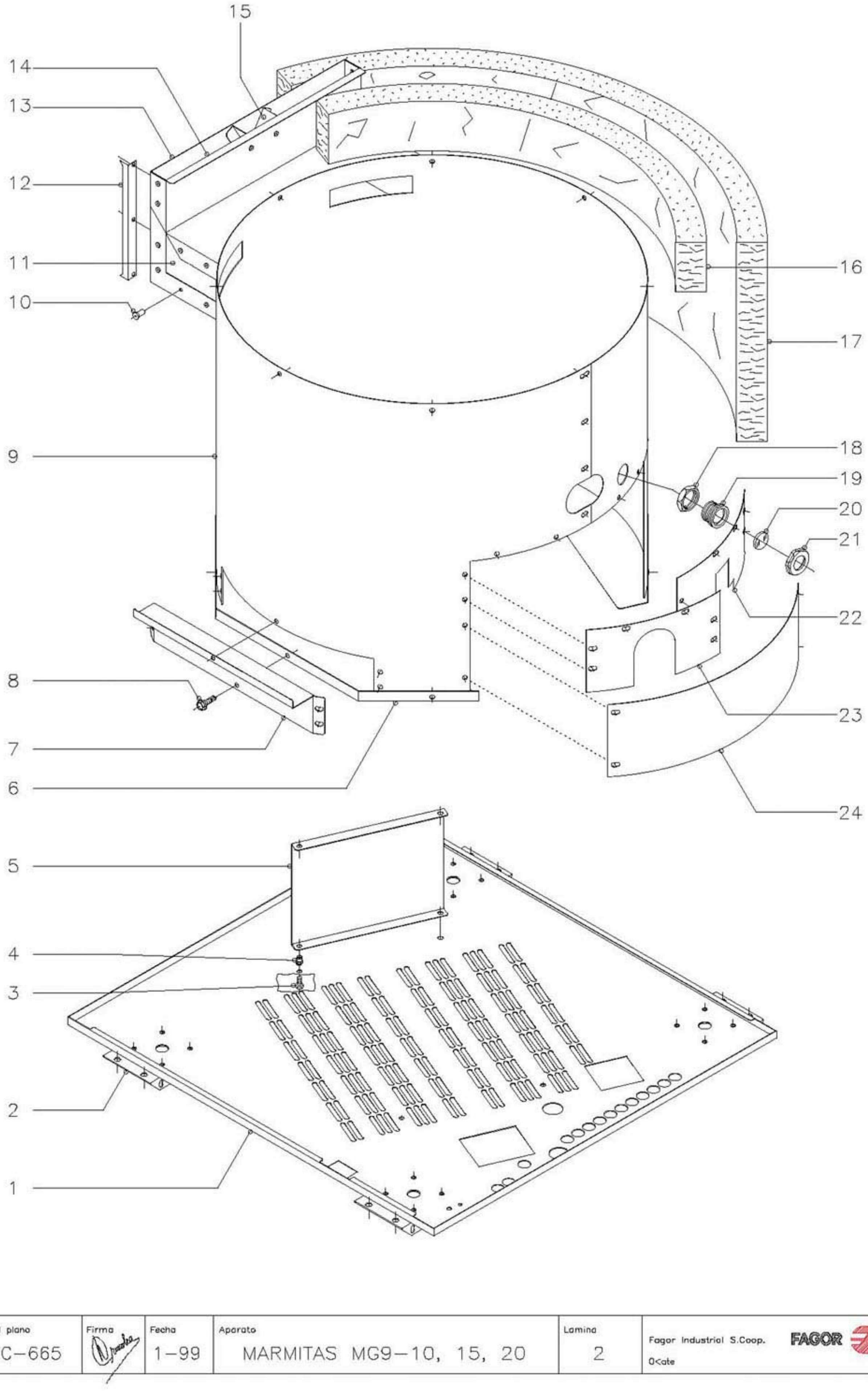

N plano	Firma	Fecha	Aparato	Lamina	
C–665		1–99	MARMITAS MG9–10, 15, 20	2	Fagor Industrial S.Coop. Oate

MOD. MG9-10 MG9-10 S
MG9-15 MG9-15 S
MG9-20 MG9-20 S

ZONA PIEZAS INTERIORES

PLANO C-665

Nº	CODIGO	DENOMINACION	MG9-10	MG9-15	MG9-20	MG9-10 S	MG9-15 S	MG9-20 S					NOTAS
1	S272606	Base inferior	1	1	1	-	-	-					
1	S062811	Base inferior	-	-	-	1	-	-					
1	S372814	Base inferior	-	-	-	-	1	-					
1	S372815	Base inferior	-	-	-	-	-	1					
2	S032631	Listón soporte patas	2	2	2	-	-	-					
3	Q012031	Tornillo exagonal M.5x10	4	4	4	4	4	4					
4	Q221342	Remache exagonal M.5	4	4	4	4	4	4					
5	S012616	Soporte quemador	2	-	-	-	-	-					
5	S032639	Soporte quemador	-	2	-	-	2	-					
5	S062606	Soporte quemador	-	-	-	2	-	-					
6	S032636	Cierre de envolvente	1	1	-	1	1	-					
6	S042625	Cierre de envolvente	-	-	1	-	-	1					
7	S272609	Cierre lateral envolvente	-	-	2	-	-	2					
8	Q151323	Tornillo broca M.4,8x16	30	30	30	30	30	35					
9	S012615	Envolvente	1	-	-	-	-	-					
9	S032635	Envolvente	-	1	-	-	1	-					
9	S272605	Envolvente	-	-	1	-	-	1					
9	S062605	Envolvente	-	-	-	1	-	-					
10	Q419005	Remache tubular Ø4x8	24	24	24	24	24	24					
11	S032641	Amarre lateral chimenea	2	2	-	2	2	-					
11	S042631	Amarre lateral chimenea	-	-	2	-	-	2					
12	X162657	Distanciador de chimenea	2	2	2	2	2	2					
13	S032644	Posterior de chimenea	1	1	-	1	1	-					
13	S042628	Posterior de chimenea	-	-	1	-	-	1					
14	S032643	Anterior de chimenea	1	1	-	1	1	-					
14	S042629	Anterior de chimenea	-	-	1	-	-	1					
15	S035400	Protector chimenea	1	1	1	1	1	1					
16	S116403	Aislante 1300x100x50	2	2	2	2	2	2					
17	R092622	Aislante 1370x650x20	2	2	2	2	2	2					
18	Q223014	Tuerca exagonal 1"	1	1	1	1	1	1					
19	9294500	Portamirilla	1	1	1	1	1	1					

MOD. MG9-10 MG9-10 S
MG9-15 MG9-15 S
MG9-20 MG9-20 S

ZONA PIEZAS INTERIORES

PLANO C-665

Nº	CODIGO	DENOMINACION	MG9-10	MG9-15	MG9-20	MG9-10 S	MG9-15 S	MG9-20 S					NOTAS
20	9294600	Mirilla cristal	1	1	1	1	1	1					
21	9294400	Tuerca cierre	1	1	1	1	1	1					
22	S032637	Tapa cierre derecho	1	1	-	1	1	-					
22	S272607	Tapa cierre derecho	-	-	1	-	-	1					
23	S032638	Tapa cierre izquierdo	1	1	-	1	1	-					
23	S272608	Tapa cierre izquierdo	-	-	1	-	-	1					
24	S012617	Tapa inferior	1	1	-	1	1	-					

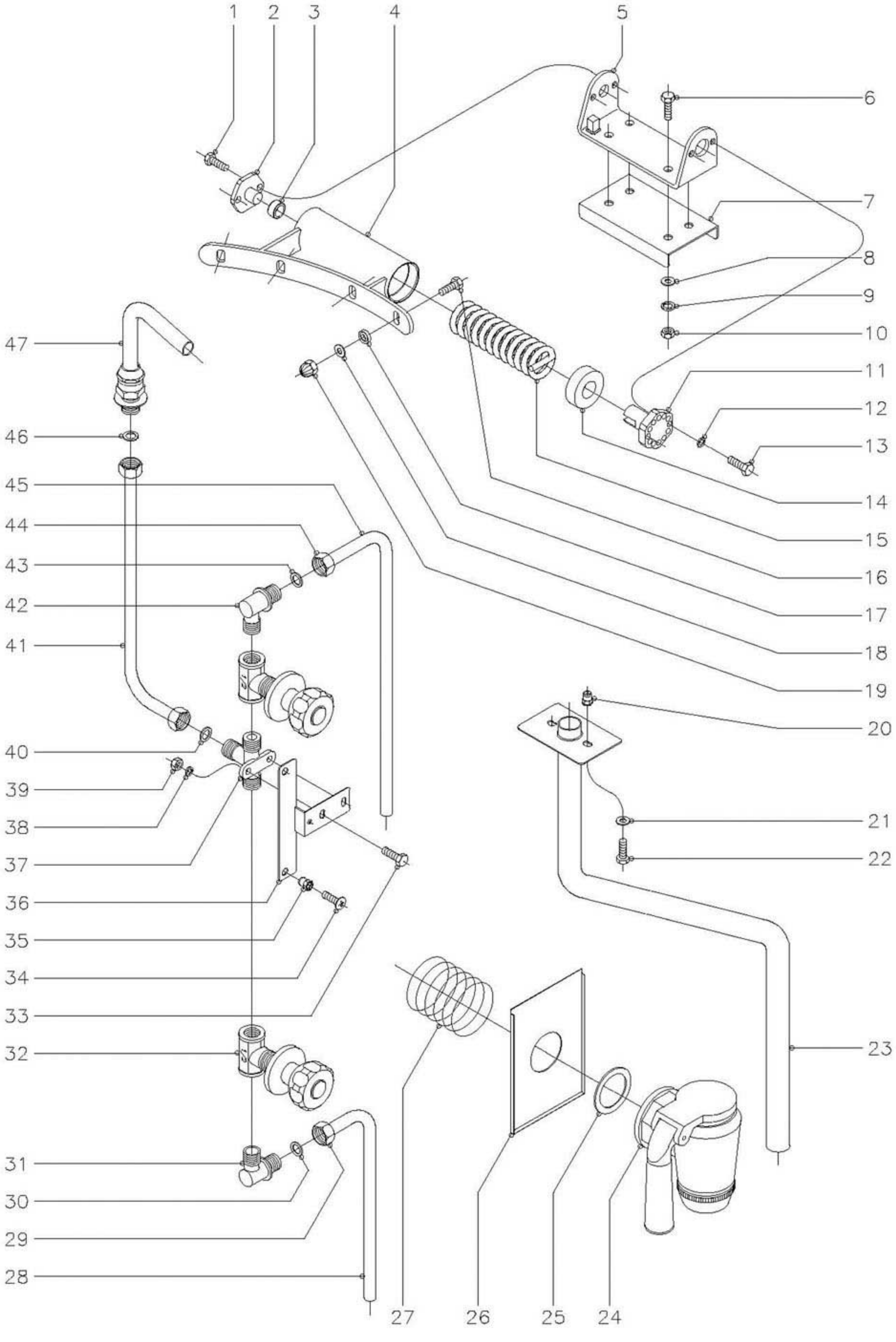

N plano	Firma	Fecha	Aparato	Lamina	
C-666		1-99	MARMITAS MG9-10, 15, 20	3	Fagor Industrial S.Coop. O<ate FAGOR

MOD. MG9-10 MG9-10 S / MG9-15 MG9-15 S / MG9-20 MG9-20 S

ZONA TOMAS AGUA, DESAGUE Y BISAGRA TAPA

PLANO C-666

Nº	CODIGO	DENOMINACION	MG9-10	MG9-15	MG9-20	MG9-10 S	MG9-15 S	MG9-20 S					NOTAS
1	Q012041	Tornillo exagonal M.6x10	2	2	2	2	2	2					
2	S116119	Giro de asa	1	1	1	1	1	1					
3	S116126	Cojinete cilíndrico	1	1	1	1	1	1					
4	S036143	Bisagra	1	1	1	1	1	1					
5	S036131	Soporte de bisagra	1	1	1	1	1	1					
6	Q012055	Tornillo exagonal M.8x30	4	4	4	4	4	4					
7	S036122	Refuerzo bisagra	1	1	1	1	1	1					
8	Q232050	Arandela plana A.8	4	4	4	4	4	4					
9	Q262050	Arandela grower A.8	4	4	4	4	4	4					
10	Q162050	Tuerca exagonal M.8	4	4	4	4	4	4					
11	S116120	Tensor resorte	1	1	1	1	1	1					
12	Q262040	Arandela grower A.6	2	2	2	2	2	2					
13	Q012042	Tornillo exagonal M.6x15	2	2	2	2	2	2					
14	S116118	Casquillo	1	1	1	1	1	1					
15	S116121	Resorte tapa	1	1	1	1	1	1					
16	Q012052	Tornillo exagonal M.8x15	4	4	4	4	4	4					
17	Q308000	Arandela dubo A.8	4	4	4	4	4	4					
18	Q232050	Arandela plana A.8	4	4	4	4	4	4					
19	Q212051	Tuerca sombrerete M.8	4	4	4	4	4	4					
20	Q221342	Remache exagonal M.5	2	2	2	2	2	2					
21	Q262030	Arandela grower A.5	2	2	2	2	2	2					
22	Q012032	Tornillo exagonal M.5x15	2	2	2	2	2	2					
23	S036119	Tubo vaciado	1	1	1	-	1	1					
23	S065004	Tubo vaciado	-	-	-	1	-	-					
24	S112150	Grifo de vaciado	1	1	1	1	1	1					
25	S112152	Junta grifo vaciado	1	1	1	1	1	1					
26	S112803	Cubierta de grifo	1	1	1	1	1	1					
27	S112105	Muelle soporte cubierta	1	1	1	1	1	1					
28	S035029	Conducto entrada agua inferior	1	1	1	-	-	-					
28	S065020	Conducto entrada agua inferior	-	-	-	1	-	-					
28	S375007	Conducto entrada agua inferior	-	-	-	-	1	1					

MOD. MG9-10 MG9-10 S
MG9-15 MG9-15 S
MG9-20 MG9-20 S

ZONA TOMAS AGUA, DESAGUE Y BISAGRA TAPA

PLANO C-666

Nº	CODIGO	DENOMINACION	MG9-10	MG9-15	MG9-20	MG9-10 S	MG9-15 S	MG9-20 S					NOTAS
29	Q223010	Tuerca 1/2"	1	1	1	-	-	-					
30	Q306024	Arandela junta Ø18x12,5x1,5	1	1	1	1	1	1					
31	S115013	Codo	1	1	1	1	1	1					
32	S112151	Llave paso con mando	2	2	2	2	2	2					
33	Q012042	Tornillo exagonal M.6x15	2	2	2	2	2	2					
34	Q152004	Tornillo aplastado M.5x13	2	2	2	2	2	2					
35	Q221342	Remache exagonal M.5	2	2	2	2	2	2					
36	S032640	Soporte grifos de agua	1	1	1	1	1	1					
37	S205022	Racord unión de grifos	1	1	1	1	1	1					
38	Q262040	Arandela muelle A.6	2	2	2	2	2	2					
39	Q162040	Tuerca exagonal M.6	2	2	2	2	2	2					
40	Q306024	Arandela junta Ø18x12,5x1,5	1	1	1	1	1	1					
41	S035032	Conducto grifos a base	1	1	1	1	1	1					
42	S115013	Codo	1	1	1	1	1	1					
43	Q306024	Arandela junta Ø18x12,5x1,5	1	1	1	1	1	1					
44	Q223010	Tuerca 1/2"	1	1	1	-	-	-					
45	S035028	Conducto entrada agua superior	1	1	1	-	-	-					
45	S065018	Conducto entrada agua superior	-	-	-	1	-	-					
45	S345010	Conducto entrada agua superior	-	-	-	-	1	1					
46	Q306024	Arandela junta Ø18x12,5x1,5	1	1	1	1	1	1					
47	S052100	Tubo de llenado	1	1	1	1	1	1					

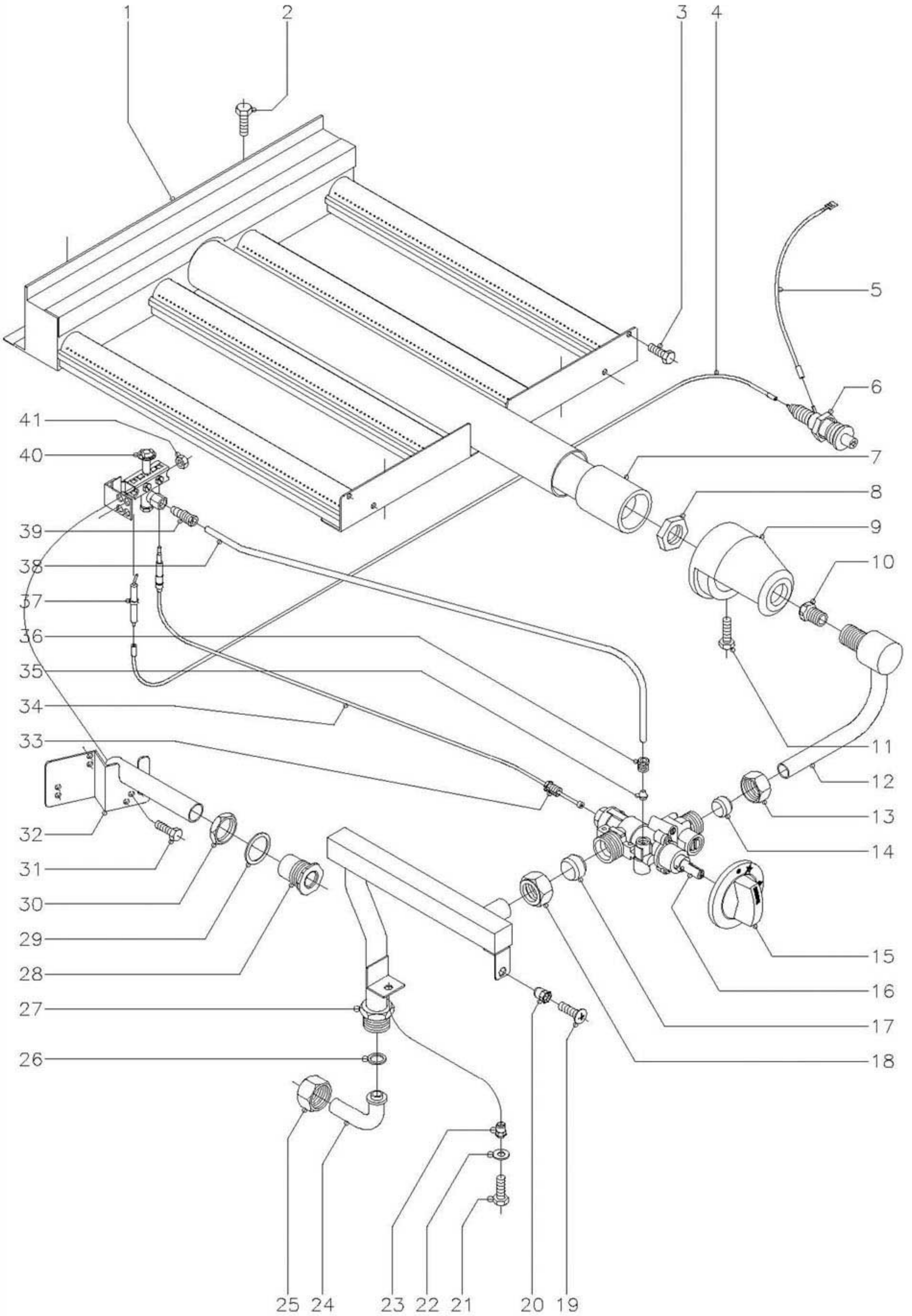

N plano	Firma	Fecha	Aparato	Lamina	
C-667		1-99	MARMITAS MG9-10, 15, 20	4	Fagor Industrial S.Coop. FAGOR Oate

MOD. MG9-10 MG9-10 S
MG9-15 MG9-15 S
MG9-20 MG9-20 S

ZONA PARTE FUNCIONAL GAS

PLANO C-667

Nº	CODIGO	DENOMINACION	MG9-10	MG9-15	MG9-20	MG9-10 S	MG9-15 S	MG9-20 S					NOTAS
1	S275705	Quemador	1	1	1	1	1	1					
2	Q012031	Tornillo exagonal M.5x10	4	4	4	4	4	4					
3	Q012031	Tornillo exagonal M.5x10	2	2	2	2	2	2					
4	U323030	Cable bujía	1	1	1	1	1	1					
5	U333003	Cable masa	1	1	1	1	1	1					
6	S113034	Piezoeléctrico	1	1	1	1	1	1					
7	S135733	Venturi	1	1	1	1	1	1					
8	Q221302	Tuerca exagonal 1/2"	1	1	1	1	1	1					
9	0628100	Cámara de mezcla	1	1	1	1	1	1					
10	S012400	Tobera Ø 2,20 (Butano-Propano)	1	-	-	1	-	-					
10	S032400	Tobera Ø 2,45 (Butano-Propano)	-	1	-	-	1	-					
10	S172400	Tobera Ø 2,55 (Butano-Propano)	-	-	1	-	-	1					
10	S012401	Tobera Ø 3,10 (Gas Natural)	1	-	-	1	-	-					
10	S114401	Tobera Ø 3,65 (Gas Natural)	-	1	-	-	1	-					
10	S172401	Tobera Ø 3,90 (Gas Natural)	-	-	1	-	-	1					
10	S012402	Tobera Ø 5,90 (Gas Villa)	1	-	-	1	-	-					
10	S032401	Tobera Ø 6,90 (Gas Villa)	-	1	-	-	1	-					
10	S172402	Tobera Ø 7,75 (Gas Villa)	-	-	1	-	-	1					
11	Q012043	Tornillo exagonal M.6x20	1	1	1	1	1	1					
12	S015010	Conducción a quemador	1	-	-	1	-	-					
12	S035025	Conducción a quemador	-	1	-	-	1	-					
12	S045025	Conducción a quemador	-	-	1	-	-	1					
13	S312105	Tuerca fijación coducc. a quemador	1	1	1	1	1	1					
14	S312106	Bicono Ø 16	1	1	1	1	1	1					
15	S312102	Botón de mando	1	1	1	1	1	1					
16	S312101	Grifo SC. PEL-230S. V (min Ø 1,40)	1	1	1	1	1	1					
17	S312104	Bicono Ø 20	1	1	1	1	1	1					
18	S312103	Tuerca fijación conducción general	1	1	1	1	1	1					
19	Q152004	Tornillo aplastado M.5x13	1	1	1	1	1	1					
20	Q221342	Remache exagonal M.5	1	1	1	1	1	1					
21	Q012042	Tornillo exagonal M.6x15	1	1	1	1	1	1					

MOD. MG9-10 MG9-10 S
MG9-15 MG9-15 S
MG9-20 MG9-20 S

ZONA PARTE FUNCIONAL GAS

PLANO C-667

Nº	CODIGO	DENOMINACION	MG9-10	MG9-15	MG9-20	MG9-10 S	MG9-15 S	MG9-20 S					NOTAS
22	Q302022	Arandela plana Ø16xØ6x1,2	1	1	1	1	1	1					
23	Q221343	Remache exagonal M.6	1	1	1	1	1	1					
24	U725005	Codo de entrada gas	1	1	1	-	-	-					
25	U725006	Tuerca 3/4"	1	1	1	-	-	-					
26	Q300012	Arandela junta Ø 18x13x1,5	1	1	1	-	-	-					
27	S035030	Conducción general	1	1	1	-	-	-					
27	S065016	Conducción general	-	-	-	1	-	-					
27	S375002	Conducción general	-	-	-	-	1	1					
28	S112804	Embellecedor tubo de encendido	1	1	1	1	1	1					
29	Q306027	Arandela junta Ø33,8xØ27x1,5	1	1	1	1	1	1					
30	Q221324	Tuerca exagonal 3/4"	1	1	1	1	1	1					
31	Q012041	Tornillo exagonal M.6x10	2	2	2	2	2	2					
32	S045028	Tubo de encendido	1	1	1	1	1	1					
33	U264301	Racord empalme termopar	1	1	1	1	1	1					
34	U562130	Termopar L=850	1	1	1	1	1	1					
35	X205028	Bicono Ø 6	1	1	1	1	1	1					
36	S312107	Manguito tubo piloto	1	1	1	1	1	1					
37	X012101	Bujía de encendido	1	1	1	1	1	1					
38	S015012	Tubo piloto	1	-	-	1	-	-					
38	S035027	Tubo piloto	-	1	-	-	1	-					
38	S045027	Tubo piloto	-	-	1	-	-	1					
39	U134323	Racord con bicono Ø 6	1	1	1	1	1	1					
40	R202100	Conjunto soporte y piloto	1	1	1	1	1	1					
41	Q162040	Tuerca exagonal M.6	2	2	2	2	2	2					

MOD. MG9-10 MG9-10 S
MG9-15 MG9-15 S
MG9-20 MG9-20 S

ZONA VARIOS

PLANO

Nº	CODIGO	DENOMINACION	MG9-10	MG9-15	MG9-20	MG9-10 S	MG9-15 S	MG9-20 S					NOTAS
	S036515	Folleto de instrucciones	1	1	1	1	1	1					

MOD.	MG9-10 MG9-15 MG9-20	MG9-10 S MG9-15 S MG9-20 S	ZONA	PIEZAS PARA LOS DIFERENTES GASES	PLANO	C-667

Nº	CODIGO	DENOMINACION	MG9-10	MG9-15	MG9-20	MG9-10 S	MG9-15 S	MG9-20 S					NOTAS
		BUTANO-PROPANO											
10	S012400	Tobera Ø 2,20	1	-	-	1	-	-					
10	S032400	Tobera Ø 2,45	-	1	-	-	1	-					
10	S172400	Tobera Ø 2,55	-	-	1	-	-	1					
s/n	U136501	Indicador (butano-propano)	1	1	1	1	1	1					
		GAS NATURAL											
10	S012401	Tobera Ø 3,10	1	-	-	1	-	-					
10	S114401	Tobera Ø 3,65	-	1	-	-	1	-					
10	S172401	Tobera Ø 3,90	-	-	1	-	-	1					
s/n	U134402	Indicador (Gas natural)	1	1	1	1	1	1					
		GAS VILLA											
10	S012402	Tobera Ø 5,90	1	-	-	1	-	-					
10	S032401	Tobera Ø 6,90	-	1	-	-	1	-					
10	S172402	Tobera Ø 7,75	-	-	1	-	-	1					
s/n	U134310	Indicador (Gas villa)	1	1	1	1	1	1					