SAGI - ARMADIO NEUTRO 218 CM CON PIANO CALDO 6 x 1/1 GN
QL21NPC - 15-05-2006 » 18-05-2007

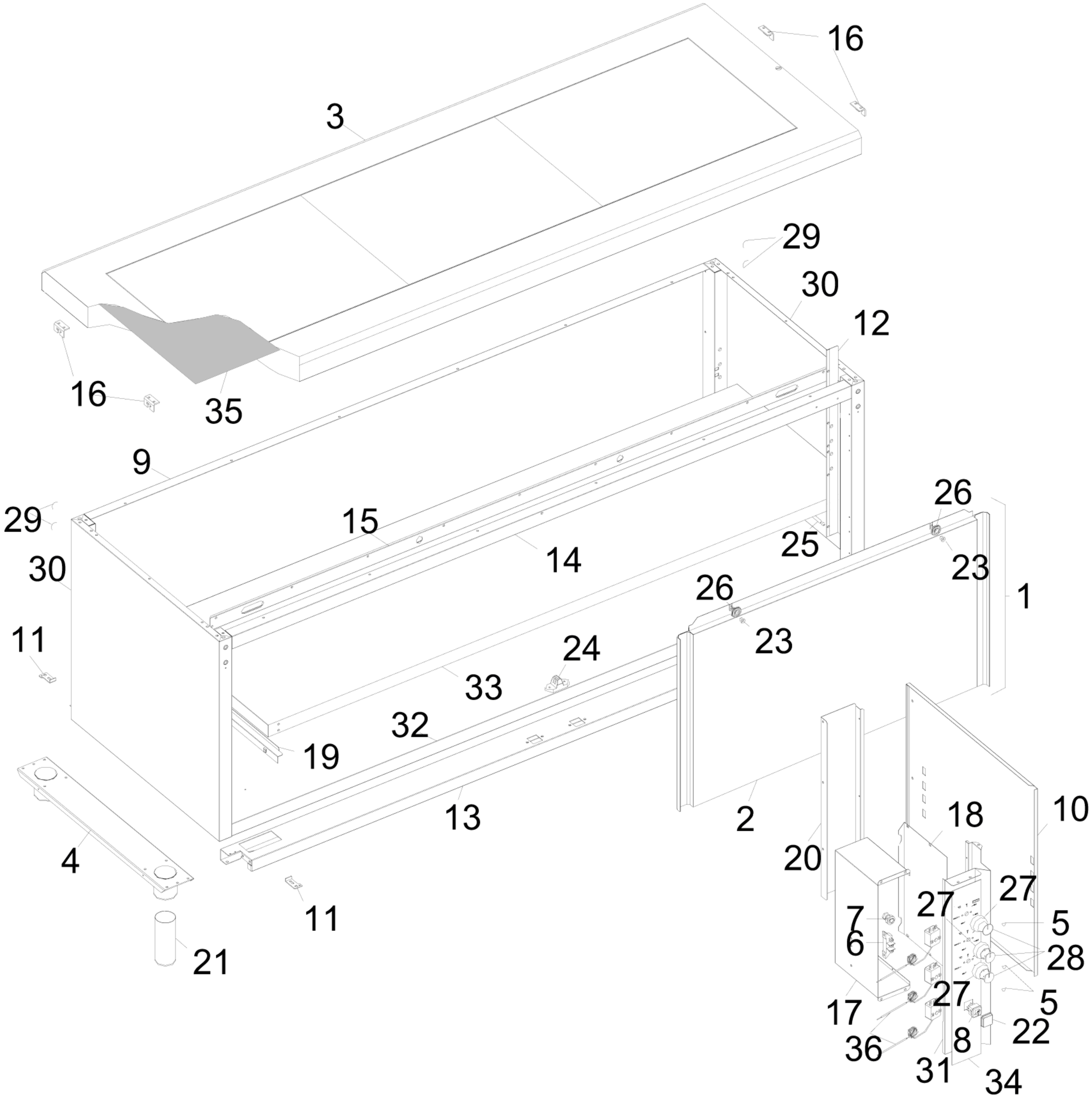

SAGI - ARMADIO NEUTRO 218 CM CON PIANO CALDO 6 x 1/1 GN
QL21NPC - A000530-GRUPPO ALZATE DI DISTRIBUZIONE - 15-05-2006 » 18-05-2007

