# MESAS SNACK

# DE

# REFRIGERACIÓN

**RECAMBIOS**
**MESAS FRÍAS**
revisión 01-03-2003

FAGOR
FAGOFRI S.A.

| Nº | CÓDIGO | DESCRIPCIÓN | MODELOS | MSP-150 | MSP-200 | MSP-250 | MSP-300 | MSP-117-R | MSP-169-R | MSP-222-R | MSP-274-R |
|---|---|---|---|---|---|---|---|---|---|---|---|
| | | | SNACK | | | | | | | | |
| 1 | 6021010007 | COMPR.FR-8,5 - G R134A | | | 1 | | | | | | |
| 1 | 6021010015 | COMPRESOR GP14 TG | | | | 1 | 1 | | | | |
| 1 | 6021010004 | COMPR.FR-7,5-G R134A | | 1 | | | | | | | |
| 2 | 6021050002 | VENTILADOR 10W PATA PALA 220V | | 1 | 1 | 1 | 1 | | | | |
| 3 | 6029020003 | CONDENSADOR 9x3 FAGC0021 | | | | 1 | 1 | | | | |
| 3 | 6029020002 | CONDENSADOR 9x2 | | 1 | 1 | | | | | | |
| 4 | M129010010 | BAT.237/222B8T4R330A S/T(PINT | | | | | | | | 1 | 1 |
| 4 | M129010004 | BAT.MFP-270 8T4R330A4SC/TU(PIN | | | | 1 | 1 | | | | |
| 4 | M129010002 | BAT.MFP135 5T4R330A4SC/TUB(PIN | | 1 | 1 | | | 1 | 1 | | |
| 5 | 6021050001 | VENTIL.EVAPOR.5W ARO/TIRO FORZ | | 1 | 1 | 1 | 1 | 1 | 1 | 1 | 1 |
| 6 | 6003010035 | REJILLA PROTECCION VENTILADOR | | 1 | 1 | 1 | 1 | 1 | 1 | 1 | 1 |
| 7 | 6021350015 | TERMOSTATO TERM.REFRIG ID 961F | | 1 | 1 | 1 | 1 | 1 | 1 | 1 | 1 |
| 8 | 6021130001 | INTERRUPTOR BIPOL.AMB.ON/OFF | | 1 | 1 | 1 | 1 | 1 | 1 | 1 | 1 |
| 9 | 6021130010 | PILOTO RECTAN.AMBAR SEÑAL LUM. | | 1 | 1 | 1 | 1 | 1 | 1 | 1 | 1 |
| 10 | M109050157 | CHAPA PROT.MANDOS MESAS FRIAS | | 1 | 1 | 1 | 1 | | | | |
| 11 | 6003010023 | BANDEJA EVAPORACION AUTOMÁTICA | | 1 | 1 | 1 | 1 | | | | |
| 13 | 6003010034 | DESAGÜE SAN MIGUEL | | 1 | 1 | 1 | 1 | 1 | 1 | 1 | 1 |
| 14 | 6007050015 | PATA REGUL. 50X95 BAJOS | | 4 | 4 | 4 | 4 | 4 | 4 | 4 | 4 |
| 15 | M161250004 | BASE PATAS MSP,FMP,MMC PINTADO | | 1 | 1 | 1 | 1 | 1 | 1 | 1 | 1 |
| 16 | V169090001 | BISAGRA SISTEMA GIRO A IZDA | | 2 | 3 | 4 | 5 | 2 | 3 | 4 | 5 |
| 17 | 6003010048 | SOPORTE PUERTA REJILLA | | 2 | 2 | 2 | 2 | | | | |
| 18 | 6003010032 | ESCUADRA AMARRE REJILLA | | 1 | 1 | 1 | 1 | | | | |
| 19 | 6003010020 | SOPORTE PARRILLA | | 8 | 12 | 16 | 20 | 8 | 12 | 16 | 20 |
| 21 | 6003010181 | REJ.RESP.GRUPO 387X280POLICARB | | 1 | 1 | 1 | 1 | | | | |
| 23 | M109050080 | CREMALL. LAT. POST. MSP | | 2 | 2 | 2 | 2 | 2 | 2 | 2 | 2 |
| 24 | M109050081 | CREMALLERA CENTRAL MSP | | 1 | 2 | 3 | 4 | 1 | 2 | 3 | 4 |
| 25 | M109050153 | CREMALLERA MFP-MSP 576X66 MM | | 4 | 6 | 8 | 10 | 4 | 6 | 8 | 10 |
| 27 | 6045010009 | BURLETE 475X605 MSP | | 2 | 3 | 4 | 5 | 2 | 3 | 4 | 5 |
| 29 | M169010010 | PUERTA MSP/MPP IZDA TIR.ABS | | 2 | 3 | 4 | 5 | 2 | 3 | 4 | 5 |
| 32 | V107020005 | CAPILAR 1.25x2100 | | | | 1 | 1 | | | | |
| 32 | M107020001 | CAPILAR 1x3300 | | 1 | 1 | | | | | | |
| 33 | M181010008 | ENCIMERA MSP/FMP274 | | | | | | | | | 1 |
| 33 | M181010007 | ENCIMERA MSP/FMP222 | | | | | | | | 1 | |
| 33 | M181010005 | ENCIMERA MSP/FMP117 | | | | | | 1 | | | |
| 33 | M181010004 | ENCIMERA MSP/FMP300 | | | | | 1 | | | | |
| 33 | M181010003 | ENCIMERA MSP/FMP250 | | | | 1 | | | | | |
| 33 | M181010001 | ENCIMERA MSP/FMP150 | | 1 | | | | | | | |
| 33 | M181010002 | ENCIMERA MSP/FMP200 | | | 1 | | | | | | |
| 33 | M181010006 | ENCIMERA MSP/FMP169 | | | | | | | 1 | | |
| 35 | M109250026 | PROTECT. ENCIM. 150 | | 1 | | | | 1 | | | |
| 35 | M109250027 | PROTECT. ENCIM. 200 | | | 1 | | | | 1 | | |
| 35 | M109250028 | PROTECT. ENCIM. 250 | | | | 1 | 1 | | | 1 | 1 |
| 35 | M109250030 | PROTECT. ENCIM. SUPLE. 300 | | | | | 1 | | | | 1 |
| 36 | 6001050034 | AGLOM.3060X550X13 ENC. MSP-300 | | | | | 1 | | | | 1 |
| 36 | 6001050033 | AGLOM.2540X550X13 ENC. MSP-250 | | | | 1 | | | | 1 | |
| 36 | 6001050021 | AGLOM.1490X550X13 ENC. MSP-150 | | 1 | | | | 1 | | | |
| 37 | 6013050003 | PL.POLIEST.1535X466X30 TIPO IV | | | 1 | 1 | 1 | | 1 | 1 | |
| 38 | M109010334 | REJILLA CUADRO ABS GRIS MSP | | 1 | 1 | 1 | 1 | | | | |
| 38 | M109010335 | CUADRO DE MANDOS MSP-R R7 | | | | | | 1 | 1 | 1 | 1 |
| 40 | M109010134 | COST EXT LAD GRUP MSP | | 1 | 1 | 1 | 1 | | | | |
| 40 | M109010237 | COST.EXT.LAD.GRUP.REMOTO MSP | | | | | | 1 | 1 | 1 | 1 |
| 41 | 6027010002 | PARRILLA PLANA 433x442 | | 1 | 1 | 1 | 1 | 1 | 1 | 1 | 1 |
| 42 | 6027010001 | PARRILLA MSP C/P 513x442 | | 1 | 2 | 3 | 4 | 1 | 2 | 3 | 4 |
| 46 | 6047010003 | FILTRO DESHIDRAT.40GR 1/4X1/4 | | 1 | 1 | 1 | 1 | | | | |
| 48 | 6021350013 | SONDA TERMOST.REF NTC 15KOhm | | 1 | 1 | 1 | 1 | 1 | 1 | 1 | 1 |
| 50 | 6003010105 | CUADRO ABS GRIS | | 1 | 1 | 1 | 1 | | | | |
| 55 | 6037050003 | SOPORTE COST.RODAP.MSP 230X500 | | | | | | 1 | 1 | 1 | 1 |
| 66 | 6003050002 | GAVETA TIRO FORZADO SNACK | | 1 | 1 | 1 | 1 | 1 | 1 | 1 | 1 |
| 67 | 6021010045 | RELE ARRANQUE COMPRESOR FR-7,5-G 6001 | | 1 | | | | | | | |
| 67 | 6021010017 | RELE COMPRESOR GP-14TG RF 5127 | | | | 1 | 1 | | | | |
| 67 | 6021010025 | RELE ARRANQUE COMPRESOR FR-8,5G | | | 1 | | | | | | |
| 68 | 6021010041 | CONDENS.ARRANQ GL-TG 47 microF | | | | 1 | 1 | | | | |
| 68 | 6021010037 | CONDENSADOR ARRANQUE FR 17U5015 80microF | | 1 | 1 | | | | | | |

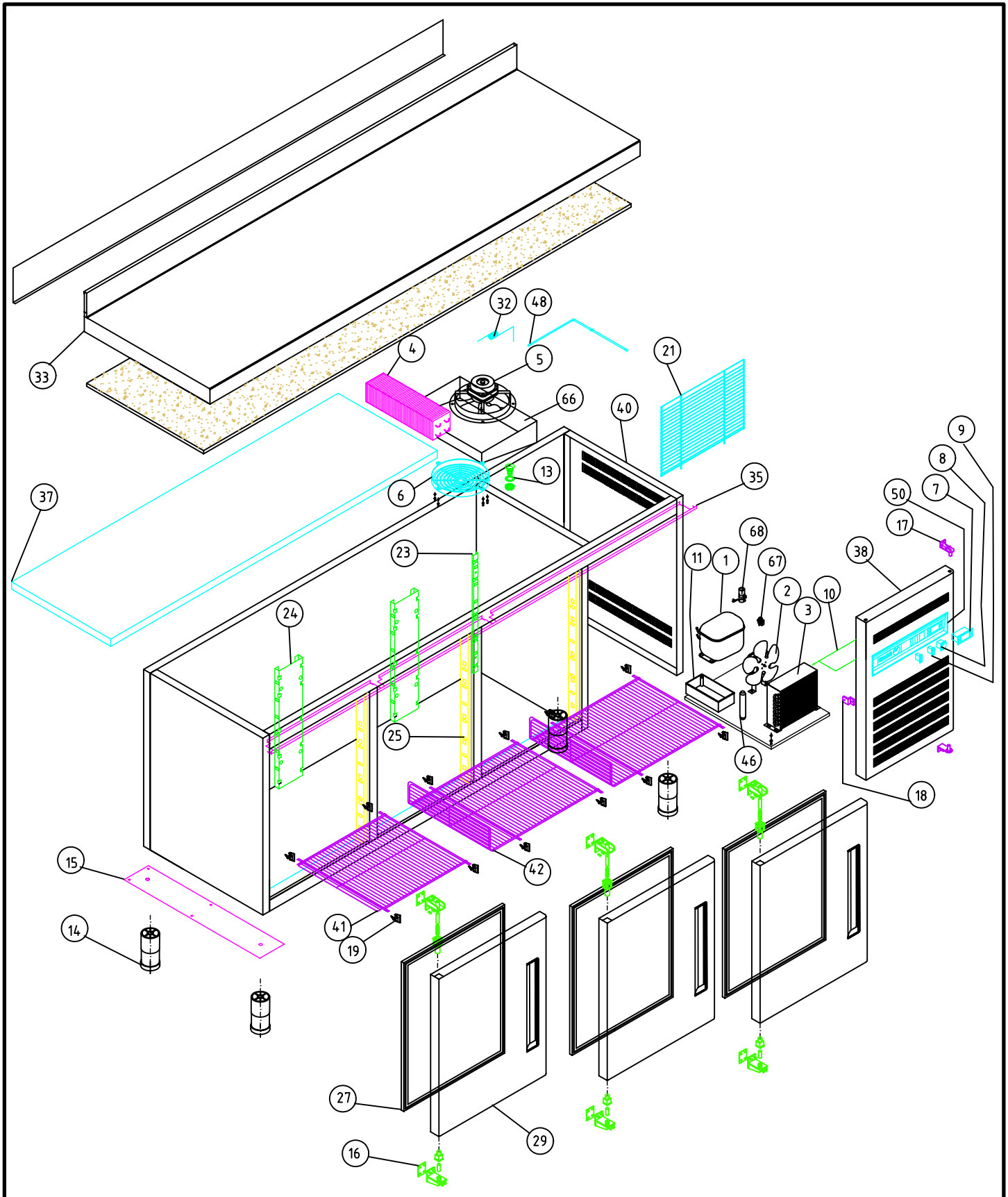


M1 MESAS FRÍAS

COD. PIEZA: **141111200000**

COTAS SIN TOLERANCIA **DIN 7168-f**

Material: **MATERIAL ESPESOR**

SUSTITUYE A: .

Acabado: **ACABADO**

SUSTITUIDO POR: .

| ANGULAR | GRADO TOLERANCIA | FINO | MEDIO | GRUESO |
|---|---|---|---|---|
| | HASTA 10 mm | ±1° | | ±1° 30' |
| | MAS DE 10 A 50 mm | ±30' | | ±50' |
| | MAS DE 50 A 120 mm | ±20' | | ±25' |
| | MAS DE 120 A 400 mm | ±10' | | ±15' |
| | MAS DE 400 mm | ±5' | | ±10' |

| LINEAL | GRADO TOLERANCIA | FINO | MEDIO | GRUESO |
|---|---|---|---|---|
| | HASTA 3 mm | ±0,05 | ±0,10 | ±0,15 |
| | MAS DE 3 A 6 mm | ±0,05 | ±0,10 | ±0,20 |
| | MAS DE 6 A 30 mm | ±0,10 | ±0,20 | ±0,50 |
| | MAS DE 30 A 120 mm | ±0,15 | ±0,30 | ±0,80 |
| | MAS DE 120 A 400 mm | ±0,20 | ±0,50 | ±1,20 |
| | MAS DE 400 A 1000 mm | ±0,30 | ±0,80 | ±2,00 |
| | MAS DE 1000 A 2000 mm | ±0,50 | ±1,20 | ±3,00 |

| COMÚN A | MODELO | Ud. | MODELO | Ud. | MODELO | Ud. | MODELO | Ud. | MODELO |
|---|---|---|---|---|---|---|---|---|---|
| | MSP-200 | 1 | | | | | | | |
| | | | | | | | | | |
| | | | | | | | | | |

| A4 | Nombre | Fecha |
|---|---|---|
| Dibujado | MJGG | 3-3-03 |
| Modificado | . | . |

FAGOR
FAGOFRI s.a.

Escala 1:22

# RECAMBIOS MSP

Código máquina:

CODIGO

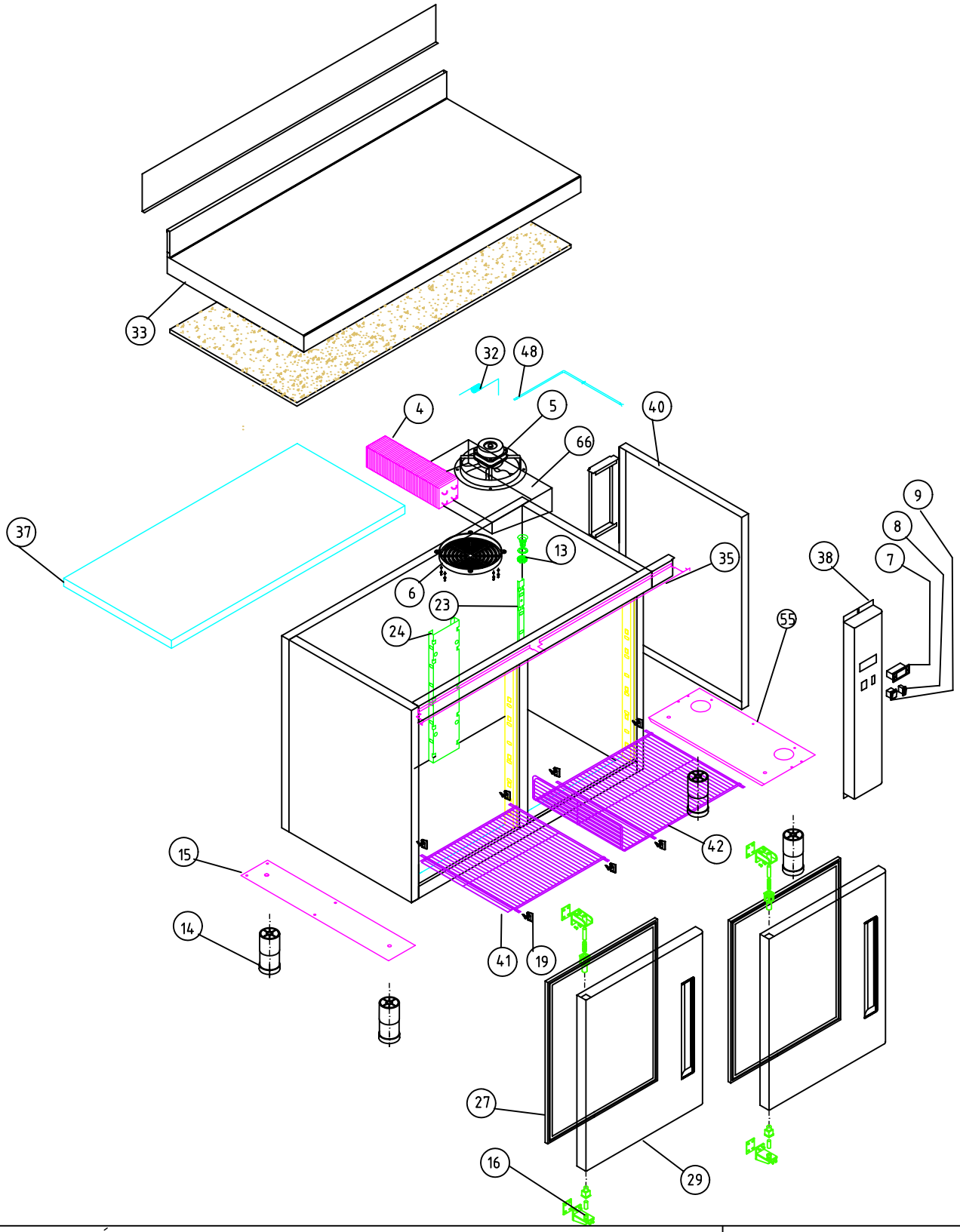


M1 MESAS FRÍAS

COD. PIEZA:

COTAS SIN TOLERANCIA DIN 7168-f

Material: **MATERIAL ESPESOR**

SUSTITUYE A: .

Acabado: **ACABADO**

SUSTITUIDO POR: .

| | GRADO TOLERANCIA | FINO | MEDIO | GRUESO |
|---|---|---|---|---|
| ANGULAR | HASTA 10 mm | ±1° | | ±1° 30' |
| | MAS DE 10 A 50 mm | ±30' | | ±50' |
| | MAS DE 50 A 120 mm | ±20' | | ±25' |
| | MAS DE 120 A 400 mm | ±10' | | ±15' |
| | MAS DE 400 mm | ±5' | | ±10' |

| | GRADO TOLERANCIA | FINO | MEDIO | GRUESO |
|---|---|---|---|---|
| LINEAL | HASTA 3 mm | ±0,05 | ±0,10 | ±0,15 |
| | MAS DE 3 A 6 mm | ±0,05 | ±0,10 | ±0,20 |
| | MAS DE 6 A 30 mm | ±0,10 | ±0,20 | ±0,50 |
| | MAS DE 30 A 120 mm | ±0,15 | ±0,30 | ±0,80 |
| | MAS DE 120 A 400 mm | ±0,20 | ±0,50 | ±1,20 |
| | MAS DE 400 A 1000 mm | ±0,30 | ±0,80 | ±2,00 |
| | MAS DE 1000 A 2000 mm | ±0,50 | ±1,20 | ±3,00 |

| COMÚN A | MODELO | Ud. | MODELO | Ud. | MODELO | Ud. | MODELO | Ud. | MODELO |
|---|---|---|---|---|---|---|---|---|---|
| | MSP-117-R | 1 | | | | | | | |
| | | | | | | | | | |
| | | | | | | | | | |

| A4 | Nombre | Fecha |
|---|---|---|
| Dibujado | MJGG | 3-3-03 |
| Modificado | . | . |

FAGOR
FAGOFRI s.a.

Escala 1:22

# RECAMBIOS MSP-117 REMOTA

Código máquina:

CODIGO

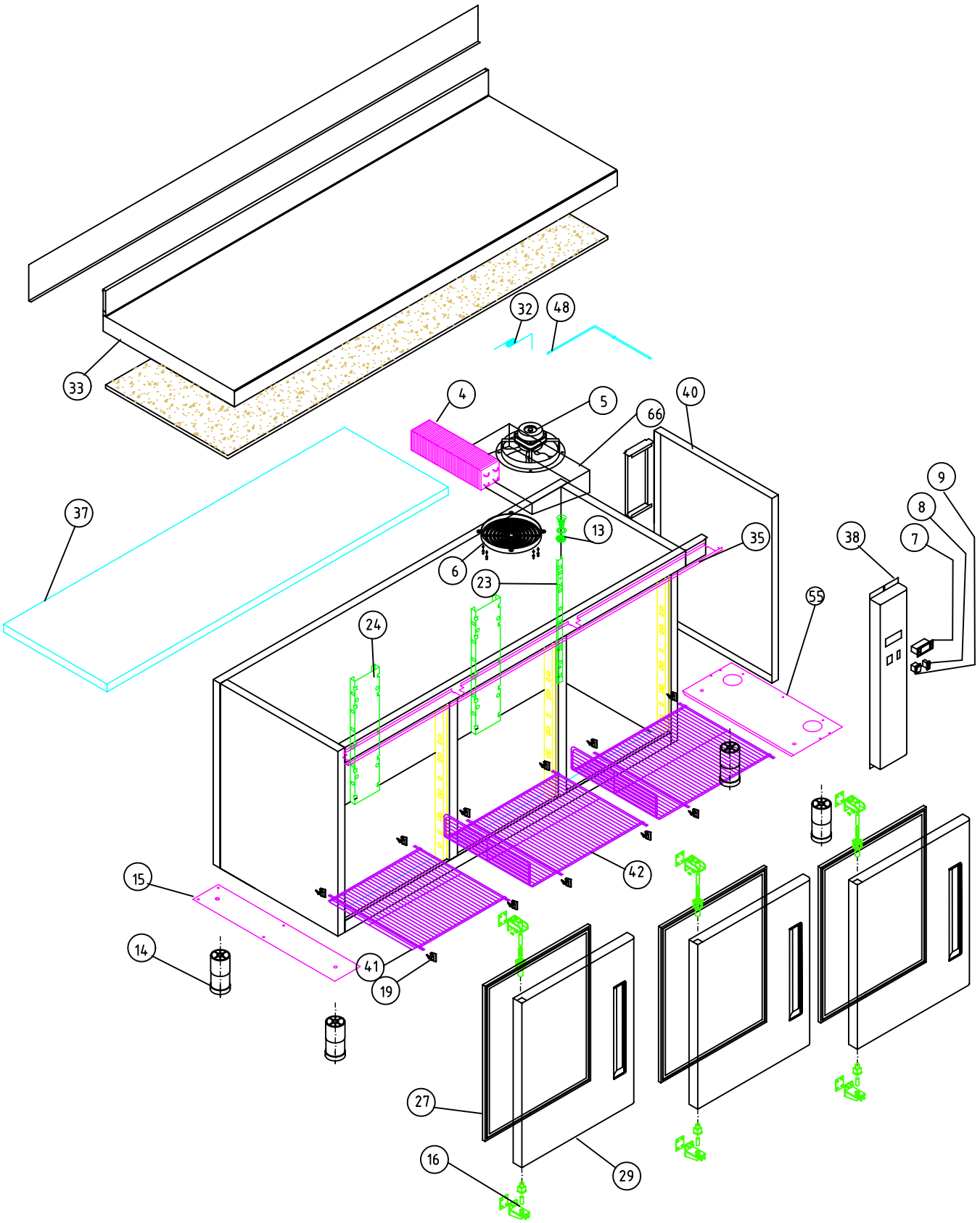


M1 MESAS FRÍAS

COD. PIEZA:

COTAS SIN TOLERANCIA DIN 7168-f

Material: **MATERIAL ESPESOR**

SUSTITUYE A: .

Acabado: **ACABADO**

SUSTITUIDO POR: .

ANGULAR

| GRADO TOLERANCIA | FINO | MEDIO | GRUESO |
|---|---|---|---|
| HASTA 10 mm | ±1° | | ±1° 30' |
| MAS DE 10 A 50 mm | ±30' | | ±50' |
| MAS DE 50 A 120 mm | ±20' | | ±25' |
| MAS DE 120 A 400 mm | ±10' | | ±15' |
| MAS DE 400 mm | ±5' | | ±10' |

LINEAL

| GRADO TOLERANCIA | FINO | MEDIO | GRUESO |
|---|---|---|---|
| HASTA 3 mm | ±0,05 | ±0,10 | ±0,15 |
| MAS DE 3 A 6 mm | ±0,05 | ±0,10 | ±0,20 |
| MAS DE 6 A 30 mm | ±0,10 | ±0,20 | ±0,50 |
| MAS DE 30 A 120 mm | ±0,15 | ±0,30 | ±0,80 |
| MAS DE 120 A 400 mm | ±0,20 | ±0,50 | ±1,20 |
| MAS DE 400 A 1000 mm | ±0,30 | ±0,80 | ±2,00 |
| MAS DE 1000 A 2000 mm | ±0,50 | ±1,20 | ±3,00 |

COMÚN A

| MODELO | Ud. | MODELO | Ud. | MODELO | Ud. | MODELO | Ud. | MODELO |
|---|---|---|---|---|---|---|---|---|
| MSP-169-R | 1 | | | | | | | |
| | | | | | | | | |
| | | | | | | | | |

| A4 | Nombre | Fecha |
|---|---|---|
| Dibujado | MJGG | 3-3-03 |
| Modificado | . | . |

FAGOR
FAGOFRI s.a.

Escala 1:22

# RECAMBIOS MSP-169-R

Código máquina:

CODIGO

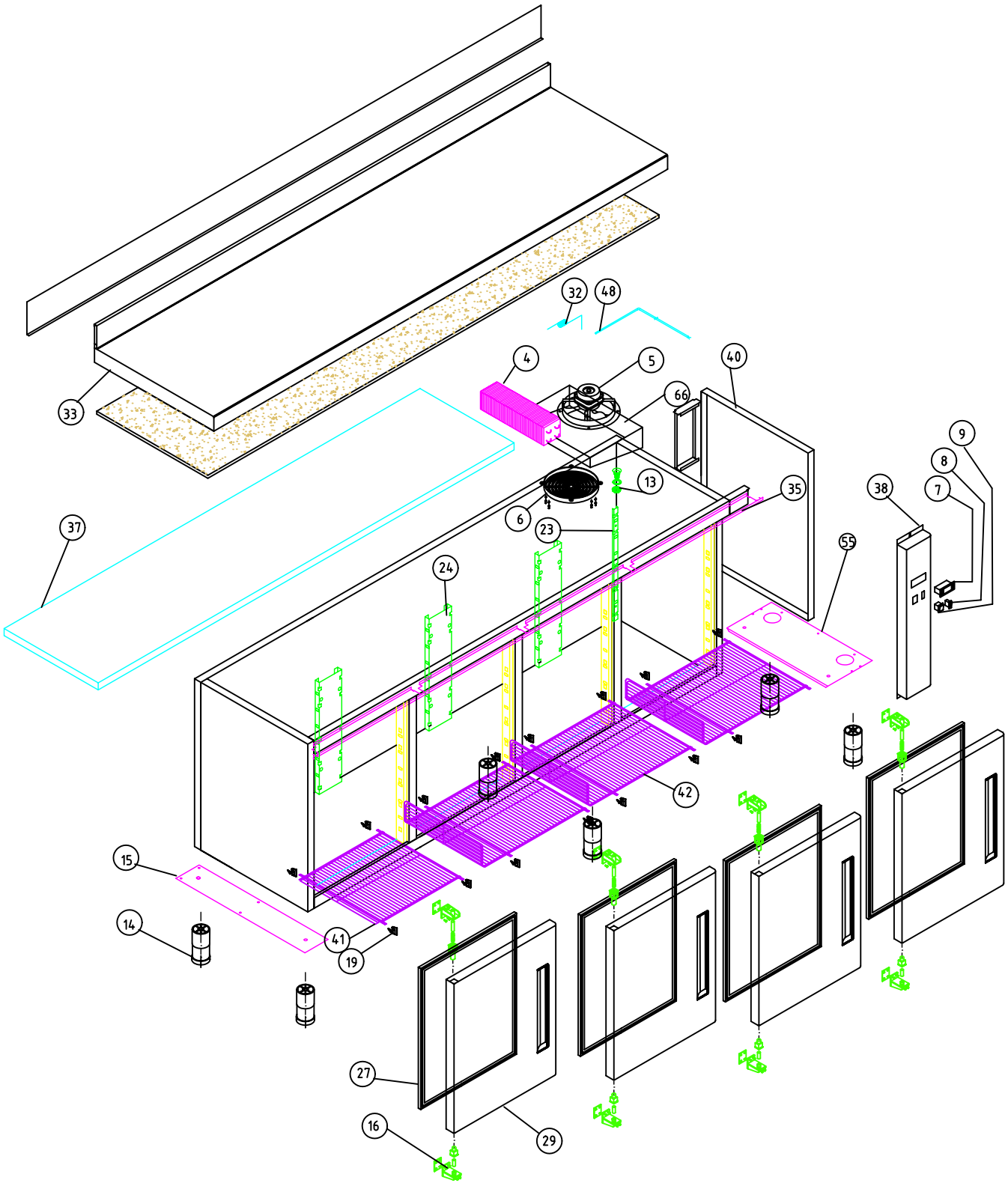


M1 MESAS SNACK

COD. PIEZA:

COTAS SIN TOLERANCIA DIN 7168-f

Material:

SUSTITUYE A:

Acabado:

SUSTITUIDO POR:

| ANGULAR | GRADO TOLERANCIA | FINO | MEDIO | GRUESO |
|---|---|---|---|---|
| | HASTA 10 mm | ±1° | | ±1° 30' |
| | MAS DE 10 A 50 mm | ±30' | | ±50' |
| | MAS DE 50 A 120 mm | ±20' | | ±25' |
| | MAS DE 120 A 400 mm | ±10' | | ±15' |
| | MAS DE 400 mm | ±5' | | ±10' |

| LINEAL | GRADO TOLERANCIA | FINO | MEDIO | GRUESO |
|---|---|---|---|---|
| | HASTA 3 mm | ±0,05 | ±0,10 | ±0,15 |
| | MAS DE 3 A 6 mm | ±0,05 | ±0,10 | ±0,20 |
| | MAS DE 6 A 30 mm | ±0,10 | ±0,20 | ±0,50 |
| | MAS DE 30 A 120 mm | ±0,15 | ±0,30 | ±0,80 |
| | MAS DE 120 A 400 mm | ±0,20 | ±0,50 | ±1,20 |
| | MAS DE 400 A 1000 mm | ±0,30 | ±0,80 | ±2,00 |
| | MAS DE 1000 A 2000 mm | ±0,50 | ±1,20 | ±3,00 |

COMÚN A

| MODELO | Ud. | MODELO | Ud. | MODELO | Ud. | MODELO | Ud. | MODELO |
|---|---|---|---|---|---|---|---|---|
| MSP-222-R | 1 | | | | | | | |
| | | | | | | | | |
| | | | | | | | | |

| A4 | Nombre | Fecha |
|---|---|---|
| Dibujado | MJGG | 1-4-03 |
| Modificado | . | . |

FAGOR
FAGOFRI s.a.

Escala 1:25

# RECAMBIOS MSP-222-R

Código máquina:

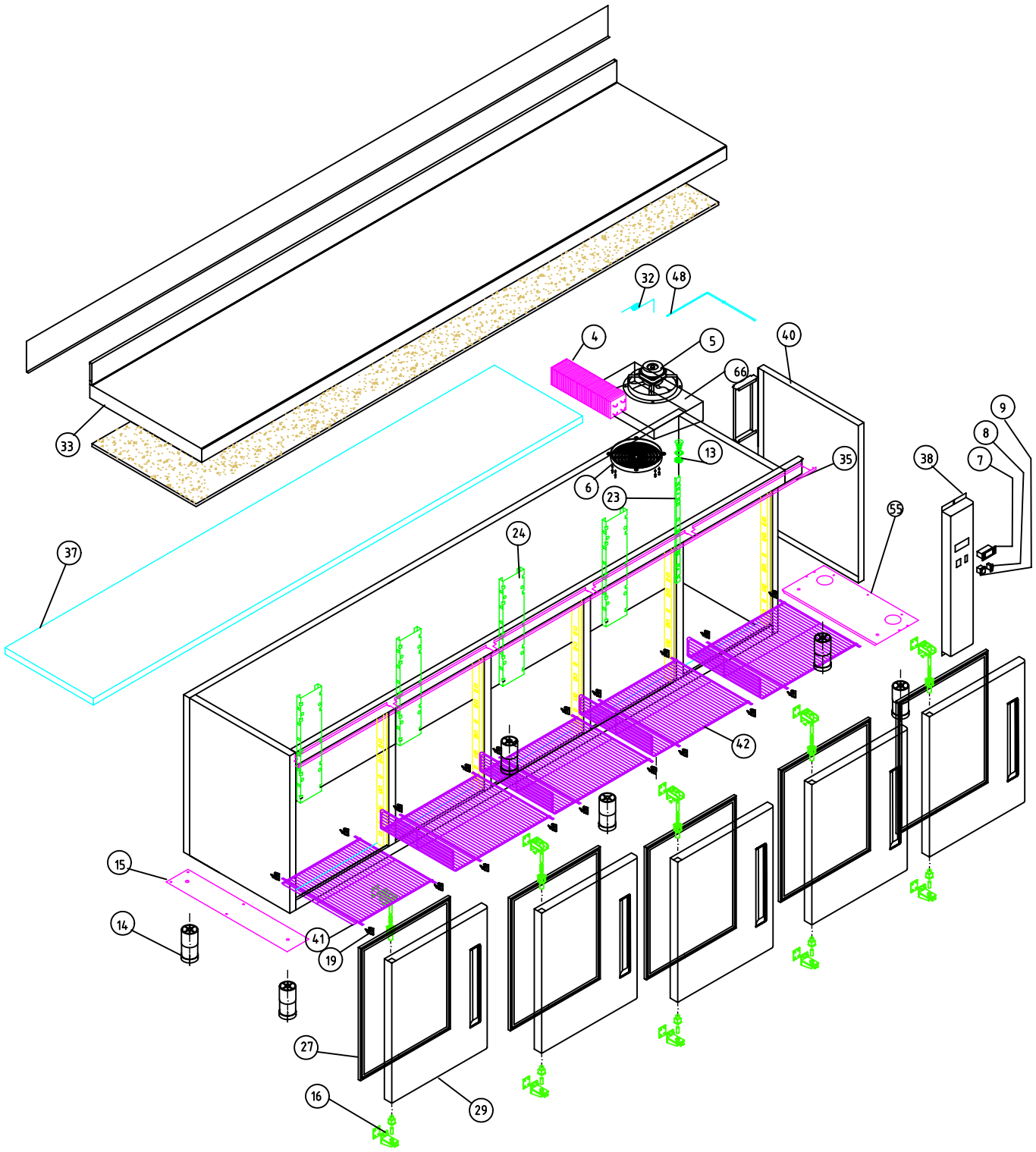


M1 MESAS SNACK

COD. PIEZA:

COTAS SIN TOLERANCIA DIN 7168-f

Material:

SUSTITUYE A: .

Acabado:

SUSTITUIDO POR: .

| ANGULAR | FINO | MEDIO | GRUESO |
|---|---|---|---|
| GRADO TOLERANCIA | | | |
| HASTA 10 mm | ±1° | | ±1° 30' |
| MAS DE 10 A 50 mm | ±30' | | ±50' |
| MAS DE 50 A 120 mm | ±20' | | ±25' |
| MAS DE 120 A 400 mm | ±10' | | ±15' |
| MAS DE 400 mm | ±5' | | ±10' |

| LINEAL | FINO | MEDIO | GRUESO |
|---|---|---|---|
| GRADO TOLERANCIA | | | |
| HASTA 3 mm | ±0,05 | ±0,10 | ±0,15 |
| MAS DE 3 A 6 mm | ±0,05 | ±0,10 | ±0,20 |
| MAS DE 6 A 30 mm | ±0,10 | ±0,20 | ±0,50 |
| MAS DE 30 A 120 mm | ±0,15 | ±0,30 | ±0,80 |
| MAS DE 120 A 400 mm | ±0,20 | ±0,50 | ±1,20 |
| MAS DE 400 A 1000 mm | ±0,30 | ±0,80 | ±2,00 |
| MAS DE 1000 A 2000 mm | ±0,50 | ±1,20 | ±3,00 |

COMÚN A

| MODELO | Ud. | MODELO | Ud. | MODELO | Ud. | MODELO | Ud. | MODELO |
|---|---|---|---|---|---|---|---|---|
| MSP-274-R | 1 | | | | | | | |
| | | | | | | | | |
| | | | | | | | | |

| A4 | Nombre | Fecha |
|---|---|---|
| Dibujado | MJGG | .19-3-03 |
| Modificado | . | . |

FAGOR
FAGOFRI s.a.

Escala 1:27

# RECAMBIOS MSP-274-R

Código máquina: