DESPIECE TECNICO

Hornos Mixtos a Gas con Caldera
Fours Mixtes à Gaz avec Chaudière
Gas Combi Ovens with Steam Generator
Gas-HeiBluftdämpfer
Forni Misti con Boiler a Gas

Modelos:

HVG-20/11

VGT-20/11

Marzo 2003 March

FAGOR

Fagor Industrial

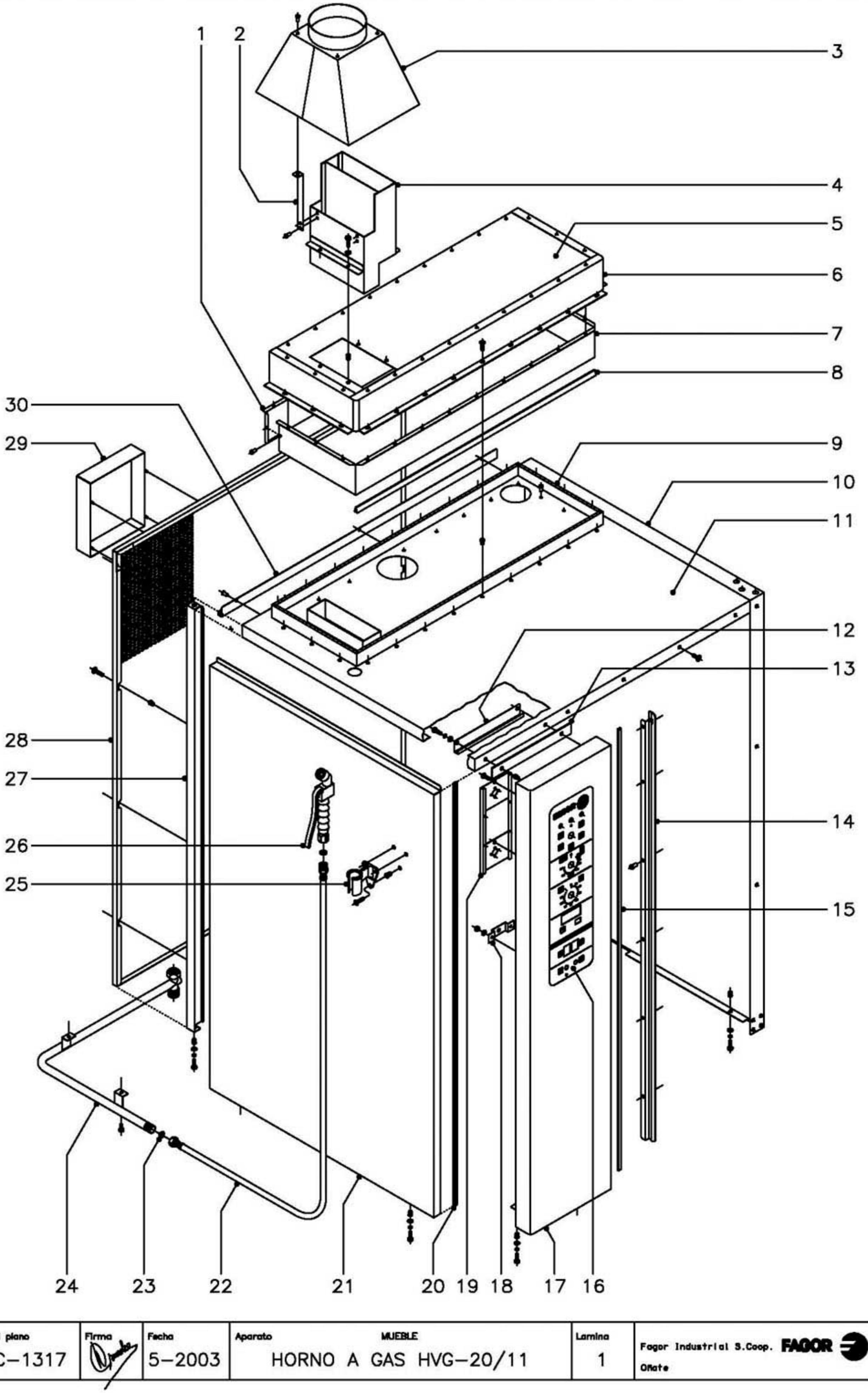

N plano	Firma	Fecha	Aparato	Lamina	
C–1317		5–2003	MUEBLE HORNO A GAS HVG–20/11	1	Fagor Industrial S.Coop. FAGOR Oñate

MOD.	HORNOS A GAS HVG	ZONA	MUEBLE	PLANO	C-1317

ITEM	CODIGO	DENOMINACION	TEXTO	HVG-20/11									NOTAS
1	T-112809	Posterior de camara colector		1									
	Q412002	Remache tubular Ø4x7,5		11									
2	T112815	Soporte chimenea		4									
	Q412002	Remache tubular Ø4x7,5		12									
3	T122820	Chimenea exterior completa		1									
4	T122816	Salida de colector copleta		1									
	Q221342	Remache exagonal M-5		4									
	Q232030	Arandela plana A-5		4									
	Q012031	Tornillo exagonal M-5x10		4									
5	T112805	Posterior de colector		1									
6	T112806	Anterior de colector		1									
	Q221342	Remache exagonal M-5		24									
	Q152004	Tornillo aplastado M-5x13		24									
7	T112808	Anterior de camara colector		1									
	Q412002	Remache tubular Ø4x7,5		15									
8	3715200	Junta de estanqueidad L=2500		1									
9	T132811	Bandeja de colector completa		1									
	Q412002	Remache tubular Ø4x7,5		20									
10	T132802	Panel lateral derecho		1									
11	T132803	Panel superior		1									
	Q221343	Remache exagonal M-6		4									
	Q232040	Arandela plana A-6		4									
	Q262040	Arandela muelle A-6		4									
	Q012042	Tornillo exagonal M-6x15		4									
	Q152017	Tornillo amarre M-6x13		7									
12	T112821	Canaleta portamandos		1									
13	T132823	Junta superior de portamandos		1									
14	T132637	Protector de portamandos		1									
	Q412002	Remache tubular Ø4x7,5		6									

MOD.	HORNOS A GAS HVG	ZONA	MUEBLE	PLANO	C-1317

ITEM	CODIGO	DENOMINACION	TEXTO	HVG-20/11								NOTAS
15	3715400	Junta panel portamandos L=1400		1								
16	T113014	Serigrafia portamandos HVG		1								
17	T132825	Panel portamandos		1								
	Q221343	Remache exagonal M-6		4								
	Q232040	Arandela plana A-6		4								
	Q262040	Arandela muelle A-6		4								
	Q012042	Tornillo exagonal M-6x15		4								
18	Z952911	Soporte limitador aviso		1								
	Q242030	Arandela abanico A-5		2								
	Q162030	Tuerca exagonal M-5		2								
19	T112812	Soporte componentes		1								
	Q152004	Tornillo aplastado M-5x13		2								
20	3715400	Junta panel portamandos L=1400		1								En panel lateral
21	T132801	Panel lateral izquierdo		1								
	Q221343	Remache exagonal M-6		2								
	Q232040	Arandela plana A-6		2								
	Q262040	Arandela muelle A-6		2								
	Q012042	Tornillo exagonal M-6x15		2								
22	R095006	Flexible de ducha		1								
23	-	Arandela junta (con cuerpo ducha)		2								
24	T135031	Suplemento ducha		1								
	Q012042	Tornillo exagonal M-6x15		2								
25	R095007	Soporte de ducha		1								
	Q221342	Remache exagonal M-4		3								
	Q042022	Tornillo avellanado M-4x15		3								
26	R095005	Cuerpo de ducha		1								
27	T132804	Poste apoyo paneles		1								
	Q012042	Tornillo exagonal M-6x15		2								
	Q262040	Arandela muelle A-6		2								

MOD.	HORNOS A GAS HVG	ZONA	MUEBLE	PLANO	C-1317

ITEM	CODIGO	DENOMINACION	TEXTO	HVG-20/11									NOTAS
	Q232040	Arandela plana A-6		2									
	Q221343	Remache exagonal M-6		2									
28	T132822	Panel posterior exterior		1									
	Q221342	Remache exagonal M-5		4									
	Q152038	Tornillo amarre M-5x30		4									
29	T082808	Tapa de separacion		1									
30	T112819	Protector superior		1									
	Q412002	Remache tubular Ø4x7,5		3									

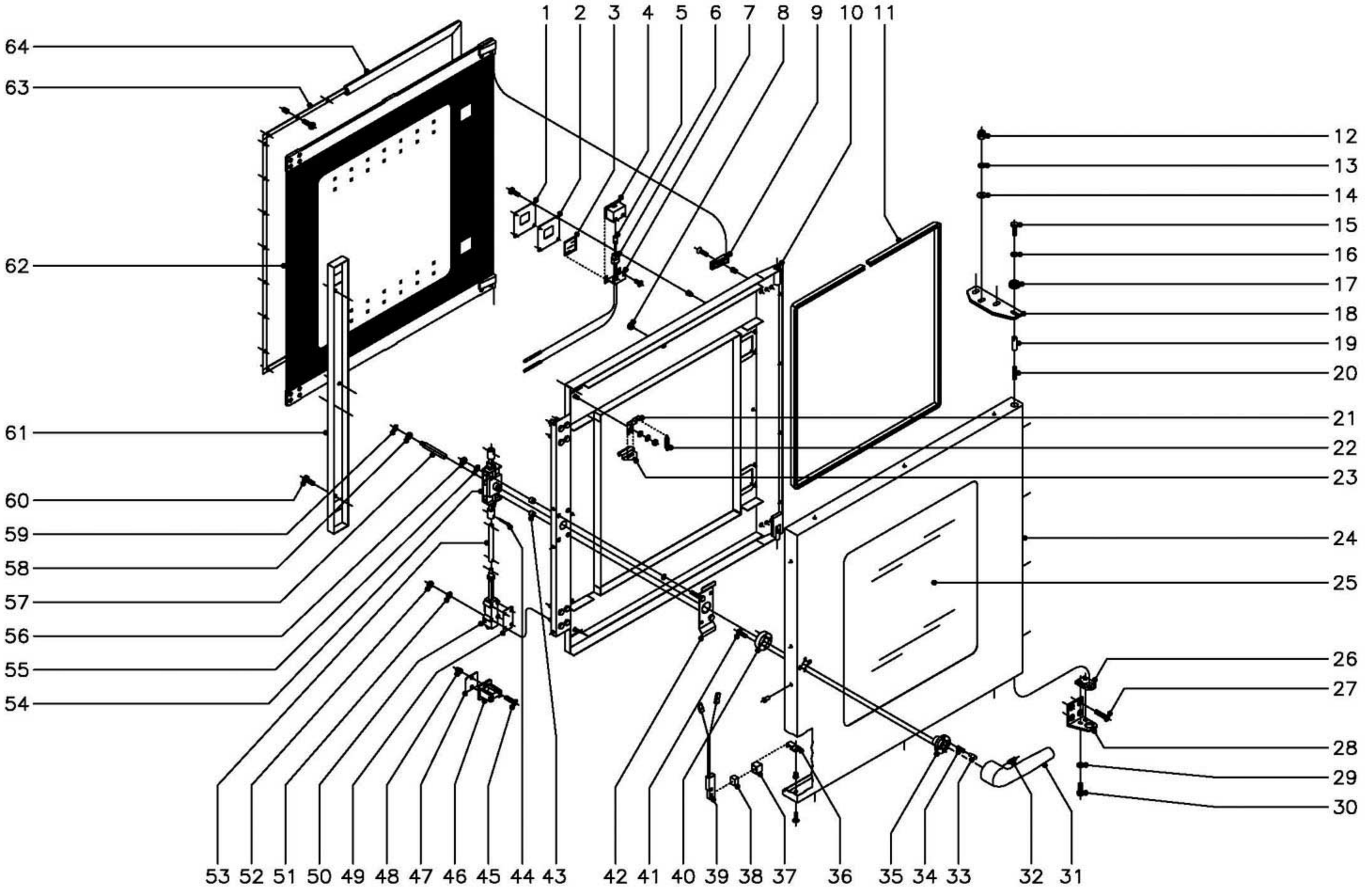

N plano	Firma	Fecha	Aparato	Lamina	
C–1318		5–2003	PUERTA HORNO A GAS HVG–20/11	2	Fagor Industrial S.Coop. FAGOR Onate

MOD.	HORNOS A GAS HVG	ZONA	PUERTA	PLANO	C-1318

ITEM	CODIGO	DENOMINACION	TEXTO	HVG-20/11									NOTAS
1100002597		KIT Puerta completa 20/11		1									
1	R670608	Tapa cierre lampara		2									
	Q032021	Tornillo alomado M-4x10		8									
	Q222041	Remache exagonal M-4		8									
2	R670609	Junta cierre lampara		2									
3	R670618	Cristal de lampara		2									
4	R670610	Deflector de lampara		2									
5	R663013	Lampara 10 W. 12 V.		2									
6	R663058	Portalamparas		2									
7	R670611	Suplemento deflector		2									
	Q042031	Tornillo avellanado M-5x10		4									
8	R670617	Tope cristal interior		8									
9	R670615	Base de bisagra		2									
	Q042032	Tornillo avellanado M-5x15		2									
	Q222011	Remache exagonal M-5		2									
10	T100500	Contrapuerta completa 20/11		1									
11	3715200	Junta cristal L=3200		1									
12	Q212051	Tuerca sombrerete M-8		3									
13	Q242050	Arandela abanico A-8		3									
14	Q302025	Arandela plana Ø8,4xØ20x1,5		3									
15	Q012042	Tornillo exagonal M-6x15		1									
16	Q242040	Arandela abanico A-6		1									
17	R662807	Arandela amarre puerta		1									
18	T130500	Bisagra superior		1									
19	R660534	Eje superior		1									
20	Z850519	Resorte		1									
21	R670612	Base de pestillo		2									
	Q302022	Arandela plana Ø16xØ6x1,2		2									

MOD.	HORNOS A GAS HVG	ZONA	PUERTA	PLANO	C-1318

ITEM	CODIGO	DENOMINACION	TEXTO	HVG-20/11									NOTAS
	Q242040	Arandela abanico A-6		2									
	Q162040	Tuerca exagonal M-6		2									
22	R660605	Muelle tensor pestillo		2									
23	R670613	Pestillo sujecion cristal interior		2									
24	R090600	Panel puerta 20/11		1									
	Q412002	Remache tubular Ø4x7,5		16									
25	R090605	Cristal exterior 20/11		1									
26	R660549	Guia eje inferior		1									
27	Q062040	Tornillo avellanado M-6x16		4									
28	R660551	Bisagra inferior		1									
29	Q242040	Arandela abanico A-6		2									
30	Q012041	Tornillo exagonal M-6x10		2									
31	T130502	Manilla		1									
32	Q132042	Varilla roscada M-6x15		1									
33	T130507	Piton enganche		2									
34	T130506	Resorte		2									
35	T130515	Guia manilla		1									
36	T130513	Soporte iman		1									
37	Z200507	Protector iman		1									
38	Z200506	Iman		1									
39	Z100522	Interruptor magnetico		1									
40	T130514	Soporte resortes		1									
41	Q032032	Tornillo alomado M-5x15		2									
42	T130511	Suplemento fijacion cerradura		1									
43	Z608410	Casquillo		2									
44	Q352001	Pasador de aletas Ø2x15		4									
45	Q042043	Tornillo avellanado M-6x20		4									
46	R260545	Enganche		2									
47	R660538	Calzo de enganche		6									

MOD.	HORNOS A GAS HVG	ZONA	PUERTA	PLANO	C-1318

ITEM	CODIGO	DENOMINACION	TEXTO	HVG-20/11									NOTAS
48	Q221343	Remache exagonal M-6		4									
49	T080503	Suplemento elemento cierre		6									
50	T080504	Elemento de cierre		2									
51	Q262040	Arandela muelle A-6		8									
52	Q162040	Tuerca exagonal M-6		8									
53	R090514	Tubo alargadera		2									
54	T130509	Mecanismo de cierre		1									
55	Q262040	Arandela muelle A-6		2									
56	Q162040	Tuerca exagonal M-6		2									
57	T130508	Eje de manilla		1									
58	T130505	Casquillo		1									
59	Q271033	Arandela de seguridad Ø6		1									
60	Q032031	Tornillo alomado M-5x10		2									
60	Q032021	Tornillo alomado M-4x10		2									
61	T140502	Tapa cierre puerta		1									
62	1100002809 KIT Cristal interior completo 20/11			1									
63	R090512	Fijacion junta completa 20/11		1									
	Q033021	Tornillo alomado M-4x10 (laton)		40									
	Q222041	Remache exagonal M-4 inox.		40									
64	R090510	Junta de puerta 20/11		1									

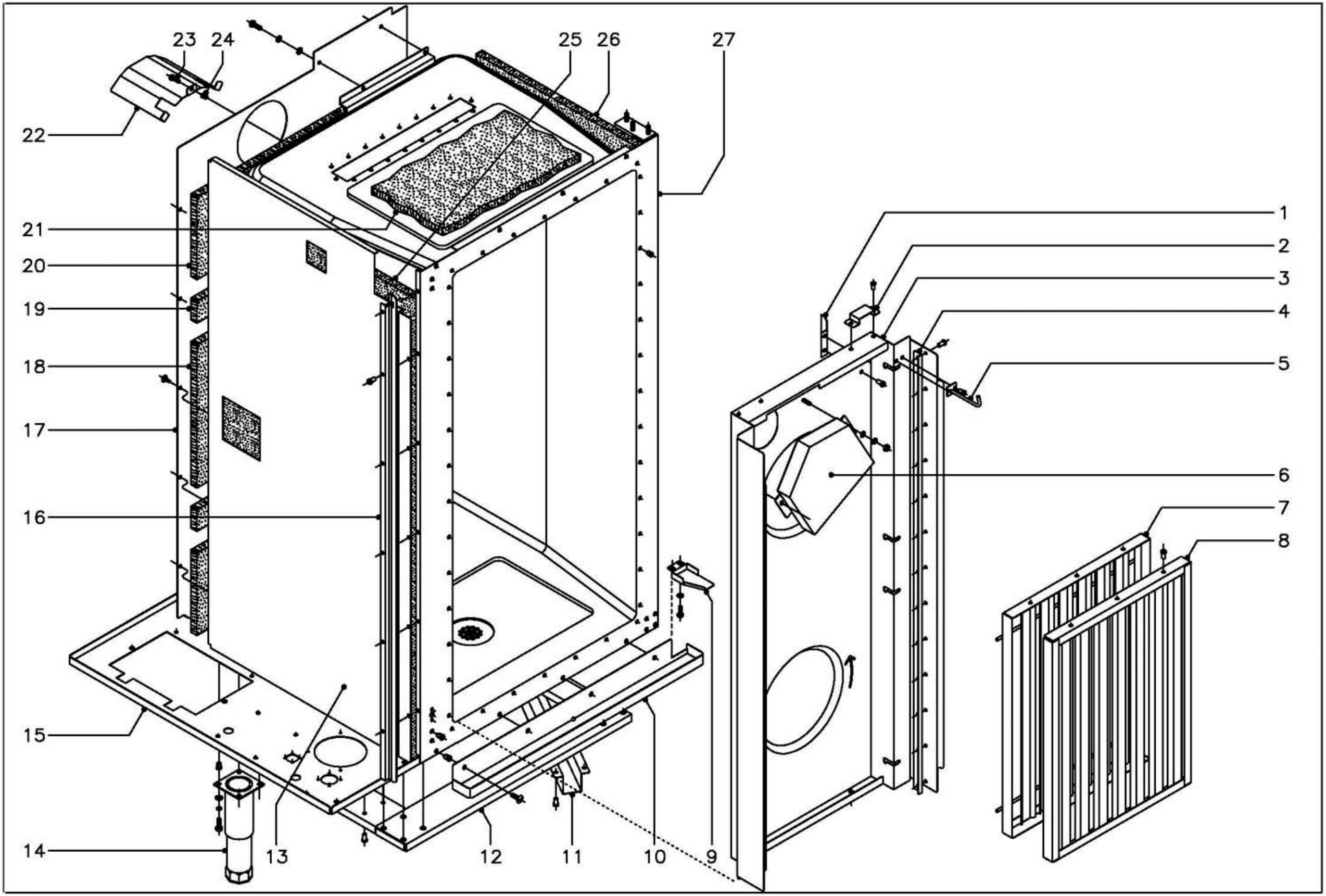

N plano	Firma	Fecha	Aparato	Lamina	
C–1319		5–2003	MUEBLE INTERIOR HORNO A GAS HVG–20/11	3	Fagor Industrial S.Coop. FAGOR Oñate

MOD.	HORNOS A GAS HVG	ZONA	MUEBLE INTERIOR	PLANO	C-1319

ITEM	CODIGO	DENOMINACION	TEXTO	HVG-20/11									NOTAS
1	R292647	Escuadra sujecion cubreventilador		2									
	Q412002	Remache tubular Ø 4x7,5		4									
2	T122613	Apoyo cubreventilador		2									
	Q412002	Remache tubular Ø 4x7,5		4									
3	T132629	Cubre ventilador		1									
4	R092616	Tope cubreventilador		2									
	Q412002	Remache tubular Ø 4x7,5		26									
5	R142615	Fijacion portabandejas		2									
	Q412002	Remache tubular Ø 4x7,5		4									
6	T142620	Conduccion de humos		1									
	Q232030	Arandela plana A-5		2									
	Q242030	Arandela abanico A-5		2									
	Q162030	Tuerca exagonal M-5		2									
7	R092621	Posterior de filtro		2									
8	R092618	Anterior de filtro		2									
	Q412002	Remache tubular Ø 4x7,5		12									
9	R662800	Cubrecables		1									
	Q221342	Remache exagonal M-5		2									
	Q232030	Arandela plana A-5		2									
	Q012031	Tornillo exagonal M-5x10		2									
10	T112813	Recogeaguas		1									
	Q221343	Remache exagonal M-6		4									
	Q152017	Tornillo amarre M-6x13		4									
11	R092819	Cubredesagüe		1									
	Q412002	Remache tubular Ø 4x7,5		8									
12	T132816	Refuerzo de apoyos		1									
	Q412002	Remache tubular Ø 4x7,5		24									
13	T132610	Soporte lateral aislante		1									
14	R092830	Pata regulable		4									

MOD.	HORNOS A GAS HVG	ZONA	MUEBLE INTERIOR	PLANO	C-1319

ITEM	CODIGO	DENOMINACION	TEXTO	HVG-20/11									NOTAS
	Q012043	Tornillo exagonal M-6x20		16									
	Q262040	Arandela muelle A-6		16									
	Q232040	Arandela plana A-6		16									
	Q221343	Remache exagonal M-6		16									
15	T132800	Base exterior de horno		1									
16	T132637	Protector de portamandos		1									
	Q412002	Remache tubular Ø 4x7,5		6									
17	T132628	Soporte aislante posterior		1									
	Q151301	Tornillo alomado		5									
	Q012042	Tornillo exagonal M-6x15		15									
	Q262040	Arandela muelle A-6		15									
	Q232040	Arandela plana A-6		15									
18	R092624	Aislante central 670x400x20		1									
19	R662616	Aislante entre refuerzos 560x60x20		6									
20	R672631	Aislante supe. e inferi. 670x230x20		2									
21	R662614	Aislante base y techo 650x650x20		6									
22	R142628	Tejadillo motor turbina		2									
s/n	R142614	Tejadillo ventilador soplante		1									
23	Q012042	Tornillo exagonal M-6x15		5									
24	Q221343	Remache exagonal M-6		5									
25	R092622	Aislante lateral 1370x650x20		3									
26	R092622	Aislante lateral 1370x650x20		2									
27	T132626	Cuerpo interior horno		1									

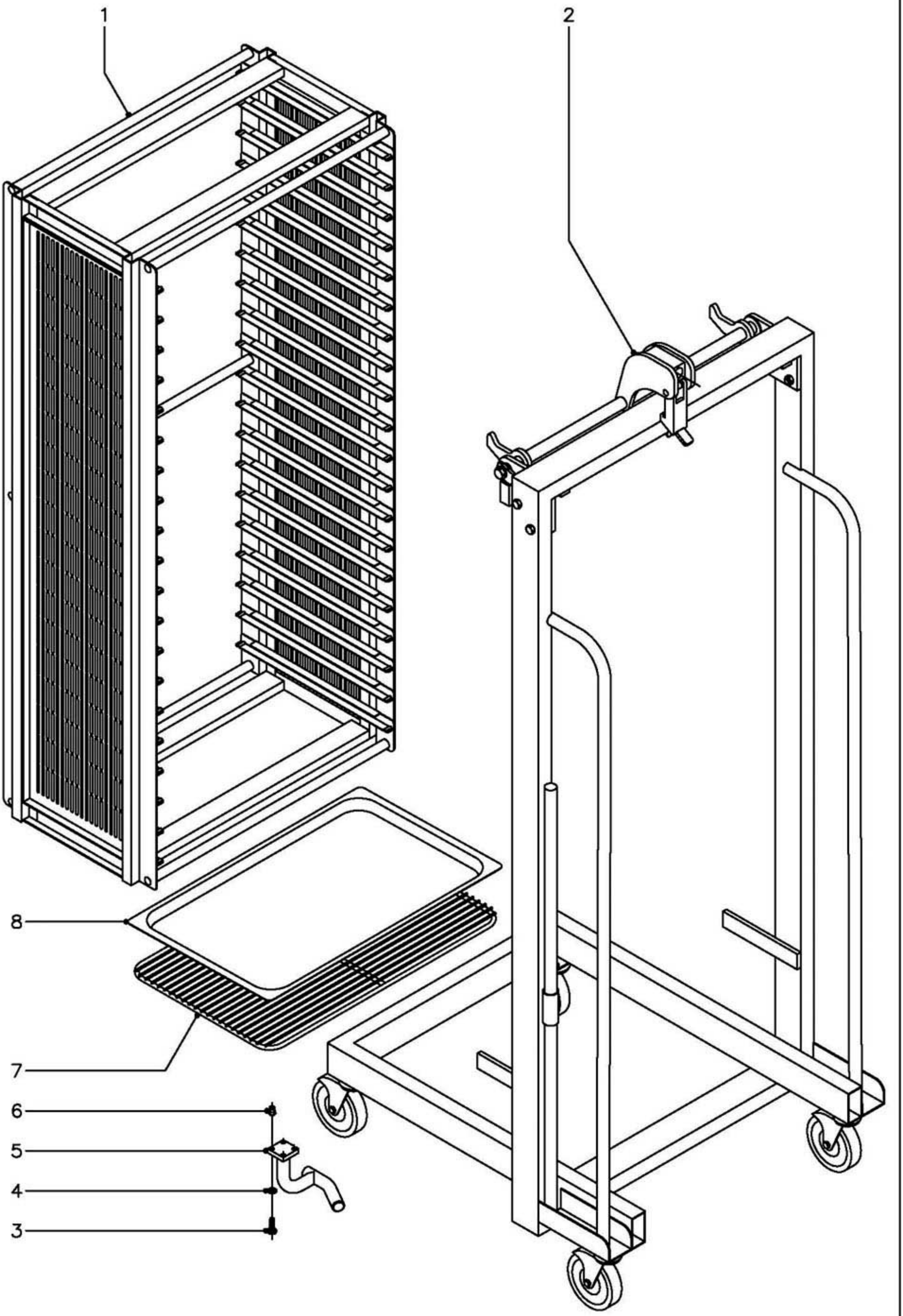

N plano	Firma	Fecha	Aparato	Lamina	
C–1320		5–2003	CARRO Y EXTRUCTURA PORTABANDEJAS HORNO A GAS HVG–20/11	4	Fagor Industrial S.Coop. FAGOR Oñate

MOD.	HORNOS A GAS HVG	ZONA	CARRO Y EXTRUCTURA PORTABANDEJAS	PLANO	C-1320

ITEM	CODIGO	DENOMINACION	TEXTO	HVG-20/11									NOTAS
1	R095650	Portabandejas 20/11		1									
2	R095660	Carro portabandejas 20/11		1									
3	Q012033	Tornillo exagonal M-5x20		8									
4	Q242030	Arandela abanico A-5		8									
5	T132815	Suplemento guia izquierda de carro		1									
s/n	T132814	Suplemento guia derecha de carro		1									
6	Q221342	Remache exagonal M-5		8									
7	R672665	Parrilla de horno 1/1"		1									
8	R252816	Bandeja de horno 1/1" P=20		1									

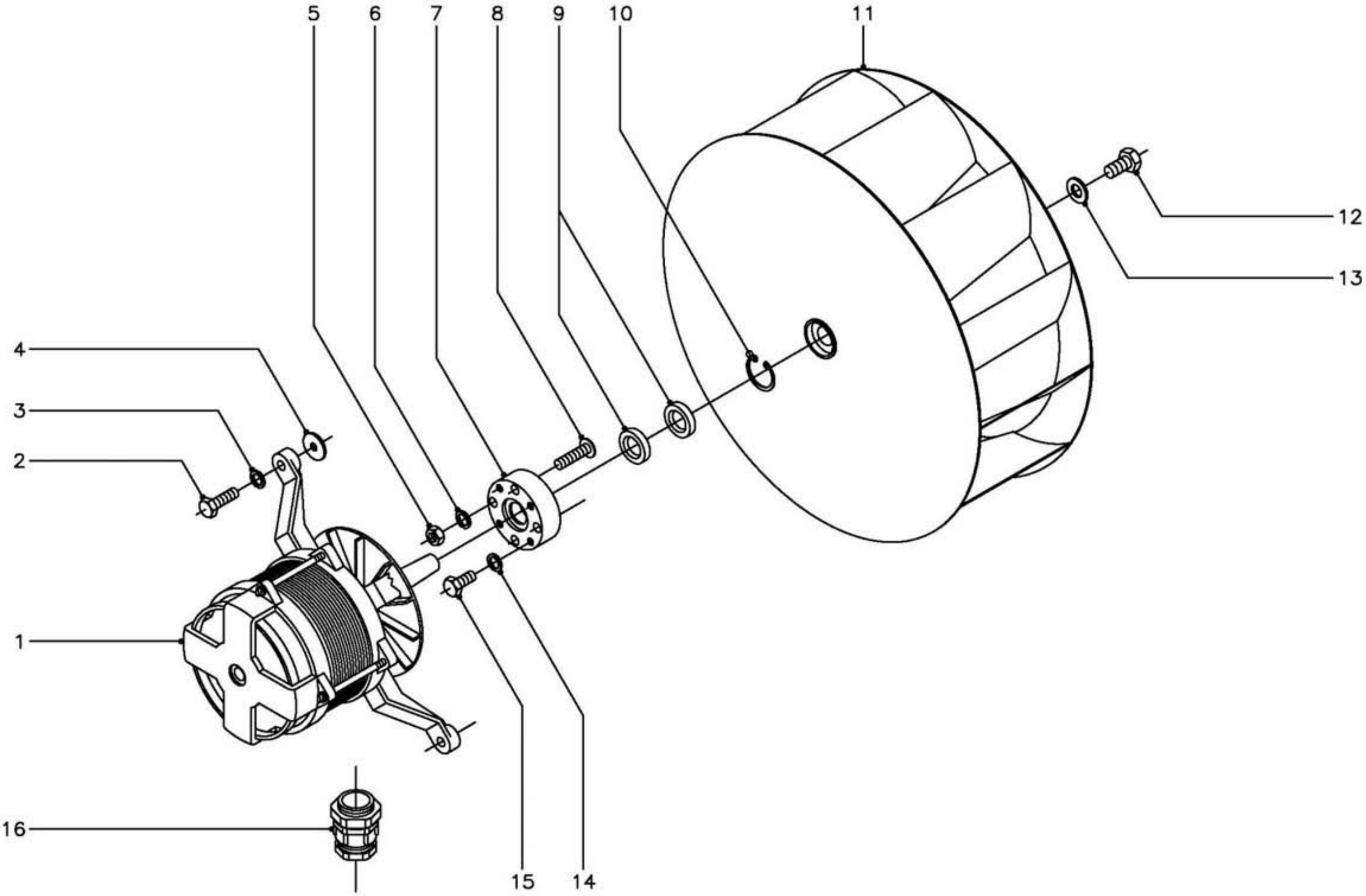

N plano	Firma	Fecha	Aparato	Lamina	
C-1321		5-2003	TURBINA HORNO A GAS HVG-20/11	5	Fagor Industrial S.Coop. FAGOR Onate

MOD.	HORNOS A GAS HVG	ZONA	TURBINA	PLANO	C-1321

ITEM	CODIGO	DENOMINACION	TEXTO	HVG-20/11									NOTAS
1	R253049	Conj. motor (230/400 V., 50/60 Hz.)		2									
2	Q012044	Tornillo exagonal M-6x25		8									
3	Q262040	Arandela muelle A-6		8									
4	Q301304	Arandela calzo Ø 23xØ 6,5x2		16									
5	Q162040	Tuerca exagonal M-6		8									
6	Q262040	Arandela muelle A-6		8									
7	R662623	Casquillo reten		2									
8	-	Perno M-6 (Caldeado a cuerpo)		8									
9	R662627	Reten Ø 28xØ 17x7		4									
10	Q302023	Anillo de seguridad Ø 28x1,2		2									
11	R253042	Turbina		2									
12	Q012063	Tornillo exagonal M-10x20		2									
13	R763010	Arandela seguridad Hanning		2									
14	Q232030	Arandela muelle A-5		8									
15	Q012031	Tornillo exagonal M-5x10		8									
16	R073004	Prensaestopas		1									

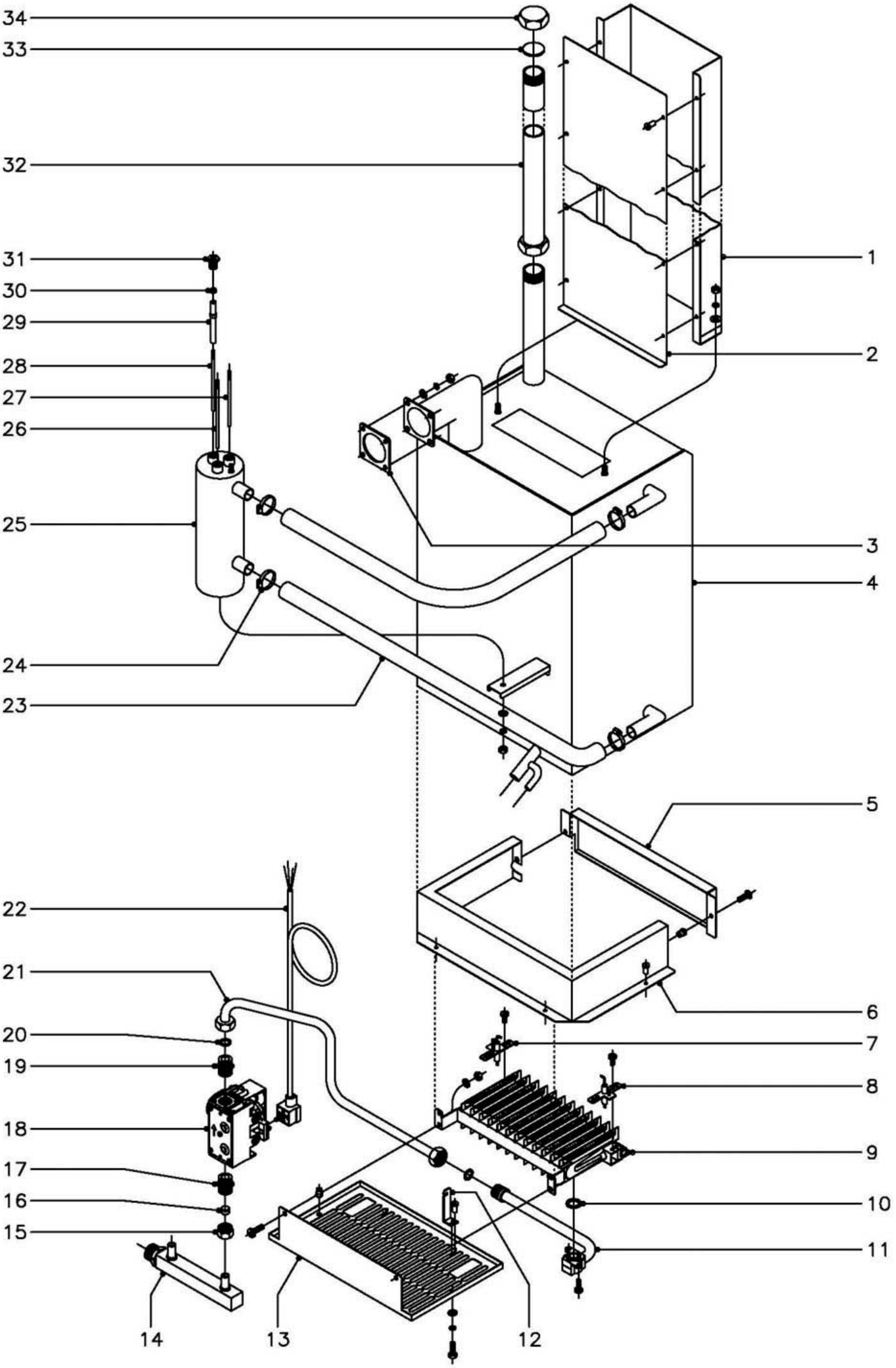

N plano	Firma	Fecha	Aparato	Lamina	
C–1322		5–2003	GENERADOR DE VAPOR HORNO A GAS HVG–20/11	6	Fagor Industrial S.Coop. FAGOR Oñate

MOD.	HORNOS A GAS HVG	ZONA	GENERADOR DE VAPOR	PLANO	C-1322

ITEM	CODIGO	DENOMINACION	TEXTO	HVG-20/11									NOTAS
1	T135004	Anterior de chimenea generador		1									
	T145044	Aislante anterior de chimenea		1									
	Q302022	Arandela plana Ø16xØ6x1,2		2									
	Q262030	Arandela muelle A-5		2									
	Q162030	Tuerca exagonal M-5		2									
2	T135005	Posterior de chimenea generador		1									
	T135000	Aislante posterior de chimenea		1									
	Q412002	Remache tubular Ø4x7,5		12									
3	T115037	Junta entrada vapor		1									
4	T115000	Generador de vapor		1									
	T115039	Aislante anterior generador		1									
	T115040	Aislante posterior generador		1									
	T115064	Aislante lateral izdo. generador		1									
	T135043	Aislante lateral decho. generador		1									
	T115065	Aislante superior generador		1									
	Q232040	Arandela plana A-6		4									
	Q262040	Arandela muelle A-6		4									
	Q162040	Tuerca exagonal M-6		4									
5	T115701	Tapa caja quemador		1									
	T115068	Aislante tapa caja quemador		1									
	Q221342	Remache exagonal M-5		2									
	Q152004	Tornillo aplastado M-5x13		2									
6	T115700	Caja quemador		1									
	T115067	Aislante caja quemador		1									
	Q412002	Remache tubular Ø4x7,5		4									
7	Z955802	Electrodo ignicion		1									
	Q151320	Tornillo alomado M-4x6		1									
8	Z955803	Electrodo deteccion		1									
	Q151320	Tornillo alomado M-4x6		1									

MOD.	HORNOS A GAS HVG	ZONA	GENERADOR DE VAPOR	PLANO	C-1322

ITEM	CODIGO	DENOMINACION	TEXTO	HVG-20/11									NOTAS
9	Z955801	Quemador completo		1									
	Q032021	Tornillo alomado M-4x10		2									
	Q242020	Arandela abanico A-4		2									
	Q162020	Tuerca exagonal M-4		2									
10	Z955807	Arandela junta (corcho)		1									
11	T115713	Acoplador de quemador		1									
	Q151320	Tornillo alomado M-4x6		2									
12	T112609	Soporte quemador		2									
	Q412002	Remache tubular Ø4x7,5		4									
13	T112829	Tapa de quemador		1									
	Q221343	Remache exagonal M-6		2									
	Q232040	Arandela plana A-6		2									
	Q262040	Arandela muelle A-6		2									
	Q012042	Tornillo exagonal M-6x15		2									
14	T115015	Entrada de gas		1									
15	Q221334	Tuerca 1/2" (Para tubo Ø12)		1									
16	U055043	Bicono Ø 12		1									
17	S205023	Manguito doble 1/2"		1									
18	Z952201	Valvula SIT-830 (50 Hz.)		1									(G.L.P.y Gas Natural, 50 Hz.)
18	Z953501	Valvula SIT-830 (60 Hz.)		1									(G.L.P.y Gas Natural, 60 Hz.)
19	S205023	Manguito doble 1/2"		1									
20	Q306012	Arandela junta Ø18xØ13x1,5		2									
21	T115109	Conduccion a quemador generador		1									
22	R723013	Conexión valvula SIT		1									
23	3715600	Tubo silicona forrado Ø26xØ18x450		2									
24	Q881304	Abrazadera 20 - 32		4									
25	R665046	Cuerpo de niveles		1									
	Q232040	Arandela plana A-6		1									
	Q262040	Arandela muelle A-6		1									

MOD.	HORNOS A GAS HVG	ZONA	GENERADOR DE VAPOR	PLANO	C-1322

ITEM	CODIGO	DENOMINACION	TEXTO	HVG-20/11									NOTAS
	Q162040	Tuerca exagonal M-6		1									
26	R345060	Electrodo de nivel alto L=106		1									
27	R345063	Electrodo de nivel bajo L=116		1									
28	R345064	Electrodo de masa L=131		1									
29	R345059	Guia aislante de electrodos		3									
30	Q163020	Tuerca exagonal M-4		6									
31	R345058	Racord amarre electrodos		3									
32	T135001	Empalme desincrustante		1									
33	R015011	Arandela junta Ø34x3		1									
34	R015010	Tuerca tapon 1" inox.		1									

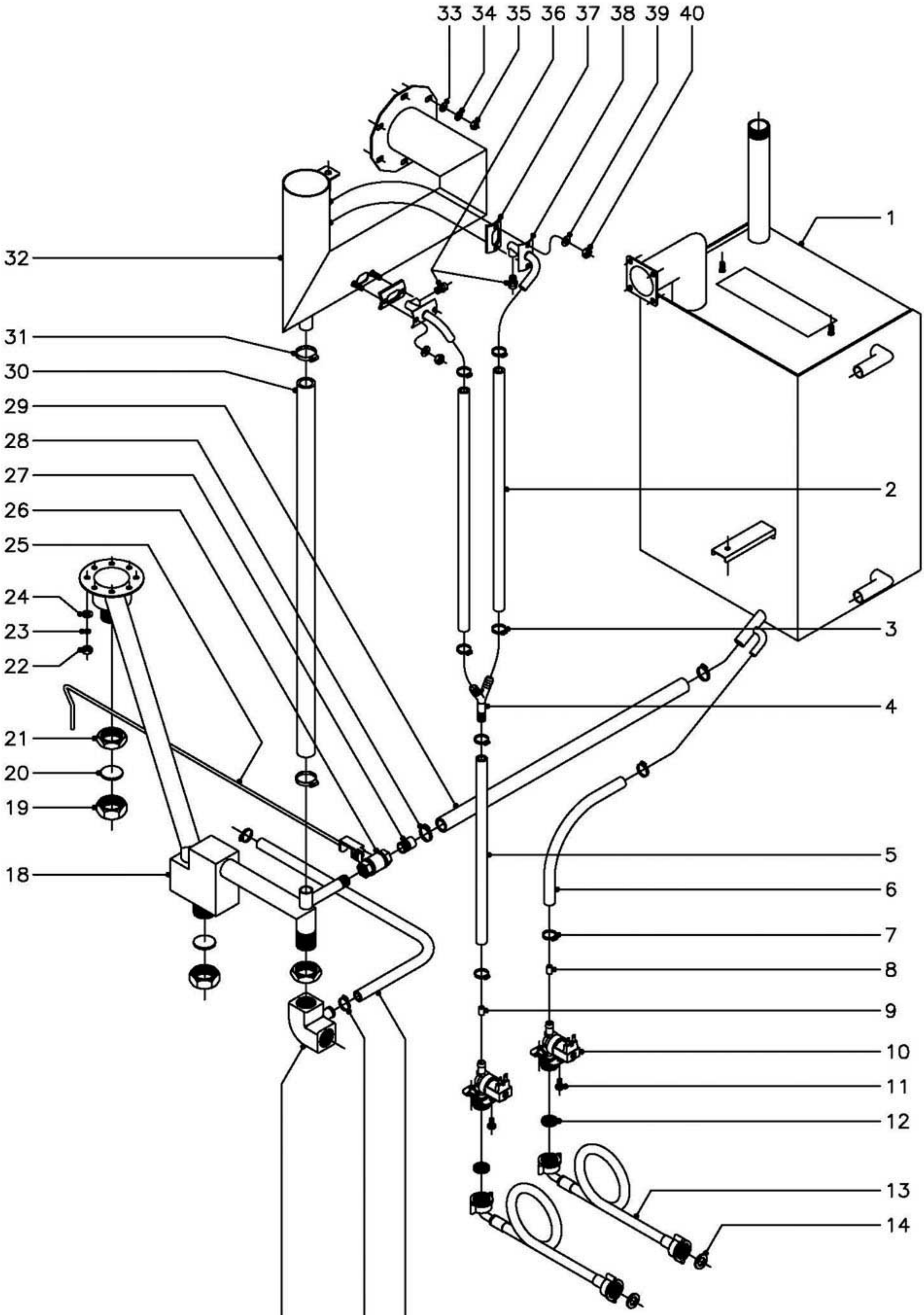

N plano	Firma	Fecha	Aparato	Lamina	
C–1323		5–2003	CONDUCCIONES AGUA, VAPOR Y DESAGUE HORNO A GAS HVG–20/11	7	Fagor Industrial S.Coop. FAGOR Oñate

MOD.	HORNOS A GAS HVG	ZONA	CONDUCCIONES AGUA,VAPOR Y DESAGÜE	PLANO	C-1323

ITEM	CODIGO	DENOMINACION	TEXTO	HVG-20/11									NOTAS
1	T115000	Generador de vapor		1									
2	3676900	Tubo goma negra Ø17xØ10x250		2									
3	Q881302	Abrazadera 12 - 20		6									
4	Z201106	Racord en "Y"		1									
5	3676900	Tubo goma negra Ø17xØ10x1000		1									
6	3676900	Tubo goma negra Ø17xØ10x700		1									
7	Q881302	Abrazadera 12 - 20		2									
8	Z601156	Regulador caudal 8 l./m. (rojo)		1									
9	P443042	Regulador caudal 3 l./m. (negro)		1									
10	Z701135	Electrovalvula entrada de agua		2									
11	Q032021	Tornillo alomado M-4x10		4									
12	Z701132	Filtro-junta entrada de agua		2									
13	Z601114	Manguera entrada de agua		2									
14	Q307031	Junta manguera Ø24xØ14x3		2									
15	3715600	Tubo silico. forrado Ø26xØ18x1200		1									
16	Q881304	Abrazadera 20 - 32		2									
17	R665067	Codo desagüe		1									
18	T115017	Conjunto desagüe completo		1									
19	R665053	Tuerca tapon 1" laton		2									
20	R015011	Arandela junta Ø34x3		2									
21	Q223014	Contratuerca 1"		2									
22	Q162040	Tuerca exagonal M-6		8									
23	Q262040	Arandela muelle A-6		8									
24	Q232040	Arandela plana A-6		8									
25	R342803	Palanca grifo vaciado		1									
26	R015034	Cuerpo grifo vaciado		1									
27	R345014	Manguito grifo vaciado		1									
28	Q881304	Abrazadera 20 - 32		2									
29	3715600	Tubo silico. forrado Ø26xØ18x750		1									

MOD.	HORNOS A GAS HVG	ZONA	CONDUCCIONES AGUA,VAPOR Y DESAGÜE	PLANO	C-1323

ITEM	CODIGO	DENOMINACION	TEXTO	HVG-20/11									NOTAS
30	3715600	Tubo silico. forrado Ø26xØ18x1100		1									
31	Q881304	Abrazadera 20 - 32		2									
32	T145035	Retorno de vapor completo		1									
33	Q232040	Arandela plana A-6		6									
34	Q242040	Arandela abanico A-6		6									
35	Q162040	Tuerca exagonal M-6		6									
36	T115086	Tobera R. 1/8" (Ø1,5)		2									
37	R725159	Junta tubo inyector		2									
38	T115112	Conduccion de vahos completa		2									
39	Q242030	Arandela abanico A-5		4									
40	Q162030	Tuerca exagonal M-5		4									

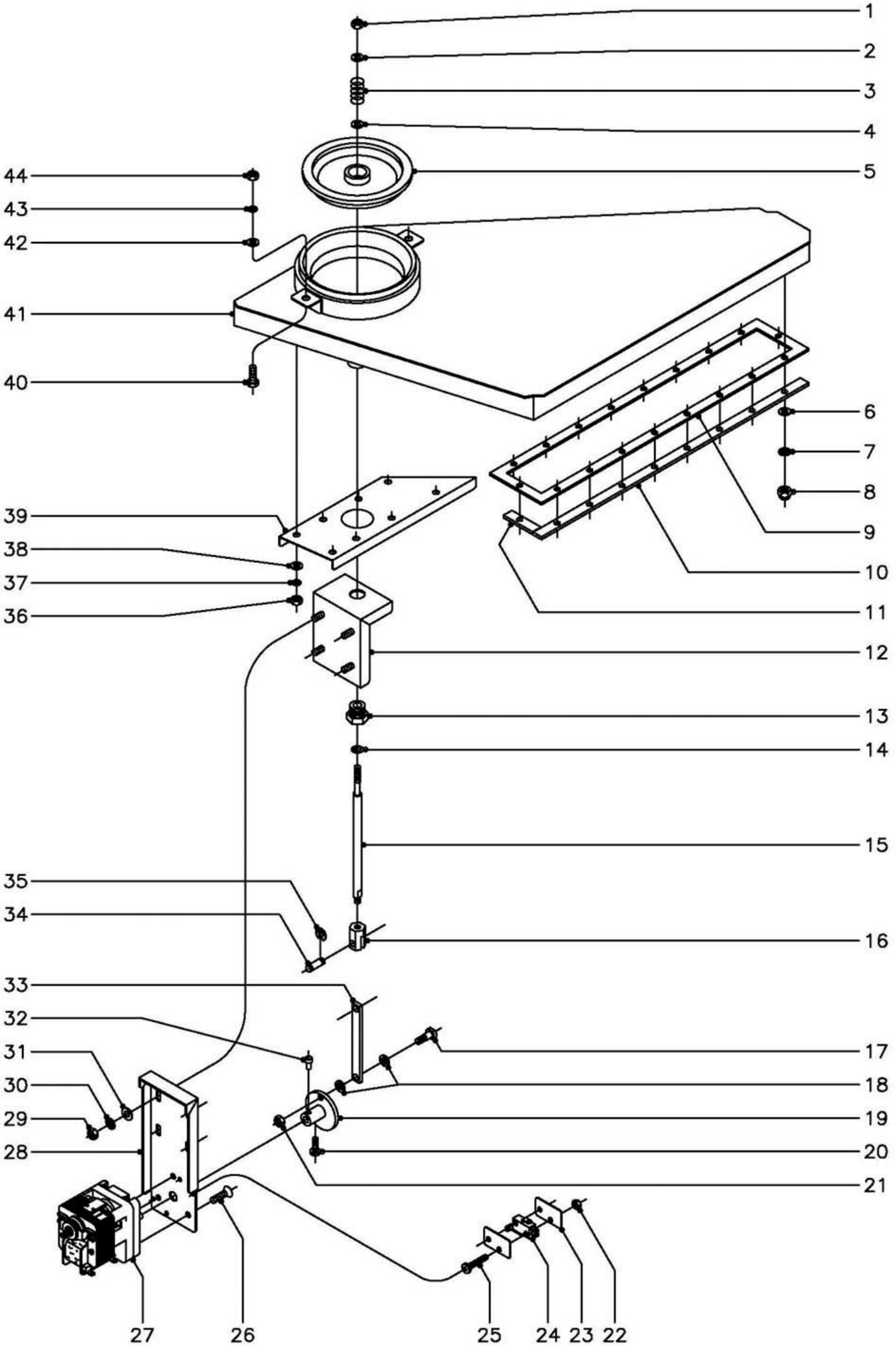

N plano	Firma	Fecha	Aparato	Lamina	
C-1324		5-2003	CIERRE CHIMENEA HORNO A GAS HVG-20/11	8	Fagor Industrial S.Coop. FAGOR Oñate

MOD.	HORNOS A GAS HVG	ZONA	CIERRE CHIMENEA	PLANO	C-1324

ITEM	CODIGO	DENOMINACION	TEXTO	HVG-20/11									NOTAS
1	Q162040	Tuerca exagonal M-6		2									
2	Q302022	Arandela plana Ø16xØ6x1,2		1									
3	R725008	Resorte		1									
4	Q302022	Arandela plana Ø16xØ6x1,2		1									
5	T125027	Retencion vapores		1									
6	Q232030	Arandela plana A-5		18									
7	Q242030	Arandela abanico A-5		18									
8	Q212031	Tuerca sombrerete M-5		18									
9	T132631	Junta chimenea		1									
10	T132632	Pletina refuerzo largo inferior		2									
11	T132634	Pletina refuerzo corto inferior		2									
12	T135022	Soporte amarre motor completo		1									
13	R725030	Tuerca guia retencion		1									
14	Q307067	Junta torica Ø14,43xØ9,19xØ2,62		1									
15	T135044	Eje retencion vapores		1									
16	T135045	Suplemento eje retencion		1									
17	T135009	Eje de leva		1									
18	Q308013	Arandela de teflon Ø14xØ8x2		2									
19	T135012	Leva		1									
20	Q012021	Tornillo exagonal M-4x10		1									
21	Q162040	Tuerca exagonal M-6		1									
22	Q221350	Tuerca exagonal autoblocante M-3		4									
23	R010535	Placa separadora		4									
24	R010534	Interruptor		2									
25	Q032013	Tornillo alomado M-3x20		4									
26	Q042031	Tornillo avellanado M-5x10		3									
27	T113010	Motor chimenea		1									
28	T135021	Escuadra amarre motor		1									
29	Q162040	Tuerca exagonal M-6		4									

MOD.	HORNOS A GAS HVG	ZONA	CIERRE CHIMENEA	PLANO	C-1324

ITEM	CODIGO	DENOMINACION	TEXTO	HVG-20/11									NOTAS
30	Q242040	Arandela abanico A-6		4									
31	Q232040	Arandela plana A-6		4									
32	T115116	Pasador de leva		1									
33	T135047	Palanca de elevacion		1									
34	T135046	Eje guia retencion		1									
35	Q271033	Arandela de seguridad Ø6		2									
36	Q162040	Tuerca exagonal M-6		8									
37	Q262040	Arandela muelle A-6		8									
38	Q232040	Arandela plana A-6		8									
39	T132625	Refuerzo chimenea		1									
40	Q012042	Tornillo exagonal M-6x15		2									
41	T132607	Chimenea completa		1									
42	Q232040	Arandela plana A-6		2									
43	Q262040	Arandela muelle A-6		2									
44	Q162040	Tuerca exagonal M-6		2									

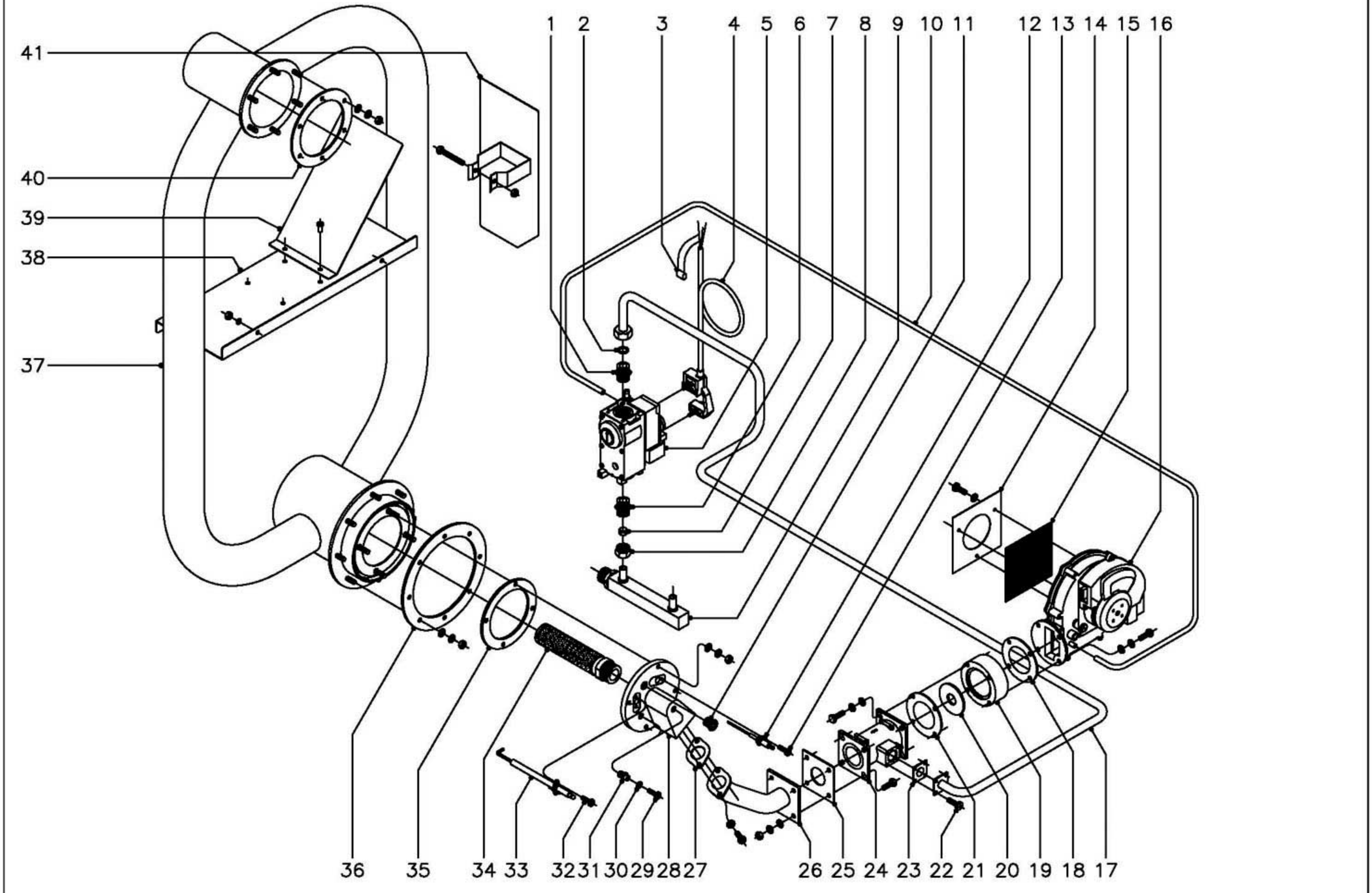

N plano	Firma	Fecha	Aparato	Lamina	
C–1325		5–2003	PARTE FUNCIONAL GAS HORNO A GAS HVG–20/11	9	Fagor Industrial S.Coop. FAGOR Oñate

MOD.	HORNOS A GAS HVG	ZONA	PARTE FUNCIONAL GAS	PLANO	C-1325

ITEM	CODIGO	DENOMINACION	TEXTO	HVG-20/11									NOTAS
1	S205023	Manguito doble 1/2"		1									
2	Q306012	Arandela junta Ø18xØ13x1,5		1									
3	Z233012	Condensador antiparasitario		1									
4	T085012	Conector valvula Honeywell		1									
5	T135037	Valvula Honeywell (Regula. a B.P.)		1									(50 Hz.)
5	T135039	Valvula Honeywell (Regula. a G.N.)		1									(50 Hz.)
5	T135040	Valvula Honeywell (Regula. a B.P.)		1									(60 Hz.)
5	T135041	Valvula Honeywell (Regula. a G.N.)		1									(60 Hz.)
6	S205023	Manguito doble 1/2"		1									
7	U055043	Bicono Ø 12		1									
8	Q221334	Tuerca 1/2" (Para tubo Ø12)		1									
9	T115015	Entrada de gas		1									
10	3702400	Tubo goma negra Ø 8xØ 4x1500		1									
11	R725015	Visor de encendido		1									
12	T135705	Electrodo de deteccion		1									
13	Q153021	Tornillo alomado M-4x10		1									
14	T115096	Chapa amarre malla ventilador		1									
	Q032021	Tornillo alomado M-4x10		3									
	Q242020	Arandela abanico A-4		3									
15	T115095	Malla ventilador		1									
16	T083000	Ventilador E.B.M.-RG130		1									
17	T115078	Conduccion de gas completa		1									
18	T115081	Junta acoplamien. ventilad. y mixer		1									
19	T115076	Acoplamiento ventilador mixer		1									
20	T135035	Arandela regulacion ventilad. Ø 22		1									(Butano-Propano
20	T135036	Arandela regulacion ventila. Ø26,3		1									(Gas Natural)
21	T115081	Junta acoplamien. Ventilad. y mixer		1									
22	Q032021	Tornillo alomado M-4x10		4									
23	T115080	Junta conduccion mixer		1									

MOD.	HORNOS A GAS HVG	ZONA	PARTE FUNCIONAL GAS	PLANO	C-1325

ITEM	CODIGO	DENOMINACION	TEXTO	HVG-20/11									NOTAS
24	T115075	Mixer 35 KW.		1									
25	T115079	Junta mixer conducto		1									
26	T115077	Conducto mixer tapa principal		1									
27	T095021	Junta conducto tapa		1									
28	T115782	Tapa principal		1									
	Q232030	Arandela plana A-5		4									
	Q242030	Arandela abanico A-5		4									
	Q163030	Tuerca exagonal M-5 laton		4									
29	Q152024	Tornillo avellanado M-4x8		2									
30	R725061	Junta toma de presion		2									
31	R725017	Boquilla toma de presion		2									
32	Q153021	Tornillo alomado M-4x10		1									
33	T135706	Electrodo de ignicion		1									
34	T145712	Quemador Furigas (20/11 y 20/21)		1									
35	R725055	Junta de tapa principal		1									
36	T145710	Junta camara combustion		1									
37	T155700	Intercambiador completo		1									
	Q232040	Arandela plana A-6		14									
	Q262040	Arandela muelle A-6		14									
	Q163140	Tuerca exagonal M-6 laton		14									
38	T092615	Separador central		1									
	Q262040	Arandela muelle A-6		2									
	Q162040	Tuerca exagonal M-6		2									
39	T092616	Aleron central		2									
	Q412002	Remache tubular Ø 4x7,5		4									
40	T145711	Junta de colector		2									
41	T152612	Aleron intercambiador		3									
	Q012046	Tornillo exagonal M-6x40		3									
	Q162040	Tuerca exagonal M-6		3									

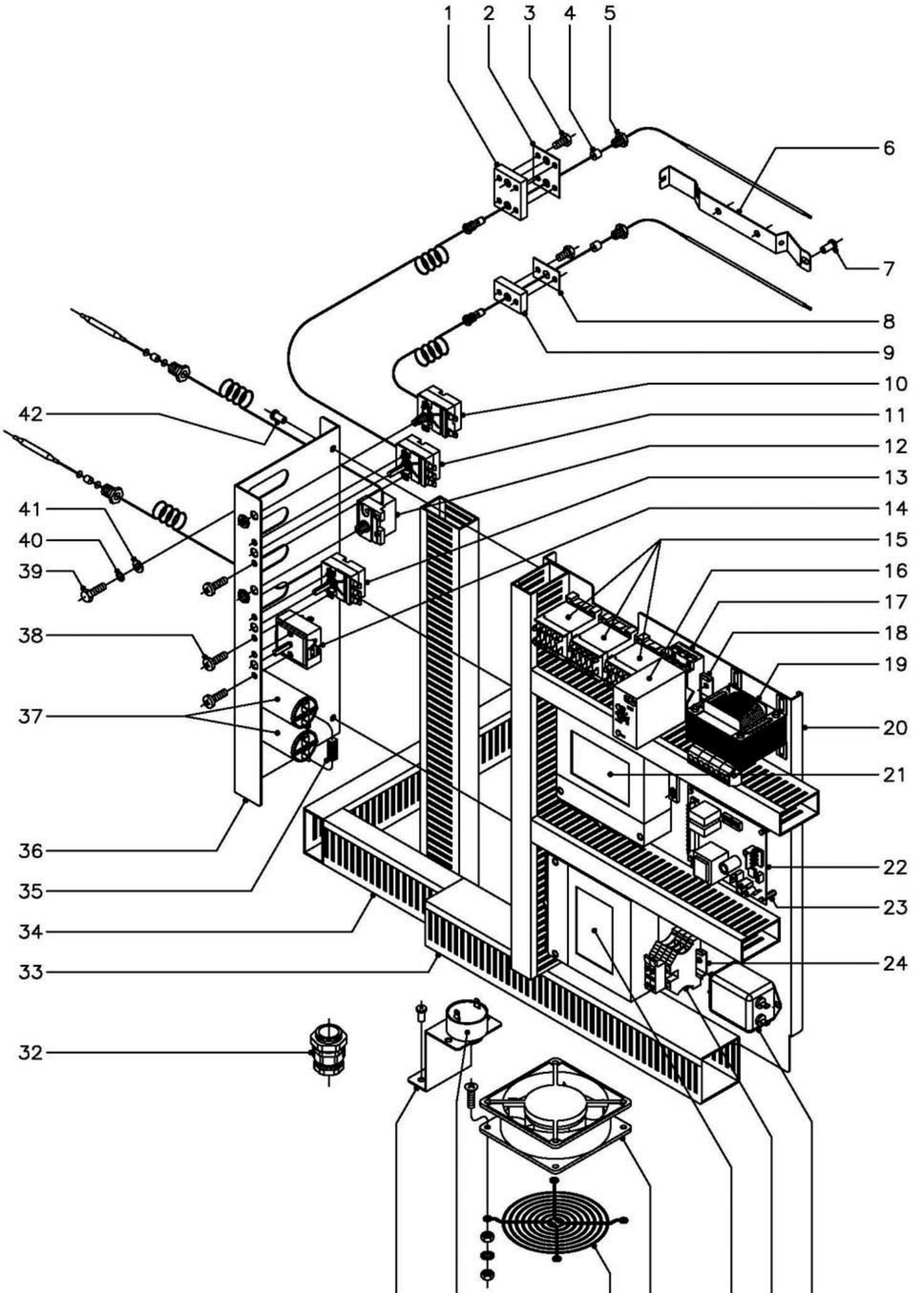

N plano	Firma	Fecha	Aparato	Lamina	
C–1326		5–2003	CUADRO ELECTRICO HORNO A GAS HVG–20/11	10	Fagor Industrial S.Coop. Oñate

MOD.	HORNOS A GAS HVG	ZONA	CUADRO ELECTRICO	PLANO	C-1326

ITEM	CODIGO	DENOMINACION	TEXTO	HVG-20/11									NOTAS
1	R662659	Pasamuros doble		1									
2	R692811	Junta pasamuros doble		1									
3	Q012021	Tornillo exagonal M-4x10		6									
4	R662662	Junta cierre bulbo limitador		2									
5	R662629	Racord cierre sonda		2									
6	R662630	Soporte bulbo		2									
7	Q412002	Remache tubular Ø4x7,5		6									
8	R692812	Junta pasamuros simple		1									
9	T112625	Pasamuros simple		1									
10	R243016	Limitador temperatura horno		1									
11	R343018	Termostato horno		1									
12	Z953036	Termostato limitador generador		1									
13	R343100	Termostato generador (30 - 85ºC.)		1									
14	S333001	Regulador de energia		1									
15	Z683087	Contactor 3TF20 01-3AL2 230V.		3									
16	R343072	Detector de niveles		1									
17	R743009	Base enchufable detector		1									
18	Z123019	Guia contactor L=175		1									
19	R503005	Transformador		1									
20	T133005	Panel cuadro electrico		1									
21	Z953004	Control combustion		1									
22	T083002	Variador de velocidad		1									
23	T133007	Distanciador M-3		4									Amarre variador a cuadro
	T133008	Tornillo amarre M-3x23 (plastico)		4									Amarre variador a cuadro
	Q161310	Tuerca exagonal M-3		4									Amarre variador a cuadro
24	Z123018	Guia contactor L=55		1									
25	T113023	Filtro de entrada modelo FF-6Z		1									
26	P453026	Borne tierra 10		1									
	R073005	Borna portafusibles		2									

MOD.	HORNOS A GAS HVG	ZONA	CUADRO ELECTRICO	PLANO	C-1326

ITEM	CODIGO	DENOMINACION	TEXTO	HVG-20/11									NOTAS
	R723015	Fusible cristal 10 A.		2									
	Z263303	Tope final		1									
27	Z953004	Control combustion		1									
28	Z103066	Ventilador 230 V., 50-60 Hz.		2									
29	T113015	Proteccion ventilador		2									
	Q042022	Tornillo avellanado M-4x15		8									
	Q242020	Arandela abanico A-4		8									
	Q162020	Tuerca exagonal M-4		16									
30	R693067	Zumbador		1									
31	T143001	Soporte zumbador		1									
	Q412002	Remache tubular Ø 4x7,5		2									
32	R073004	Prensaestopas		1									
33	3715510	Canaleta unex (60x60x longitud)		1									
34	3715520	Canaleta unex (60x30x longitud)		7									
35	R073008	Cableado PTC		1									
36	T133006	Apoyo componentes		1									
37	T093005	Condensador		2									
38	Q151320	Tornillo alomado M-4x6		6									
39	Q012042	Tornillo exagonal M-6x15		4									
40	Q262040	Arandela muelle A-6		4									
41	Q232040	Arandela plana A-6		4									
42	Q412002	Remache tubular Ø 4x7,5		3									

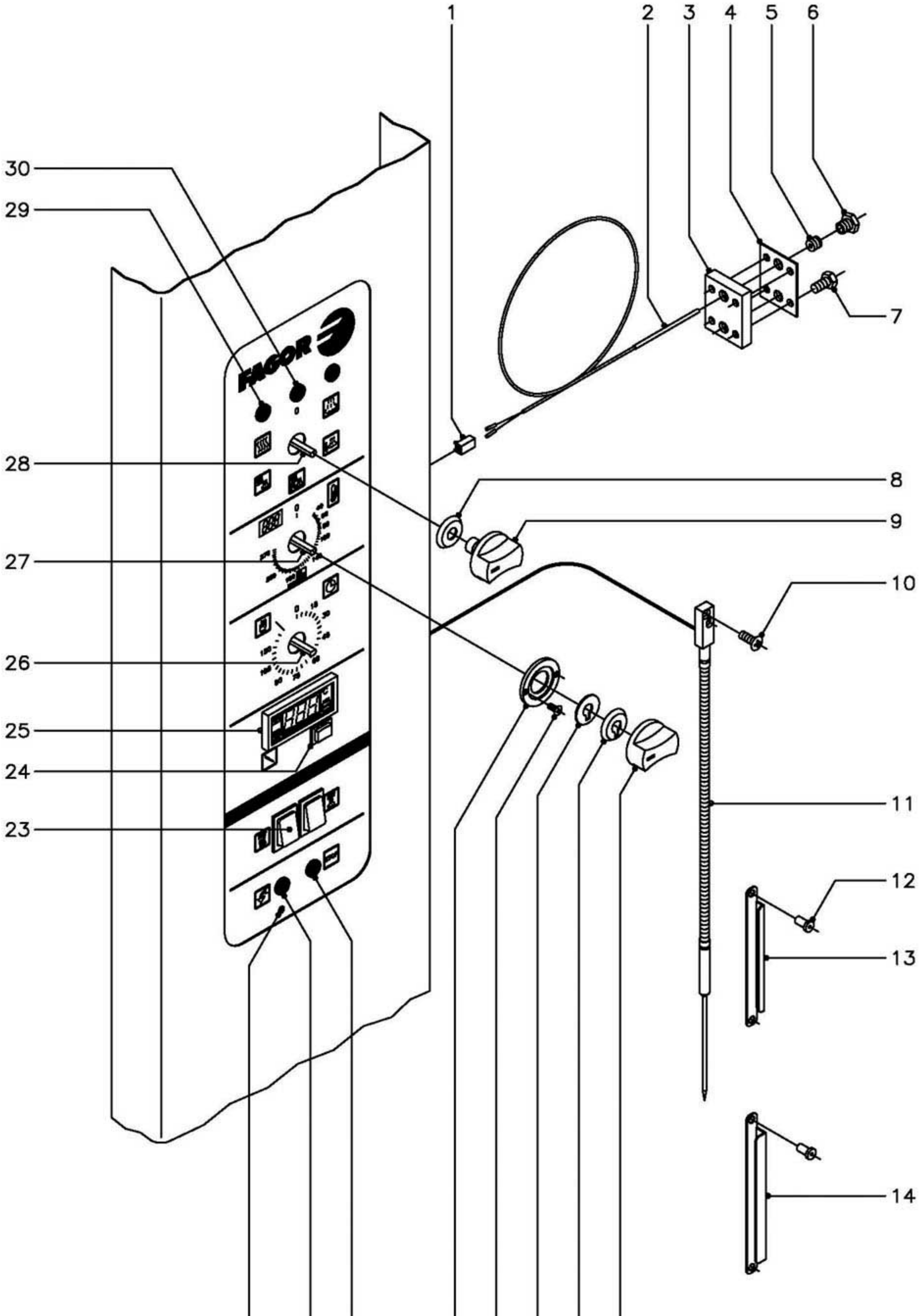

N plano	Firma	Fecha	Aparato	Lamina	
C–1327		5–2003	PARTE ELECTRICA PORTAMANDOS HORNO A GAS HVG–20/11	11	Fagor Industrial S.Coop. FAGOR Oñate

MOD.	HORNOS A GAS HVG	ZONA	PARTE ELECTRICA PORTAMANDOS	PLANO	C-1327

ITEM	CODIGO	DENOMINACION	TEXTO	HVG-20/11									NOTAS
1	R663092	Conector 2 vias		1									
2	R663090	Conjunto termopar L=1400		1									
3	R662659	Pasamuros doble		1									
4	R692811	Junta pasamuros doble		1									
5	R662652	Bicono cierre sonda		1									
6	R662629	Racord cierre sonda		1									
7	Q012021	Tornillo exagonal M-4x10		4									
8	R663046	Junta (conmutadores)		2									
9	R663062	Boton de mando Ø6 (conmutadores)		2									
10	Q042022	Tornillo avellanado M-4x15		2									
11	T133000	Conjunto sonda nucleo		1									
12	Q412002	Remache tubular Ø 4x7,5		4									
13	R092633	Retenedor de sonda		2									
14	R672643	Soporte de sonda		1									
15	R663063	Boton de mando Ø6 (termos.electro.)		1									
16	R663045	Junta (termostato electronico)		1									
17	R662810	Arandela guia		1									
18	Q151346	Tornillo avellanado M-3x5		2									
19	R662809	Guia boton de mando		1									
20	T113040	Piloto rojo		1									
21	R693056	Piloto ambar		1									
22	Z953035	Termostato limitador aviso		1									
23	Z213033	Pulsador rearme generador y horno		2									
24	R743008	Interruptor regulacion sonda		1									
25	T133004	Termostato digital tipo K		1									
26	R723000	Temporizador manual		1									
27	R743013	Termostato electronico 0 - 270º C.		1									
	R663036	Fijacion circuito termost. electroni.		4									
28	T113030	Conmutador de funciones		1									

MOD.	HORNOS A GAS HVG	ZONA	PARTE ELECTRICA PORTAMANDOS	PLANO	C-1327

ITEM	CODIGO	DENOMINACION	TEXTO	HVG-20/11									NOTAS
29	R693056	Piloto ambar		2									
30	R693055	Piloto verde		1									

MOD.	HORNOS A GAS HVG	ZONA	VARIOS	PLANO	

ITEM	CODIGO	DENOMINACION	TEXTO	HVG-20/11									NOTAS
	T116502	Folleto de instrucciones		1									
	T113031	Esquema electrico adhesivo		1									Plano HC-75606
	T113028	Leyenda esquema electrico		1									Plano HC-75483
	T113032	Esquema electrico de montaje		1									Plano HD-12786
	T113029	Instalacion electrica		1									
	T113035	Cableado luz interior		1									
	R093021	Cableado luz puerta		1									
	3713900	Funda roja o negra Ø 6,4x500		1									
	T133003	Cable de encendido L=1300		1									
	T133032	Cable de encendido L=1800		1									
	T133033	Cableado variador soplante		1									
	T133001	Cableado conexión 2 motores		1									
	R093004	Cable prolongador		1									
	T133002	Cableado prolongador		1									

MOD.	HORNOS A GAS HVG	ZONA	PIEZAS ESPECIFICAS PARA LOS DISTINTOS GASES (B.P. Y G.N.) Y DISTINTAS FRECUENCIAS (50 Y 60 Hz.)	PLANO	C-1322 C-1325

ITEM	CODIGO	DENOMINACION	TEXTO	HVG-20/11									NOTAS
		BUTANO - PROPANO 50 Hz.											
s/n	Z955899	Inyector Ø 0,7 (En quemador item 9)		12									Plano C-1322
18	Z952201	Valvula SIT-830 50 Hz. (B.P.y G.N.)		1									Plano C-1322
5	T135037	Valvula Honeywell 50Hz. (B.P.)		1									Plano C-1325
20	T135035	Arandela regulacion ventilad. Ø 22		1									Plano C-1325
		BUTANO - PROPANO 60 Hz.											
s/n	Z955899	Inyector Ø 0,7 (En quemador item 9)		12									Plano C-1322
18	Z953501	Valvula SIT-830 60 Hz. (B.P.y G.N.)		1									Plano C-1322
5	T135040	Valvula Honeywell 60Hz. (B.P.)		1									Plano C-1325
20	T135035	Arandela regulacion ventilad. Ø 22		1									Plano C-1325
		GAS NATURAL 50 Hz.											
s/n	Z956104	Inyector Ø 1,1 (En quemador item 9)		12									Plano C-1322
18	Z952201	Valvula SIT-830 50 Hz. (B.P.y G.N.)		1									Plano C-1322
5	T135039	Valvula Honeywell 50Hz. (G.N.)		1									Plano C-1325
20	T135036	Arandela regulacion ventila. Ø 26,3		1									Plano C-1325
		GAS NATURAL 60 Hz.											
s/n	Z956104	Inyector Ø 1,1 (En quemador item 9)		12									Plano C-1322
18	Z953501	Valvula SIT-830 60 Hz. (B.P.y G.N.)		1									Plano C-1322
5	T135041	Valvula Honeywell 60Hz. (G.N.)		1									Plano C-1325
20	T135036	Arandela regulacion ventila. Ø 26,3		1									Plano C-1325

MOD.	HORNOS A GAS HVG HORNOS A GAS VGT (VAUBAN)	ZONA	SERIGRAFIA PORTAMANDOS (VAUBAN)	PLANO	C-1317

ITEM	CODIGO	DENOMINACION	TEXTO	VGT-20/11 HVG-20/11									NOTAS
16	T113025	Serigrafia VGT -VAUBAN		1									

HVG-10/11 HVG-10/21 HVG-20/11 HVG-20/21
MFHVG-10/11 MFHVG-10/21 MFHVG-20/11 MFHVG-20/21

IG	1 1a	2 2a	3 3a	4 4a	5 5a	6 6a	7 7a	8 8a	9 9a	10 10a
0			X							
1	X	X		X		X	X			
2	X	X		X			X			
3	X	X		X	X			X	X	X
4	X	X		X	X			X		X
5	X	X	X					X		

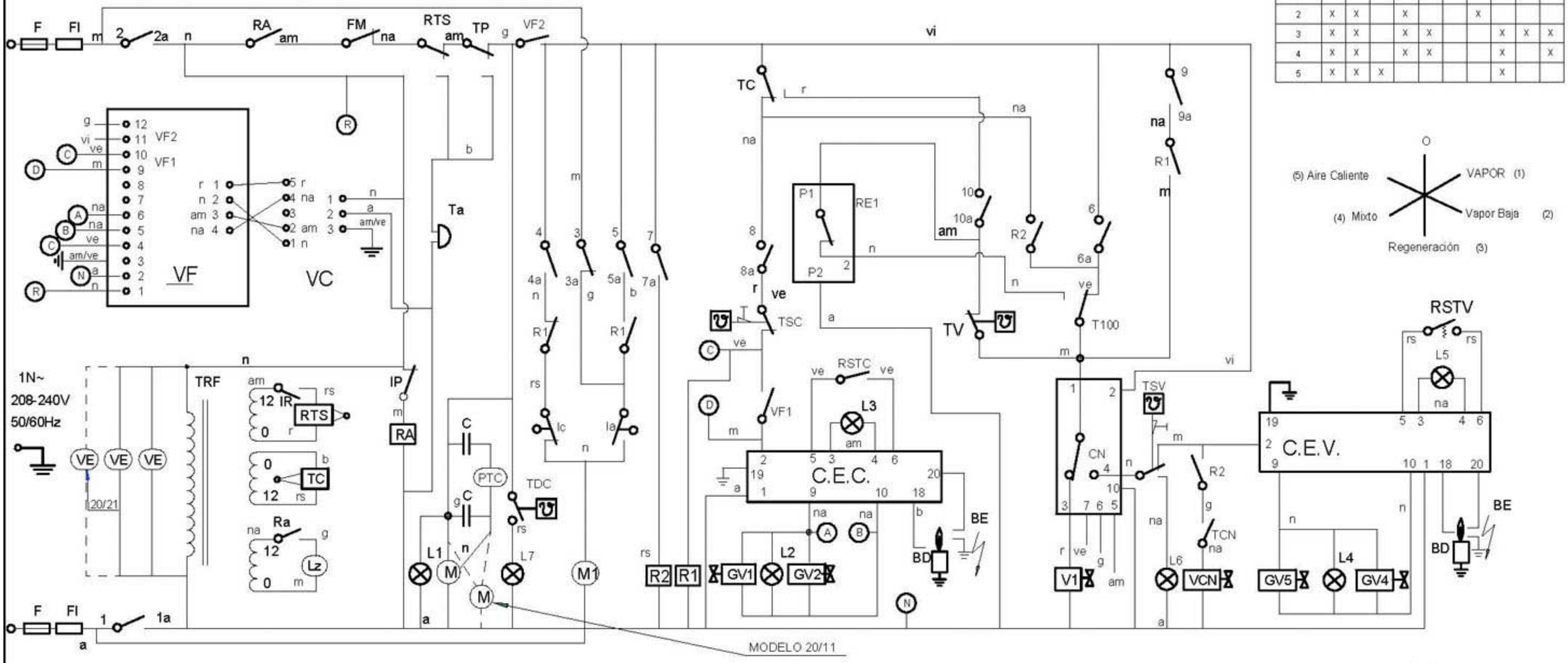

T-113031

	Esquema teorico adhesivo			T-113031		
Nº		Cant.	Material	Nº Clasificacion	Acabado	
Nº	Modificacion		Propuesta de	Fecha	Tolerancias generales	
1	Introducir VE		Maillo	16/10/2001	<5± 5–25± 25–50±	50–100± >100± ∝±

	Firma	Fecha	
Dibujado	KONTXI	22/2/01	FAGOR
Proyectado			Fagor Industrial,Koop.Elk, Mugatua
Comprobado			

Mecanizado superficial

Escala 5

HORNO HVG

Plano hau ez daitekie erabil ez berrieta gure baimenitz gabe

Plano numero HC-75606-01

Sustituye al Nº HC-75448

Sustituido por

ESPAÑOL

CODIGO DE COLORES:
r = rojo
a = azul
m = marron
g = gris
n = negro
b = blanco
vi = violeta
am = amarillo
na = naranja
rs = rosa
ve = verde
am/ve = amarillo verde

COMPONENTES:

BD = Bujia de detector de llama
BE = Bujia de Encendido
C = Condensador Motor
C.E.C. = Control Encendido cámara
C.E.V. = Control encendido vapor
CN = Control nivel de agua
① F, F1, F2, F3 = Fusible
FI= Filtro interferencias
FM = Térmico Motor
GV1 = Electroválvula de gas cámara (Control)
GV2 = Electroválvula de gas cámara (Seguridad)
GV4 = Electroválvula de gas vapor (Control)
GV5 = Electroválvula de gas vapor (Seguridad)
Ia = Micro chimenea abierta
Ic = Micro chimenea cerrada
IG = Interruptor general
IP = Interruptor puerta
IR = Selector regulador sonda núcleo
L1 = Lámpara de funcionamiento
L2 = Lámpara calentamiento cámara
L4 = Lámpara entrada de vapor
L3 = Lámpara indicador de bloqueo cámara
L5 = Lámpara indicador de bloqueo vapor
L6 = Lámpara seguridad de vapor
L7 = Lámpara detección de cal
Lz = Luz interior cámara
M = Motor
M1 = Motor accionamiento chimenea
R2, R1, Ra = Relé Auxiliar
RE1= Regulador de energía
RSTC = Pulsador de rearme cámara
RSTV = Pulsador de rearme vapor
RTS = Regulador sonda núcleo
T100 = Termostato fijo 100°C
Ta = Timbre avisador
TC = Termostato cámara
TCN = Termostato condensación
TDC = Termostato detección de cal
① TP, TMP = Temporizador
① TRF, TRF1 = Transformador
TSC = Termostato seguridad cámara
TSV = Termostato seguridad de vapor
TV = Termostato de vapor
V1 = Electroválvula de agua de llenado
VC = Ventilador centrifugo premezcla
VCN = Electroválvula de agua de condensación
VE = Ventilador cuadro eléctrico
VF = Variador de frecuencia

FRANÇAIS

CODES DE COULEURS:
r = rouge
a = bleu
m = marron
g = gris
n = noir
b = blanc
vi = violet
am = jaune
na = orange
rs = rose
ve = vert
am/ve = jaune/vert

COMPOSANTS:

BD = Veilleuse de détection de flamme
BE =Veilleuse d'allumage
C = Condensateur moteur
C.E.C. = Controle d'allumage de chambre
C.E.V. = Controle d'allumage de vapeur
CN = Controle du niveau d'eau
① F, F1, F2, F3 = Fusible
FI= Filtre interférences
FM =Moteur thermique
GV1 = Electrovalve de chambre gaz (controle)
GV2 = Electrovalve de chambre gaz (sécurité)
GV4 = Electrovalve de vapeur gaz (controle)
GV5 = Electrovalve de vapeur gaz (sécurité)
Ia = Micro cheminée ouverte
Ic = Micro cheminée fermée
IG = Interruptor general
IP = Interrupteur de porte
IR = Sélecteur régulateur de sonde noyau
L1 = Lampe de fonctionnement
L2 = Lampe de chauffe chambre
L4 = Lampe d'arrivée de vapeur
L3 = Lampe témoin de blocage de chambre
L5 = Lampe témoin de blocage de vapeur
L6 = Lampe de sureté de vapeur
L7 = Lampe de détection de calcaire
Lz = LumiÉre intérieure de chambre
M = Moteur
M1 = Actionnement moteur de cheminée
R2, R1, Ra = Relais auxiliaire
RE1 = Régulateur d'énergie
RSTC = Bouton de réarmement de chambre
RSTV = Bouton de réarmement de vapeur
RTS = Régulateur de sonde noyau
T100 = Thermostat fixe 100°C
Ta = Sonnerie d'alarme
TC = Thermostat de chambre
TCN = Thermostat de condensation
TDC = Thermostat de détection de calcaire
① TP, TMP = Temporisateur 0-120
① TRF, TRF1 = Transformador
TSC = Thermostat de sureté de chambre
TSV = Thermostat de surete de vapeur
TV = Thermostat de vapeur
V1 = Electrovalve de remplissage d'eau
VC = Ventilateur de centrifugeuse de prémélange
VCN = Electrovalve de condensation d'eau
VE = Ventilateur tableau electrique
VF = Variador de frecuencia

ENGLISH

COLOUR CODE
r = red
a = blue
m = brown
g = grey
n = black
b = white
vi = violet
am = yellow
na = orange
rs = pink
ve = green
am/ve = yellow-green

COMPONENTS:

BD = Flame detector spark plug
BE = Ignition spark plug
C = Motor condenser
C.E.C. = Cooking chamber ignition control
C.E.V. = Steam ignition control
CN = Water level control
① F, F1, F2, F3 = Fusible
FI= Interference filter
FM = Motor thermal switch
Cooking chamber gas solenoid valve (control)
GV2 = Cooking chamber gas solenoid valve (safety)
GV4 = Steam gas solenoid valve (control)
GV5 = Steam gas solenoid valve (safety)
Ia = Chimney open microswitch
Ic = Chimney closed microswitch
IG = Interruptor general
IP = Door switch
IR = Core probe regulator selector
L1 = On/off lamp
L2 = Cooking chamber heating lamp
L4 = Steam inlet lamp
L3 = Cooking chamber lock indicator lamp
L5 = Steam lock indicator lamp
L6 = Steam safety lamp
L7 = Lime detection lamp
Lz = Cooking chamber interior lamp
M = Motor
M1 = Chimney drive motor
R2, R1, Ra = Ausiliary relay
RE1= Energy regulator
RSTC = Cooking chamber reset button
RSTV = Steam reset button
RTS = Core probe regulator
T100 = Fixed 100°C thermostat
Ta = Warning buzzer
TC = Cooking chamber thermostat
TCN = Condensation thermostat
TDC = Lime detection thermostat
① TP, TMP = 0-120 timer
① TRF, TRF1 = Transformer
TSC = Cooking chamber safety thermostat
TSV = Steam safety thermostat
TV = Steam thermostat
V1 = Water filling solenoid valve
VC = Pre-mix centrifuge fan
VCN = Condensation water solenoid valve
VE = Switchboard fan
VF = Frequency inverter

DEUTSCH

FARBENCODE
r = rot
a = blau
m = braun
g = grau
n = schwarz
b = weiss
vi = violett
am = gelb
na = orangers
rs = rosa
ve = grün
am/ve = gelb/grün

KOMPONENTEN:

BD = Zundkerze des Flammendetektors
BE = Zundkerze der Zundung
C = Motorkondensator
C.E.C. = Zundkontrolle Kammer
C.E.V. = Zundkontrolle Dampf
CN = Kontrolle Wasserstand
① F, F1, F2, F3 = Fusible
FI= Interferenzefilter
FM = Thermomoter
GV1 = Electroventil Gas, Kammer (Kontrolle)
GV2 = Electroventil Gas, kammer (Sicherheit)
GV4 = Electroventil Gas, Dampf (Kontrolle)
GV5 = Electroventil Gas, Dampf (Sicherheit)
Ia = Mikroschacht geoffnet
Ic = Mikroschacht geschlossen
IG = Hauptschalter
IP = Turschalter
IR = Wahlregler Kernsonde
L1 = Funktionsleuchtanzeige
L2 = Erwarmungsleuchtanzeige Kammer
L4 = Leuchtanzeige Dampfeintritt
L3 = Leuchtanzeige Blockierung Kammer
L5 = Leuchtanzeige Blockierung Dampf
L6 = Sicherheitsleuchtanzeige Dampf
L7 = Kalkanzeige
Lz = Innenbeleuchtung Kammer
M = Motor
M1 = Motorantrieb Mikroschacht
R2, R1, Ra = Relé Auxiliar
RE1= Hilfsrelais
RSTC = Bedienungstaste Durch, Aufladung Kammer
RSTV = Bedienungstaste Durch, Aufladung Dampf
RTS = Kernsondenregler
T100 = Thermostat auf 100°C
Ta = Meldeklingel/Lautwerk
TC = Thermostat Kammer
TCN = Kondensationsthermostat
TDC = Thermostat Kalkanzeige
① TP, TMP = Zeitschalter 0-120
① TRF, TRF1 = Transformator
TSC = Sicherheitsthermostat Kammer
TSV = Sicherheitsthermostat Dampf
TV = Dampfthermostat
V1 = Elektroventil Wasserfullung
VC = Zentrifugallufter Vormischung
VCN = Elektroventil Kondenswasser
VE = Schalttafelventilator
VF = Frequenzwandler

ITALIANO

CODICE DEI COLORI:
r = rosso
a = azzurro
m = marrone
g = grigio
n = nero
b = bianco
vi = viola
am = giallo
na = arancione
rs = rosa
ve = verde
am/ve = giallo/verde

COMPONENTI:

BD = Candela del rilevatore di fiamma
BE = Candela d'accensione
C = Condensatore motore
C.E.C. = Controllo accensione cabina
C.E.V. = Controllo accensione vapore
CN = Controllo livello d'acqua
① F, F1, F2, F3 = Fusibile
FI= Filtro interfernze
FM = Termico Motore
GV1 = Elettrovalvola gas cabina (controllo)
GV2 = Elettrovalvola gas cabina (sicurezza)
GV4 = Elettrovalvola gas vapore (controllo)
GV5 = Elettrovalvola gas vapore (Sicurezza)
Ia = Micro camino aperto
Ic = Micro camino chiuso
IG = Interruttore generale
IP = Interruttore porta
IR = Selettore regolatore sonda nucleo
L1 = Lampadina di funzionamento
L2 = Lampadina riscaldamento cabina
L4 = Lampadina ingreso vapore
L3 = Lampadina indicatore di blocco cabina
L5 = Lampadina indicatore di blocco vapore
L6 = Lampadina di sicurezza vapore
L7 = Lampadina rilevatore di calcare
Lz = Luce interna cabina
M = Motore
M1 = Motore funzionamento camino
R2,R1,Ra = Relais ausiliario
RE1= Regolatore d'energia
RSTC = Pulsante di riarmo vapore
RSTV = Regolatore sonda nucleo
RTS = Regulador Sonda Nucleo
T100 = Termostato fisso 100°C
Ta = Campanello avvisatore
TC = Termostato cabina
TCN = Termostato condensazione
TDC = Termostato rilevatore di calcare
① TP, TMP = Timer 0-120
① TRF, TRF1 = Transformador
TSC = Termostato sicurezza cabina
TSV = Termostato sicurezza vaspore
TV = Termostato vapore
V1 = Elettrovalvola acqua di riempimento
VC = Ventilatore centrifuga
VCN = Elettrovalvola acqua di condensazione
VE = Ventilatore quadro elettrico
VF = Variatore di frequenza

T-113028

HC-75483 -01

MOTOR R-253049

M

MOTOR R-253049

M

20/21 T-133032
20/11 T-123010
10/21 T-113033
10/11

Bulbo arriba

Bulbo abajo

180°

R-010534

T-113041 UL
T-113010
M1

T133034 UL
T133002
solo 20/11
20/21

S-333001

20/21
Solo 20/11
T-133001
T-133035 UL

VC
T-143000
T-083000
20/21

T-113029

T-113059 UL

10/11 L=580
20/11 L=1180

TSC
R-243016

TCN
R-343018

TSV
Z-953036

R-343100
TV

RE1
P1
P2

10/11 L=400
20/11 L=600

10/11 L=370
10/21 L=420

TSV TDC TV

Z-683087

Base R-740009
CN R-343072

R-723060 UL
R-503005

R2 R1 RA CN TRF

L=380

VF

Z-953004
T-113060 UL

20/21 - T-143002
20/11 - T-133033
10/21 -10/11 T-113036

S1 S2

10/11
10/21
20/11
20/21

VER
SELECCION

T-083002

20/11 T-133032
10/21 T-123010
10/11 T-113033

INDICADOR COMPONENTES T-143004
ESQUEMA T-113031
ESQUEMA T-113061 UL(220V); T-113038 UL(120V)
LEYENDA T-113028

CEC
CEV

L=320

F(10A)

FUS-10A
R-723015
T113043 UL

FI

T-113023

LINE LOAD

Z-953004
T-113060 UL

P-453026

R-073005

Z-263303

10/11 L=700
20/21 L=900

T-113021
T-113035 UL

Z-103066
VE

Ta
R-693067

LZ

R-663058
R-663013

Z-103042

10/11-T-113022
10/21-T-123000
20/11 T-133003
20/21

Z-230012

T-085012
R-723013

50Hz Z-952201
60Hz Z-953501

50Hz-T-085006
60Hz-T-085015

10/11 10/21 R-663094
20/11 20/21 R-093021

10/11 10/21 R-693078
20/11 20/21 R-093020

GV4-GV5

GV1-GV2

V C

L4 L1 L2

IG

T-113030

L=500

R-743013 °C
R-693058 °F
R-663062

TC

R-663090
Sonda

C No Nc C No Nc
TC T100

12V

R-723000

1A TP 2A

TIPO K

RTS

R-743003

R-743035 UL

IR

R-743008

RSTV RSTC

L5 L3

L6 L7

150°

TDC
Z-953035

IP

Z-100522

solo 20/21
T-143003

VE VCN V1

Reg.Bl Negro
R-443042

Reg.Bl Rojo
Z-601156

Z-701135

Z-103066 VE

R-073004

Antiguo

Z-123022
MODO C

R-723063

TRF

TMP

IG

T-113037

TRF1
R-723052

VERSION UL
120V

Z-123022
MODO C

R-723063

TRF

IG

T-113075

R-723052

110V 218V

TRF1

VERSION UL
120V

	Esquema de montaje HVG			T113032000	
Nº	Pieza	Cant.	Material	Nº Clasificacion	Acabado
Nº	Modificacion		Propuesta de	Fecha	Tolerancias generales
01	Introducir UL		Maillo	22/10/2001	
02	Introducir T113060 y T113059 en UL		Maillo	22/11/2002	<3± 50–100± 5–25± >100± 25–50± ∅±
02	eliminar T113042 en UL		Maillo		
03	Eliminar T-113037 e introducir T-113075 (UL)		M.Maillo	24-01-2003	

	Firma	Fecha
Dibujado	Kerdo	24/5/01
Proyectado		
Comprobado		
Escala		

FAGOR
Fagor Industrial,Koop Elk, Mugutua

Mecanizado superficial

HORNOS HVG

Plano numero
HD -12786 - 03

Sustituye al Nº

Sustituido por

Plano hacer definir cotas y acotados para humanizar