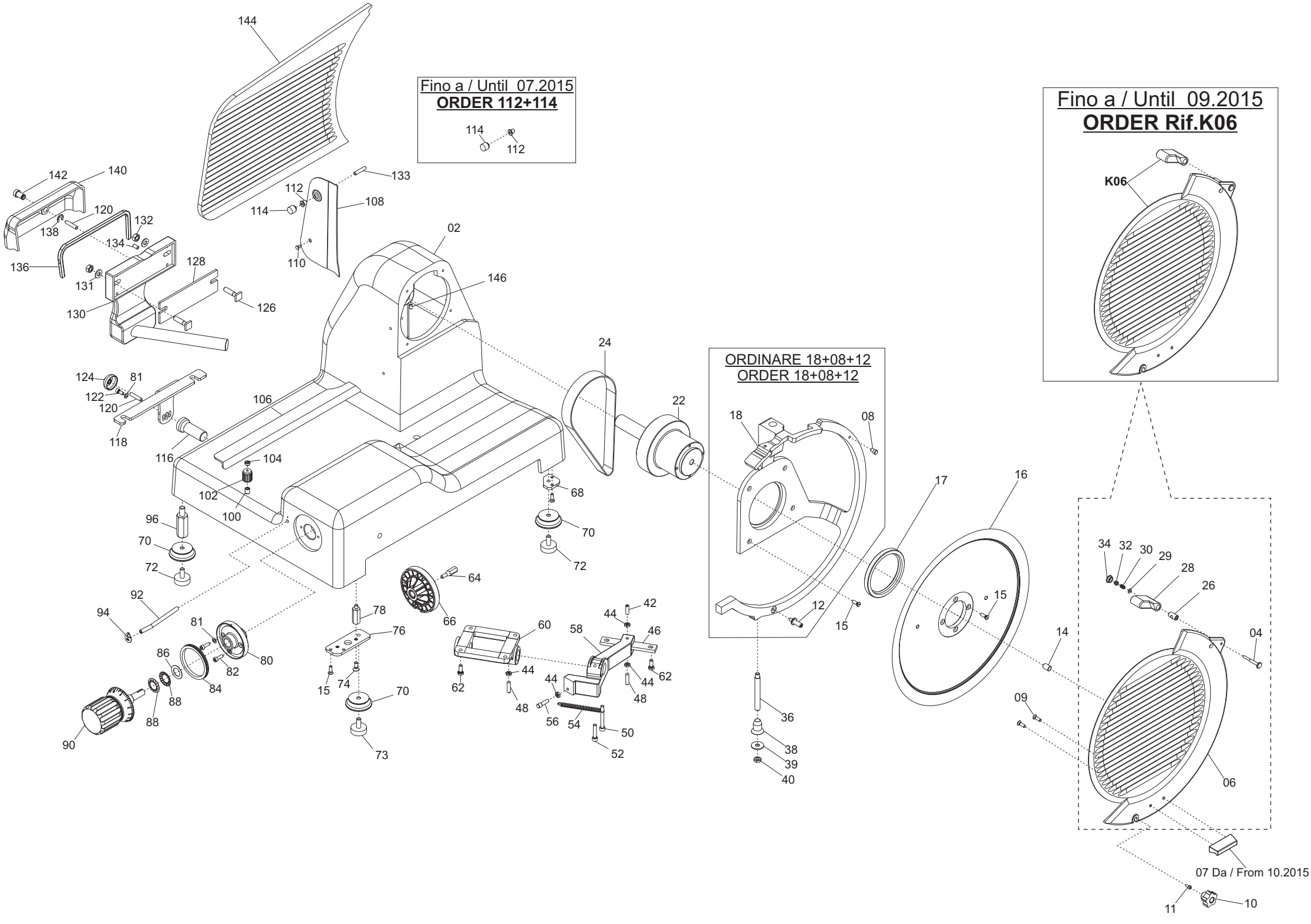
Fino a / Until 07.2015
ORDER 112+114
114
112
Fino a / Until 09.2015
ORDER Rif.K06
K06
ORDINARE 18+08+12
ORDER 18+08+12
07 Da / From 10.2015
144
142
140
120
132
138
134
136
131
128
130
126
133
112
114
108
110
02
146
124
81
122
120
118
116
106
104
102
100
24
22
68
70
72
96
70
72
92
94
81
80
86
82
84
88
88
90
64
66
78
76
15
74
70
73
60
62
44
48
58
44
42
46
62
44
48
56
54
50
52
18
08
12
15
17
16
36
38
39
40
34
32
30
29
28
26
15
14
04
09
06
11
10

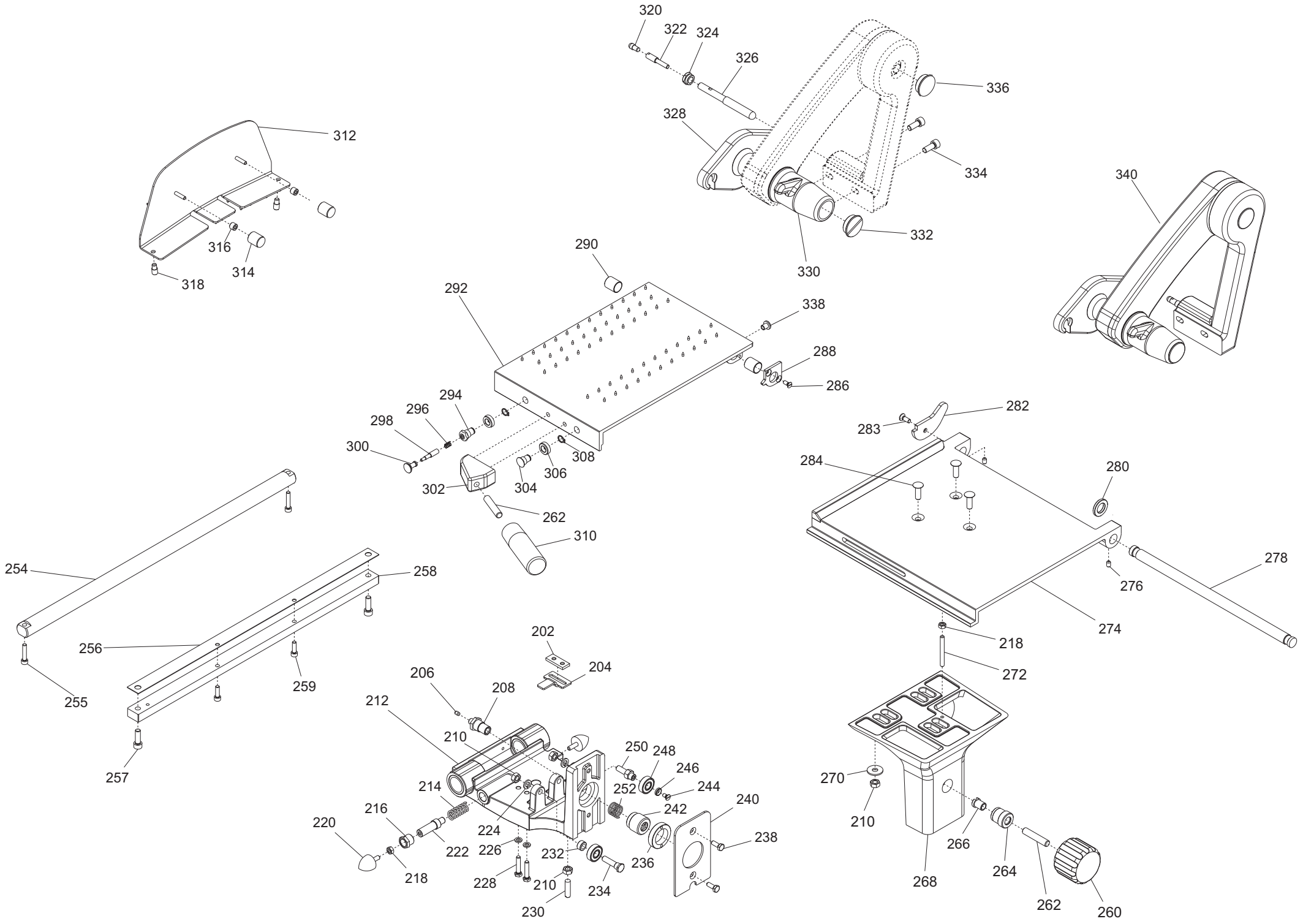

320
322
324
326
336
328
334
312
340
316
314
318
332
330
290
292
338
288
286
294
296
298
300
308
306
304
302
262
310
282
283
284
280
278
276
274
218
272
254
258
256
259
255
257
202
204
206
208
212
210
250
248
246
244
252
214
216
220
224
242
240
222
226
232
236
238
218
228
210
234
230
270
210
266
264
268
262
260

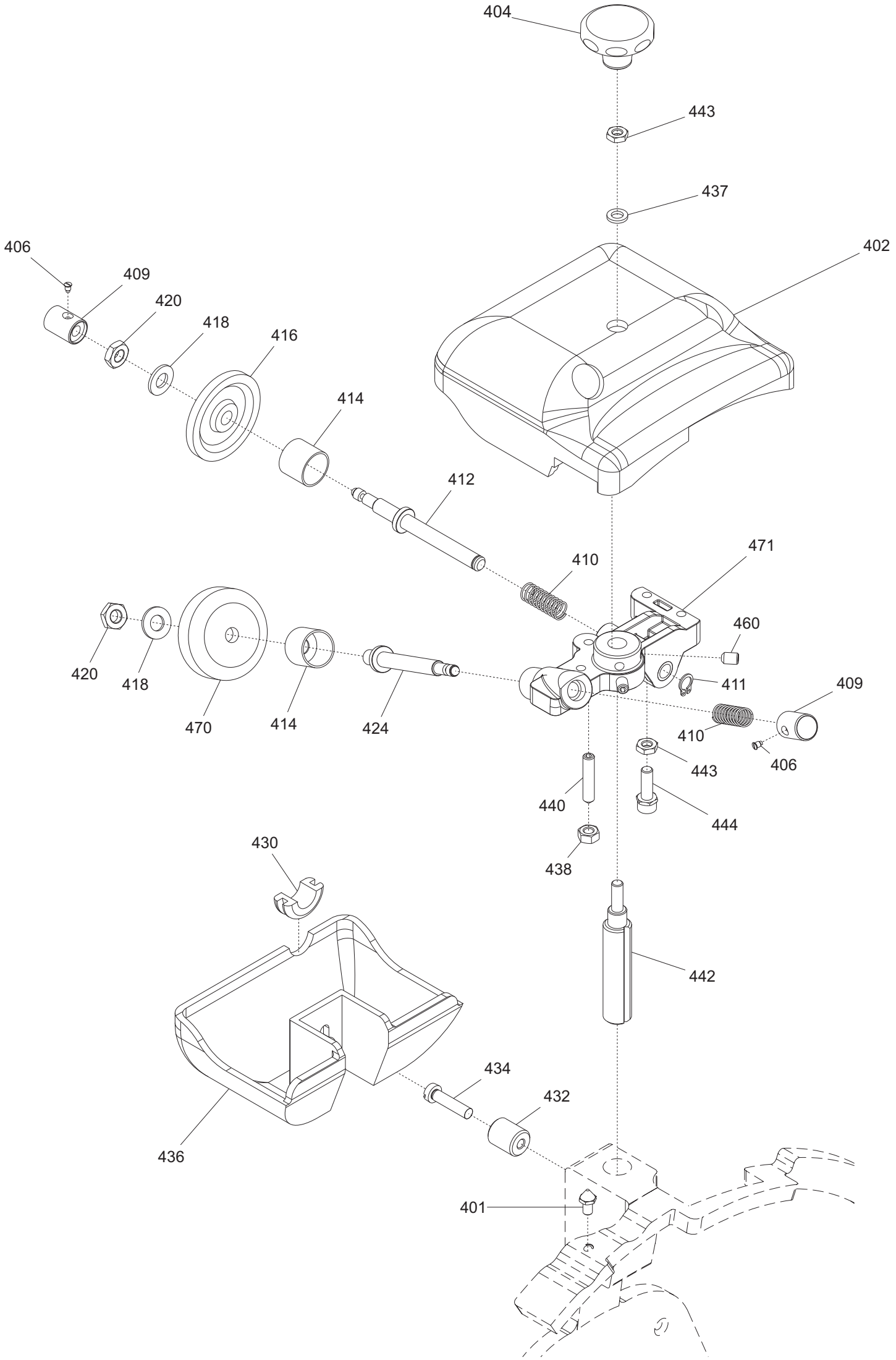
404
443
437
402
406
409
420
418
416
414
412
410
471
460
411
409
420
418
470
414
424
410
406
443
440
444
438
430
442
434
432
436
401

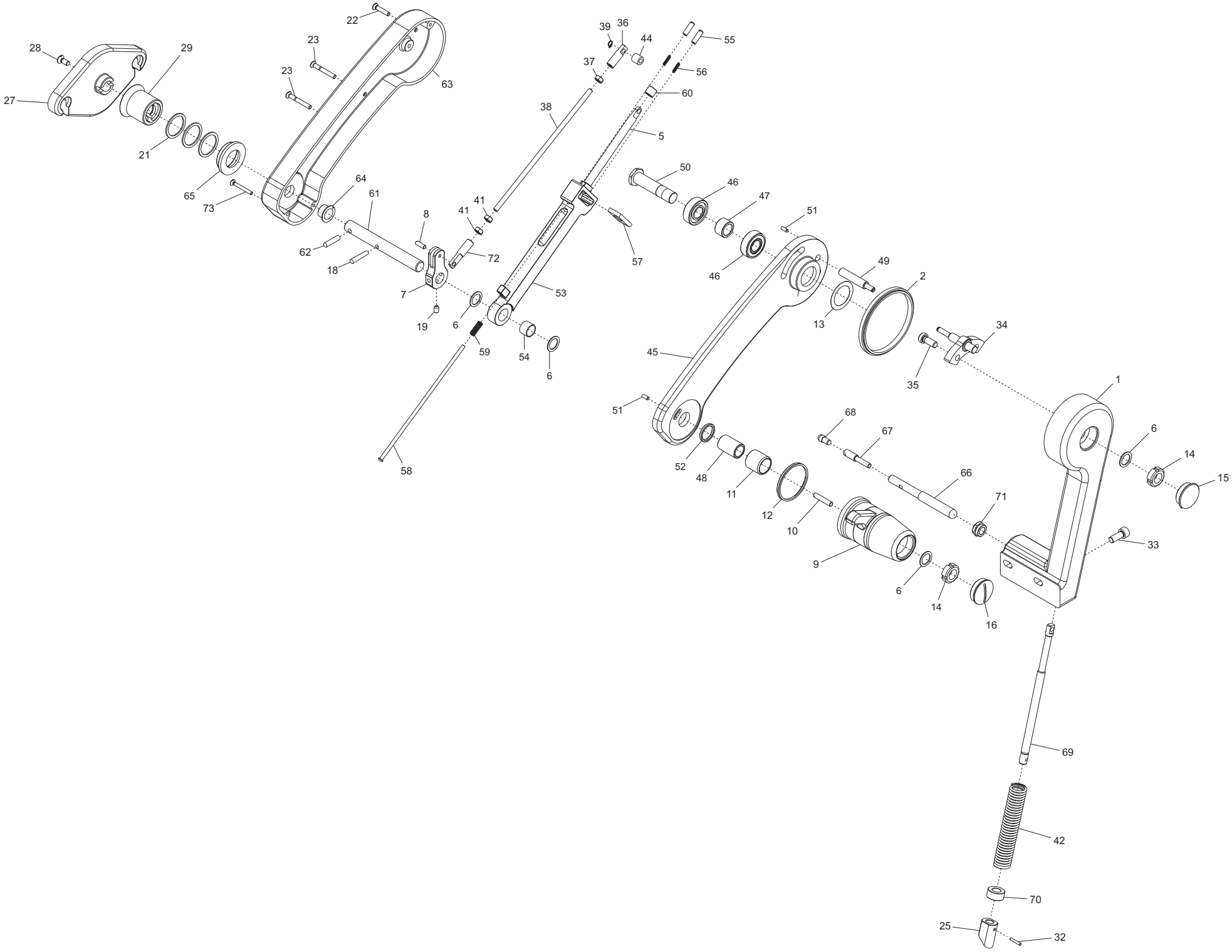

22
23
23
28
29
27
21
65
73
63
64
61
62
18
8
7
19
6
41
41
72
38
39
36
44
37
55
56
60
5
50
46
47
51
46
49
2
13
34
35
57
53
59
54
6
45
51
52
48
11
12
10
9
6
14
16
68
67
66
71
33
1
6
14
15
69
42
70
25
32
58

Ver. 1-PHASE 230/50/1

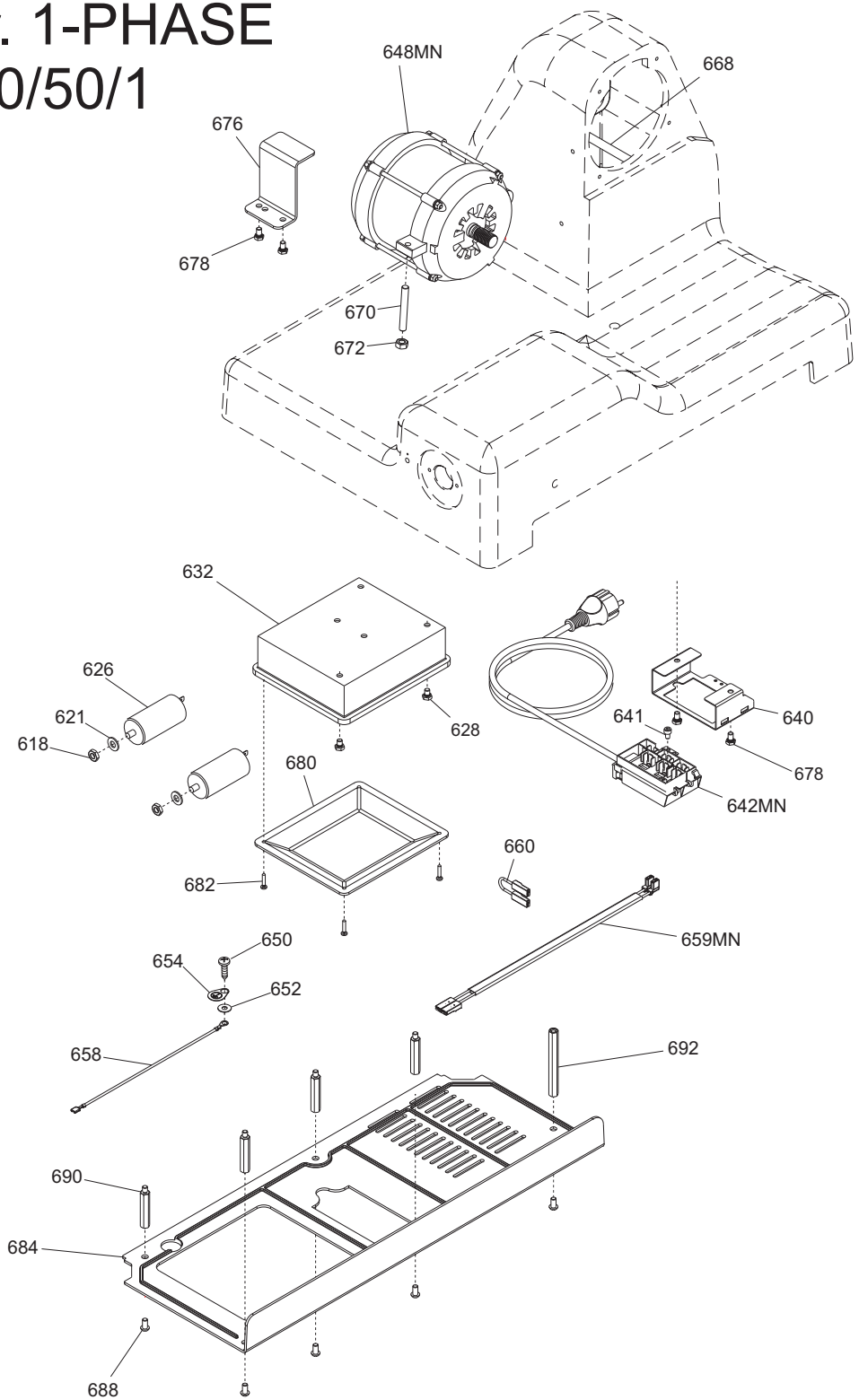

Ver. 3-PHASE 400/50/3

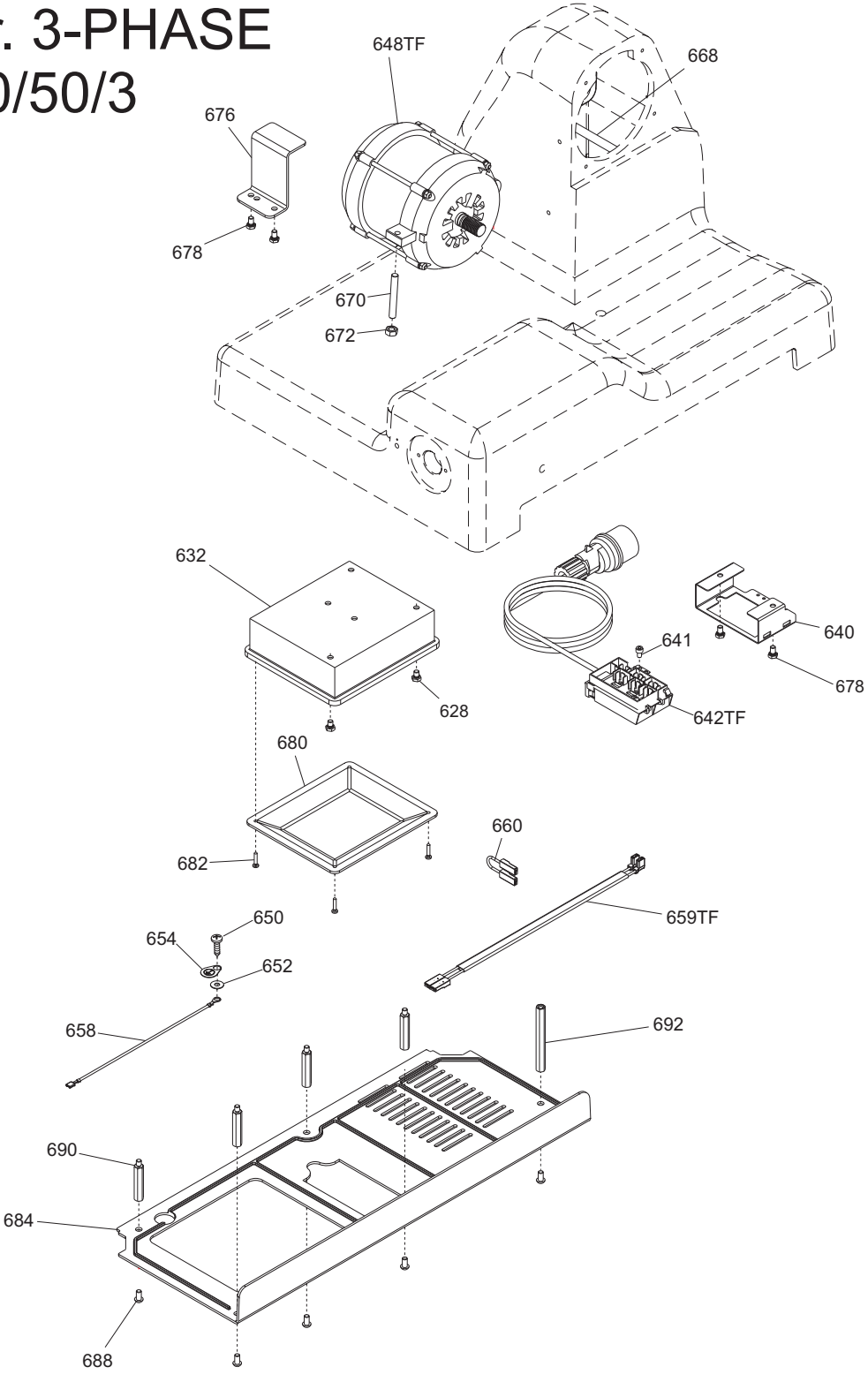

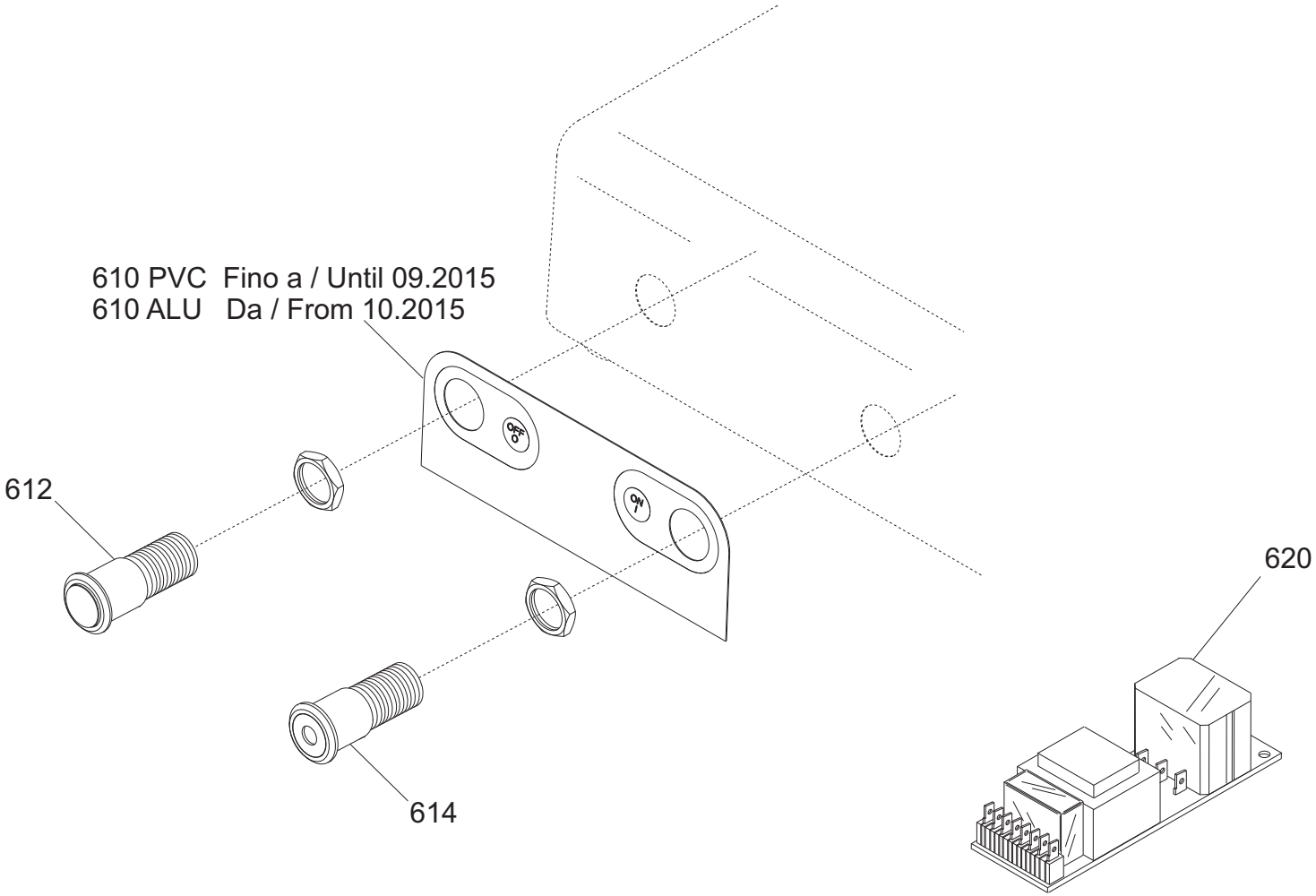
610 PVC Fino a / Until 09.2015
610 ALU Da / From 10.2015
612
614
620

Pulsantiera LEONARDO 385 EVO BS2 TOP CE

Riferime	Nome prodotto	Codice
610 ALU	MASCH.ALLUM.PULSANT.SU CASSA ST.H.	19529364
610 PVC	MASCH.PULSANT.SU CASSA NEUTRA	19420364
612	PULS.ACC. NO Y10 RESIN. + CABL.	19410135C.10
614	PULS.ACC.CON SPIA Y10 RESIN.+CABL.	19410136C.10
620TF	SCHEDA POT.LED SID 230/400	19411000.12
620MN	SCHEDA POT.LED SID 110-230 OM.UL CB	19411102
K06	KIT PARAL.385+MANOPOLA EVO LNR-GLL	19801639
4	PERNO MANOPOLA BLOCCO PARAL.LNR-GLL	19532100
7	MANOPOLA PRESA PARALAMA GDO EVO	19522670
9	VITE TSP- DIN 963 M 5X10	IX2963005010
10	MANOPOLA RISCONTR.PARAL.LNR-GLL-PLD	19560704
12	PERNO MANOPOLA PARALAMA M6 EVO	19532103.15
14	PIOLINO ANTIFLEX. PARALAMA LNR-GLL	19560702
15	VITE TSP- DIN 963 M 5X16	IX2963005016
17	ANELLO TENUTA 80X100X10 SC NBR	195621366
22	PULEG.PIAT.MONT.LNR Y14	19700354.14
24	CINGH.PIAT.(V 350)TB2 630 X 12	19310215
26	BOCCOLA FISS.PERNO PARALAMA EVO	19532104
28	MANOPOLA BLOCCO PARALAMA LNR-GLL	19560706
29	RONDELLA PIANA DIN 125 D 4	IX2125004
30	MOLLA BLOCCO PARALAMA LNR-GLL EVO	19390250
32	DADO AUTOBLOCC. ES DIN 982 M 4 ALTO	IX2982004
34	TAPPO MANOP.BLOCCO PARALAMA LNR-GLL	19560703
38	GHIERA SUPP ANELLO LNR 300-385	19534066
39	RONDELLA F.LARGA DIN 9021 D 8X24	IX29021008024
40	DADO ES. DIN 439 M 8 BASSO	IX2439008
42	PRIGIONIERO MOVIMENTO M6X30 LNR	19563156
44	DADO ES. DIN 439 M 6 BASSO	IX2439006
46	PIASTRINA MOV. LNR-GLL DAL 07	19540654.07
48	PRIGIONIERO 6 X 25 OTTONE	19337002
50	VITE TCEI DIN 912 M 6X50	IX2912006050
52	VITE TCEI DIN 912 M 6X30	IX2912006030
54	MOLLA MOVIMENTO LNR 350-385	19390756
56	RULLINO MOVIM. CAMMA P.VAR. LNR-GLL	19336076
58	MOVIMENTO VELA LNR 350 LAVORATO	19500154
60	SUP.BOCC.350 LNR LAV	19020856
62	VITE TE DIN 933 M 6X16 T.F.	IX2933006016
64	DADO CAMMA CONICA 25 PASSO VAR.	19533854
66	CAMMA CONICA 25 PASSO VARIAB. LNR	19563556
68	PIASTRINA PIEDINI LNR 350 DAL 05	19540656.05
70	PIEDINO 350-385 05 LNR OSS	19522620.05
72	PARAC.PIEDINO D.30X10-M8X23	19560156.05
74	VITE TSPEI DIN 7991 M 6X16	IX27991006016
80	FLANGIA MANOPOLA GRAD. LEO-GLL OSS.	19521480
81	RONDELLA GROWER UNI 1751 D 5	IX21751005
82	VITE TCEI DIN 912 M 5X16	IX2912005016
84	ANELLO PARAPOLVERE LNR-GLL	19562160

86	ANELLO PTFE 28X17X0.5 LNR	19563280
88	MOLLA TAZZA FESSURATA 29X17X0,35	19342254
90	MAN. NUM. Y13 LNR 350-385	19522600.13
92	TUBETTO OLIATORE 350-370	19553009
94	TARGHETTA OIL.S.	19420175
102	MANOPOLA PARAGRASSO LNR Y11	19335055.11
110	PRIGIONIERO PARAF.LNR MNZ 250/385	19336052
112	FERMO MANOPOLINA PARAFETTA EVO	19532128
114	MANOPOLINA PARAFETTA EVO	19532125
116	PERNO SUPP. PARAGR LNR Y13	19531355.13
120	VITE SENZA TESTA DIN 913 M 6X30 CE	IX2913006030
122	VITE TCEI DIN 912 M 5X12	IX2912005012
124	CUPOLA SUPP PARAGR. LNR Y13	19335054.13
126	VITE BLOCC.VELA TQ 8 X 38 AF 350	19335007
128	PIASTRINA ZINC.REG. VELA LNR 350	19540646
130	SUP.VELA LNR 350 + PERNO OSSIDATO	19510754AS
131	RONDELLA PIANA DIN 125 D 8	IX2125008
132	DADO ES. DIN 934 M 8	IX2934008
133	VITE SENZA TESTA DIN 913 M 5X12 CE	IX2913005012
134	VITE SENZA TESTA DIN 913 M 6X12 CE	IX2913006012
136	GUARN. COPER.SUP.VELA LNR 350	19563054
138	ANELLO RADIALE DIN 6799 M8	IX26799008
140	COP.SUP.VELA 370-385 LNR OSSIDATO	19512255
142	MANOP.IX.COPERC.SUPP.VELA LNR	19335021
146	VITE SENZA TESTA DIN 916 M 6X8 NE	NE0916006008
202	PIAST. SGANCIO FILET.AFF.CE	19533200
204	PIAST. SGANCIO CARR. LNR-GLL Y13	19533254.13
206	PUNTALE SGANCIO 300-385 CE	19565001
208	ESAGONO PER SGANCIO LNR 350-385	19534038
210	DADO ES. DIN 934 M 8	IX2934008
212	CARRELLO GLL/LNR BOC.GHISA LAV.PFUS	19500556
214	MOLLA PARACOLPO LNR 350-385	19390754
216	BUSSOLA PARACOLPO 350-385 LNR	19538054
218	DADO ES. DIN 934 M 6	IX2934006
220	PARAC.CARRELLO D.25X25-M6X17 PARAB.	19560154
222	PISTONCINO PARAC. LNR 350	19531356
224	RONDELLA GROWER UNI 1751 D 8	IX21751008
226	RONDELLA PIANA DIN 125 D 6	IX2125006
228	VITE TE DIN 933 M 6X30 T.F.	ix2933006030
230	PRIGIONIERO M8 OTTONE CARR.LNR 350	19337054
232	RONDELLA DIST CUSC LNR 350-385	19346056
234	PERNO CUSCINETTO LNR 350-385	19540807
236	GHIERA FILET.ESTER. 300-330 CE	19534030
238	VITE TE DIN 933 M 6X16 T.F.	IX2933006016
240	PIASTRINA CARRELLO 350-370 CE	19533009
242	BUSSOLA FIL.X SGANC 350-385 LNR	19534026
244	VITE TSP- DIN 963 M 5X10	IX2963005010
246	RONDELLA X PERNO CUSC. LNR 350	19346054
248	CUSCINETTO CARR. 6000 2RS R11	19320154
250	PERNO ECCEN CUSCINETTO LNR 350	19540808

252	MOLLA PER SGANCIO 300-370 CE	19390601
254	BARRA TONDA CARR. LNR 350-385 Y12	19530654.12
255	VITE TCEI DIN 912 M 6X30	IX2912006030
257	VITE TCEI DIN 912 M 8X25	IX2912008025
259	VITE TCEI DIN 912 M 6X20	IX2912006020
260	MAN. BLOCCA GAMB. LNR	19522615
260 RS	MAN. BLOCCA GAMB.ROS LNR	19522615R
262	PRIGIONIERO M10 X GAMBO X CE	19336038
266	BUSS.FRES FERMA MAN.300-370 CE	19534016
270	RONDELLA F.LARGA DIN 9021 D 8X24	IX29021008024
272	VITE SENZA TESTA DIN 913 M 6X60 CE	IX2913006060
276	VITE SENZA TESTA DIN 916 M 6X8 NE	NE0916006008
278	ASTINA PIATTO BS2 LNR 350-385	19530455
280	ANELLO PARACOLPO X PIATTO BS2	19563254
283	VITE TSP- DIN 963 M 6X16	IX2963006016
286	VITE TSP- DIN 963 M 5X12	IX2963005012
290	BOCCOLE AUTOLUBR.16.18.20	19324107
294	BUSSOLA SGANCIO SCORR.BS2 DAL 04	19538056.04
296	MOLLA X SGANCIO SCORRE.BS2 DAL 2004	19390454.04
298	PISTONCINO X BUSSOLA DAL 2004 BS2	19533666.04
300	POMELLO PARALAMA _ LAV	19021110
302	BLOCCH.IMPUG.LNR+VAS DAL 04	19525052
304	PERNO ROTELL.PIATTO BS2 LNR 350-385	19540820
306	ROTELLINA X PIATTO BS2 LNR EVO	19563655
308	ANELLI D ARRESTO DIN 471 D 10E	IX2471010
310	MAN. PRESSAMERCE LNR OSSIDATO	19522645
310 RS	MAN. PRESSAMERCE LNR ROS OSSIDATO	19522645R
312	STAFFA+PUNT.LNR BS2 350/385 D.05	19700156.05
314	MANOPOLA X STAFFA LNR BS2 350-385	19335256
316	DIST. MANOPOLA STAFFA BS2 LNR	19335258
318	PARAC.P.MERCE BRACCIO SPE D8,5XHT10	19563207
320	PARAC.PERNO RITORNO BS2 D.8,5X9	19563259.07
322	CURSORE REGISTRO CORSA BS2-BS3	19533673
324	BUSSOLA PERNO RITORNO BS2 LNR	19538058
326	PERNO RITORNO SCORR. L117 BS2	19533671.07
328	FLANGIA 350-385 STAFFA BS2 OSSIDATO	19511840
332	TAPPO OTT. NICHEL. + O-RING BS3	19547001
334	VITE TCEI DIN 912 M 8X20	IX2912008020
336	TAPPO X LEVA D.30 BS2 LNR 350-385	19560128
338	TAPPO X PIATTO D.08 LNR BS2	19560124
340	BRAC. MONT.LNR.BS2 NO STAF.350/385	19700154
1	GAM.LEVA 350-385 LNR BS2 OSSIDATO	19511836
2	ANELLO DIST.GAMBO LNR BS2 350-385	19561854
5	PISTONE DIAGON.DEFORM. Y08 LNR BS2	19533654.08
7	BLOCCHETTO ASTINA FISSA LNR BS2	19542254
8	VITE X BLOCCHETTO LNR BS2 350-385	19335254
10	PIOLINO X MANOPOLA SBLOCCO LNR BS2	19533754
11	BOCCOLA INOX MANOPOLA SGANCIO BS2	19536080
12	V-RING V0050A SPEC. SU MANOPOLA	19563086
13	ANELLO RASAMENTO BS2 28X40 SP 0,3	19342554

14	GHIERA AUTOBLOCCANTE BS2 M15X1	19363254
15	TAPPO X LEVA D.30 BS2 LNR 350-385	19560128
16	TAPPO OTT. NICHEL. + O-RING BS3	19547001
18	SPINA CONICA DIN 1 5X30	IX20001005030
19	VITE SENZA TESTA DIN 916 M 6X8 NE	NE0916006008
21	ROND.IX. ONDULATA BS2 27,5X34,5X0,5	19342054X
22	VITE TSP- DIN 963 M 5X25	IX2963005025
23	VITE TSP- DIN 963 M 5X40	IX2963005040
25	CURSORE X CARICO MOLLA BS2 D22	19563258
27	FLANGIA 350-385 STAFFA BS2 OSSIDATO	19511840
28	VITE TSP- DIN 963 M 6X14	IX2963006014
29	DIST.FLANGIA LNR BS2	19522854
33	VITE TCEI DIN 912 M 8X20	IX2912008020
34	ASS.PERNO FISSO+PIASTRA SUPP.BS2	19542358
36	TIRANTE DX DIAGONALE FISSA LNR BS2	19533651
37	DADO ES. DIN 934 M 6	IX2934006
38	VITE REGOLAZIONE TIRANTI LNR BS2	19533652
39	ANELLI D ARRESTO DIN 471 D 06E	IX2471006
42	MOLLA SOL.BRACCIO BS2 LNR D22X250MM	19390854.11
44	DIST.SCHEDA FORO D.6 MM	19563100
45	LEVA 350-385 LNR BS2 OSSIDATA	19511834
46	CUSCINETTO PUL. MRR 6202 RS	19320201
47	DIST. CUSCIN.LEVA 350-385 LNR BS2	19533760
48	BOCCOLE BRONZO 15.20.30 LNR BS2	19324012
49	PERNO MOBILE 350-385 LNR BS2	19533660
50	PERNO PORTA CUSCINETTI LNR BS2	19533656
52	RONDELLA ROTAZIONE MANOPOLA BS2	19562185
53	CORPO DIAG.DEFOR.LNR BS2 Y12 LAV	19022054.12
54	BOCCOLE AUTOLUBR.15.17.12	19324105
55	PRIG.REGISTRO PIASTR. BS2 LNR	19337056
56	MOLLA REG.PIAS.SBL.LEVA BS2 D3,5X20	19390856
57	PIASTRINA SBLOCCO LEVA BS2 RAGG.LNR	19532556
58	ASTINA LIBERA X SGANCIO LNR BS2	19542356
59	MOLLA X AST.SBLOCCO LEVA BS2 D6X26	19390855
60	BOCCOLE AUTOLUBR.10.12.10	19324101
61	PERNO X STAFFA 350-385 LNR BS2	19533668
63	COP.LEVA 350-385 LNR BS2 OSSIDATO	19511835
64	BOCCOLE AUTOL.FLANG.15.17.10	19324112
65	GHIERA DIST.FLANGIA LNR BS2 350-385	19561856
66	PERNO RITORNO SCORR. L117 BS2	19533671.07
67	CURSORE REGISTRO CORSA BS2-BS3	19533673
68	PARAC.PERNO RITORNO BS2 D.8,5X9	19563259.07
69	PERNO CARICO MOLLA 10X198 SOLL.BS2	19533670
70	SPESSORE X MOLLA H. 3 MM LNR BS2	19533762
71	BUSSOLA PERNO RITORNO BS2 LNR	19538058
72	TIRANTE SX DIAGONALE FISSA LNR BS2	19533650
-	AFFILAT.INC. LNR 300-385	19800020
401	VITE RISCONT.CONICA ANELLO DAL 09	19336055.09
402	CAPPOTT. 300-385 LNR CE OSSIDATA	19511252C
404	MAN.CAPP.AFF.LNR OSSIDATO	19522652

404 RS	MAN.CAPP.AFF.LNR ROS OSSIDATO	19522652R
406	VITE BLOC.PULSANTE AFF.250-370	19335025
409	PULSANTE AFFILATOIO 330:370	19550208
410	MOLLA PERNO AFF.+SBAV. 300:385	19390309
411	ANELLI ARRESTO DIN 471 D 08E	IX2471008
412	PERNO SBAVATURA 330:370	19540709
414	BICCHIERINO AFF. LNR	19540718
416	MOLA SB.350 D.50 H.8 F.8	19300209
418	RONDELLA PIANA DIN 125 D 8	IX2125008
420	DADO ES. DIN 439 M 8 BASSO	IX2439008
424	PERNO AFFILATURA 330:370	19540708
430	GOMMINO ANTIVIBRANTE CAPP. LNR	19560152
432	MANOP.IX.VASCHETTA AFF. Y11 LNR	19335023.11
434	VITE TC- DIN 84 M 6X25	IX284006025
436	VASC.AFF.300-385 LNR OSSIDATA	19511253C
437	RONDELLA PIANA DIN 125 D 6	IX2125006
438	DADO ES. DIN 934 M 6	IX2934006
440	VITE SENZA TESTA DIN 914 M 6X30CE	IX2914006030
442	PERNO COL.AFFILATOIO FRESATO LNR	19540452.09
443	DADO ES. DIN 439 M 6 BASSO	IX2439006
444	CAPPUCCIO RISCONT.AFFIL. DAL 09	19336056.09
460	VITE SENZA TESTA DIN 916 M 6X8 NE	NE0916006008
470	MOLA AF.330-385 D.48 H.15 F.8 Y10	19300108C.10
471	CORPO AF.LNR PRESSOF. LAV	19021352.11
618	DADO ES. DIN 439 M 8 BASSO	IX2439008
621	RONDELLA PIANA DIN 125 D 8	IX2125008
626	CONDENSATORE SG300 10UF CODOLO M8	19410307
628	VITE TE DIN 933 M 6X08 T.F.	IX2933006008
632	SCATOLA RELAIS DAL 09	19563127.09
640	PIASTRINA AD U P.CAVO LNR GLL "07"	19541742.07
641	VITE TCEI DIN 912 M 5X8	IX2912005008
642MN	CAVO ALIM.COMP. MN + MOR BOX AD 030	19410541.07
642TF	CAVO ALIM.COMP. TF + MOR BOX AD 030	19410542.07
648MN	MOT.350-370 MN C.PIATTA 230-50	19400109
648TF	MOTORE 350 TF C.PIATTA 380-50	19400409
650	VITE AUTOF.TCB+ DIN 7981 D 3,5X9,5	IX279813,5009,5
652	RONDELLA DENTEL. DIN 6798-A D 4E	IX26798A004
654	TARGHETTA MASSA TERRA	19420177
658	CAVETTO MASSA TERRA 300-385 UL	19410739
659MN	CAVET.ALIM PULS-PA 205 AFF MN	19410718
659TF	CAVET.ALIM PULS-PA 205 AFF TF	19410719
660	CAVETTO X PONTE SCHEDA POT SID.UL	19410742
668	PERNO MOTORE LNR 350-385 SV	19540554
670	VITE SENZA TESTA DIN 913 M 8X60 CE	IX2913008060
672	DADO ES. DIN 934 M 8	IX2934008
676	STAFFA TIR. MOTORE LNR 350-385	19540354
678	VITE TE DIN 933 M 6X10 T.F.	IX2933006010
680	COPERCHIO SCATOLA DAL 09	19563148.09
682	VITE AUTOF.TCB+ DIN 7981 D 3,5X19	IX279813,5019
684	COPERTURA INFERIORE LNR 350-385	19563154

688	VITE TBEI ISO 7380 M 6X12	IX27380006012
690	PERNO ESAG.SUP. COPER. LNR	19540752
692	PERNO ESAG.MOT. COPER. LNR DAL 07	19540754.07