GB SPARE PARTS LIST

F LISTE DES PIECES DE RECHANGE

E DESCRIPCION PIEZAS DE REPUESTO

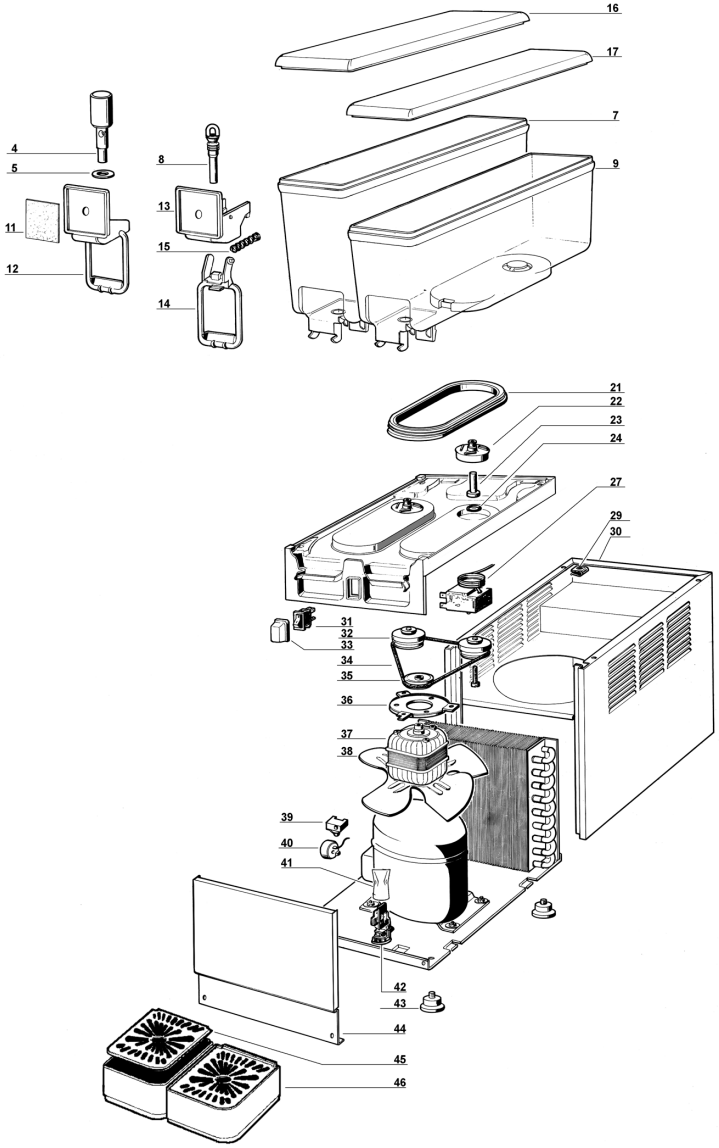

4	**22800-21900**	Faucet piston	Piston du robinet	Pistón del grifo
5	**10028-02500**	Faucet gasket	Joint du robinet	Junta del grifo
7	**22900-02011**	8 lt bowl	Réservoir 8 lt	Contenedor 8 lt
8	**21703-00000**	Pinch tube	Tuyau du robinet	Goma de grifo
9	**22900-01911**	5 lt bowl	Réservoir 5 lt	Contenedor 5 lt
11	**10029-00000**	Picture	Photo	Fotografia
12	**22900-00500**	Push handle	Levier du robinet	Placa de mando grifo
13	**22900-00800**	Faucet cover	Couvercle du robinet	Cubre grifo
14	**22900-00501**	Push handle	Levier de débit	Palanca de mando grifo
15	**22800-02600**	Faucet spring	Ressort du robinet	Muelle grifo
16	**22900-01301**	8 lt bowl cover	Couvercle réservoir 8 lt	Tapa contenedor 8 lt
17	**22900-01301**	5 lt bowl cover	Couvercle réservoir 5 lt	Tapa contenedor 5 lt
21	**22800-17200**	Bowl gasket	Joint du réservoir	Junta contenedor
22	**33900-01201**	Impeller	Turbine de la pompe	Turbina bomba
23	**22900-00600**	Central pivot	Pivot central	Pivote central
24	**22040-00000**	Central pivot OR	OR du pivot central	OR del pivote central
27	**21087-00000**	Thermostat	Thermostat	Termostato
29	**10554-45000**	Clip	Clip	Clip
30	❑❑❑	Cabinet	Carrosserie	Caja
31	**21125-00000**	Switch	Interrupteur	Interruptor
32	**33900-01051**	Pulley, magnet and spacer assembly	Ensemble poulie, aimant et entretoise	Polea con magneto y distancial
33	**22800-05100**	Switch cap	Capuchon interrupteur	Protección interruptor
34	**22900-03602**	Belt	Courroie	Correa
35	**22800-02201**	Driving pulley	Poulie motrice	Polea motora
36	**22800-04800**	Motor bracket	Support du moteur	Placa soporte motor
37	**22800-18921**	Fan/pump motor for 1/..	Moteur ventilateur/pompe pour 1/..	Motor ventilador/bomba por 1/..
37A	**22900-03011**	Fan/pump motor	Moteur ventilateur/pompe	Motor ventilador/bomba
38	**22900-00401**	Fan	Hélice	Aspas
39	❊❊❊	Relay	Relais	Relé
40	❊❊❊	Overload protector	Protége moteur	Guardamotor
41	**22800-05500**	Terminal block cover	Protection borne	Protección pasacable
42	**22800-12700**	Terminal block with cable clamp	Borne et fixage du câble	Pasacable
43	**22800-10000**	Rubber leg	Petit pied	Pie nivelador
44	❑❑❑	Dispensing side panel	Panneau côté robinet	Panel lado grifo
45	❑❑❑	Drip tray cover	Couvercle tiroir égouttoir	Rejilla cajón
46	❑❑❑	Drip tray	Tiroir égouttoir	Cajón recoge-gotas
	❊❊❊	**Please order what printed on piece**	**Mentionner indicatif imprimé sur la pièce**	**Pedir com la identificación marcada en la pieza**
	○○○	**See table**	**Voir tableau**	**Ver tabla**
	❑❑❑	**See table**	**Voir tableau**	**Ver tabla**

❑❑❑

	1/..	2/..	3/..	4/..
30	22900-03210	22900-03211	22900-03212	22900-03213
44	22900-03110	22900-03111	22900-03112	22900-03113
45	22800-00500	22800-00510	22800-00510	22800-00510
46	22800-00602	22800-00611	22800-00611	22800-00611