LAVA-VAJILLAS

DE CINTA

- FI-3000
- FI-4500

SEPTIEMBRE - 1977

FAGOR INDUSTRIAL

CATALOGO RESUMIDO DE LAVAVAJILLAS
MACHINES À LAVER LA VAISSELLE CATALOGUE ABRÉGÉ
DISHWASHING MACHINES CATALOGUE SUMMARY

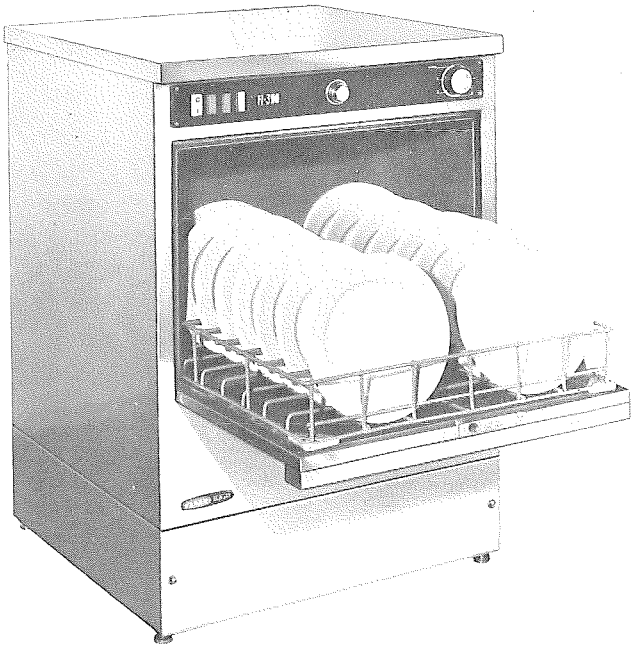

mod. FI-300

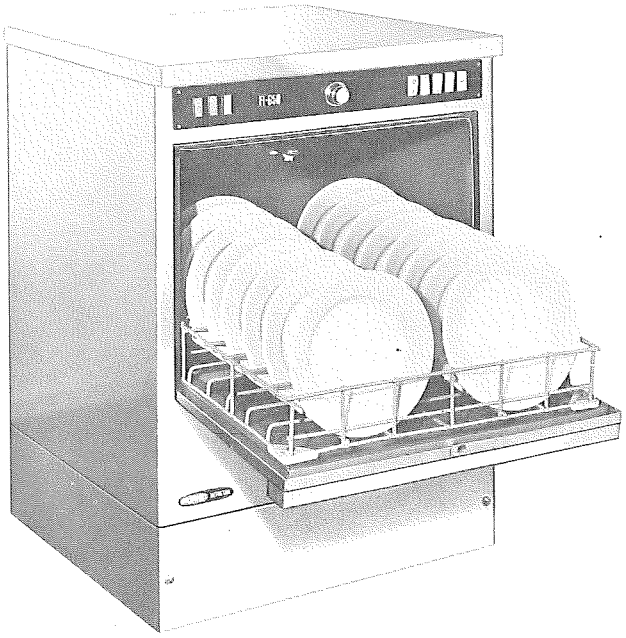

mod. FI-650

CARACTERISTICAS TECNICAS/CARACTERISTIQUES TECHNIQUES/TECHNICAL FEATURES

MODELO LAVAVAJILLAS MODELE *DISH-WASHING MACHINES MODEL*	*Dimensiones exteriores en mm* Dimensions extérieurs en mm *Overall dimensions mm*			*Potencia de instalación eléctrica en kw* Puissance électrique en kw *Power in kw*				*Platos hora programa n.° 1* -Assiettes heure Programme n.° 1 *Dishes/hour Program n.° 1*	*Duración lavado* Durée des cycles lavage *Washing time*			*Duración aclarado* Durée rinçage *Rinsing time*	*Capacidad cuba* Cap. du cuve *Bucket capacity L.*	*Consumo agua aclarado* Consommation d'eau rinçage *Rinsing water consumption* L/h	*Dotación cestillos* Nombre de paniers *Baskets*		*Peso neto* Poid Net *Net weight kg.*
	Longitud Long *Width*	*Anchura* Profondeur *Depth*	*Altura* Haut *Height*	*Motobomba lavado* Pompe *Washing motor-pump*	*Cuba lavado* Cuve lavage *Washing tank*	*Calderín aclarado* Surchauffeur rinçage *Rinsing boiler*	*Total* Puissance maxime totale *power*		I	II	III				*Cestillos* Paniers *Baskets*	*Cestillo cubiertos* Triage couverts *Cutlery baskets*	
FI-300	600	600	850	0,575	2,8	2,8	3,375	320	0 a 300"	–	–	12"	36	40	2	3	68
FI-650	600	600	850	0,575	2,8	6	9,375	640	90"	120"	180"	12"	36	80	2	3	72
FI-850	1.950	600	1.360	1,7	2,8	6	10,5	823	70"	100"	170"	12"	36	100	2	6	190
FI-1150	1.950	600	1.360	1,7	2,8	9	13,5	1.152	50"	90"	170"	12"	36	140	3	6	200

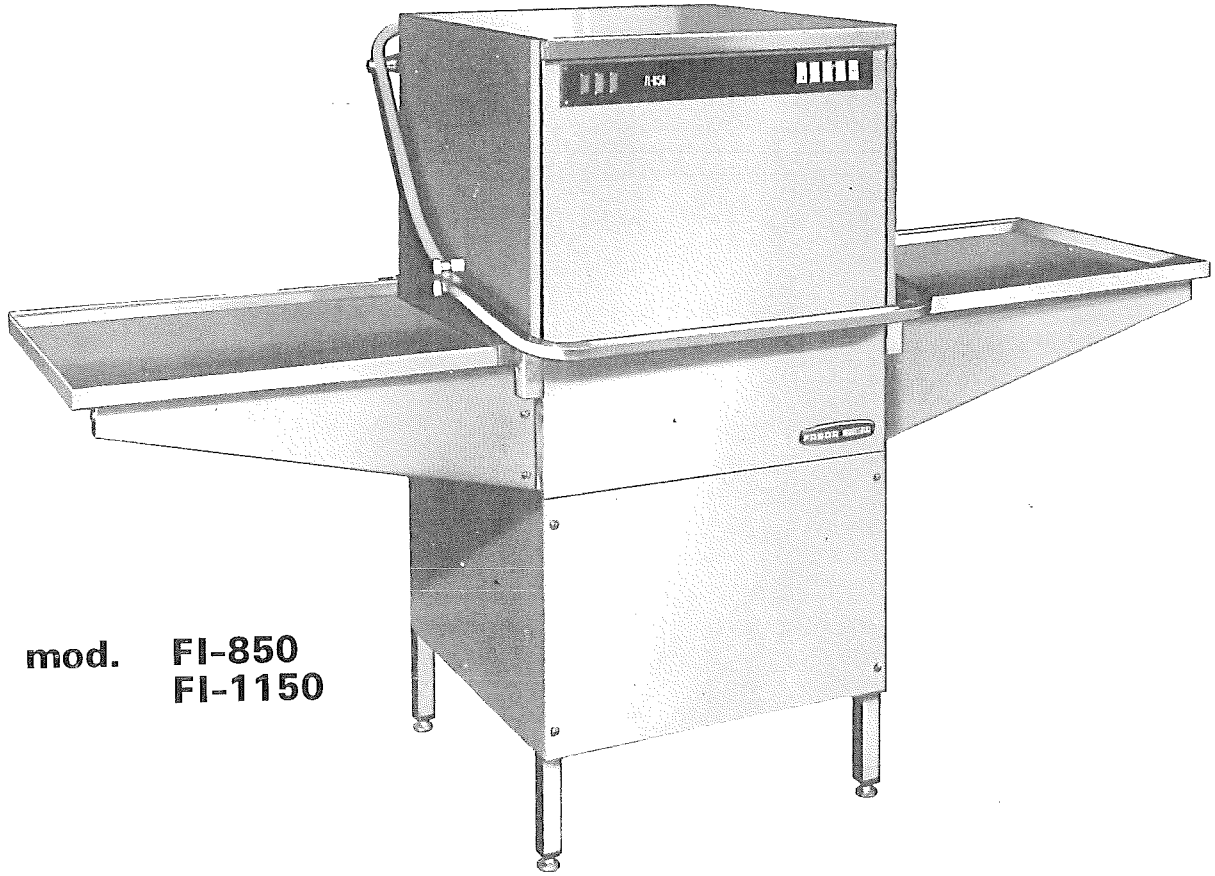

mod. FI-850
FI-1150

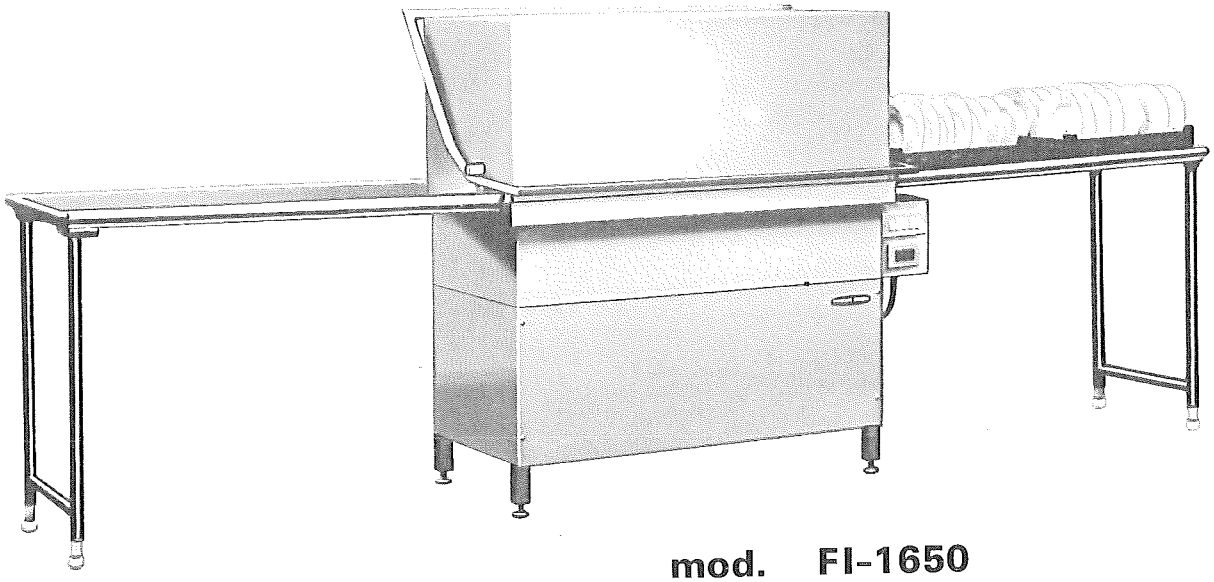

mod. FI-1650

CARACTERISTICAS TECNICAS/CARACTERISTIQUES TECHNIQUES/TECHNICAL FEATURES

MODELO LAVAVAJILLAS MODELE *DISH-WASHING MACHINES MODEL*	*Dimensiones exteriores en mm* Dimensions extérieurs en mm *Overall dimensions mm*			*Potencia de instalación eléctrica en kw* Puissance de l'installation électrique en kw *Power in kw*				*Platos hora programa n.° 1* Assiettes heure Programme n.° 1 *Dishes/hour Program n.° 1*	*Duración lavado* Durée lavage *Washing time*			*Duración aclarado* Durée rinçage *Rinsing time*	*Capacidad cuba* Cap. du cuve *Bucket capacity L.*	*Consumo agua aclarado* Consommation d'eau rinçage *Rinsing water consumption* L/h	*Dotación cestillos* Nombre de paniers *Baskets*		*Peso neto* Poid Net *Net weight kg.*
	Longitud Long *Width*	*Anchura Profondeur Depth*	*Altura* Haut *Height*	*Motobomba lavado* Moteur *Washing motor-pump*	*Cuba lavado* Tank lavage *Washing tank*	*Calderín aclarado* Tank rinçage *Rinsing boiler*	*Total* Puissance maxime *Total power*		I	II	III				*Cestillos* Paniers *Baskets*	*Cestillo cubiertos* Panier couverts *Cutlery Baskets*	
FI-1650	3.624	600	1.320	2 × 1,7	2 × 4	2 × 6	23,4	1.645	70"	100"	170"	12"	100	200	6	12	323
FI-2400	3.520	700	1.400	2,5	12	40	55	2.326	15,5"	26,5"	–	10"	120	460	6	12	425

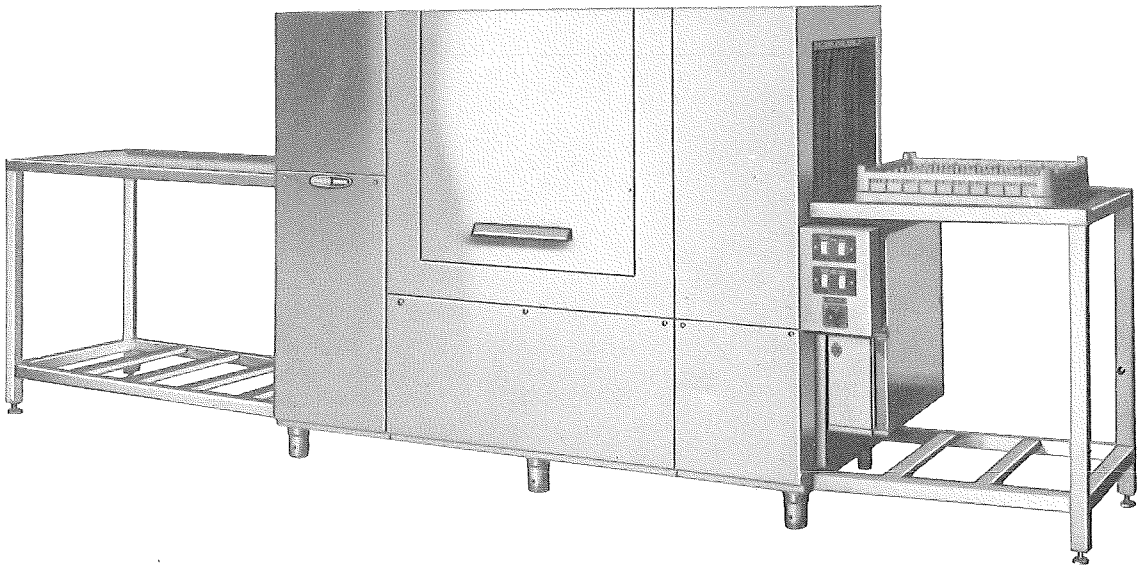

mod. FI-2400

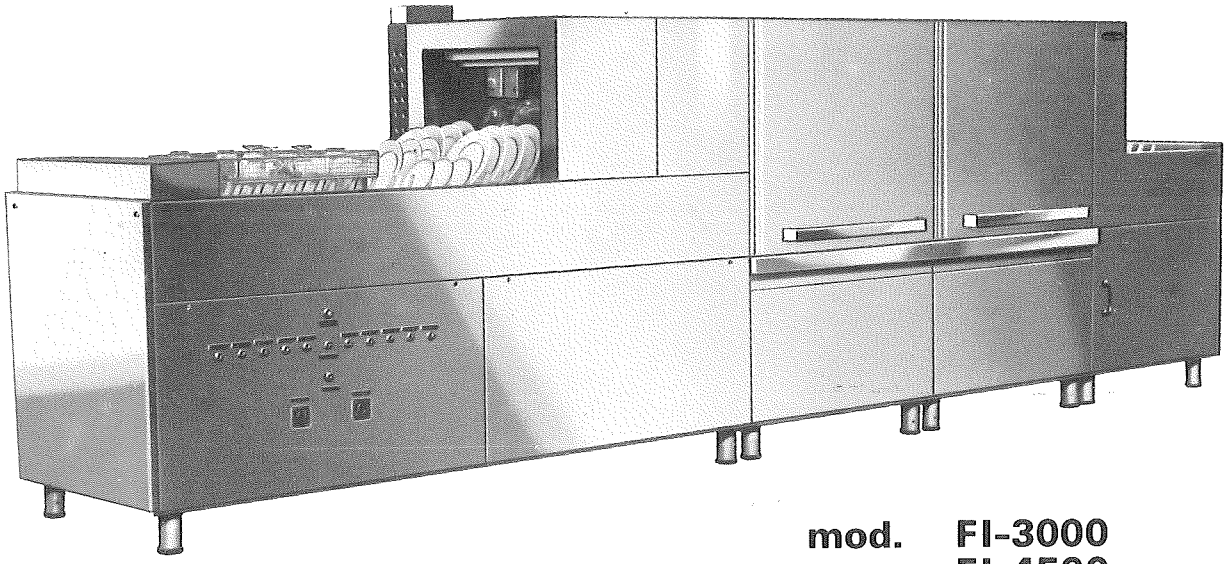

mod. FI-3000
FI-4500

CARACTERISTICAS TECNICAS/CARACTERISTIQUES TECHNIQUES/TECHNICAL FEATURES

MODELO LAVAVAJILLAS MODELE *DISH-WASHING MACHINES MODEL*	*Dimensiones exteriores* Dimensions ext. *Overall dimen. mm.*			*Potencia de instalación eléctrica en kw* Puissance d'installation électrique en kw *Power in kw*									*Producción horaria* Capacité de lavage *Washing capacity Platos/h* Assietes/h *Dishes/h*	*Motobomba Pompe* Motor-Pump		*Capacidad del tanque de prelavado* Capacité du Réservoir prélavage *Pre-Washing tank capacity* L	*Capacidad del tanque de antelavado* Capacité du Réservoir 2ème prélavage *2nd pre-washing tank capacity* L	*Capacidad del tanque de lavado* Capacité du Réservoir lavage *Washing tank capacity* L	*Consumo de aclarado* Consommation d'eau rinçage *Rinsing consumption* L/h.	*Peso neto* Poid net *Net weight* kg
	Longitud Long. *Width*	*Anchura* Profondeur *Depth*	*Altura* Haut *Heigth*	*Prelavado* Prelavage *Prewash*	*Lavado* Lavage *Washing*	*Resistencia de lavado* Resist. de lavage *Washing heating element*	*Ventilador de secado* Ventil. de sechage *Drying Fan*	*Resist. de secado* Resist. de sechage *Drying heating element*	*Moto-reductor (rápida)* Moto reducteur *Reduct engine* H.P.	*Moto-reductor (lenta)* Moto reducteur *Reduct engine* H.P.	*Calderines* Surchauf-feur *Boiler* l	*Calderines* Surchauf-feur *Boiler* ll		*Caudal* Capacité *Flow Volumen* l/min.	*Presión* Pression *Pressure* Atm.					
FI-3000	5.300	1.460	930	–	2,5	16	0,66	12	0,6	0,4	50	26,4	2.742	1.000	1,2	160	–	160	750	1.300
FI-4500	6.200	1.460	930	2,5	2,5	16	0,66	18	0,6	0,4	50	26,4	4.115	1.000	1,2	160	160	160	750	1.350

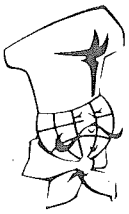

FAGOR INDUSTRIAL

Pone a su disposición una completa gama de artículos para HOSTELERIA, LAVADO DE VAJILLA y LAVANDERIA, con todo el material necesario para una perfecta instalación.

Met á votre disposition une compléte serie d'articles pour HOSTELLERIE et LAVERIE AUTOMATIQUE avec tout la matériel necessaire pour une parfaite installation.

Dispose of a complete equipment to fulfil Hotels, Snacks, Institutions, and the necesary appliances for a perfect installation.

Fábrica y Oficinas Centrales
Usines et Bureaux centrales
Central Offices

Apartado postal, 17 / Boîte postale, 17 / *P.O. Box, 17*
Télex 36030 FAGI-E / Tfnos.: (943) 780990 - 780900
OÑATE (Guipúzcoa) **ESPAÑA**

Nota.— El fabricante declina toda responsabilidad en cuanto a las posibles inexactitudes contenidas en el presente folleto, tanto si son imputables a errores de impresión o de transcripción y se reserva el derecho a introducir las modificaciones que estime necesarias o útiles, sin cambiar las características esenciales.

Note.—Le fabricant n'assume pas la responsabilité des possibles erreurs d'impression ou de transcription dans le présent prospectus, pouvant introduire les modifications nécessaires sans changer les caractéristiques essentielles.

Note.—*The manufacturer will not be responsible for any possible mistake due to printing or transcription defects.*

The manufacturer keeps the right to introduce the necessary or useful modifications, without changing the essential features.

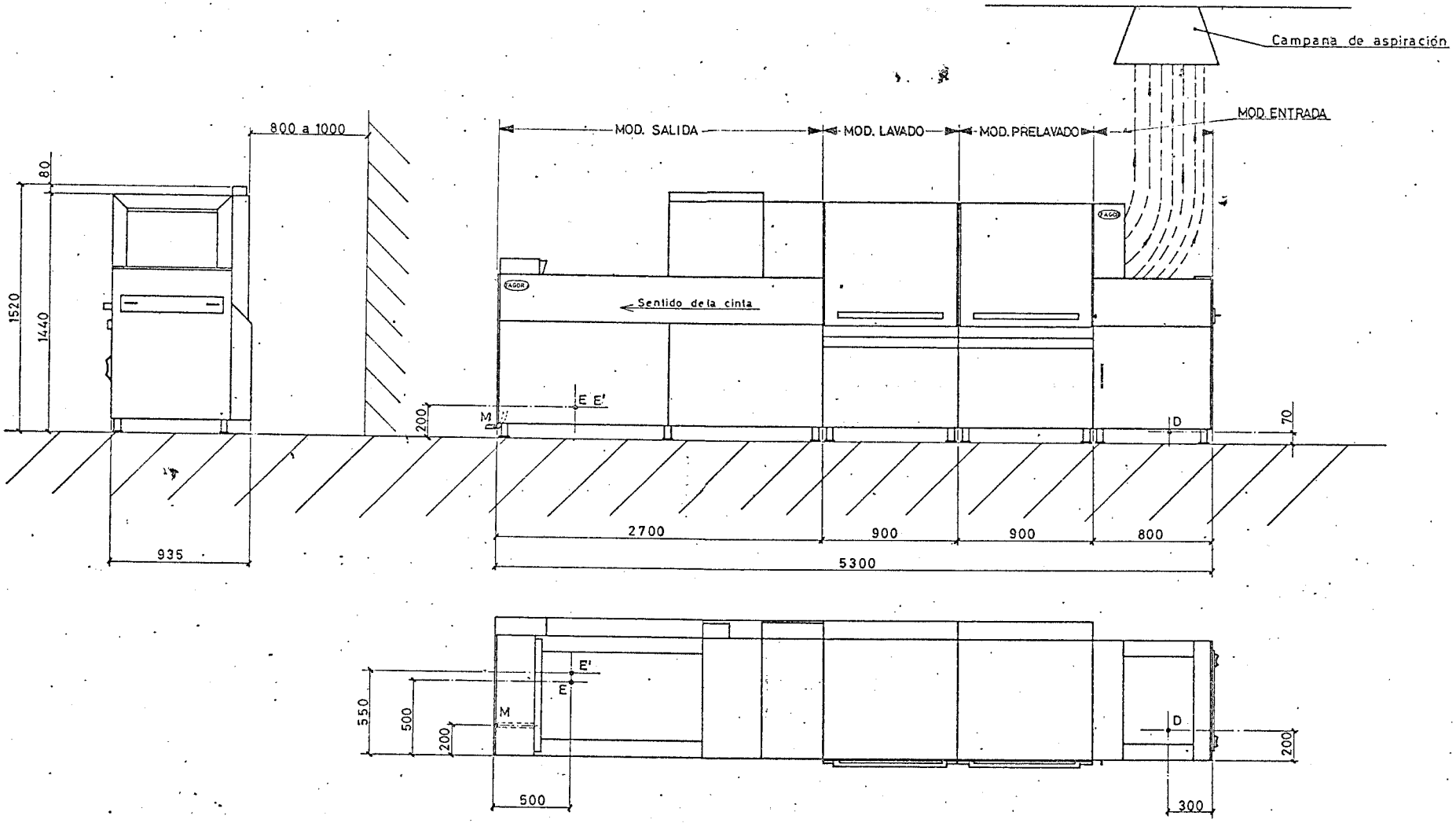

D : Desagüe 50 ⌀

E,E': Entrada de agua, 14/12 ⌀⌀; 800 l/h.

M: Salida manguera

Normas para sección de la manguera a instalar

Instalación de agua \ TENSION	380 v.	220 v.
Caliente	3 1/2 x 50 mm²	3 1/2 x 50 mm²
Fría	3 1/2 x 50 mm²	3 1/2 x 75 mm²

Potencia total { Instalación agua caliente — 60 Kw
Instalación agua fría — 84 Kw

Conjunto para instalación

FAGOR INDUSTRIAL

LAVAVAJILLAS FI-3000

Escala 1:20

Plano n.º HD-15105

Este plano no puede ser usado ni reproducido sin nuestra autorización

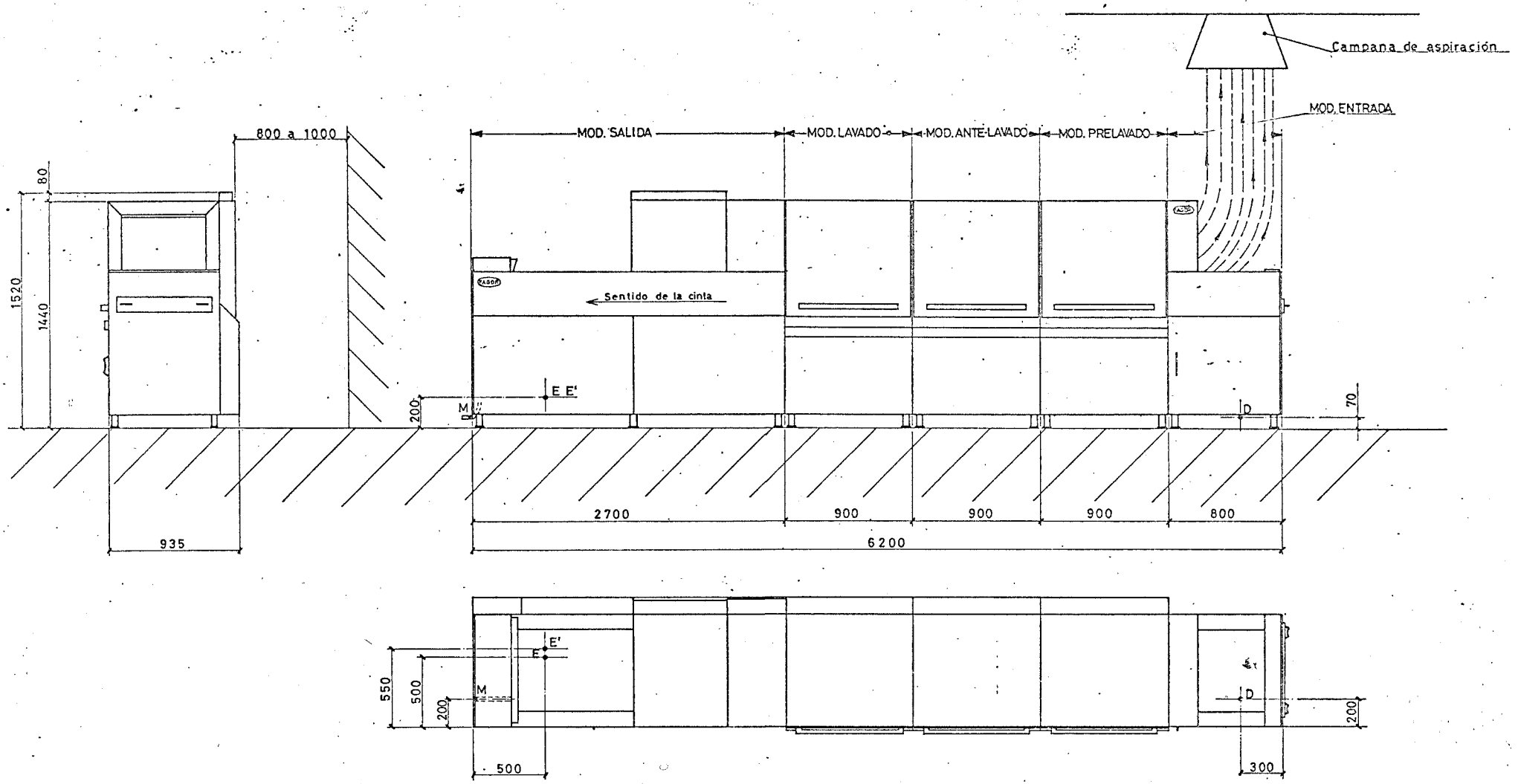

D : Desagüe 50 ϕ

E,E': Entrada de agua , 14/12 $\phi\phi$; 1050 l/ h

M : Salida manguera

Normas para sección de la manguera a instalar

TENSION / Instalación de agua	380 v.	220 v.
Caliente	$3\frac{1}{2}$x50 mm²	$3\frac{1}{2}$x50 mm²
Fria	$3\frac{1}{2}$x50 mm²	$3\frac{1}{2}$x75 mm²

Potencia total

Instalación agua caliente — 100 Kw

Instalación agua fria — 76 Kw

Conjunto para instalación

N.º	Pieza	Cant	Material	N.º Clasific.	Acabado

N.º	Modificación	Propuesto de	Fecha

Tolerancias generales

Hasta 5 mm. ±
De 5 a 25 ±
De 25 a 50 ±
De 50 a 100 ±
Más de 100 ±
a ... ±

	Firma	Fecha
Dibujado		
Proyectado		
Comprobado		

FAGOR INDUSTRIAL

Mecanizado superficial

Escala 1:20

LAVAVAJILLAS FI-4500

Plano n.º HD-15121

Sustituye al n.º

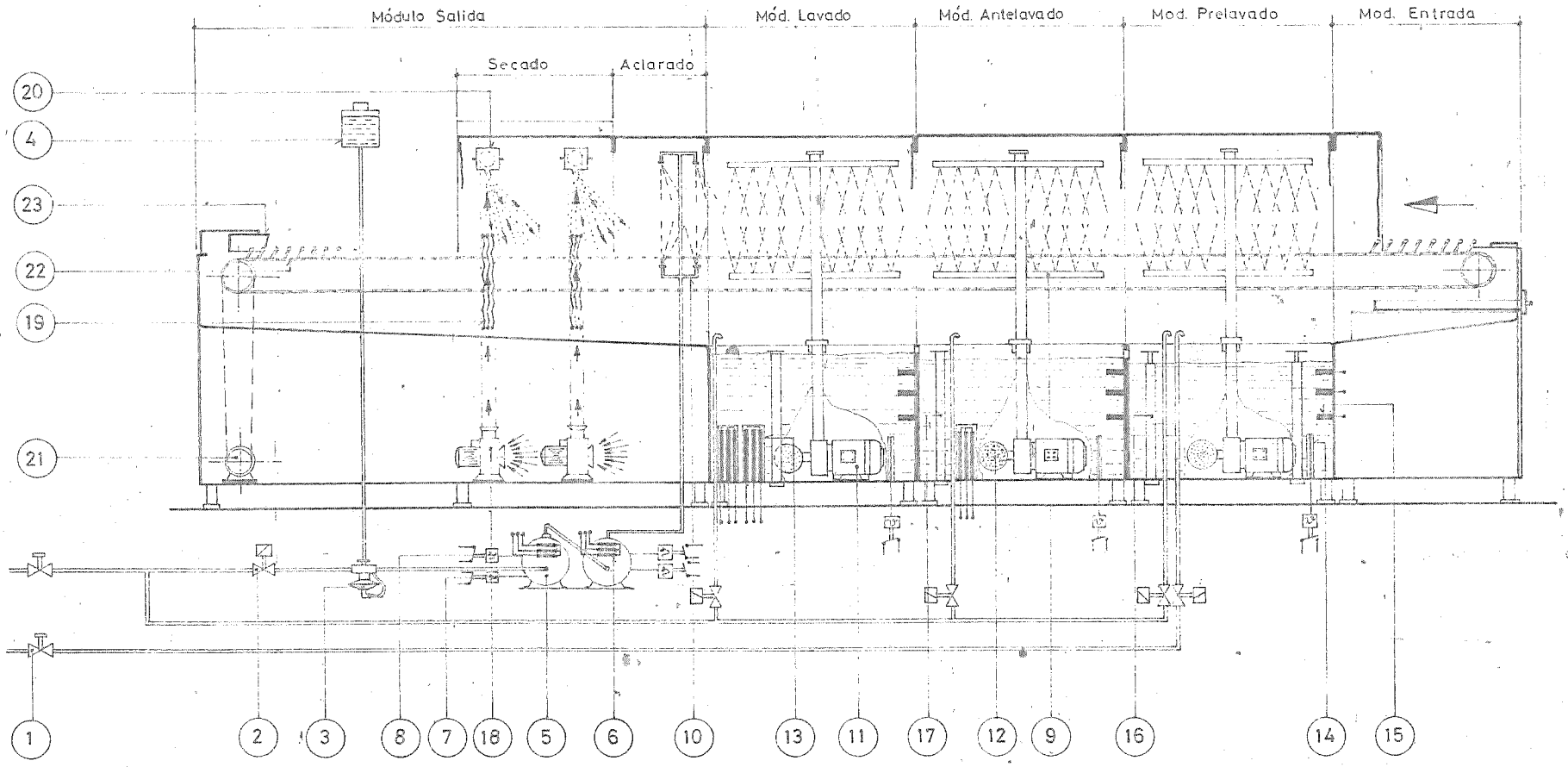

1	Filtro	13	Resistencia tanque
2	Electroválvula	14	Termostato tanque
3	Dosificador	15	Niveles
4	Depósito de tensoactivo	16	Caña desagüe
5	Calderín	17	Caña ciega
6	Resistencia calderín	18	Ventilador
7	Termostato calderín	19	Resistencias de secado
8	Limitador calderín	20	Dispositivo de secado
9	Dispositivo de lavado	21	Motorreductor
10	Dispositivo de aclarado	22	Cinta transportadora
11	Motobomba	23	Sistema de seguridad final
12	Filtro aspiración motobomba		

N.º	Pieza	Cant.	Material	N.º Clasific.	Acabado

N.º	Modificación	Propuesta de	Fecha

Tolerancias generales

Hasta 5 mm. ±	De 50 a 100 ±
De 5 a 25 ±	Más de 100 ±
De 25 a 50 ±	α ° ±

	Firma	Fecha
Dibujado		30-1-74
Proyectado		
Comprobado	A. Barandiaran	

FAGOR INDUSTRIAL

Mecanizado superficial

Escala 1:20

ESQUEMA DE FUNCIONAMIENTO FI 4500

Plano n.º HC-15178

Sustituye al n.º

Sustituido por

Este plano no puede ser usado ni reproducido sin nuestra autorización

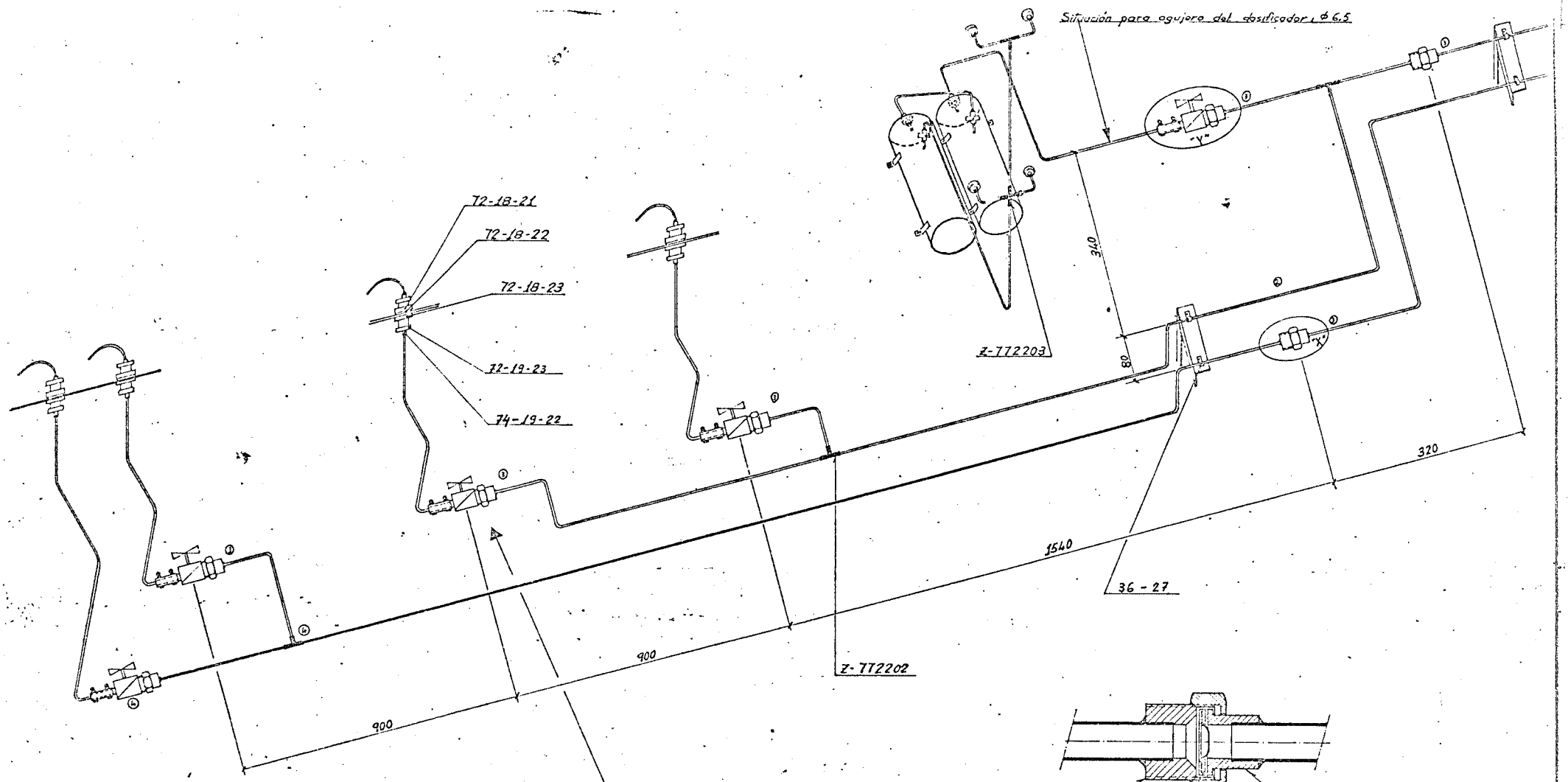

- En el esquema hidráulico del FI-3000, nº cla. Z-772200 se eliminará la rama señalada por la flecha.
- Todos los tubos son de cobre y de 14·12 ϕϕ

DETALLE "X"

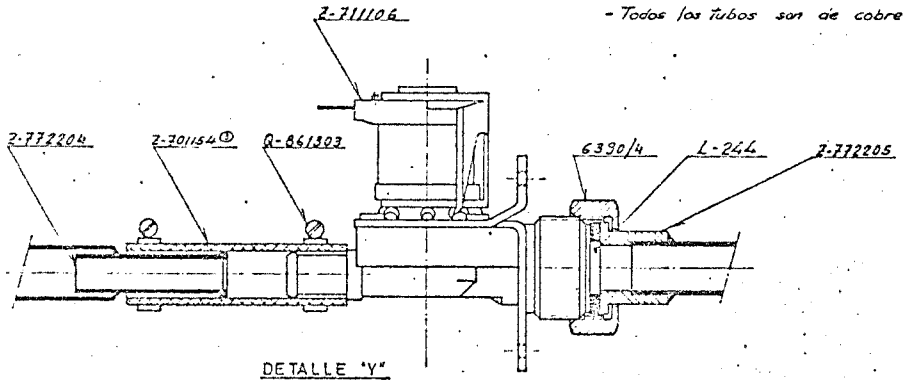

DETALLE "Y"

	Esquema hidráulico		—	Z-782200	
	Esquema hidráulico		—	Z-772200	
Nº	Pieza	Cant.	Material	Nº Clasific.	Acabado

Nº	Modificación	Propuesta de	Fecha
①	Se introduce orondela junta Nº Clasif. 36-65	Desarr. Producto	4-11-74
②	Eliminar un filtro Nº Clasif. 72-1300 y cola de 60	Desarr. Prod.	9-1-75
③	Actualizar Esquema hidráulico	D. Producto	25-9-75
④	Mejorar la distribución	D. Producto	30-1-76
⑤	Cambiar Z-701136 por Z-701154	Calidad	17-5-76

Tolerancias generales

Hasta 6 mm.	± 0,5	De 50 a 100	± 1
De 6 a 25	± 1	Más de 100	± 2
De 25 a 50	± 1	a	±

	Firma	Fecha
Dibujado		4-7-74
Proyectado		
Comprobado		

FAGOR INDUSTRIAL

Mecanizado superficial

Escala

FI-3000, FI-4600

Esquema Hidráulico

Plano nº HD-15122

Sustituye al nº

Está prohibida su reproducción sin nuestra autorización

Sustituido por

33300 Jauregui-Eibar

CONCEPTO: ESQUEMA HIDRAULICO	Lámina N.°	Hoja n.°

N.° plano	Aparato: LAVAVAJILLAS DE CINTA

N.° Orden	N.° Referencia	Denominación	Modelos y cantidad de piezas por Modelo: FI-3000	FI-4500
	72-18-21	Pasamuros de aclarado	3	4
	72-18-22	Arandela junta klingerit	3	4
	72-18-23	Tuerca	3	4
	74-19-22	Casquillo tuerca unión	16	18
	72-19-23	Tuerca unión	16	18
	Z-772203	Cruz	1	1
	Z-772202	Te de 90º	3	4
	36-27	Brida spit	4	4
	Z-772206	Casquillo roscado	2	2
	V-1364	Filtro junta	2	2
	6390/4	Tuerca empalme	6	7
	Z-772205	Casquillo	6	7
	L-244	Junta tubo entrada agua	4	5
	Z-711106	Electroválvula (bobina 48 v.)	4	5
	Q-861303	Abrazadera normal 16-17	8	10
	Z-701154	Tubo de goma (Ø 10x Ø 17 x 60)	4	5
	Z-772204	Acoplamiento	4	5

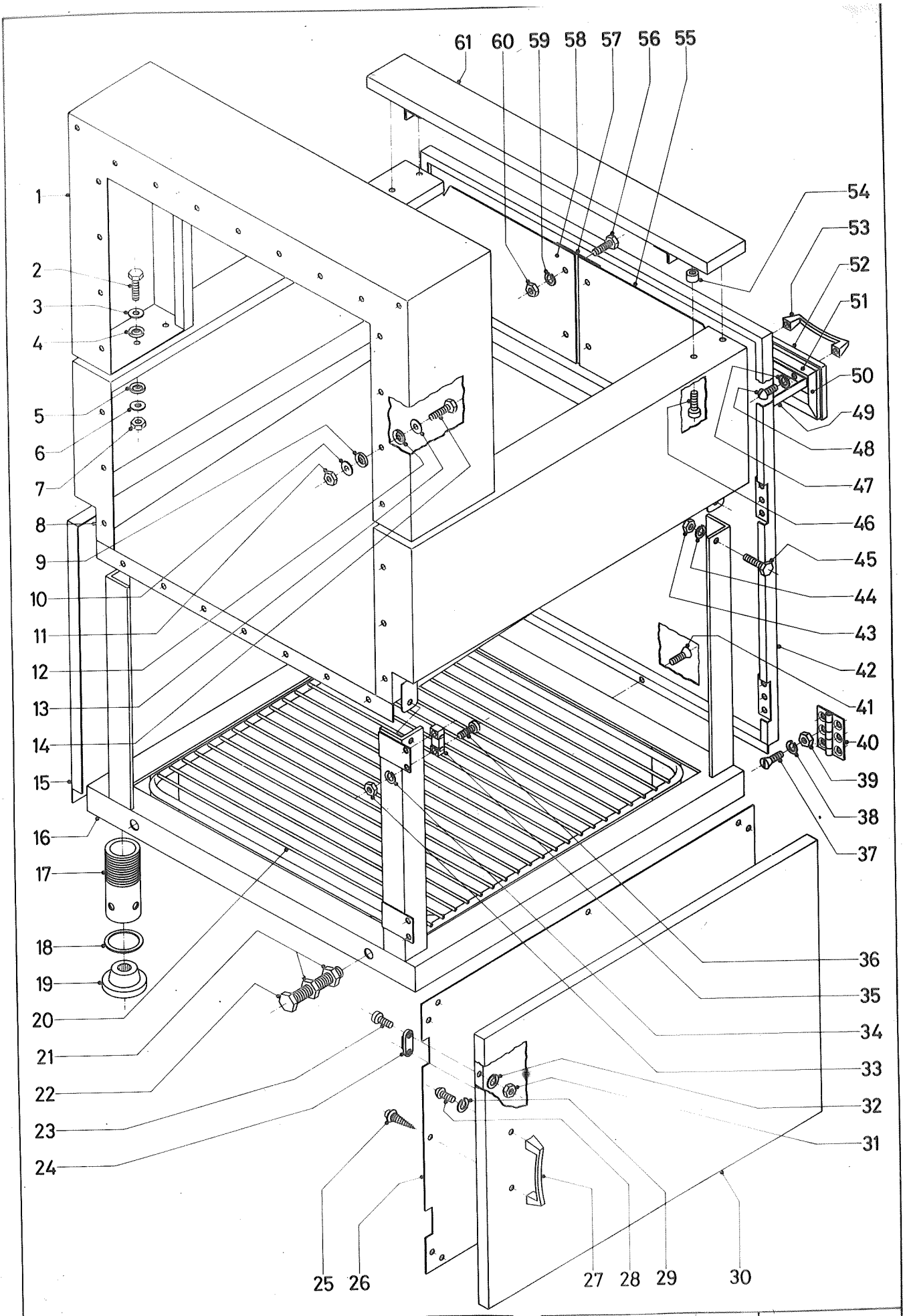

N.º PLANO	FIRMA	FECHA			APARATO	LAMINA
A-112	Armadea	IX-77		FAGOR INDUSTRIAL, S.Coop.	LAVA-VAJILLAS DE CINTA MODULO DE : Entrada	1

MODULO

DE

PRELAVADO

33300 Jauregui-Elgoibar

CONCEPTO: DESPIECE (MODULO DE ENTRADA) | Lámina N.° 1 | Hoja n.° 3

N.° plano A-112 | Aparato: LAVAVAJILLAS DE CINTA

N.° Orden	N.° Referencia	Denominación	Modelos y cantidad de piezas por Modelo					
			FI-3000	FI-4500				
55	Z-070461	Protector vapores	1	1				
56	Q-013031	Tornillo exagonal M-5 x 10 DIN-933	4	4				
57	Z-070462	Chapa unión	1	1				
58	Z-070461	Protector vapores	1	1				
59	Q-262030	Arandela muelle A-5 DIN-127	4	4				
60	3.587	Tuerca exagonal M-5 DIN-934	4	4				
61	Z-072940	Conjunto protector cinta	1	1				

33300 Jauregui-Elgoibar

CONCEPTO: DESPIECE (MODULO DE ENTRADA) | Lámina N.° 1 | Hoja n.° 2

N.° plano A-112 | Aparato: LAVAVAJILLAS DE CINTA

N.° Orden	N.° Referencia	Denominación	Modelos y cantidad de piezas por Modelo					
			FI-3000	FI-4500				
30	Z-072911	Puerta	1	1				
31	Q-161310	Tuerca exagonal M-3 DIN-934	4	4				
32	Q-261510	Arandela muelle A-3 DIN-127	4	4				
33	Q-161310	Tuerca exagonal M-3 DIN-934	4	4				
34	Q-261510	Arandela muelle A-3 DIN-127	4	4				
35	63-22/2	Retenedor magnético armazón	2	2				
36	L-227	Tornillo cilíndrico M-3 x 23 DIN-84	4	4				
37	Q-042031	Tornillo avellanado M-5 x 10 DIN-63	12	12				
38	Q-262030	Arandela muelle A-5 DIN-127	12	12				
39	Q-162030	Tuerca exagonal M-5 DIN-934	12	12				
40	Z-072925	Bisagra puerta	2	2				
41	9.564	Tornillo g.s. M-5 x 15 DIN-88	4	4				
42	Z-072920	Panel lateral entrada completo	1	1				
43	Q-161450	Tuerca exagonal M-8 DIN-934	4	4				
44	1.090	Arandela grower A-8 DIN-127	4	4				
45	6.570	Tornillo exagonal M-8 x 20 DIN-933	4	4				
46	Q-062031	Tornillo cilíndrico M-5 x 10	4	4				
47	Q-262020	Arandela muelle A-4 DIN-127	4	4				
48	Q-151405	Tornillo redondo 5/32" x 12	4	4				
49	Z-072951	Bandeja entrada	1	1				
50	Z-072955	Goma esponjosa transversal	2	2				
51	Z-072954	Goma esponjosa longitudinal	2	2				
52	Z-072952	Sosten bandeja entrada	1	1				
53	8.754	Asa puerta	2	2				
54	Q-221304	Remache NUTSERT	4	4				

33300 Jaurequi-Elgoibar

CONCEPTO: DESPIECE (MODULO DE ENTRADA) | Lámina N.° 1 | Hoja n.° 1

N.° plano A-112 | Aparato: LAVAVAJILLAS DE CINTA

N.° Orden	N.° Referencia	Denominación	Modelos y cantidad de piezas por Modelo					
			FI-3000	FI-4500				
1	Z-072810	Túnel entrada completo	1	1				
2	Q-012053	Tornillo exagonal M-8 x 20 DIN-933	6	6				
3	Q-232050	Arandela plana A-8 DIN-125	6	6				
4	Q-308000	Arandela dubo A-8 Nylon	6	6				
5	Q-308000	Arandela dubo A-8 Nylon	6	6				
6	Q-232050	Arandela plana A-8 DIN-125	6	6				
7	Q-162050	Tuerca exagonal M-8 DIN-934	6	6				
8	Z-070410	Conjunto soldado entrada	1	1				
9	Q-308000	Arandela dubo A-8 Nylon	30	30				
10	Q-232050	Arandela plana A-8 DIN-125	30	30				
11	Q-162050	Tuerca exagonal M-8 DIN-934	30	30				
12	Q-308000	Arandela dubo A-8 Nylon	30	30				
13	Q-232050	Arandela plana A-8 DIN-125	30	30				
14	Q-012053	Tornillo exagonal M-8 x 20 DIN-933	30	30				
15	Z-072931	Panel posterior entrada	1	1				
16	Z-070110	Armazón de entrada soldado	1	1				
17	Z-270113	Pieza inferior pata	4	4				
18	Q-301100	Arandela (Ø 66 x Ø 52 x 2)	4	4				
19	Z-270114	Goma apoyo pata	4	4				
20	10-79	Parrilla del horno	1	1				
21	Q-221502	Tuerca exagonal rebajada M-20 x 2'5 DIN-936	6	6				
22	Q-151501	Tornillo exagonal M-20 x 70 DIN-933	2	2				
23	Q-031311	Tornillo cilíndrico M-3 x 10 DIN-84	4	4				
24	63-22/1	Retenedor magnético puerta	2	2				
25	Q-151401	Tornillo alomado PHILIPS	12	12				
26	Z-072912	Chapa refuerzo de aluminio	1	1				
27	8.754	Asa puerta	1	1				
28	Q-151405	Tornillo redondo 5/32" x 12	2	2				
29	Q-242020	Arandela muelle A-4 DIN-127	2	2				

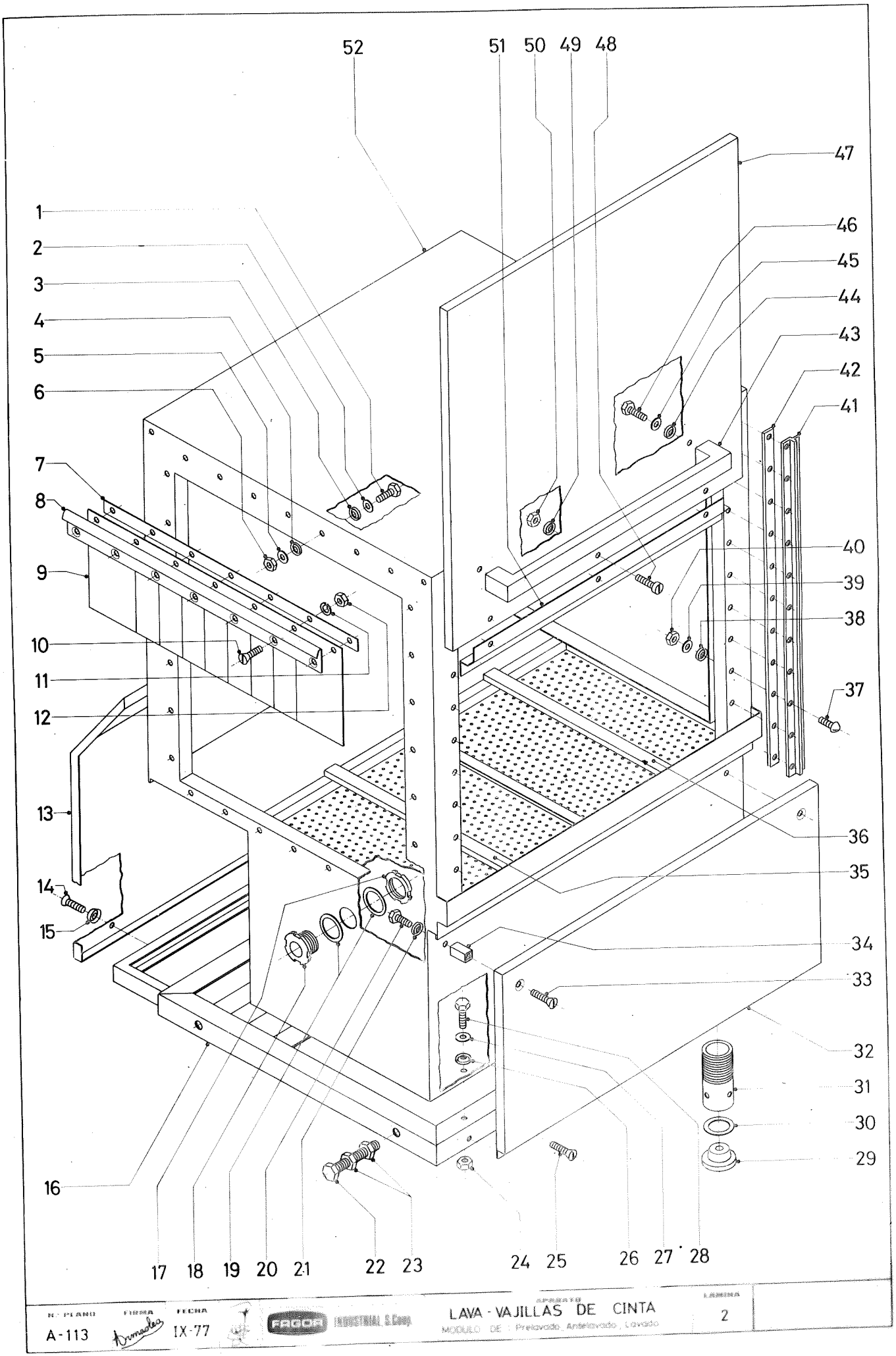

N.º PLANO	FIRMA	FECHA		APARATO	LAMINA
A-113		IX-77	FAGOR INDUSTRIAL S. Coop.	LAVA - VAJILLAS DE CINTA MODULO DE : Prelavado, Aclarado, Lavado	2

33300 Jauregui-Elgoibar

CONCEPTO: DESPIECE EXTERIORES (MODULO DE PRELAVADO) | Lámina N.° 2 | Hoja n.° 1

N.° plano A-113 | Aparato: LAVAVAJILLAS DE CINTA

N.° Orden	N.° Referencia	Denominación	Modelos y cantidad de piezas por Modelo					
			FI-3000	FI-4500				
1	Q-012053	Tornillo exagonal M-8 x 20 DIN-933	30	30				
2	Q-232050	Arandela plana A-8 DIN-125	30	30				
3	Q-308000	Arandela dubo A-8 Nylon	30	30				
4	Q-308000	Arandela dubo A-8 Nylon	30	30				
5	Q-232050	Arandela plana A-8 DIN-125	30	30				
6	Q-162050	Tuerca exagonal M-8 DIN-934	2	2				
7	Z-276402	Chapa amarre cortina	2	2				
8	Z-276401	Enganche a túnel	2	2				
9	Z-276403	Cortina	14	14				
10	Q-043131	Tornillo avellanado M-5 x 10 DIN-63	14	14				
11	Q-262030	Arandela grower A-5 DIN-127	14	14				
12	40.065	Tuerca exagonal M-5 DIN-934	1	1				
13	Z-172910	Panel posterior prelavado completo	2	2				
14	9.564	Tornillo g.s. M-5 x 15 DIN-88	2	2				
15	8.024	Arandela especial	1	1				
16	Z-270100	Armazón completo	1	1				
17	Z-775102	Tuerca M-50 x 1'5	1	1				
18	Z-775101	Macho comunicación	2	2				
19	Q-306004	Arandela klingerit (Ø 68 x Ø 50 x 2)	2	2				
20	Q-013031	Tornillo exagonal M-5 x 10 DIN-933	2	2				
21	3.633	Arandela dubo A-5 Nylon	2	2				
22	Q-151501	Tornillo exagonal M-20 x 70 DIN-933	6	6				
23	Q-221502	Tuerca exagonal rebajada M-20 x 2'5 DIN-936	4	4				
24	Q-161360	Tuerca exagonal M-10 DIN-934	2	2				
25	9.564	Tornillo g.s. M-5 x 15 DIN-88	4	4				
26	Q-308001	Arandela dubo A-10 Nylon	4	4				
27	Q-232060	Arandela A-10 DIN-125	4	4				
28	Q-012063	Tornillo exagonal M-10 x 20 DIN-933	4	4				
29	Z-270114	Goma apoyo pata						

33300 Jauregui-Elgoibar

CONCEPTO: DESPIECE EXTERIORES (MODULO DE PRELAVADO) | Lámina N.º 2 | Hoja n.º 2

N.º plano A-113 | Aparato: LAVAVAJILLAS DE CINTA

N.º Orden	N.º Referencia	Denominación	Modelos y cantidad de piezas por Modelo					
			FI-3000	FI-4500				
30	Q-301100	Arandela (Ø 66 x Ø 52 x 2)	4	4				
31	Z-270113	Pieza inferior pata	4	4				
32	Z-272911	Panel anterior	1	1				
33	9.564	Tornillo g.s. M-5 x 15 DIN-88	2	2				
34	Z-270362	Tuerca especial	2	2				
35	Z-270820	Bandeja izquierda completa	1	1				
36	Z-270800	Bandeja derecha completa	1	1				
37	73-06-63	Tornillo redondo M-4 x 18 DIN-86	20	20				
38	3.618	Arandela dubo A-4 Nylon	20	20				
39	73-25-62	Arandela A-4 DIN-125	20	20				
40	73-25-64	Tuerca exagonal M-4 DIN-934	20	20				
41	Z-270351	Guía puerta	2	2				
42	Z-270352	Junta guía puerta (klingerit)	2	2				
43	Z-270521	Asa de puerta	1	1				
44	Q-308001	Arandela dubo A-10 Nylon	2	2				
45	Q-232060	Arandela A-10 DIN-125	2	2				
46	Q-012063	Tornillo exagonal M-10 x 20 DIN-933	2	2				
47	Z-270510	Panel puerta completo	1	1				
48	3.528	Tornillo cilíndrico M-4 x 8 DIN-84	3	3				
49	3.618	Arandela dubo A-4 Nylon	3	3				
50	73-25-64	Tuerca exagonal M-4 DIN-934	3	3				
51	Z-270531	Protector fugas	1	1				
52	Z-170300	Caja prelavado completa	1					
52	Z-180300	Caja prelavado completa		1				

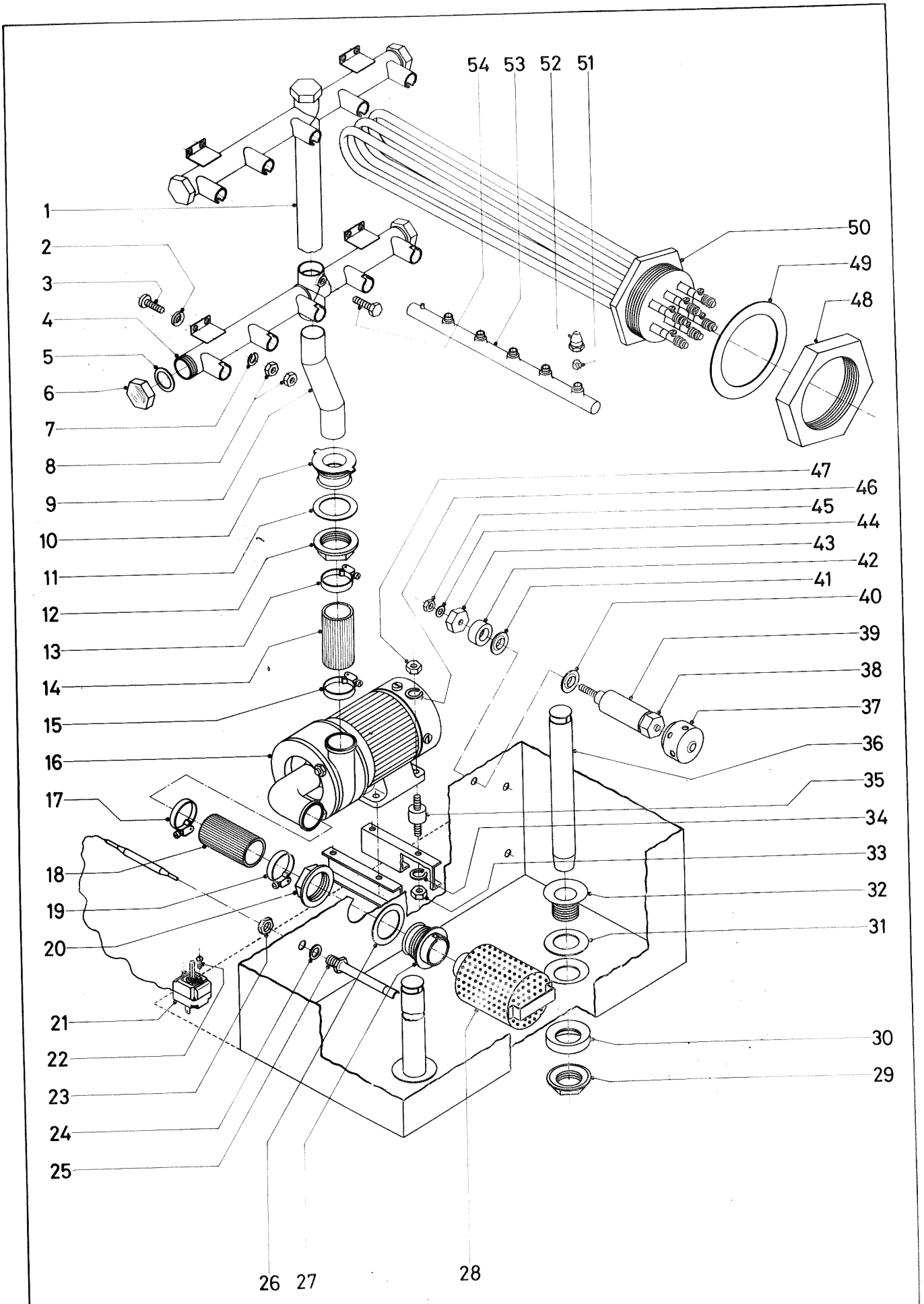

Nº PLANO	FIRMA	FECHA			
A-114		IX-77		LAVA - VAJILLAS DE CINTA	3
				MODULO DE : Prelavado Antelavado Lavado	

33300 Jaurequi-Elgoibar

CONCEPTO: DESPIECE PARTE FUNCIONAL HIDRAULICA (MODULO DE PRELAVADO) | Lámina N.° 3 | Hoja n.° 1

N.° plano A-114 | Aparato: LAVAVAJILLAS DE CINTA

N.° Orden	N.° Referencia	Denominación	Modelos y cantidad de piezas por Modelo					
			FI-3000	FI-4500				
1	Z-270730	Conducción lavado superior completa	1	1				
2	Q-308002	Arandela dubo A-6 Nylon	8	8				
3	72-03-81	Tornillo aplastado M-6 x 20	8	8				
4	Z-270720	Conducción lavado inferior completa	1	1				
5	Q-306002	Arandela klingerit (Ø 55 x Ø 51 x 1)	5	5				
6	Z-270751	Tuerca tapón	5	5				
7	Q-262050	Arandela muelle A-8 DIN-127	8	8				
8	72-53-81	Tuerca exagonal M-6 DIN-934	16	16				
9	Z-270710	Conducto inferior completo	1	1				
10	74-09-31	Pasamuros impulsión	1	1				
11	74-09-22	Junta de pasamuros	1	1				
12	74-09-23	Tuerca R-2"	1	1				
13	74-09-42	Abrazadera (d = 66 ÷ 84)	1	1				
14	74-09-41	Manguera de goma reforzada (Impulsión)	1	1				
15	74-09-42	Abrazadera (d = 66 ÷ 84)	1	1				
16	Z-271001	Motobomba	1	1				
17	74-09-42	Abrazadera (d = 66 ÷ 84)	1	1				
18	74-09-41	Manguera de goma reforzada (aspiración)	1	1				
19	74-09-42	Abrazadera (d = 66 ÷ 84)	1	1				
20	74-09-23	Tuerca R-2"	1	1				
21	Z-703046	Termostato	1	1				
22	4.535	Tornillo redondo M-4 x 6 DIN-86	2	2				
23	Q-163070	Tuerca exagonal M-12 DIN-934	1	1				
24	9.364	Arandela klingerit (Ø 16 x Ø 12 x 2)	1	1				
25	Z-773600	Conjunto Vaina termostato	1	1				
26	74-09-22	Junta de pasamuros	1	1				
27	Z-270911	Pasamuros aspiración	1	1				
28	Z-270900	Filtro aspiración bomba completo	1	1				
29	Z-702101	Tuerca R-1½"	2	2				

33300 Jauregui-Elgoibar

CONCEPTO: DESPIECE PARTE FUNCIONAL HIDRAULICA (MODULO DE PRELAVADO) | Lámina N.° 3 | Hoja n.° 2

N.° plano A-114 | Aparato: LAVAVAJILLAS DE CINTA

N.° Orden	N.° Referencia	Denominación	Modelos y cantidad de piezas por Modelo					
			FI-3000	FI-4500				
30	72-21-13	Junta especial	2	2				
31	36-32	Arandela junta (Ø 70 x Ø 50 x 1'5) fibra roja americana)	2	2				
32	72-21-11	Válvula desagüe	2	2				
33	Q-161360	Tuerca exagonal M-10 DIN-934	4	4				
34	Q-261060	Arandela muelle A-10 DIN-127	4	4				
35	72-10-81	Antivibrante	4	4				
36	Z-172110	Aliviadero prelavado completo	2					
36	Z-182110	Aliviadero prelavado completo		2				
37	72-38-13	Caperuza	3	3				
38	72-38-12	Tuerca especial M-6	3	3				
39	72-38-20	Cuerpo completo	3	3				
40	Q-308003	Arandela dubo A-12 Nylon	3	3				
41	Q-308003	Arandela dubo A-12 Nylon	3	3				
42	72-38-15	Cazoleta	3	3				
43	72-38-16	Tuerca especial M-5	3	3				
44	73-25-42	Arandela A-5 DIN-433	3	3				
45	Q-162030	Tuerca exagonal M-5 DIN-934	3	3				
46	Q-261060	Arandela muelle A-10 DIN-127	4	4				
47	Q-161360	Tuerca exagonal M-10 DIN-934	4	4				
48	-							
49	-							
50	-							
51	72-08-22	Rodete tobera lavado	50	50				
52	72-08-21	Tobera de lavado	50	50				
53	Z-270740	Rama completa	10	10				
54	Q-013041	Tornillo exagonal M-6 x 10 DIN-933	2	2				

MODULO

DE

ANTELAVADO

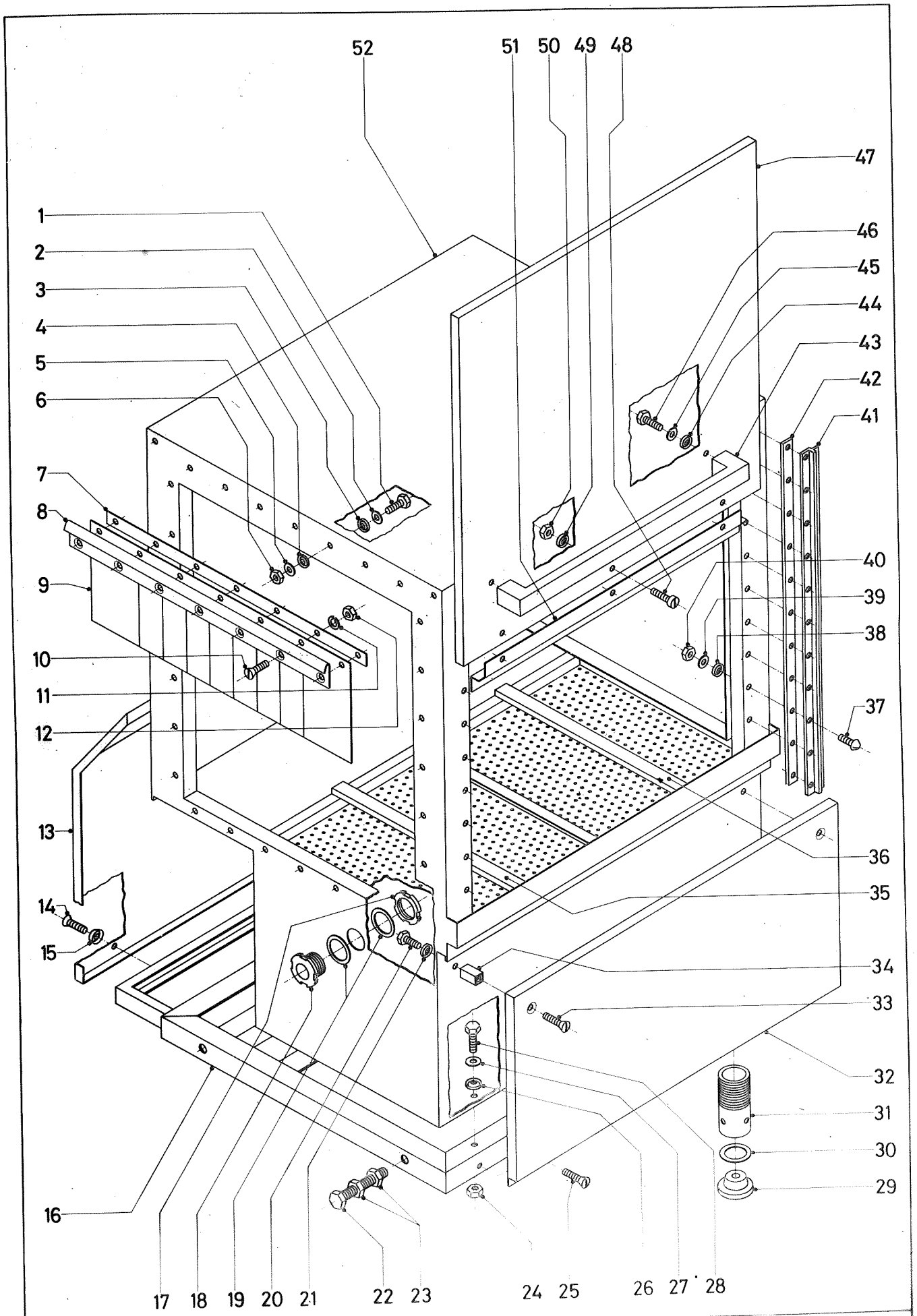

N.º PLANO	FIRMA	FECHA		APARATO	LAMINA
A-113	Armadas	IX-77	FAGOR INDUSTRIAL S.Coop.	LAVA - VAJILLAS DE CINTA MODULO DE : Prelavado, Antelavado, Lavado	2

33300 Jaurequi-Elgoibar

CONCEPTO: DESPIECE EXTERIORES (MODULO DE ANTELAVADO) | Lámina N.º 2 | Hoja n.º 1

N.º plano A-113 | Aparato: LAVAVAJILLAS DE CINTA

N.º Orden	N.º Referencia	Denominación	Modelos y cantidad de piezas por Modelo					
			FI-3000	FI-4500				
1	Q-012053	Tornillo exagonal M-8 x 20 DIN-933		30				
2	Q-232050	Arandela plana A-8 DIN-125		30				
3	Q-308000	Arandela dubo A-8 Nylon		30				
4	Q-308000	Arandela dubo A-8 Nylon		30				
5	Q-232050	Arandela plana A-8 DIN-125		30				
6	Q-162050	Tuerca exagonal M-8 DIN-934		2				
7	Z-276402	Chapa amarre cortina		2				
8	Z-276401	Enganche a túnel		2				
9	Z-276403	Cortina		14				
10	Q-043131	Tornillo avellanado M-5 x 10 DIN-63		14				
11	Q-262030	Arandela grower A-5 DIN-127		14				
12	40.065	Tuerca exagonal M-5 DIN-934		1				
13	Z-272920	Panel posterior antelavado completo		2				
14	9.564	Tornillo g.s. M-5 x 15 DIN-88		2				
15	8.024	Arandela especial		1				
16	Z-270100	Armazón completo		1				
17	Z-775102	Tuerca M-50 x 1'5		1				
18	Z-775101	Macho comunicación		2				
19	Q-306004	Arandela klingerit (Ø 68 x Ø 50 x 2)		2				
20	Q-013031	Tornillo exagonal M-5 x 10 DIN-933		2				
21	3.633	Arandela dubo A-5 Nylon		2				
22	Q-151501	Tornillo exagonal M-20 x 70 DIN-933		6				
23	Q-221502	Tuerca exagonal rebajada M-20 x 2'5 DIN-936		4				
24	Q-161360	Tuerca exagonal M-10 DIN-934		2				
25	9.564	Tornillo g.s. M-5 x 15 DIN-88		4				
26	Q-308001	Arandela dubo A-10 Nylon		4				
27	Q-232060	Arandela A-10 DIN-125		4				
28	Q-012063	Tornillo exagonal M-10 x 20 DIN-933		4				
29	Z-270114	Goma apoyo pata						

33300 Jauregui-Elgoibar

CONCEPTO: DESPIECE EXTERIORES (MODULO DE ANTELAVADO) | Lámina N.º 2 | Hoja n.º 2

N.º plano A-113 | Aparato: LAVAVAJILLAS DE CINTA

N.º Orden	N.º Referencia	Denominación	Modelos y cantidad de piezas por Modelo					
			FI-3000	FI-4500				
30	Q-301100	Arandela (Ø 66 x Ø 52 x 2)		4				
31	Z-270113	Pieza inferior pata		4				
32	Z-272911	Panel anterior		1				
33	9.564	Tornillo g.s. M-5 x 15 DIN-88		2				
34	Z-270362	Tuerca especial		2				
35	Z-270820	Bandeja izquierda completa		1				
36	Z-270800	Bandeja derecha completa		1				
37	73-06-63	Tornillo redondo M-4 x 18 DIN-86		20				
38	3.618	Arandela dubo A-4 Nylon		20				
39	73-25-62	Arandela A-4 DIN-125		20				
40	73-25-64	Tuerca exagonal M-4 DIN-934		20				
41	Z-270351	Guía puerta		2				
42	Z-270352	Junta guía puerta (klingerit)		2				
43	Z-270521	Asa de puerta		1				
44	Q-308001	Arandela dubo A-10 Nylon		2				
45	Q-232060	Arandela A-10 DIN-125		2				
46	Q-012063	Tornillo exagonal M-10 x 20 DIN-933		2				
47	Z-270510	Panel puerta completo		1				
48	3.528	Tornillo cilíndrico M-4 x 8 DIN-84		3				
49	3.618	Arandela dubo A-4 Nylon		3				
50	73-25-64	Tuerca exagonal M-4 DIN-934		3				
51	Z-270531	Protector fugas		1				
52	Z-480300	Caja antelavado completa		1				

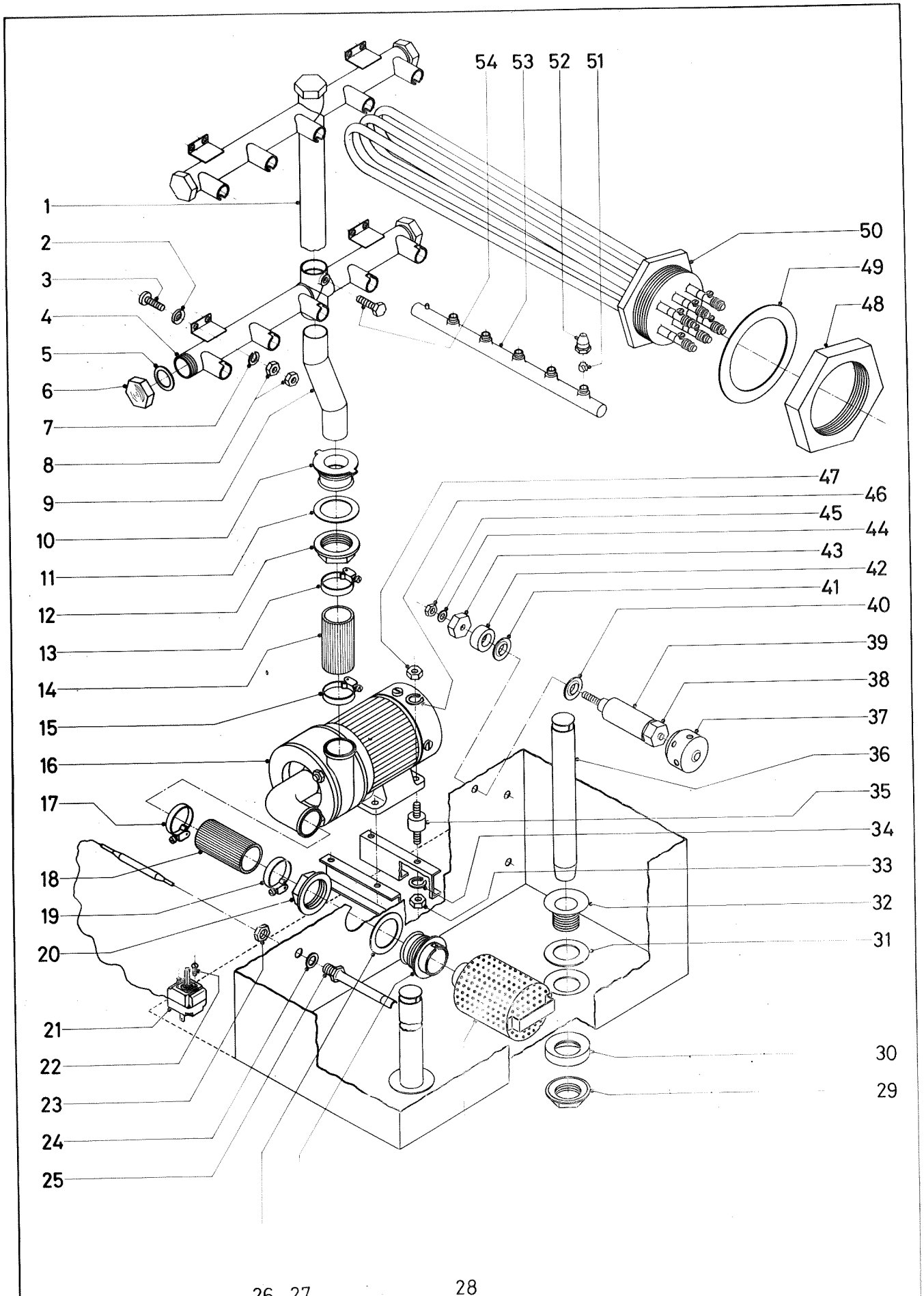
54 53 52 51
1
2
3
4
5
6
7
8
9
10
11
12
13
14
15
16
17
18
19
20
21
22
23
24
25
50
49
48
47
46
45
44
43
42
41
40
39
38
37
36
35
34
33
32
31
30
29
26 27
28
N.º PLANO
A-114
FIRMA
FECHA
IX-77
FAGOR INDUSTRIAL S.Coop
LAVA - VAJILLAS DE CINTA
MODULO DE
3

33300 Jauregui-Elgoibar

CONCEPTO: DESPIECE PARTE FUNCIONAL HIDRAULICA (MODULO DE ANTELAVADO) | Lámina N.º 3 | Hoja n.º 1

N.º plano A-114 | Aparato: LAVAVAJILLAS DE CINTA

N.º Orden	N.º Referencia	Denominación	Modelos y cantidad de piezas por Modelo					
			FI-3000	FI-4500				
1	Z-270730	Conducción lavado superior completa		1				
2	Q-308002	Arandela dubo A-6 Nylon		8				
3	72-03-81	Tornillo aplastado M-6 x 20		8				
4	Z-270720	Conducción lavado inferior completa		1				
5	Q-306002	Arandela klingerit (Ø 55 x Ø 51 x 1)		5				
6	Z-270751	Tuerca tapón		5				
7	Q-262050	Arandela muelle A-8 DIN-127		8				
8	72-53-81	Tuerca exagonal M-6 DIN-934		16				
9	Z-270710	Conducto inferior completo		1				
10	74-09-31	Pasamuros impulsión		1				
11	74-09-22	Junta de pasamuros		1				
12	74-09-23	Tuerca R-2"		1				
13	74-09-42	Abrazadera (d = 66 ÷ 84)		1				
14	74-09-41	Manguera de goma reforzada (impulsión)		1				
15	74-09-42	Abrazadera (d = 66 ÷ 84)		1				
16	Z-271001	Motobomba		1				
17	74-09-42	Abrazadera (d = 66 ÷ 84)		1				
18	74-09-41	Manguera de goma reforzada (aspiración)		1				
19	74-09-42	Abrazadera (d = 66 ÷ 84)		1				
20	74-09-23	Tuerca R-2"		1				
21	Z-703046	Termostato		1				
22	4.535	Tornillo redondo M-4 x 6 DIN-86		2				
23	Q-163070	Tuerca exagonal M-12 DIN-934		1				
24	9.364	Arandela klingerit (Ø 16 x Ø 12 x 2)		1				
25	Z-773600	Conjunto vaina termostato		1				
26	74-09-22	Junta de pasamuros		1				
27	Z-270911	Pasamuros aspiración		1				
28	Z-270900	Filtro aspiración bomba completo		1				
29	Z-702101	Tuerca R-1½"		1				

33300 Jauregui-Elgoibar

CONCEPTO: DESPIECE PARTE FUNCIONAL HIDRAULICA (MODULO DE ANTELAVADO) | Lámina N.° 3 | Hoja n.° 2

N.° plano A-114 | Aparato: LAVAVAJILLAS DE CINTA

N.° Orden	N.° Referencia	Denominación	Modelos y cantidad de piezas por Modelo					
			FI-3000	FI-4500				
30	72-21-13	Junta especial		1				
31	36-32	Arandela junta (Ø 70 x Ø 50 x 1'5) fibra roja americana)		1				
32	72-21-11	Válvula desagüe		1				
33	Q-161360	Tuerca exagonal M-10 DIN-934		4				
34	Q-261060	Arandela muelle A-10 DIN-127		4				
35	72-10-81	Antivibrante		4				
36	Z-272110	Aliviadero antelavado completo		1				
37	72-38-13	Caperuza		3				
38	72-38-12	Tuerca especial M-6		3				
39	72-38-20	Cuerpo completo		3				
40	Q-308003	Arandela dubo A-12 Nylon		3				
41	Q-308003	Arandela dubo A-12 Nylon		3				
42	72-38-15	Cazoleta		3				
43	72-38-16	Tuerca especial M-5		3				
44	73-25-42	Arandela A-5 DIN-433		3				
45	Q-162030	Tuerca exagonal M-5 DIN-934		3				
46	Q-261060	Arandela muelle A-10 DIN-127		4				
47	Q-161360	Tuerca exagonal M-10 DIN-934		4				
48	72-37-43	Tuerca exagonal R-2" e/c - 78/14		1				
49	72-37-42	Junta de plomo (Ø 78 x Ø 63 x 3)		1				
50	Z-773710	Resistencia tanque completa		1				
51	72-08-22	Rodete tobera lavado		50				
52	72-08-21	Tobera de lavado		50				
53	Z-270740	Rama completa		10				
54	Q-013041	Tornillo exagonal M-6 x 10 DIN-933		2				

MODULO

DE

LAVADO

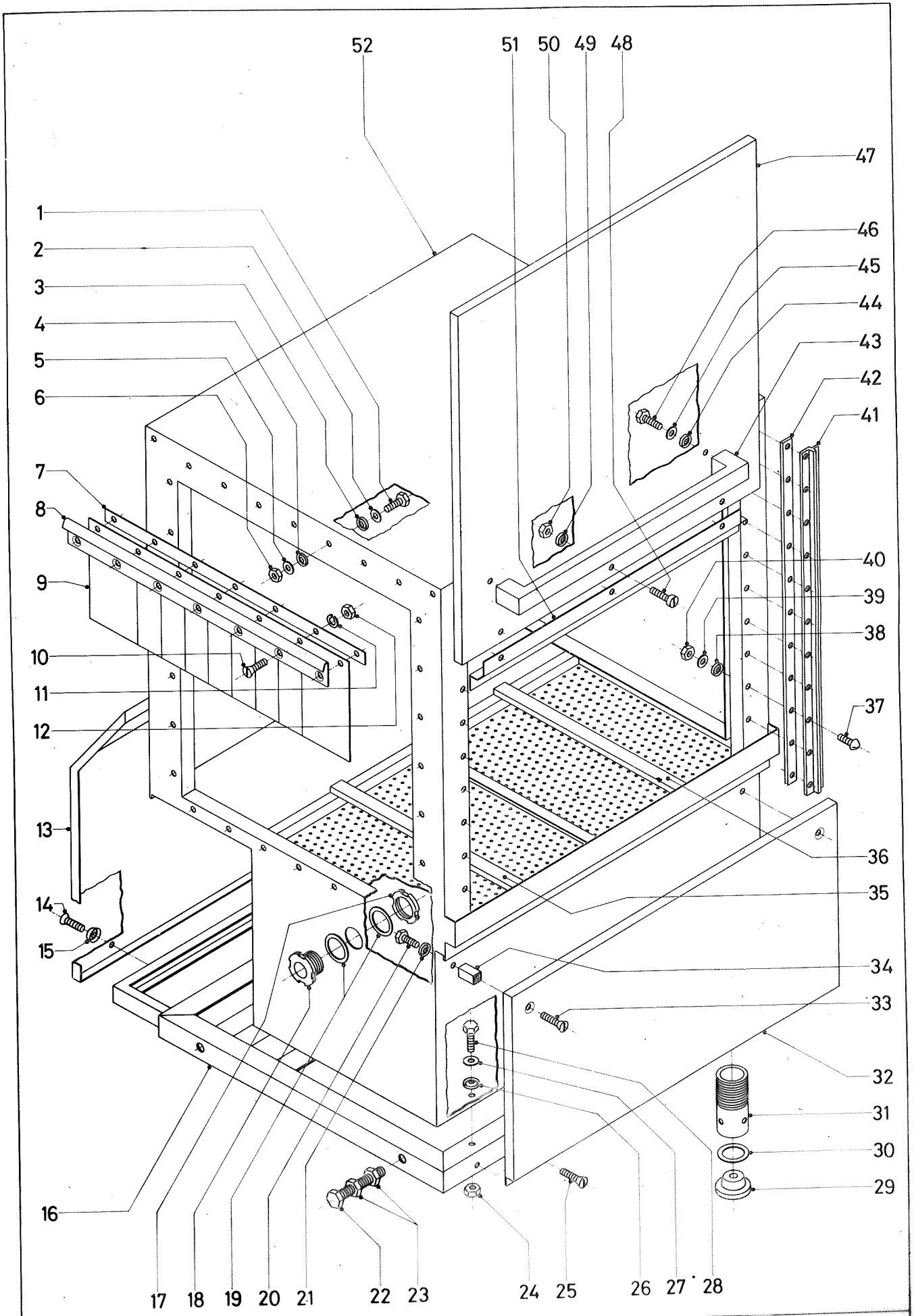

N.º PLANO	FIRMA	FECHA		APARATO	LÁMINA
A-113	Armada	IX-77	FAGOR INDUSTRIAL S. Coop.	LAVA-VAJILLAS DE CINTA MODULO DE : Prelavado, Anteforvado, Lavado	2

33300 Jauregui-Elgoibar

CONCEPTO: DESPIECE EXTERIORES (MODULO DE LAVADO) | Lámina N.° 2 | Hoja n.° 1

N.° plano A-113 | Aparato: LAVAVAJILLAS DE CINTA

N.° Orden	N.° Referencia	Denominación	Modelos y cantidad de piezas por Modelo					
			FI-3000	FI-4500				
1	Q-012053	Tornillo exagonal M-8 x 20 DIN-933	30	30				
2	Q-232050	Arandela plana A-8 DIN-125	30	30				
3	Q-308000	Arandela dubo A-8 Nylon	30	30				
4	Q-308000	Arandela dubo A-8 Nylon	30	30				
5	Q-232050	Arandela plana A-8 DIN-125	30	30				
6	Q-162050	Tuerca exagonal M-8 DIN-934	30	30				
7	Z-276402	Chapa amarre cortina	2	2				
8	Z-276401	Enganche a túnel	2	2				
9	Z-276403	Cortina	2	2				
10	Q-043131	Tornillo avellanado M-5 x 10 DIN-63	14	14				
11	Q-262030	Arandela grower A-5 DIN-127	14	14				
12	40.065	Tuerca exagonal M-5 DIN-934	14	14				
13	Z-272920	Panel posterior lavado completo	1	1				
14	9.564	Tornillo g.s. M-5 x 15 DIN-88	2	2				
15	8.024	Arandela especial	2	2				
16	Z-270100	Armazón completo	1	1				
17	Z-775102	Tuerca M-50 x 1'5	1	1				
18	Z-775101	Macho comunicación	1	1				
19	Q-306004	Arandela klingerit (Ø 68 x Ø 50 x 2)	2	2				
20	Q-013031	Tornillo exagonal M-5 x 10 DIN-933	2	2				
21	3.633	Arandela dubo A-5 Nylon	2	2				
22	Q-151501	Tornillo exagonal M-20 x 70 DIN-933	2	2				
23	Q-221502	Tuerca exagonal rebajada M-20 x 2'5 DIN-936	6	6				
24	Q-161360	Tuerca exagonal M-10 DIN-934	4	4				
25	9.564	Tornillo g.s. M-5 x 15 DIN-88	2	2				
26	Q-308001	Arandela dubo A-10 Nylon	4	4				
27	Q-232060	Arandela A-10 DIN-125	4	4				
28	Q-012063	Tornillo exagonal M-10 x 20 DIN-933	4	4				
29	Z-270114	Goma apoyo pata	4	4				

33300 Jauregui-Elgoibar

CONCEPTO: DESPIECE EXTERIORES (MODULO DE LAVADO) | Lámina N.° 2 | Hoja n.° 2

N.° plano A-113 | Aparato: LAVAVAJILLAS DE CINTA | Modelos y cantidad de piezas por Modelo

N.° Orden	N.° Referencia	Denominación	FI-3000	FI-4500				
30	Q-301100	Arandela (Ø 66 x Ø 52 x 2)	4	4				
31	Z-270113	Pieza inferior pata	4	4				
32	Z-272911	Panel anterior	1	1				
33	9.564	Tornillo g.s. M-5 x 15 DIN-88	2	2				
34	Z-270362	Tuerca especial	2	2				
35	Z-270820	Bandeja izquierda completa	1	1				
36	Z-270800	Bandeja derecha completa	1	1				
37	73-06-63	Tornillo redondo M-4 x 18 DIN-86	20	20				
38	3.618	Arandela dubo A-4 Nylon	20	20				
39	73-25-62	Arandela A-4 DIN-125	20	20				
40	73-25-64	Tuerca exagonal M-4 DIN-934	20	20				
41	Z-270351	Guía puerta	2	2				
42	Z-270352	Junta güía puerta (klingerit)	2	2				
43	Z-270521	Asa de puerta	1	1				
44	Q-308001	Arandela dubo A-10 Nylon	2	2				
45	Q-232060	Arandela A-10 DIN-125	2	2				
46	Q-012063	Tornillo exagonal M-10 x 20 DIN-933	2	2				
47	Z-270510	Panel puerta completo	1	1				
48	3.528	Tornillo cilíndrico M-4 x 8 DIN-84	3	3				
49	3.618	Arandela dubo A-4 Nylon	3	3				
50	73-25-64	Tuerca exagonal M-4 DIN-934	3	3				
51	Z-270531	Protector fugas	1	1				
52	Z-270300	Caja lavado completa	1	1				

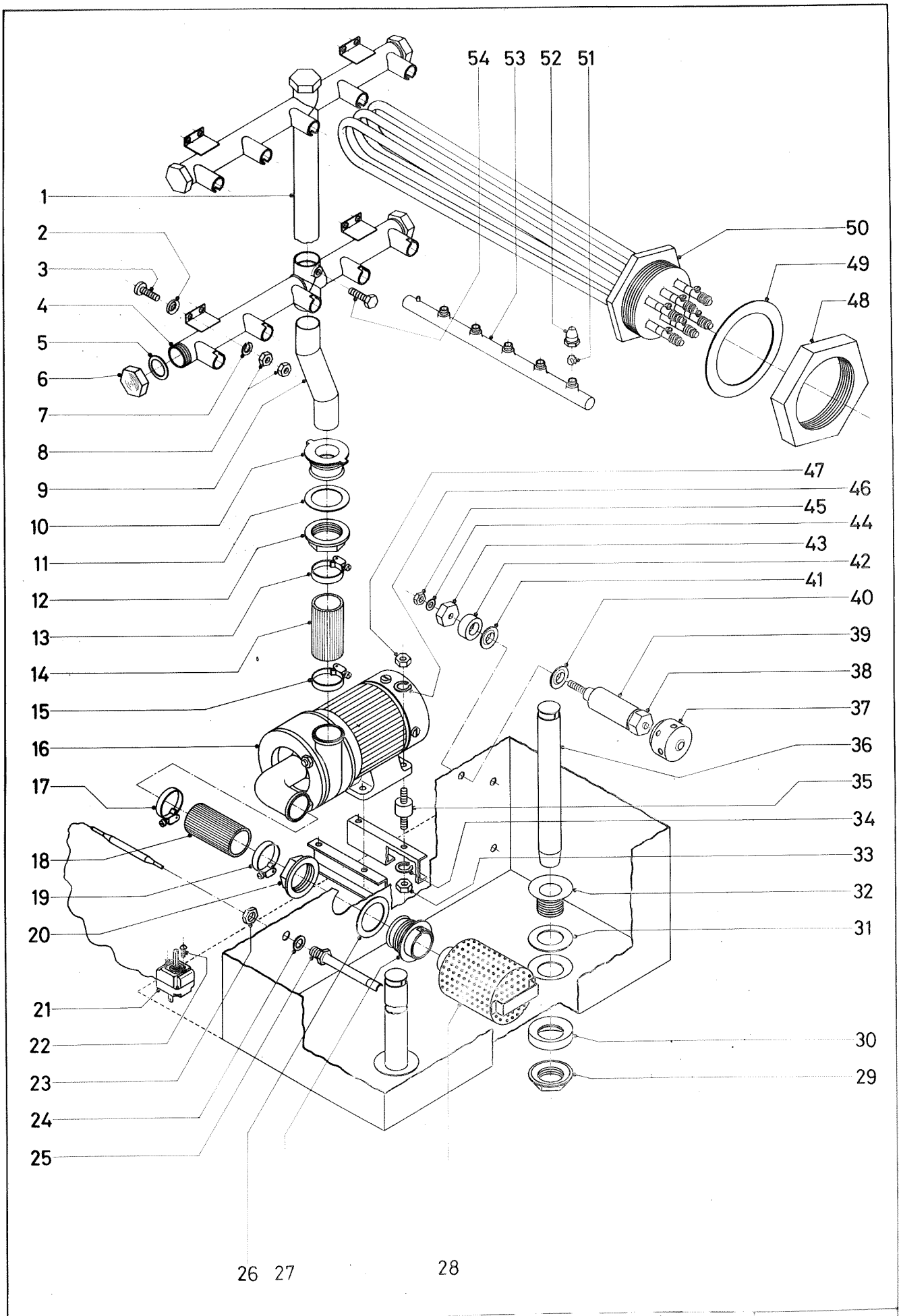

N.º PLANO	FIRMA	FECHA				LÁMINA
A-114		IX-77		LAVA-VAJILLAS DE CINTA		3
				MODULO DE : Prelavado, Antelavado, Lavado		

33300 Jauregui-Elgoibar

CONCEPTO: DESPIECE PARTE FUNCIONAL HIDRAULICA (MODULO DE LAVADO) | Lámina N.° 3 | Hoja n.° 1

N.° plano A-114 | Aparato: LAVAVAJILLAS DE CINTA

N.° Orden	N.° Referencia	Denominación	Modelos y cantidad de piezas por Modelo					
			FI-3000	FI-4500				
1	Z-270730	Conducción lavado superior completa	1	1				
2	Q-308002	Arandela dubo A-6 Nylon	8	8				
3	72-03-81	Tornillo aplastado M-6 x 20	8	8				
4	Z-270720	Conducción lavado inferior completa	1	1				
5	Q-306002	Arandela klingerit (Ø 55 x Ø 51 x 1)	5	5				
6	Z-270751	Tuerca tapón	5	5				
7	Q-262050	Arandela muelle A-8 DIN-127	8	8				
8	72-53-81	Tuerca exagonal M-6 DIN-934	16	16				
9	Z-270710	Conducto inferior completo	1	1				
10	74-09-31	Pasamuros impulsión	1	1				
11	74-09-22	Junta de pasamuros	1	1				
12	74-09-23	Tuerca R-2"	1	1				
13	74-09-42	Abrazadera (d = 66 ÷ 84)	1	1				
14	74-09-41	Manguera de goma reforzada (impulsión)	1	1				
15	74-09-42	Abrazadera (d = 66 ÷ 84)	1	1				
16	Z-271001	Motobomba	1	1				
17	74-09-42	Abrazadera (d = 66 ÷ 84)	1	1				
18	74-09-41	Manguera de goma reforzada (aspiración)	1	1				
19	74-09-42	Abrazadera (d = 66 ÷ 84)	1	1				
20	74-09-23	Tuerca R-2"	1	1				
21	Z-703046	Termostato	1	1				
22	4.535	Tornillo redondo M-4 x 6 DIN-86	2	2				
23	Q-163070	Tuerca exagonal M-12 DIN-934	1	1				
24	9.364	Arandela klingerit (Ø 16 x Ø 12 x 2)	1	1				
25	Z-773600	Conjunto vaina termostato	1	1				
26	74-09-22	Junta de pasamuros	1	1				
27	Z-270911	Pasamuros aspiración	1	1				
28	Z-270900	Filtro aspiración bomba completo	1	1				
29	Z-702101	Tuerca R-1½"	1	1				

33300 Jauregui-Elgoibar

CONCEPTO: DESPIECE PARTE FUNCIONAL HIDRAULICA (MODULO DE LAVADO) | Lámina N.º 3 | Hoja n.º 2

N.º plano A-114 | Aparato: LAVAVAJILLAS DE CINTA

N.º Orden	N.º Referencia	Denominación	Modelos y cantidad de piezas por Modelo: FI-3000	FI-4500				
30	72-21-13	Junta especial	1	1				
31	36-32	Arandela junta (Ø 70 x Ø 50 x 1'5)(fibra roja americana)	1	1				
32	72-21-11	Válvula desagüe	1	1				
33	Q-161360	Tuerca exagonal M-10 DIN-934	4	4				
34	Q-261060	Arandela muelle A-10 DIN-127	4	4				
35	72-10-81	Antivibrante	4	4				
36	Z-272110	Aliviadero lavado completo	1	1				
37	72-38-13	Caperuza	3	3				
38	72-38-12	Tuerca especial M-6	3	3				
39	72-38-20	Cuerpo completo	3	3				
40	Q-308003	Arandela dubo A-12 Nylon	3	3				
41	Q-308003	Arandela dubo A-12 Nylon	3	3				
42	72-38-15	Cazoleta	3	3				
43	72-38-16	Tuerca especial M-5	3	3				
44	73-25-42	Arandela A-5 DIN-433	3	3				
45	Q-162030	Tuerca exagonal M-5 DIN-934	3	3				
46	Q-261060	Arandela muelle A-10 DIN-127	4	4				
47	Q-161360	Tuerca exagonal M-10 DIN-934	4	4				
48	72-37-43	Tuerca exagonal R-2" e/c - 78/14	2	2				
49	72-37-42	Junta de plomo (Ø 78 x Ø 63 x 3)	2	2				
50	Z-773710	Resistencia tanque completa	2	2				
51	72-08-22	Rodete tobera lavado	50	50				
52	72-08-21	Tobera de lavado	50	50				
53	Z-270740	Rama completa	10	10				
54	Q-013041	Tornillo exagonal M-6 x 10 DIN-933	2	2				

LAVA-VAJILLAS DE CINTA

DESPIECE : Cinta Arrastre De Vajilla

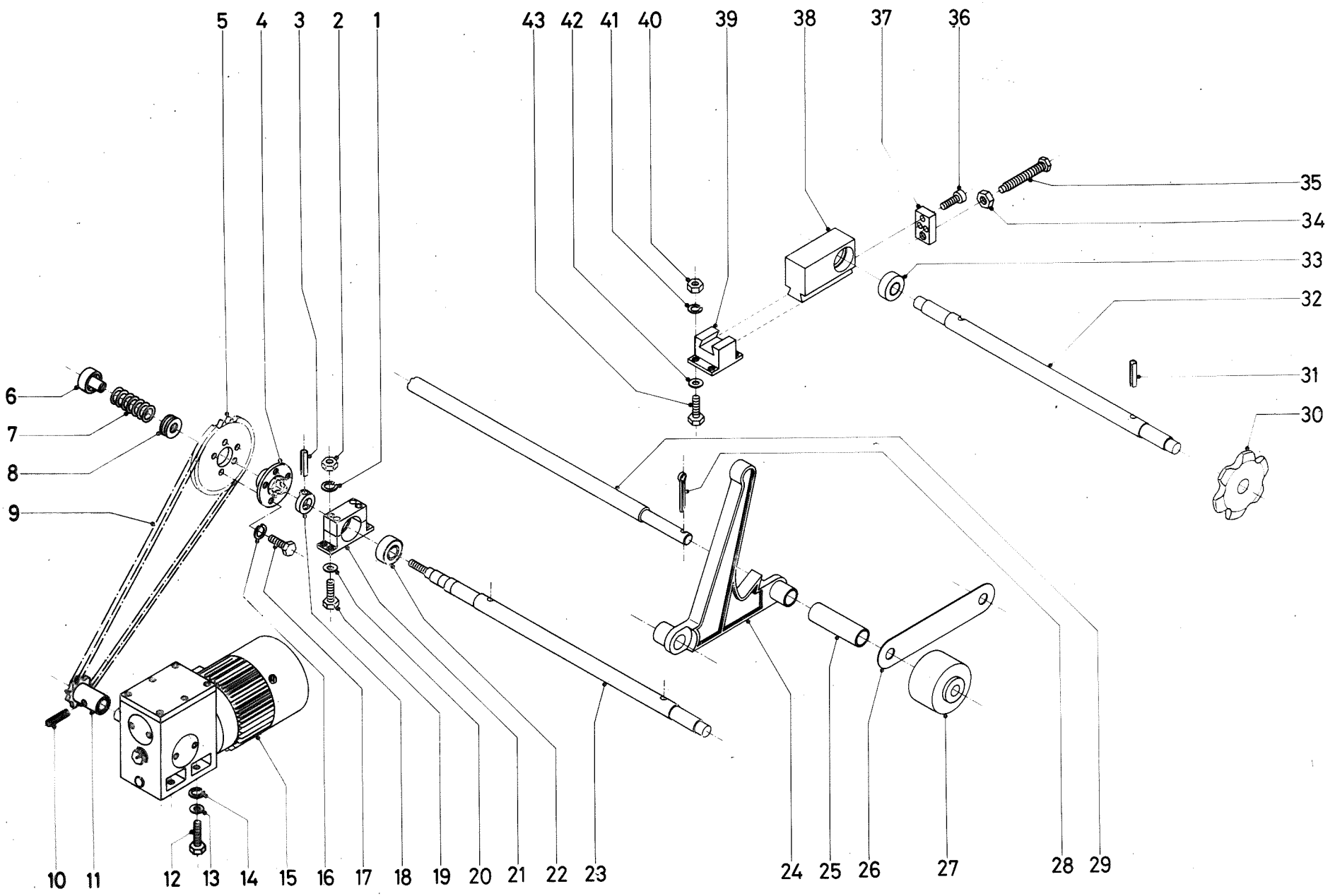

33300 Jaurequi-Elgoibar

CONCEPTO: DESPIECE CINTA DE ARRASTRE DE VAJILLA | Lámina N.° 4 | Hoja n.° 1

N.° plano A-115 | Aparato: LAVAVAJILLAS DE CINTA

N.° Orden	N.° Referencia	Denominación	Modelos y cantidad de piezas por Modelo					
			FI-3000	FI-4500				
1	Q-262050	Arandela muelle A-8 DIN-127	8	8				
2	Q-162050	Tuerca exagonal M-8 DIN-934	8	8				
3	Q-371001	Manguito sujección (Ø 6 x 50) DIN-1481	2	2				
4	Z-375915	Embrague embra	1	1				
5	Z-375911	Plato industrial (42 dientes)	1					
5	Z-385911	Plato industrial (28 dientes)		1				
6	Z-375914	Regulador embrague	1	1				
7	Z-375912	Resorte	1	1				
8	Z-375913	Rodamiento axial	1	1				
9	Z-375903	Cadena Iris 12'70 x 7'75			(LONGITUD SEGUN DISTANCIA PIÑON A CORONA)			
10	Q-371001	Manguito sujección (Ø 6 x 50) DIN-1481	1	1				
11	Z-375902	Piñón	1	1				
12	11-23	Tornillo exagonal M-10 x 30 DIN-933	4	4				
13	Q-231360	Arandela plana A-10 DIN-125	4	4				
14	Q-261060	Arandela muelle A-10 DIN-127	4	4				
15	Z-375901	Reductor sin fin corona	1	1				
16	Q-262060	Arandela muelle A-10 DIN-127	5	5				
17	Q-012063	Tornillo exagonal M-10 x 20 DIN-933	5	5				
18	Z-375916	Embrague macho	1	1				
19	Q-012053	Tornillo exagonal M-8 x 20 DIN-933	8	8				
20	Q-232050	Arandela plana A-8 DIN-125	8	8				
21	Z-375920	Soporte eje	2	2				
21/1	Z-375921	Parte inferior soporte eje	2	2				
21/2	Z-375922	Parte superior soporte eje	2	2				
21/3	Q-052056	Tornillo cilíndrico con exágono interior M-8 x 40 DIN-912	4	4				
21/4	Q-312057	Pasador (Ø 8 "h-11" x 50) DIN-1433	4	4				
22	Z-076531	Rodamiento radial a bolas	2	2				
			1	1				

33300 Jauregui-Eibar

CONCEPTO: DESPIECE CINTA DE ARRASTRE DE VAJILLA | Lámina N.º 4 | Hoja n.º 2

N.º plano A-115 | Aparato: LAVAVAJILLAS DE CINTA

N.º Orden	N.º Referencia	Denominación	Modelos y cantidad de piezas por Modelo					
			FI-3000	FI-4500				
24	Z-775001	Pico gris claro	580	680				
24	Z-775002	Pico gris oscuro	580	680				
25	Z-775003	Casquillo separador	1305	1530				
26	Z-775006	Distanciador	580	680				
27	Z-775004	Rueda	290	340				
28	Q-372001	Pasador de aletas (Ø 2 x 15) DIN-94	290	340				
29	Z-775005	Eje	145	170				
30	Z-076533	Rueda transmisión	4	4				
31	Q-371001	Manguito sujección (Ø 6 x 50) DIN-1481	4	4				
32	Z-076532	Eje tensor	1	1				
33	Z-076531	Rodamiento radial a bolas	2	2				
34	Q-221313	Tuerca exagonal M-20 x 1'5 DIN-934	2	2				
35	Z-076514	Tornillo tensor M-20 x 1'5	2	2				
36	Q-052044	Tornillo cilíndrico con exágono interior M-6 x 25 DIN-912	6	6				
37	Z-076513	Placa tensor	2	2				
38	Z-076511	Tensor cinta derecho	1	1				
S/N	Z-076521	Tensor cinta izquierdo	1	1				
39	Z-076512	Soporte tensor cinta	2	2				
40	Q-162050	Tuerca exagonal M-8 DIN-934	8	8				
41	Q-262050	Arandela muelle A-8 DIN-127	8	8				
42	Q-232050	Arandela plana A-8 DIN-125	8	8				
43	Q-012053	Tornillo exagonal M-8 x 20 DIN-933	8	8				

Nº PLANO	FIRMA	FECHA
A-116		IX-77

FAGOR INDUSTRIAL S.Coop.

LAVA-VAJILLAS DE CINTA

MODULO DE SERIE

5

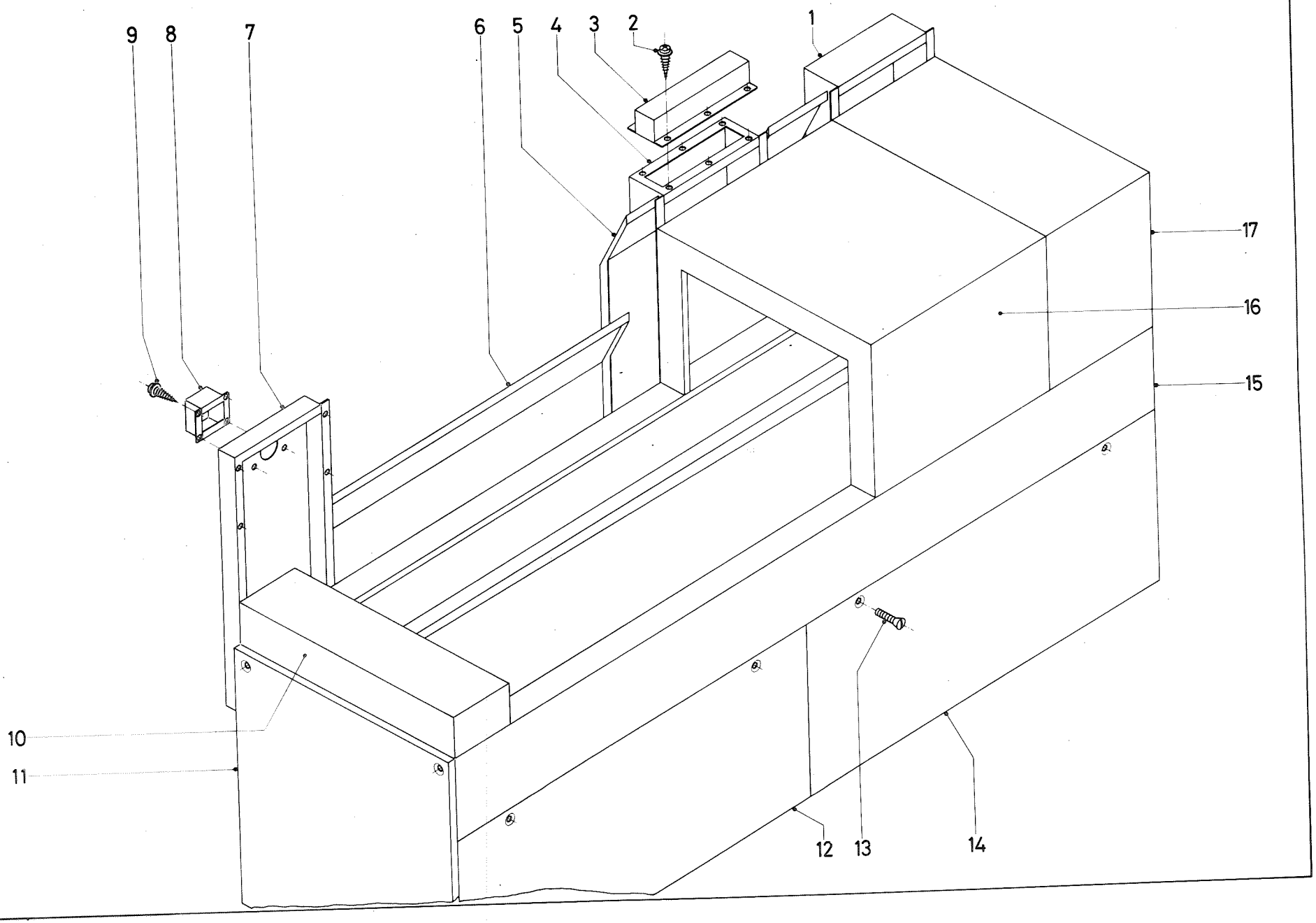

33300 Jaurequi-Elgoibar

CONCEPTO: DESPIECE EXTERIORES MODULO DE SALIDA | Lámina N.º 5 | Hoja n.º 1

N.º plano A-116 | Aparato: LAVAVAJILLAS DE CINTA

N.º Orden	N.º Referencia	Denominación	Modelos y cantidad de piezas por Modelo					
			FI-3000	FI-4500				
1	Z-372972	Cubierta aclarado	1	1				
2	Q-151401	Tornillo alomado PHILIPS	6	6				
3	Z-372980	Cubierta resistencias secado	1	1				
4	Z-372960	Cubre secado completo	1	1				
5	Z-372940	Panel posterior salida derecho completo	1	1				
6	Z-372930	Panel posterior salida izquierdo completo	1	1				
7	Z-372951	Cubierta cadena	1	1				
8	Z-372950	Cubierta embrague	1	1				
9	Q-151401	Tornillo alomado PHILIPS	4	4				
10	Z-371320	Cubierta completa	1	1				
11	Z-372920	Panel lateral salida completo	1	1				
12	Z-772900	Panel de mando completo	1					
12	Z-782900	Panel de mando completo		1				
13	9.564	Tornillo g.s. M-5x15 DIN-88	12	12	(AMARRE DE PANELES)			
14	Z-372910	Panel anterior completo	1	1				
15	Z-370410	Conjunto soldado salida	1	1				
16	Z-372820	Tunel secado completo	1	1				
17	Z-372810	Tunel aclarado completo	1	1				
s/n	Q-262031	Tornillo cilíndrico M-5x10 DIN-86	11	11	(AMARRE DE PANELES)			
s/n	Q-221304	Remache NUTSERT	11	11	(AMARRE DE PANELES)			

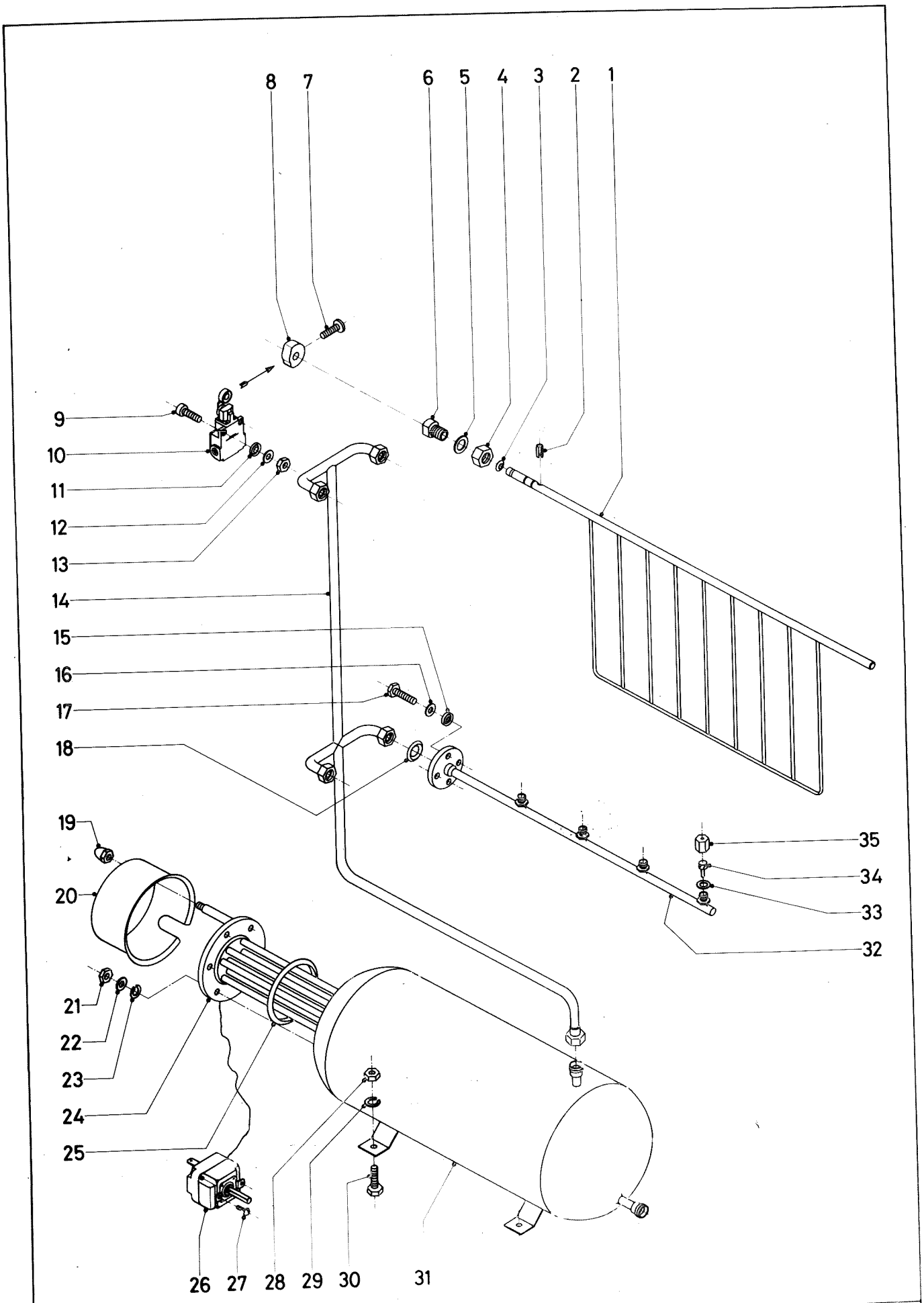
8
7
6
5
4
3
2
1
9
10
11
12
13
14
15
16
17
18
19
20
21
22
23
24
25
26
27
28
29
30
31
32
33
34
35
N.º PLANO
A-117
FIRMA
FECHA
IX-77
FAGOR INDUSTRIAL S.Coop.
APARATO
LAVA - VAJILLAS DE CINTA
MODULO DE : Salida Arrastrado
LAMINA
6

33300 Jaurequi-Elgoibar

CONCEPTO: DESPIECE PARTE FUNCIONAL HIDRAULICA (ACLARADO) (M. SALIDA) | Lámina N.° 6 | Hoja n.° 1

N.° plano A-117 | Aparato: LAVAVAJILLAS DE CINTA

N.° Orden	N.° Referencia	Denominación	Modelos y cantidad de piezas por Modelo					
			FI-3000	FI-4500				
1	Z-371210	Dispositivo accionamiento aclarado	1	1				
2	Q-371002	Manguito de sujeción (Ø 6x18)	1	1				
3	Q-307001	Junta tórica	2	2				
4	Q-223008	Tuerca exagonal M-20x2,5 DIN-555	1	1				
5	10.139	Arandela klingerit (Ø 30x Ø 21 x 3)	1	1				
6	Z-371222	Amarre accionador	1	1				
7	72-03-81	Tornillo aplastado M-6x20	1	1				
8	Z-371221	Leva aclarado	1	1				
9	73-25-41	Tornillo cilíndrico M-5x18 DIN-84	2	2				
10	Z-763002	Contacto de mando directo XCK-M1-D15	1	1				
11	3.633	Arandela dubo A-5 Nylon	2	2				
12	40.066	Arandela plana A-5 DIN-125	2	2				
13	3.587	Tuerca exagonal M-5 DIN-934	2	2				
14	s/n	Conducción calderín derecho a ramas aclarado	1	1				
15	Q-308000	Arandela dubo A-8 Nylon	16	16				
16	Q-232050	Arandela plana A-8 DIN-125	16	16				
17	Q-012053	Tornillo exagonal M-8x20 DIN-933	16	16				
18	Q-307000	Junta tórica AN-22	4	4				
19	74-17-72	Tuerca sombrerete M-5	2	2				
20	Z-371842	Caperuza derecha	1	1				
s/n	Z-371742	Caperuza izquierda	1	1				
21	72-53-81	Tuerca exagonal M-6 DIN-934	12	12				
22	5.069	Arandela plana A-6 DIN-125	12	12				
23	72-03-83	Arandela grower A-6 DIN-127	12	12				
24	Z-371710	Grupo caldeo completo	2	2				
25	74-17-91	Junta tórica AN-45	2	2				
26	Z-703046	Termostato calderín	2	2				
27	4.535	Tornillo redondo M-4x6 DIN-86	4	4				
28	0.161450	Tuerca exagonal M-8 DIN-934	8	8				

33300 Jauregui-Elgoibar

CONCEPTO: DESPIECE PARTE FUNCIONAL HIDRAULICA (ACLARADO) (M. SALIDA) | Lámina N.° 6 | Hoja n.° 2

N.° plano A-117 | Aparato: LAVAVAJILLAS DE CINTA

N.° Orden	N.° Referencia	Denominación	Modelos y cantidad de piezas por Modelo: FI-3000	FI-4500				
29	1.090	Arandela grower A-8 DIN-127	8	8				
30	6.570	Tornillo exagonal M-8x20 DIN-63	8	8				
31	Z-371701	Cuerpo completo calderín	2	2				
32	Z-371920	Rama aclarado completa	4	4				
33	72-20-13	Junta plomo	16	16				
34	72-20-12	Rodete tobera aclarado	16	16				
35	Z-371931	Tobera aclarado	16	16				

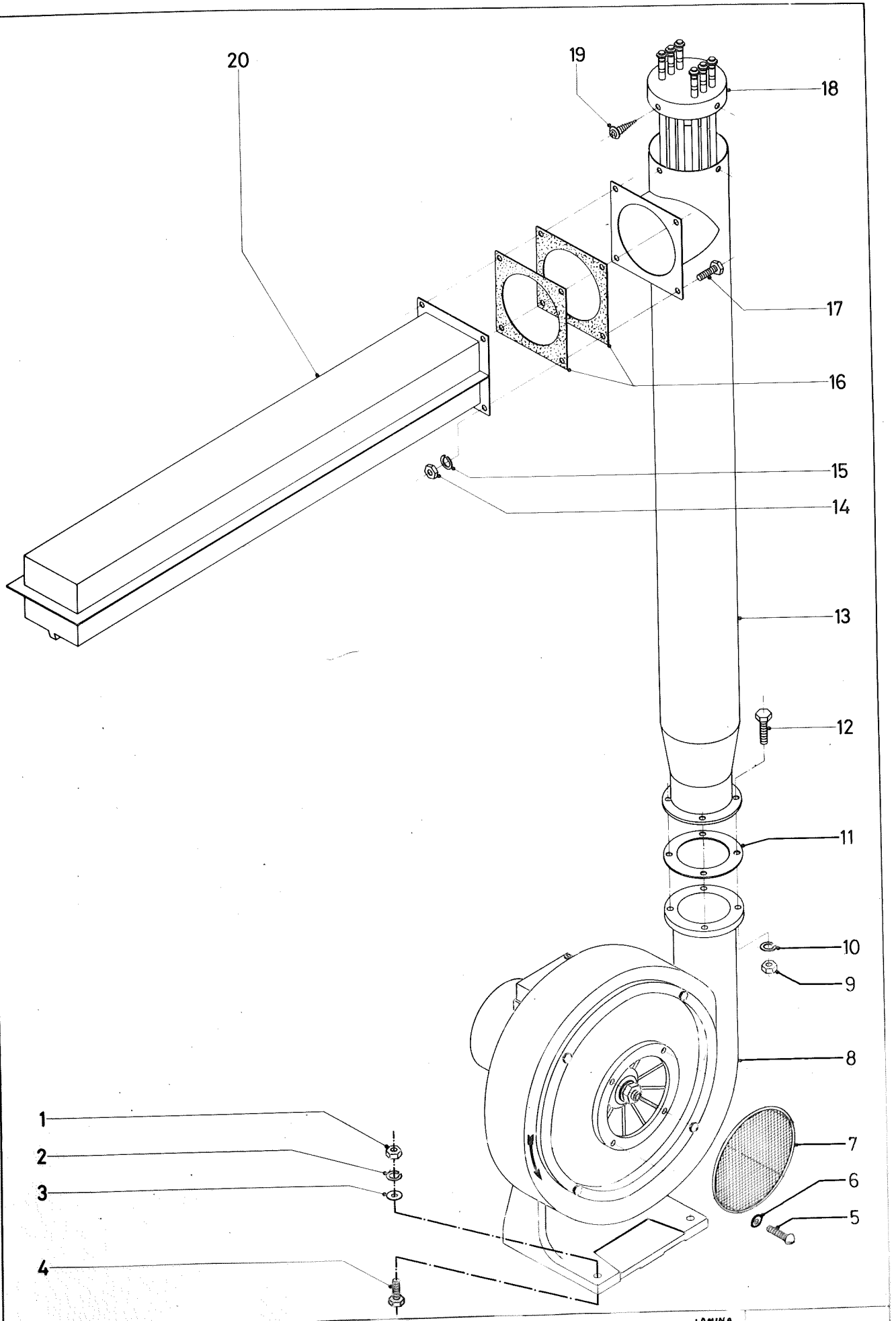

N.º PLANO	FIRMA	FECHA			LAMINA
A-118		IX-77	FAGOR	LAVA-VAJILLAS DE CINTA MODULO DE : Secado (Secado)	7

33300 Jauregui-Elgoibar

CONCEPTO: DESPIECE PARTE FUNCIONAL (SECADO) (M. SALIDA) | Lámina N.° 7 | Hoja n.° 1

N.° plano A-118 | Aparato: LAVAVAJILLAS DE CINTA

N.° Orden	N.° Referencia	Denominación	Modelos y cantidad de piezas por Modelo: FI-3000	FI-4500				
1	Q-161360	Tuerca exagonal M-10 DIN-934	6	6				
2	Q-261060	Arandela grower A-10 DIN-127	6	6				
3	Q-231360	Arandela plana A-10 DIN-125	6	6				
4	11-23	Tornillo exagonal M-10x30 DIN-933	6	6				
5	L-626	Tornillo redondo M-5x10 DIN-86	8	8				
6	5.081	Arandela plana A-5 DIN-125	8	8				
7	Z-376750	Protector ventilador	2	2				
8	Z-376701	Ventilador centrífugo COT-60	2	2				
9	Q-162040	Tuerca exagonal M-6 DIN-934	8	8				
10	Q-262040	Arandela grower A-6 DIN-127	8	8				
11	Z-376717	Arandela klingerit (Ø 93 x Ø 60 x 2)	2	2				
12	Q-012043	Tornillo exagonal M-6x20 DIN-933	8	8				
13	Z-376710	Tubería secado completa	2	2				
14	Q-162040	Tuerca exagonal M-6 DIN-934	8	8				
15	Q-262040	Arandela grower A-6 DIN-127	8	8				
16	Z-376718	Arandela klingerit cuadrada (Ø 110xØ 80 x2)	4	4				
17	Q-012043	Tornillo exagonal M-6x20 DIN-933	8	8				
18	Z-773720	Resistencia secado completa	2					
18	Z-783720	Resistencia secado completa		2				
19	Q-151401	Tornillo alomado PHILIPS	8	8				
20	Z-376760	Secado soldado	2	2				

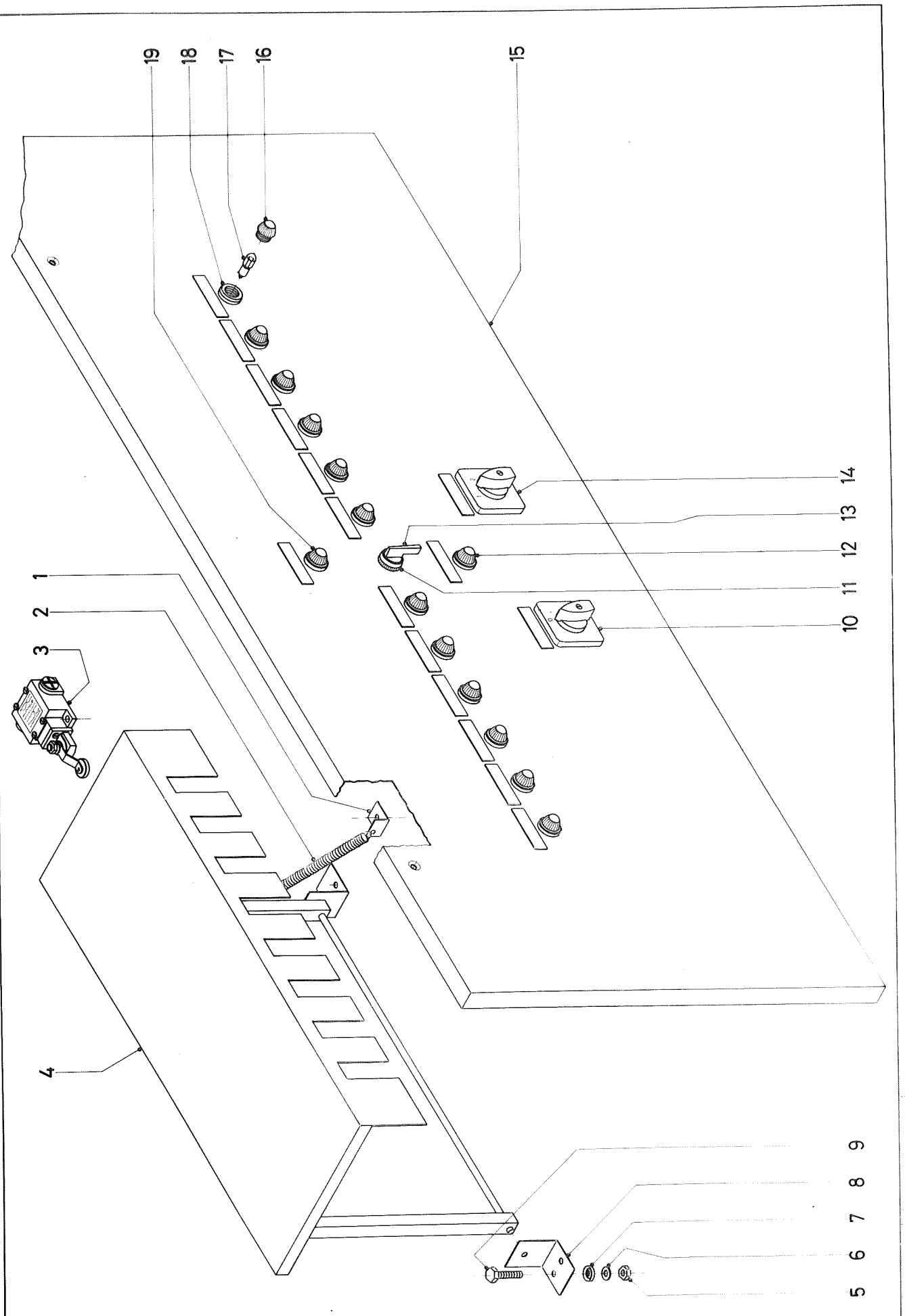

N.º PLANO	FIRMA	FECHA		APARATO	LAMINA
A-119		IX-77	FAGOR INDUSTRIAL, S.Coop.	LAVA-VAJILLAS DE CINTA PANEL DE MANDO Y SISTEMA DE SEGURIDAD FIN	8

33300 Jauregui-Elgoibar

CONCEPTO: DESPIECE PANEL DE MANDO Y SISTEMA DE SEGURIDAD FINAL (M. SALIDA) | Lámina N.° 8 | Hoja n.° 1

N.° plano A-119 | Aparato: LAVAVAJILLAS DE CINTA

N.° Orden	N.° Referencia	Denominación	Modelos y cantidad de piezas por Modelo					
			FI-3000	FI-4500				
1	Z-371332	Escuadra amarre muelle	1	1				
2	Z-371333	Muelle	1	1				
3	Z-763002	Contacto de mando directo XCK - M 1 D 15	1	1				
4	Z-371310	Balancin completo	1	1				
5	Q-162040	Tuerca exagonal M-6 DIN-934	5	5				
6	Q-232040	Arandela A-6 DIN-125	5	5				
7	Q-308002	Arandela dubo A-6 Nylon	5	5				
8	Z-371331	Escuadra apoyo eje	2	2				
9	Q-012043	Tornillo exagonal M-6x20 DIN-933	5	5				
10	Z-772912	Interruptor general	1	1				
11	Z-772914	Cuerpo interruptor (marcha cinta)	1	1				
12	Z-772917	Cabeza piloto (ROJO)	1	1				
13	Z-772916	Cabeza interruptor (marcha cinta)	1	1				
14	Z-772911	Conmutador velocidad cinta	1	1				
15	Z-772900	Panel de mando completo	1					
15	Z-782900	Panel de mando completo		1				
16	Z-772915	Cabeza piloto (VERDE)	12	14				
17	Z-772919	Lámparas (48 V. 5 w.)	14	16				
18	Z-772913	Cuerpo piloto	14	16				
19	Z-772918	Cabeza piloto (INCOLORO)	1	1				

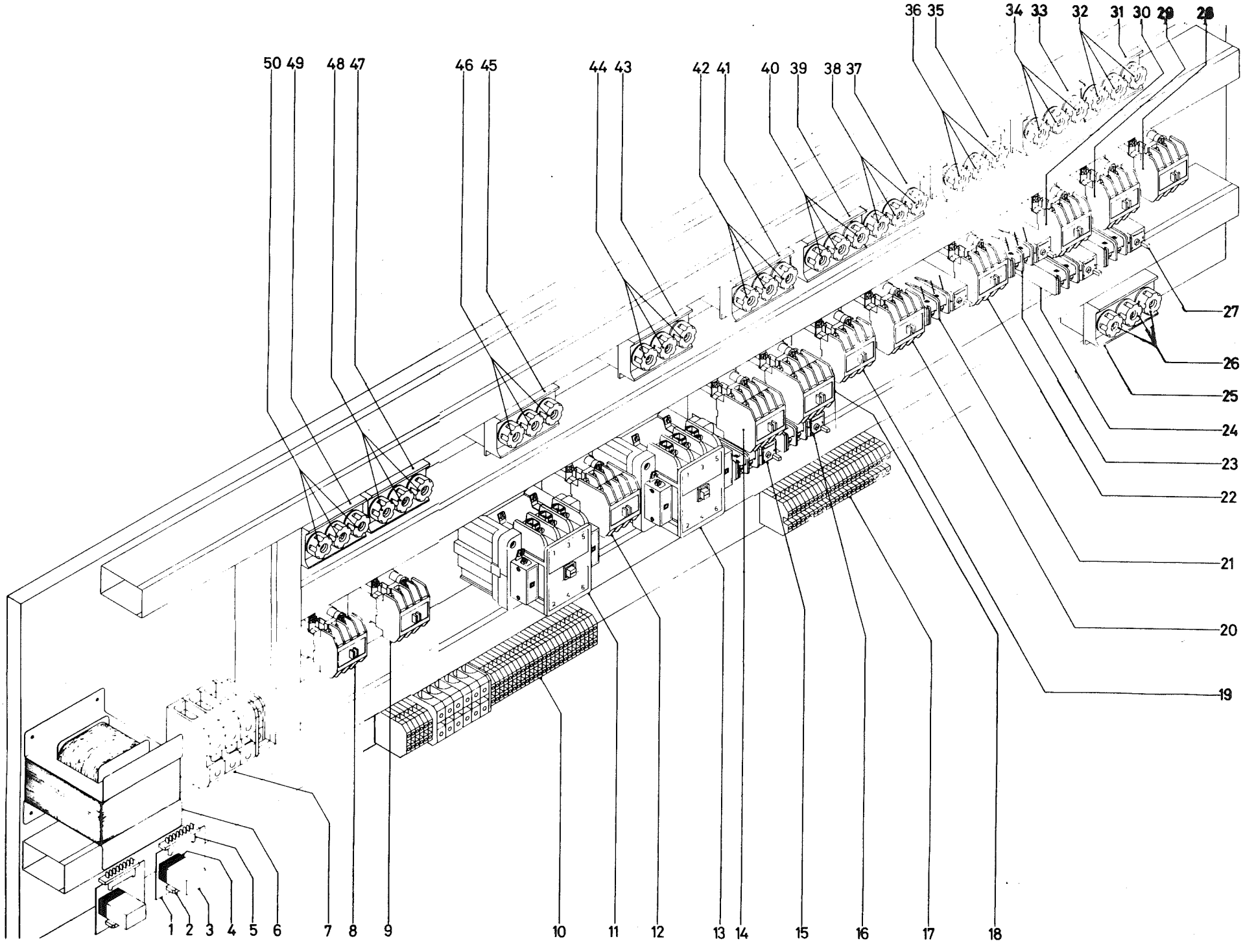
50 49 48 47 46 45 44 43 42 41 40 39 38 37 36 35 34 33 32 31 30 29 28
27
26
25
24
23
22
21
20
19
1 2 3 4 5 6 7 8 9 10 11 12 13 14 15 16 17 18

33300 Jaurequi-Elgoibar

CONCEPTO: DESPIECE CUADRO ELECTRICO | Lámina N.° 9,10,11 | Hoja n.° 1

N.° plano A-120,21,22 | Aparato: LAVAVAJILLAS DE CINTA

N.° Orden	N.° Referencia	Denominación	Modelos y cantidad de piezas por Modelo					
			FI-3000	FI-4500				
1	Z-773014	Circuito impreso ML-002	2	3				
2	Z-703023	Rectificador de silicio	2	3				
3	72-32-31	Relé miniatura	2	3				
4	72-32-32	Zócalo con clip	2	3				
5	Z-773016	Corrector para circuito impreso	2	3				
6	Z-773011	Transformador	1	1				
7		Regleta SAK-70 (entrada de fuerza)	1	1				
8	74-34-12	Contactor SLA-16	1	2	(Resistencia tanque)			
9	74-34-12	Contactor SLA-16	1	1	(Resistencia tanque)			
10	Z-773017	Conector de 32 polos	1	1				
11	Z-773002	Contactor SLA-60	1	1	(Resistencia calderín)			
12	Z-713051	Contactor SLA-7	1	1	(Auxiliar de mando)			
13	Z-773002	Contactor SLA-60	1	1	(Resistencia calderín)			
14	Z-773003	Contactor SLA-12 (2 S + 2 O)	1	1	(Ventilador secado)			
15	Z-773004	Relé térmico (M-TSA 30 P 12) (Reg. 0,9 ÷ 1,3)	1	1	(Ventilador secado)			
16	Z-773004	Relé térmico (M-TSA 30 P 12) (Reg. 0,9 ÷ 1,3)	1	1	(Ventilador secado)			
17		Conector SAK (23 polos)	1	1				
18	Z-773003	Contactor SLA-12 (2 S + 2O)	1	1	(Ventilador secado)			
19	72-34-11	Contactor LSA-12	1		(Resistencia secado)			
19	74-34-12	Contactor SLA-16		1	(Resistencia secado)			
20	72-34-11	Contactor SLA-12	1		(Resistencia secado)			
20	74-34-12	Contactor SLA-16		1	(Resistencia secado)			
21	Z-773004	Relé térmico (M-TSA 30 P 12) (Reg. 0,9 ÷ 1,3)	1	1	(Motorreductor)			
22	72-34-11	Contactor SLA-12	1	1	(Motorreductor)			
23	Z-773006	Relé térmico (M-TSA 30 P 12) (Reg. 1,2 ÷ 1,8)	1	1	(Motorreductor)			
24	74-34-21	Relé térmico (M-TSA 30 P 12) (Reg. 7,3 ÷ 11)	1	1	(Motobomba)			
25	Z-773008	Base cortacircuito NEOCED III (16 A.)	1	1	(Maniobra)			
26		Cartucho fusible (16 A.)	3	3	(Maniobra)			

33300 Jauregui-Elgoibar

CONCEPTO: DESPIECE CUADRO ELECTRICO | Lámina N.° 9,10,11 | Hoja n.° 2

N.° plano A-120,21,22 | Aparato: LAVAVAJILLAS DE CINTA

N.° Orden	N.° Referencia	Denominación	Modelos y cantidad de piezas por Modelo		
			FI-3000	FI-4500	
27	74-34-21	Relé térmico (M-TSA P 12) (Reg. 7,3 ÷ 11)	1	2	(Motobomba)
28	Z-713051	Contactor SLA-7	1	1	(Dosificador)
29	72-34-11	Contactor SLA-12	1	2	(Motobomba)
30	72-34-11	Contactor SLA-12	1	1	(Motobomba)
31	Z-773008	Base cortacircuito NEOCED III (16 A.)	1	2	(Motobomba)
32		Cartucho fusible (16 A.)	3	6	(Motobomba)
33	Z-773008	Base cortacircuito NEOCED III (16 A.)	1	1	(Motobomba)
34		Cartucho fusible (16 A.)	3	3	(Motobomba)
35	Z-773008	Base cortacircuito NEOCED III (16 A.)	1	1	(Motorreductor)
36		Cartucho fusible (6 A.)	3	3	(Motorreductor)
37	Z-773009	Base cortacircuito NEOCED III (20 A.)	1	1	(Resistencia secado)
38		Cartuchos fusibles (20 A.)	3		(Resistencia secado)
38		Cartuchos fusibles (30 A.)		3	(Resistencia secado)
39	Z-773009	Base cortacircuito NEOCED III (20 A.)	1	1	(Resistencia secado)
40		Cartuchos fusibles (20 A.)	3		(Resistencia secado)
40		Cartuchos fusibles (30 A.)		3	(Resistencia secado)
41	Z-773008	Base cortacircuito NEOCED III (6 A.)	1	1	(Ventilador secado)
42		Cartuchos fusibles (6 A.)	3	3	(Ventilador secado)
43	Z-773009	Base cortacircuito NEOCED III (63 A.)	1	1	(Resistencia calderín)
44		Cartuchos fusibles (63 A.)	3	3	(Resistencia calderín)
45	Z-773009	Base cortacircuito NEOCED III (63 A.)	1	1	(Resistencia calderín)
46		Cartuchos fusibles (63 A.)	3	3	(Resistencia calderín)
47	Z-773009	Base cortacircuito NEOCED III (20 A.)	1	2	(Resistencia tanque)
48		Cartuchos fusibles (20 A.)	3	6	(Resistencia tanque)
49	Z-773009	Base cortacircuito NEOCED III (20 A.)	1	1	(Resistencia tanque)
50		Cartuchos fusibles (20 A.)	3	3	(Resistencia tanque)

33300 Jauregui-Eigolbar

CONCEPTO: VARIOS	Lámina N.º	Hoja n.º

N.º plano	Aparato: LAVAVAJILLAS DE CINTA

N.º Orden	N.º Referencia	Denominación	Modelos y cantidad de piezas por Modelo					
			FI-3000	FI-4500				
s/n	Z-775301	Cestillo para varios usos	2	2				
s/n	Z-775311	Cestillo para cubiertos	2	2				
s/n	Z-775321	Cestillo para cubiertos	32	32				
s/n	Z-779510	Placa matrícula adhesiva	1					
s/n	Z-789510	Placa matrícula adhesiva		1				
s/n	Z-779520	Folleto de instrucciones	1					
s/n	Z-789520	Folleto de instrucciones		1				
s/n	51-127	Escudo FAGOR INDUSTRIAL	2	2				
s/n	S-106501	Tarjeta de garantía y control	1	1				
s/n	Z-779710	Embalaje de madera	1					
s/n	Z-789710	Embalaje de madera		1				
s/n	Z-779720	Embalaje de plástico	1	1				

Sacar copias

solo hasta aqui

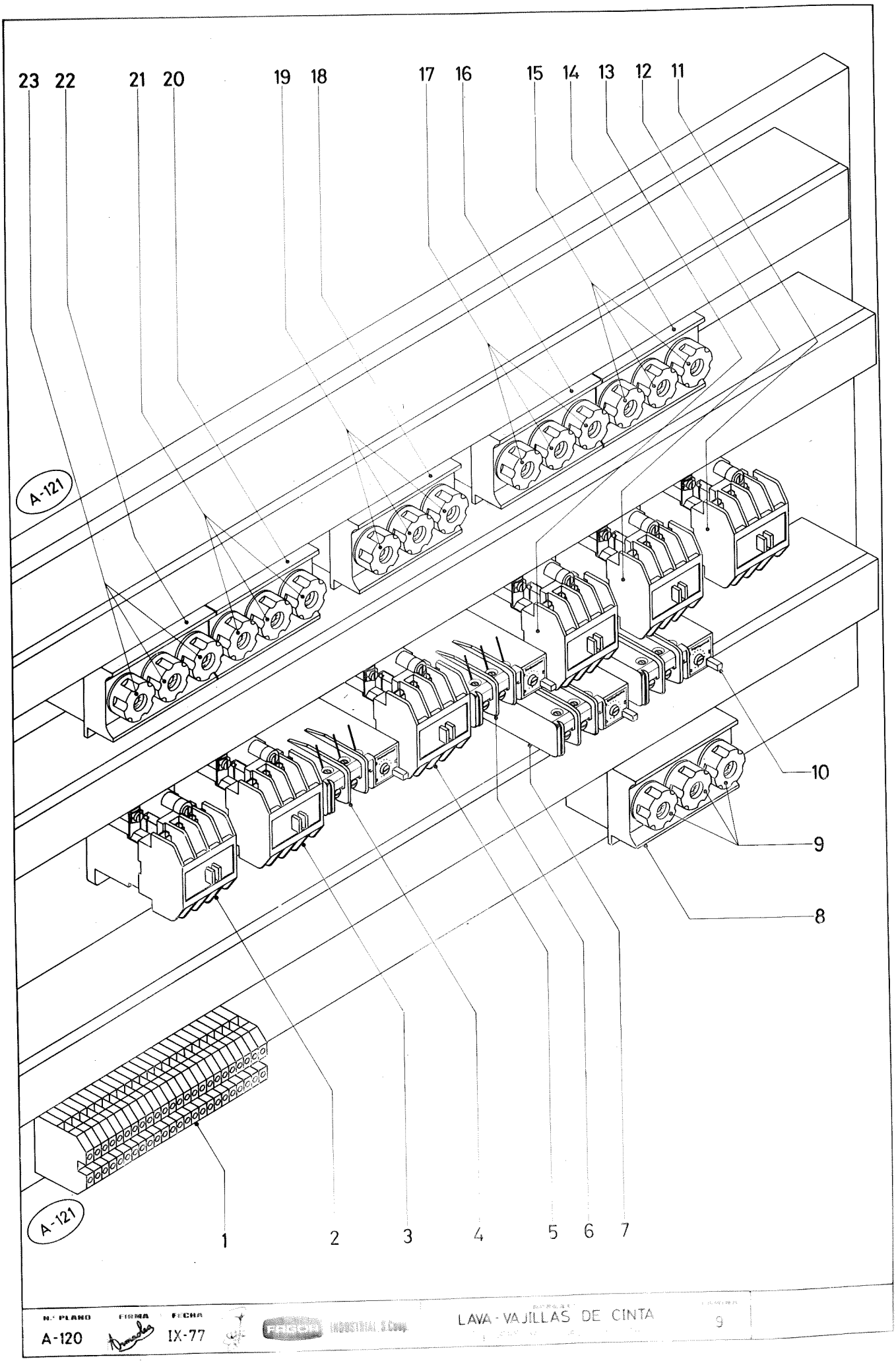

N.º PLANO	FIRMA	FECHA			
A-120		IX-77		LAVA-VAJILLAS DE CINTA	9

33300 Jauregui-Elgoibar

CONCEPTO: DESPIECE CUADRO ELECTRICO (1/3 DERECHA) (MODULO SALIDA)	Lámina N.° 9	Hoja n.° 1

N.° plano A-120	Aparato: LAVAVAJILLAS DE CINTA

N.° Orden	N.° Referencia	Denominación	Modelos y cantidad de piezas por Modelo		
			FI-3000	FI-4500	
1		Conector SAK (23 polos)	1	1	
2	72-34-11	Contactor SLA - 12	1		(RESISTENCIAS SECADO)
2	74-34-12	Contactor SLA - 16		1	(RESISTENCIAS SECADO)
3	72-34-11	Contactor SLA - 12	1		(RESISTENCIAS SECADO)
3	74-34-12	Contactor SLA - 16		1	(RESISTENCIAS SECADO)
4	Z-773004	Relé térmico (M-TSA 30 P 12) (Reg.-0,9 ÷ 1,3)	1	1	(MOTOREDUCTOR)
5	72-34-11	Contactor SLA - 12	1	1	(MOTOREDUCTOR)
6	Z-773006	Relé térmico (M-TSA 30 P 12) (Reg.-1,2 ÷ 1,8)	1	1	(MOTOREDUCTOR)
7	74-34-21	Relé térmico (M-TSA 30 P 12) (Reg.-7,3 ÷ 11)	1	1	(MOTOBOMBA)
8	Z-773008	Base cortacircuito NEOCED III (16 A.)	1	1	(MANIOBRA)
9		Cartucho fusible (16 A.)	3	3	(MANIOBRA)
10	74-34-21	Relé térmico (M-TSA P 12)(Reg. - 7,3 ÷ 11)	1	2	(MOTOBOMBA)
11	Z-713051	Contactor SLA - 7	1	1	(DOSIFICADOR)
12	72-34-11	Contactor SLA - 12	1	2	(MOTOBOMBA)
13	72-34-11	Contactor SLA - 12	1	1	(MOTOBOMBA)
14	Z-773008	Base cortacircuito NEOCED III (16 A.)	1	2	(MOTOBOMBA)
15		Cartucho fusible (16 A.)	3	6	(MOTOBOMBA)
16	Z-773008	Base cortacircuito NEOCED III (16 A.)	1	1	(MOTOBOMBA)
17		Cartucho fusible (16 A.)	3	3	(MOTOBOMBA)
18	Z-773008	Base cortacircuito NEOCED III (6 A.)	1	1	(MOTOREDUCTOR)
19		Cartucho fusible (6 A.)	3	3	(MOTOREDUCTOR)
20	Z-773009	Base cortacircuito NEOCED III (20 A.)	1	1	(RESISTENCIAS SECADO)
21		Cartuchos fusibles (20 A.)	3	3	(RESISTENCIAS SECADO)
22	Z-773009	Base cortacircuito NEOCED III (20 A.)	1	1	(RESISTENCIAS SECADO)
23		Cartuchos fusibles (20 A.)	3		(RESISTENCIAS SECADO)
23		Cartuchos fusibles (30 A.)		3	(RESISTENCIAS SECADO)

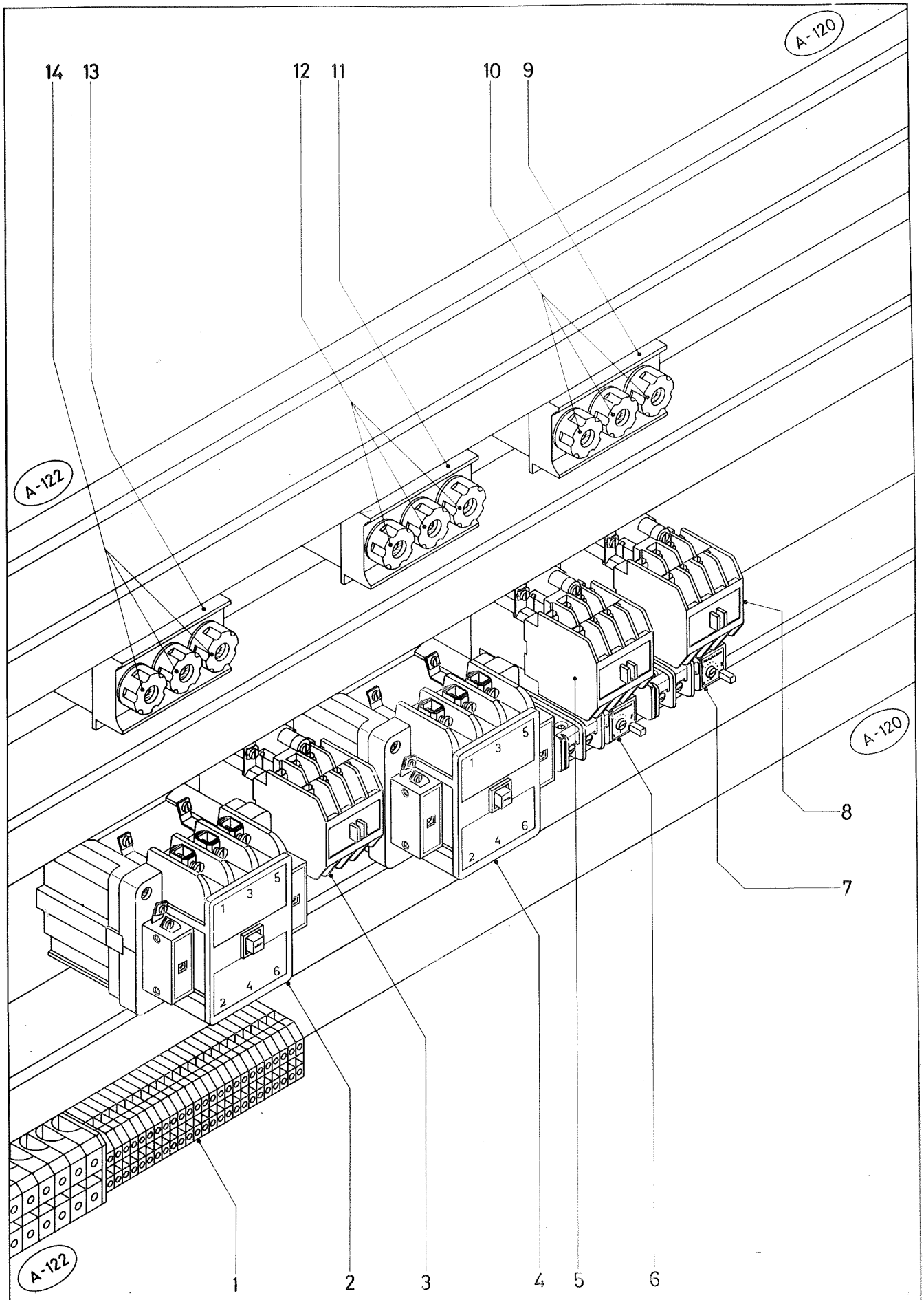

Nº PLANO	FIRMA	FECHA				
A-121		IX-77			LAVA-VAJILLAS DE CINTA	10

33300 Jauregui-Elgoibar

CONCEPTO: DESPIECE CUADRO ELECTRICO (1/3 CENTRO) (MODULO SALIDA)	Lámina N.° 10	Hoja n.° 1
N.° plano A-121	Aparato: LAVAVAJILLAS DE CINTA	

N.° Orden	N.° Referencia	Denominación	Modelos y cantidad de piezas por Modelo					
			FI-3000	FI-4500				
1	Z-773017	Conector de 32 polos	1	1				
2	Z-773002	Contactor SLA - 60	1	1	(RESISTENCIAS CALDERIN)			
3	Z-713051	Contactor SLA - 7	1	1	(AUXILIAR DE MANDO)			
4	Z-773002	Contactor SLA - 60	1	1	(RESISTENCIAS CALDERIN)			
5	Z-773003	Contactor SLA - 12 (2 S + 2 Ö)	1	1	(VENTILADOR SECADO)			
6	Z-773004	Relé térmico (M-TSA 30 P 12)(reg.-0,9 ÷ 1,3)	1	1	(VENTILADOR SECADO)			
7	Z-773004	Relé térmico (M-TSA 30 P 12)(reg.-0,9 ÷ 1,3)	1	1	(VENTILADOR SECADO)			
8	Z-773003	Contactor SLA - 12 (2 S + 2 Ö)	1	1	(VENTILADOR SECADO)			
9	Z-773008	Base cortacircuito NEOCED III (6 A.)	1	1	(VENTILADOR SECADO)			
10		Cartuchos fusibles (6 A.)	3	3	(VENTILADOR SECADO)			
11	Z-773009	Base cortacircuito NEOCED III (63 A.)	1	1	(RESISTENCIAS CALDERIN)			
12		Cartuchos fusibles (63 A.)	3	3	(RESISTENCIAS CALDERIN)			
13	Z-773009	Base cortacircuito NEOCED III (63 A.)	1	1	(RESISTENCIAS CALDERIN)			
14		Cartuchos fusibles (63 A.)	3	3	(RESISTENCIAS CALDERIN)			

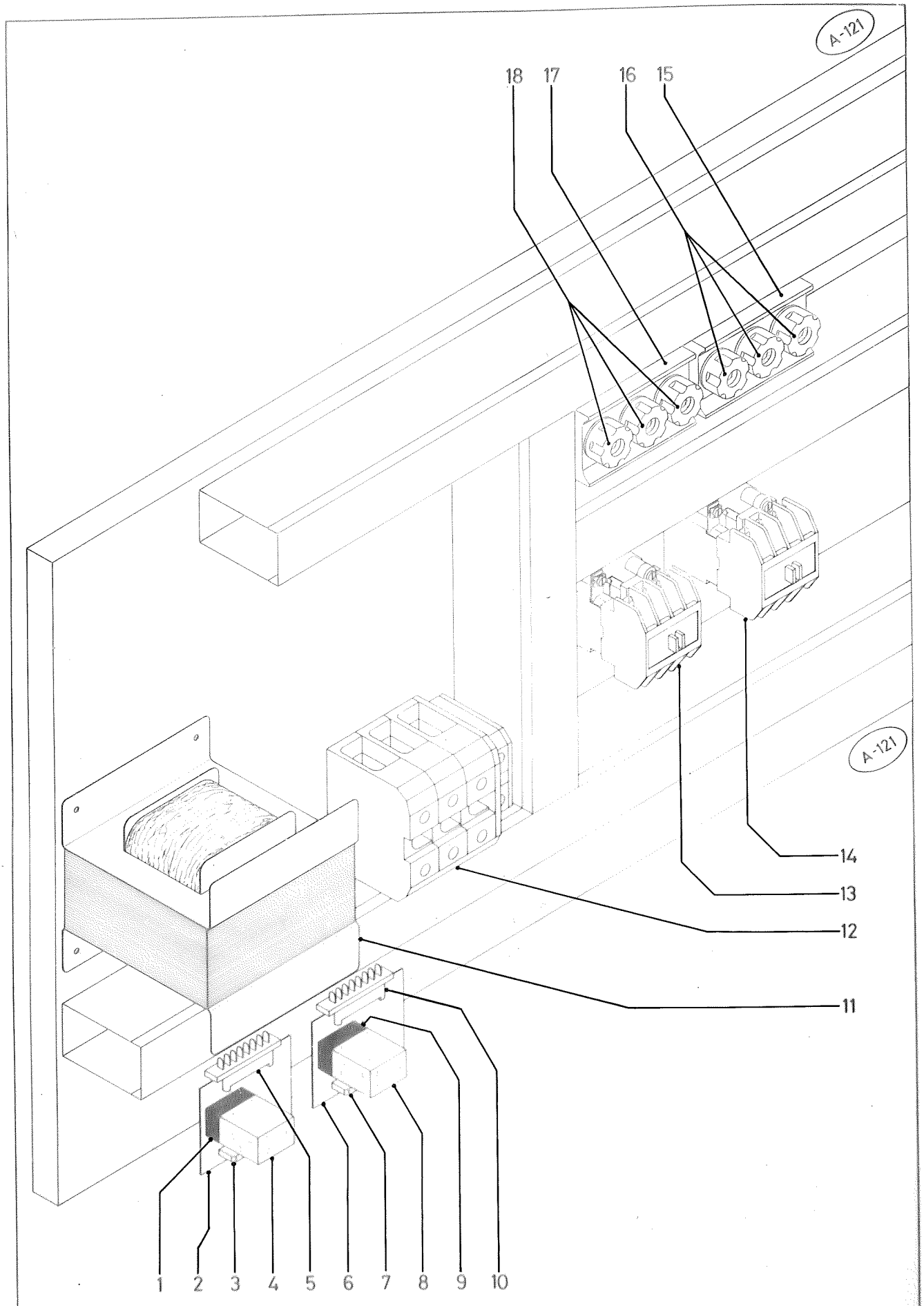

Nº PLANO	FIRMA	FECHA			LÁMINA
A-122		IX-77	FAGOR INDUSTRIAL S.Coop.	LAVA-VAJILLAS DE CINTA (½ IZQUIERDA) CUADRO ELECTRICO	11

33300 Jauregui-Elgoibar

CONCEPTO: DESPIECE CUADRO ELECTRICO (1/3 IZQUIERDA) (MODULO SALIDA) | Lámina N.° 11 | Hoja n.° 1

N.° plano A-122 | Aparato: LAVAVAJILLAS DE CINTA

N.° Orden	N.° Referencia	Denominación	Modelos y cantidad de piezas por Modelo					
			FI-3000	FI-4500				
1	72-32-32	Zócalo con clip	1	2				
2	Z-773014	Circuito impreso ML 002	1	2				
3	Z-703023	Rectificador de silicio	1	2				
4	72-32-31	Relé miniatura	1	2				
5	Z-773016	Conector para circuito impreso	1	2				
6	Z-773014	Circuito impreso ML 002	1	1				
7	Z-703023	Rectificador de silicio	1	1				
8	72-32-31	Relé miniatura	1	1				
9	72-32-32	Zócalo con clip	1	1				
10	Z-773016	Conector para circuito impreso	1	1				
11	Z-773011	Transformador	1	1				
12		Regleta SAK 70 (entrada de fuerza)	1	1				
13	74-34-12	Contactor SLA - 16	1	2	(RESISTENCIA TANQUE)			
14	74-34-12	Contactor SLA - 16	1	1	(RESISTENCIA TANQUE)			
15	Z-773009	Base cortacircuito NEOCED III (20 A.)	1	2	(RESISTENCIA TANQUE)			
16		Cartucho fusible (20 A.)	3	6	(RESISTENCIA TANQUE)			
17	Z-773009	Base cortacircuito NEOCED III (20 A.)	1	1	(RESISTENCIA TANQUE)			
18		Cartucho fusible (20 A.)	3	3	(RESISTENCIA TANQUE)			