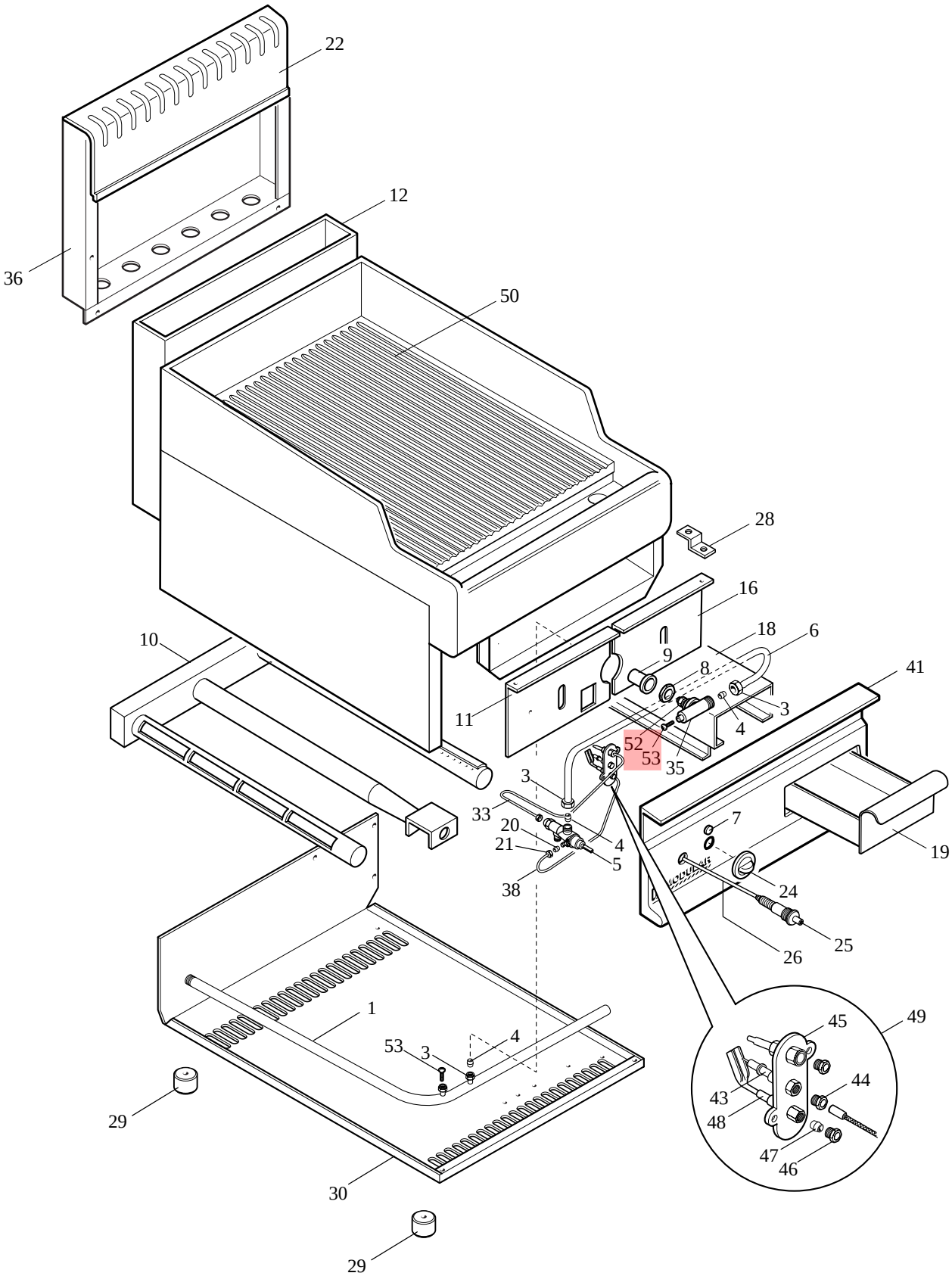
22
12
36
50
28
16
18
6
10
9
8
41
11
3
4
52
53
35
3
33
20
21
4
5
38
7
19
24
25
26
1
53
3
4
29
30
29
49
45
44
43
48
47
46

MODULAR

LISTA RICAMBI

cod. 253.013.00 A

FRY TOP GAS

ED. 01-99

MOD. 65/40 FTG
MOD. 65/40 FTRG

POS.	CODICE	RIF. MODIFICHE	DENOMINAZIONE	PREZZO
1	675.014.00		Assieme tubo rampa FT 40	
3	673.011.00		Dado per bicono D.10	
4	673.001.00		Bicono D.10	
5	671.001.00		Rubinetto in sicurezza PEL 21S	
6	675.018.00		Collegamento rubinetto bruciatore	
7	682.003.00		Placchetta per indice	
8	673.024.00		Dado M14x1 per portaugello	
9	672.023.00		Boccola regolazione aria D.14x1	
10	672.029.00		Assieme bruciatore FTG	
11	622.096.00		Parete anteriore sx camera di comb.FTG	
12	611.123.00		Assieme camera di combustione FTG 40	
16	622.097.00		Parete anteriore dx camera di comb. FTG	
18	622.008.00		Supporto cassetto fry-top	
19	611.007.00		Assieme cassetto FT	
20	673.004.00		Bicono D.4	
21	673.013.00		Raccordo per bicono D.4	
22	611.003.00		Assieme alzatina posteriore FT40	
24	612.001.00		Manopola gas pilota De 62	
25	672.006.00		Accenditore piezo	
26	666.001.00		Cavo per accensione L.500	
28	623.002.00		Squadretta fissaggio cruscotto	
29	651.001.00		Piedino D.30xH.20	
30	622.004.00		Fondo top 40 gas	
33	672.001.00		Termocoppia M9x1 Target L. 500	
35	673.023.00		Portaugello per tubo D. 10	
36	621.027.00		Schienale 40	
38	675.032.00		Collegamento pilota sx	
41	611.066.00		Assieme cruscotto FTG40	
43	672.015.00		Candela M4 Target	
44	673.014.00		Raccordo fissaggio candela	
45	672.014.00		Corpo pilota Target	
46 (49)	673.013.00		Raccordo per bicono D.4	
47	673.003.00		Bicono D.4 Target	
48	674.000.00		Ugello Target METANO	
48	674.001.00		Ugello Target GPL	
49	672.013.00		Assieme pilota per METANO	
49	672.017.00		Assieme pilota per GPL	
50	611.106.00		Assieme piano -piastra liscia-fianchi 40	
50	611.107.00		Assieme piano -piastra rigata-fianchi 40	
52	674.005.00		Ugello D. 120	
52	674.032.00		Ugello D. 185	

MODULAR

LISTA RICAMBI

cod. 253.013.00 B

FRY TOP GAS

ED. 01-99

MOD. 65/40 FTG
MOD. 65/40 FTRG

POS.	CODICE	RIF. MODIFICHE	DENOMINAZIONE	PREZZO
53	641.012.00		Vite per presa di pressione M4	