LAVAVAJILLAS DE CAPOTA
HOOD TYPE DISHWASHERS

MODELOS / *MODELS*

CO-110 50 Hz	19047134
CO-110 B 50 Hz	19053360
CO-110 DD 50 Hz	19053361
CO-110 B DD 50 Hz	19053363
CO-110 HRS 50 Hz	19058861
CO-110 HRS B DD 50 Hz	19058730
CO-110 60 Hz	19057618
CO-110 B 60 Hz	19057627
CO-110 DD 60 Hz	19058831
CO-110 HRS 60 Hz	19058862
CO-142 50 Hz	19057786
CO-142 B 50 Hz	19057787
CO-142 DD 50 Hz	19057788
CO-142 B DD 50 Hz	19057789
CO-142 B DD AU 50 Hz	19061173
CO-142 HRS 50 Hz	19058863
CO-142 HRS DD 50 Hz	19058732
CO-142 HRS B DD 50 Hz	19058733
CO-142 HRS B DD AU 50Hz	19069873
CO-142 S 50 Hz	19067031
CO-142 B S 50 Hz	19067062
CO-142 DD S 50 Hz	19066586
CO-142 B DD S 50 Hz	19066587
CO-142 HRS S 50 Hz	19067067
CO-142 HRS DD S 50 Hz	19066588
CO-142 HRS B DD S 50 Hz	19066589
CO-142 60 Hz	19047143
CO-142 B 60 Hz	19058832
CO-142 DD 60 Hz	19057790
CO-142 HRS 60 Hz	19058864
COP-144 50 Hz	19047143
COP-144 B 50 Hz	19053365
COP-144 DD 50 Hz	19053366
COP-144 B DD 50 Hz	19053367
COP-144 HRS 50 Hz	19058833
COP-144 HRS B DD 50 Hz	19058617
COP-144 S 50 Hz	19067068
COP-144 B S 50 Hz	19067069
COP-144 DD S 50 Hz	19066590
COP-144 B DD S 50 Hz	19066591
COP-144 HRS S 50 Hz	19067070
COP-144 HRS DD S 50 Hz	19066592
COP-144 HRS B DD D 50Hz	19066593
COP-144 60 Hz	19057629
COP-144 B 60 Hz	19058834
COP-144 DD 60 Hz	19057707
COP-144 B DD 60 Hz	19057709
COP-144 HRS 60 Hz	19058835
AD-125 50 Hz	19047144
AD-125 SOFT 50 Hz	19058618
AD-125 SOFT HRS 50 Hz	19058619
AD-125 HRS 50 Hz	19058620
AD-125 HRS AU 50 Hz	19058621
AD-125 S 50 Hz	19066594
AD-125 SOFT S 50 Hz	19067071
AD-125 SOFT HRS S 50 Hz	19067072
AD-125 HRS S 50 Hz	19066595
AD-125 60 Hz	19057710
AD-125 SOFT 60 Hz	19058622
AD-125 SOFT HRS 60 Hz	19058623
AD-125 HRS 60 Hz	19058624

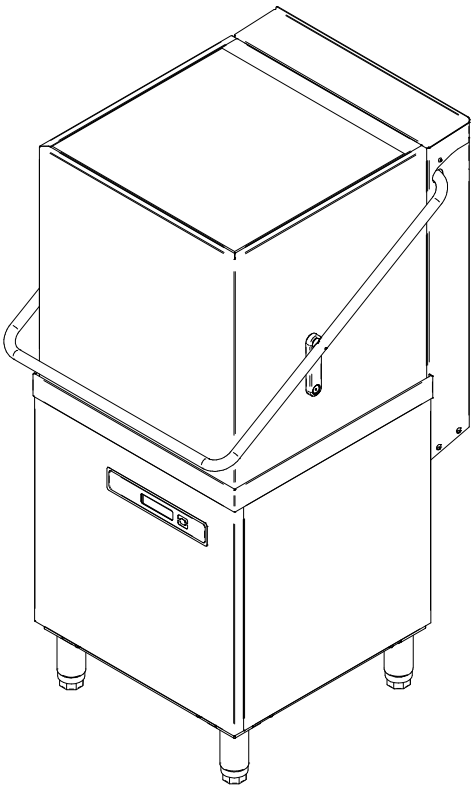

JUNIO 2018 *JUNE*

Despiece técnico CO-110-142; COP-144; AD-125 /
Spare Parts CO-110-142; COP-144; AD-125

rev 032023

FAGOR

FAGOR INDUSTRIAL

CONTENIDO / CONTENTS

MUEBLE / UNIT.	1-2
CAPOTA / HOOD.	3-4
PORTAMANDOS (CO-110) / CONTROL HOLDER (CO-110).	5-6
PORTAMANDOS (CO-142) / CONTROL HOLDER (CO-142).	7-8
PORTAMANDOS (COP) / CONTROL HOLDER (COP).	9-10
PORTAMANDOS (AD) / CONTROL HOLDER (AD).	11-12
COMPONENTES CUBA (CO-COP) / TANK PARTS (CO-COP).	13-14
COMPONENTES CUBA (AD) / TANK PARTS (AD).	15-16
CONJUNTO DESAGÜE (AD) / DRAINAGE ASSEMBLY (AD).	17-18
CONJUNTO HIDRÁULICO (CO) / HYDRAULIC ASSEMBLY (CO).	19-20
CONJUNTO HIDRÁULICO (COP-AD) / HYDRAULIC ASSEMBLY (COP-AD).	21-22
CONJUNTO HIDRÁULICO (AD SOFT) / HYDRAULIC ASSEMBLY (AD SOFT).	23-24
CALDERÍN (CO) / HEATER (CO).	25-26
CALDERÍN (COP-AD) / HEATER (COP-AD).	27-29
*KIT BOMBA DESAGÜE (B) / DRAINAGE PUMP KIT (B)	30-31
*KIT DOSIFICADOR DETERGENTE (DD) / SOAP DISPENSER KIT (DD).	32-33
*KIT HRS / HRS KIT.	34-35
REPUESTOS RECOMENDADOS / RECOMMENDED SPARE PARTS.	36-37
ESQUEMAS ELÉCTRICOS / WIRING DIAGRAMS.	38-45

* KITS NO INCLUIDOS EN TODOS LOS MODELOS / KITS NOT INCLUDED IN ALL MODELS

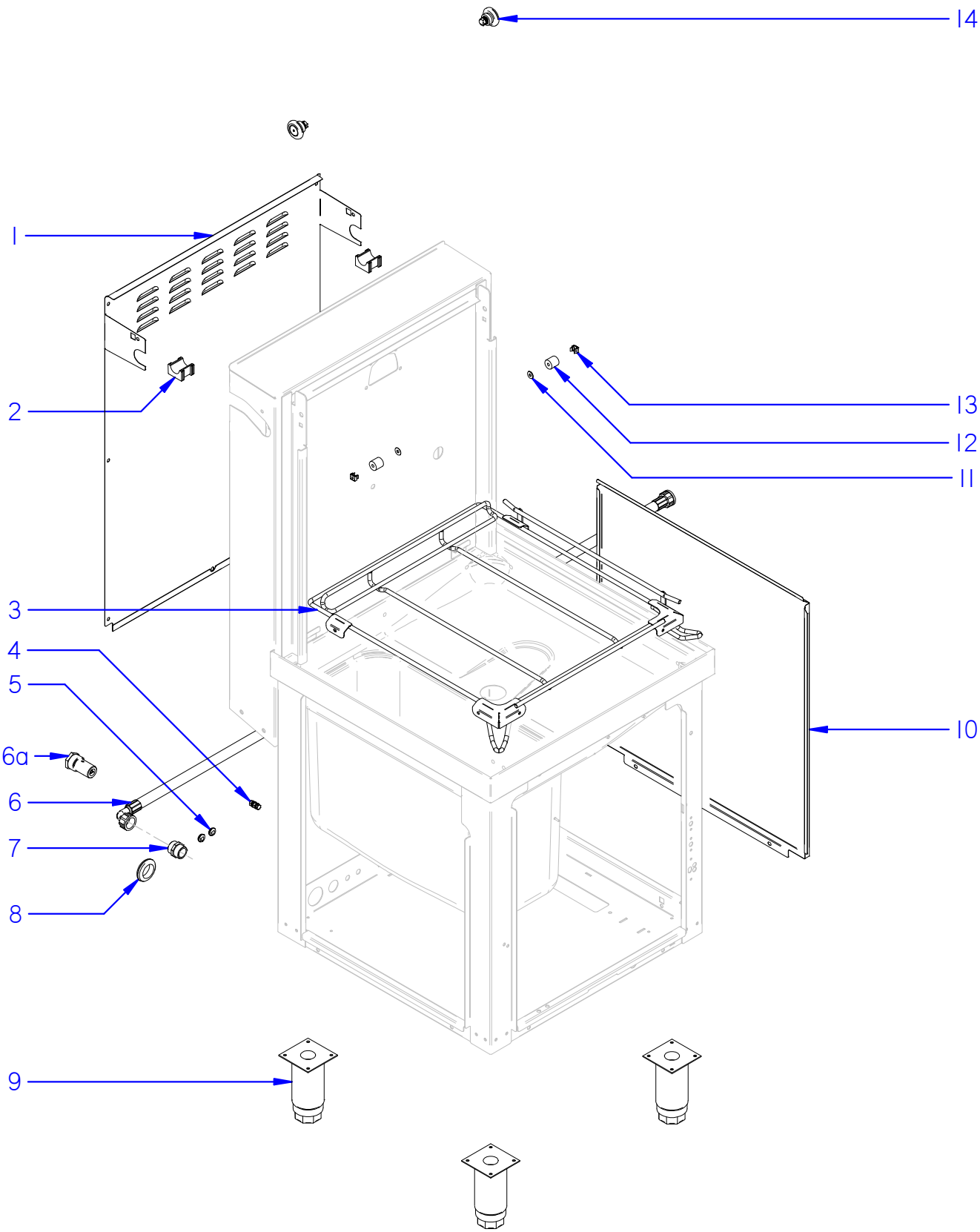

Fecha	Firma	C0_110-142; C0P-144; AD-125	Página
01-06-2018	B. Alcantara	MUEBLE / UNIT	1

FAGOR

FAGOR INDUSTRIAL

APARATO / APPLIANCE	LAVAVAJILLAS / DISHWASHER	ZONA / ZONE	MUEBLE / UNIT

ITEM	CODIGO REFERENCE	DENOMINACIÓN	DENOMINATION	CO-110	CO-142	CO-142 S	COP-144	COP-144 S	AD-125	AD-125 S						RECOMENDADOS RECOMMENDED	ELIMINADO ELIMINATED	INTRODUCIDO INTRODUCED	NOTAS / NOTES
1	12132660	PANEL POSTERIOR CAPOTA	DISHWASHER REAR PANEL	1	1	1	1	1	1	1									
2	12137818	SOPORTE ASA	HANDLE SUPPORT	2	2	2	2	2	2	2									
3	12134042	BASE CESTILLO	BASKET BASE	1	1	1	1	1	1	1									
4	12102202	CONEXIÓN EQUIPOTENCIAL	EQUIPOTENTIAL CONNECTION	1	1	1	1	1	1	1									
5	12112707	PASAMUROS 12x8x6	12x8x6 BUSHING	2	2	2	2	2	2	2									
6	12024115	MANGUERA ENTRADA AGUA	WATER INLET HOSE	1	1	1	1	1	1	1									
6	12115397	MANGUERA ENTRADA AGUA "AU"	"AU" WATER INLET HOSE	1	1	1	1	1	1	1									solo modelos "AU" / *"AU" models only*
6a	12115508	VÁLVULA ANTIRETORNO	CHECK VALVE	1	1	1	1	1	1	1									solo modelos "AU" / *"AU" models only*
7	12024396	MANGUITO 3/4	3/4 CUFF	1	1	1	1	1	1	1									
8	12152991	PASAMUROS ESSENTRA	ESSENTRA BUSHING	1	1	1	1	1	1	1									
9	12009104	PATA REGULABLE	ADJUSTABLE LEG	4	4	4	4	4	4	4									
9	12132801	PANEL LATERAL DERECHO	RIGHT SIDE PANEL	1	1	1	1	1	1	1									
10	12132805	PANEL LATERAL IZQUIERDO	LEFT SIDE PANEL	1	1	1	1	1	1	1									
11	12010267	ARANDELA ESPECIAL INOX. 6mm	6mm STAIN. SPECIAL RETAINER	2	2	2	2	2	2	2									
12	12136324	TOPE GOMA	PLASTIC END	2	2	2	2	2	2	2									
13	12185595	TUERCA ENJAULADA INOX M5	M5 STAIN. ENCAGED NUT	2	2	2	2	2	2	2									
14	12250164	CONJUNTO RODILLO ELEVACION	ELEVATION ROLLER ENSENBLE	2	2	2	2	2	2	2									

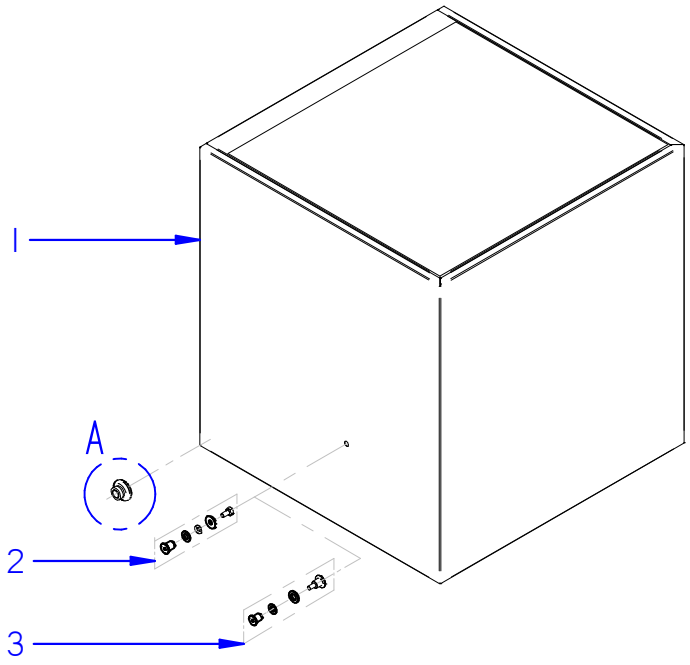
1
A
2
3

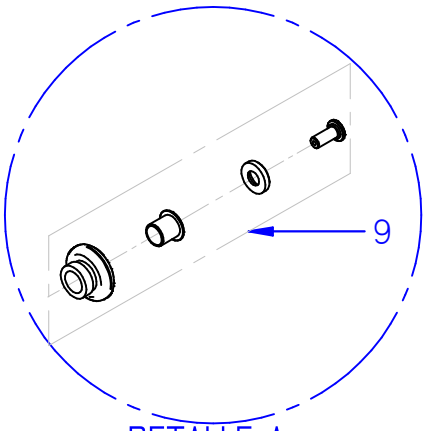
9
DETALLE A

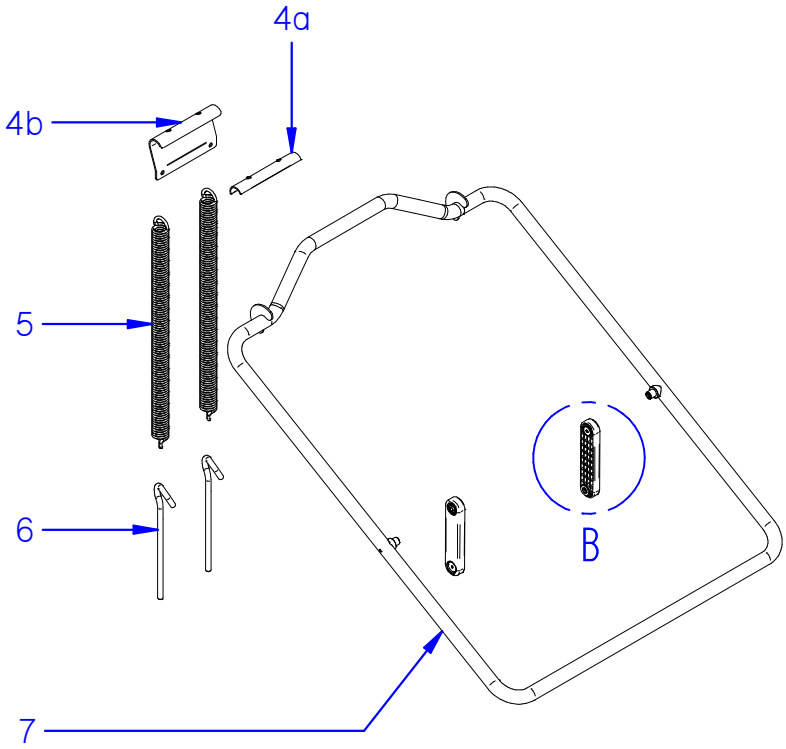
4a
4b
5
6
7
B

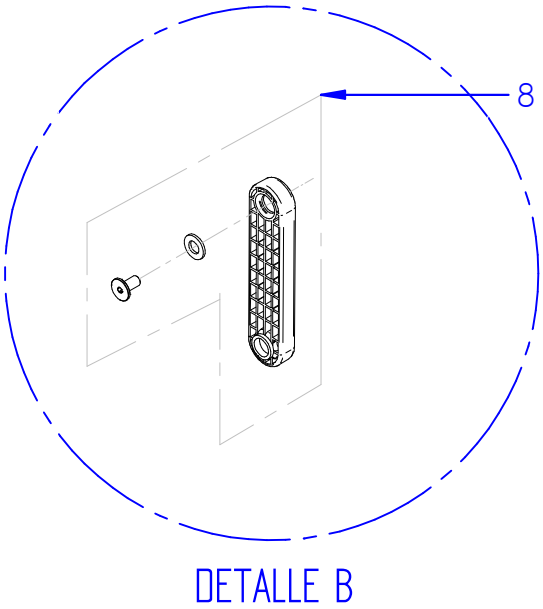
8
DETALLE B

APARATO / APPLIANCE	LAVAVAJILLAS / DISHWASHER	ZONA / ZONE	CAPOTA / HOOD

ITEM	CODIGO REFERENCE	DENOMINACIÓN	DENOMINATION	CO-110	CO-142	CO-142 S	COP-144	COP-144 S	AD-125	AD-125 S						RECOMENDADOS RECOMMENDED	ELIMINADO ELIMINATED	INTRODUCIDO INTRODUCED	NOTAS / NOTES
1	12132941	CAPOTA	HOOD	1	1	1	1	-	-	-									
1	12139885	CAPOTA DOBLE PARED	DOUBLE-WALL HOOD	-	-	-	-	1	1	1									
2	12265434	CONJUNTO TORNILLO SIMPLE PARED	SIMPLE-WALL SCREW ASSEMBLY	2	2	2	2	-	-	-									
3	12265436	CONJUNTO TORNILLO DOBLE PARED	DOUBLE-WALL SCREW ASSEMBLY	-	-	-	-	2	2	2									
4a	12139223	DESLIZANTE SOPORTE MUELLES	SPRINGS SUPPORT SLIDING	1	1	1	1	1	1	1									
4b	12136708	SOPORTE MUELLES	SPRINGS SUPPORT	1	1	1	1	1	1	1									
5	12136328	MUELLE CAPOTA	HOOD SPRING	2	2	2	2	2	2	2									
6	12137886	GANCHO ROSCADO M10x170	M10x170 SHREDED HOOK	2	2	2	2	2	2	2									
7	12134171	CONJUNTO ASA	HANDLE ASSEMBLY	1	1	1	1	1	1	1									
8	12265469	BIELA	ROD	2	2	2	2	2	2	2									
9	12138165	RUEDA CAPOTA	HOOD WHEEL	2	2	2	2	2	2	2									

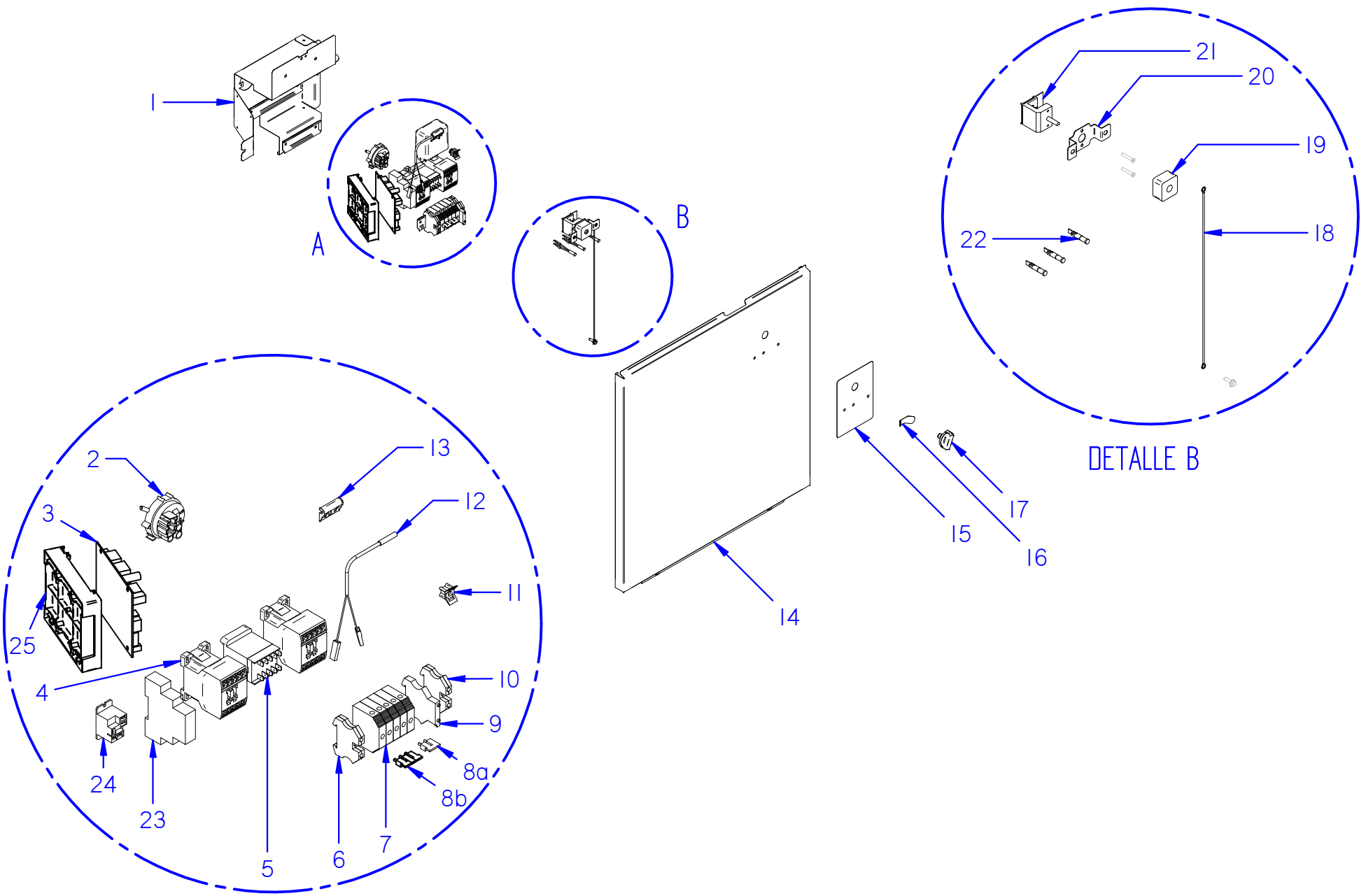

Fecha	Firma	CO-110	Página
09-03-2020	B. Alcantara	PORTAMANDOS (CO-110) / CONTROL HOLDER (CO-110)	5

FAGOR INDUSTRIAL

APARATO / APPLIANCE	LAVAVAJILLAS / DISHWASHER	ZONA / ZONE	PORTAMANDOS (CO-110) / CONTROL HOLDER (CO-110)

ITEM	CODIGO REFERENCE	DENOMINACIÓN	DENOMINATION	CO-110												RECOMENDADOS RECOMMENDED	ELIMINADO ELIMINATED	INTRODUCIDO INTRODUCED	NOTAS / NOTES
1	12225669	BASE CUADRO ELÉCTRICO	ELECTRIC BOARD BASE	1															
2	12123407	PRESOSTATO 0,01bar SIMPLE UL	PRESSURE GAUGE 0,01bar Simple UL	1												X			
3	12189021	TARJETA CONTROL 230V AC 50/60Hz	CONTROL CARD 230V AC 50/60Hz	1												X			
4	12111795	CONTACTOR 230V AC 50/60Hz 20A 4vía UL	CONTACTOR 230V AC 50/60Hz 20A 4way UL	2															
5	12024011	CONTACTOR 230V AC 50/60Hz 16A 4vía UL	CONTACTOR 230V AC 50/60Hz 16A 4way UL	1															
6	12024743	BORNE TIER 10 WPE	BORNE TIER 10 WPE	1															
7	12023373	BORNA PASO 57A 10mm2 1vía UL	TERMINAL 57A 10mm2 1way UL	5															
8a	12103361	CONECTOR 57A 10mm2 2vía 10mm	CONECTOR 57A 10mm2 2way 10mm	1															
8b	12110381	CONECTOR 57A 10mm2 3vía 10mm	CONECTOR 57A 10mm2 3way 10mm	1															
9	12025158	BORNA PORTAFUSIBLE 10A 6mm2 1vía UL	TERMIINAL 10A 6mm2 1vía UL	1															
10	12024199	TOPE FINAL BORNA 10mm2 UL	FINAL TERMINAL END 10mm2 UL	1															
11	12023583	BASE UNEX 1252	BASE UNEX 1252	1															
12	12024477	INTERRUPTOR MAGNE. 0,04A 1vía 1pos	MAGNET. SWITCH 0,04A 1way 1pos	1															
13	12024066	AMARRE INTERRUPTOR MAGNÉTICO	MAGNETIC SWITCH CLAMPING	1															
14	12217360	PANEL FRONTAL CAPOTA	DISHWASHER FRONT PANEL	1															
15	12167599	EMBELLECEDOR PORTAMANDOS	CONTROL HOLDER TRIM	1															
16	12112557	POSTIZO PORTAMANDOS	CONTROL HOLDER	1															
17	12115972	CONJUNTO MANDO FAGOR	FAGOR CONTROL ASSEMBLY	1															
18	12009946	CABLEADO TENSOR	TENSION WIRING	1															
19	12163691	AISLANTE MANDO	CONTROL INSULATOR	1															
20	12213237	SOPORTE CONMUTADOR	SWITCH SUPPORT	1															
21	12133039	CONMUTADOR 3vía 7pos	SWITCH 3way 7pos	1															
22	12217895	LED TBF09 SA1 6V T120º MALE FASTON	LED TBF09 SA1 6V T120º MALE FASTON	3															
23	12024079	RELÉ TEMPORIZ. 230V AC 50/60Hz 8A	230V AC 50/60Hz 8A TIME RELAY	1															solo modelos HRS / HRS models only
24	12135989	RELÉ 230V AC 50/60Hz 16A	230V AC 50/60Hz 16A RELAY	1															solo modelos HRS / HRS models only
25	12010162	DISTANCIADORES TARJ. ELECTRÓNICA	CONTROL CARD SPACERS	4													8-3-20		
25	12232967	SOPORTE PLACA POTENCIA	POWER CARD SUPPORT	1														9-3-20	

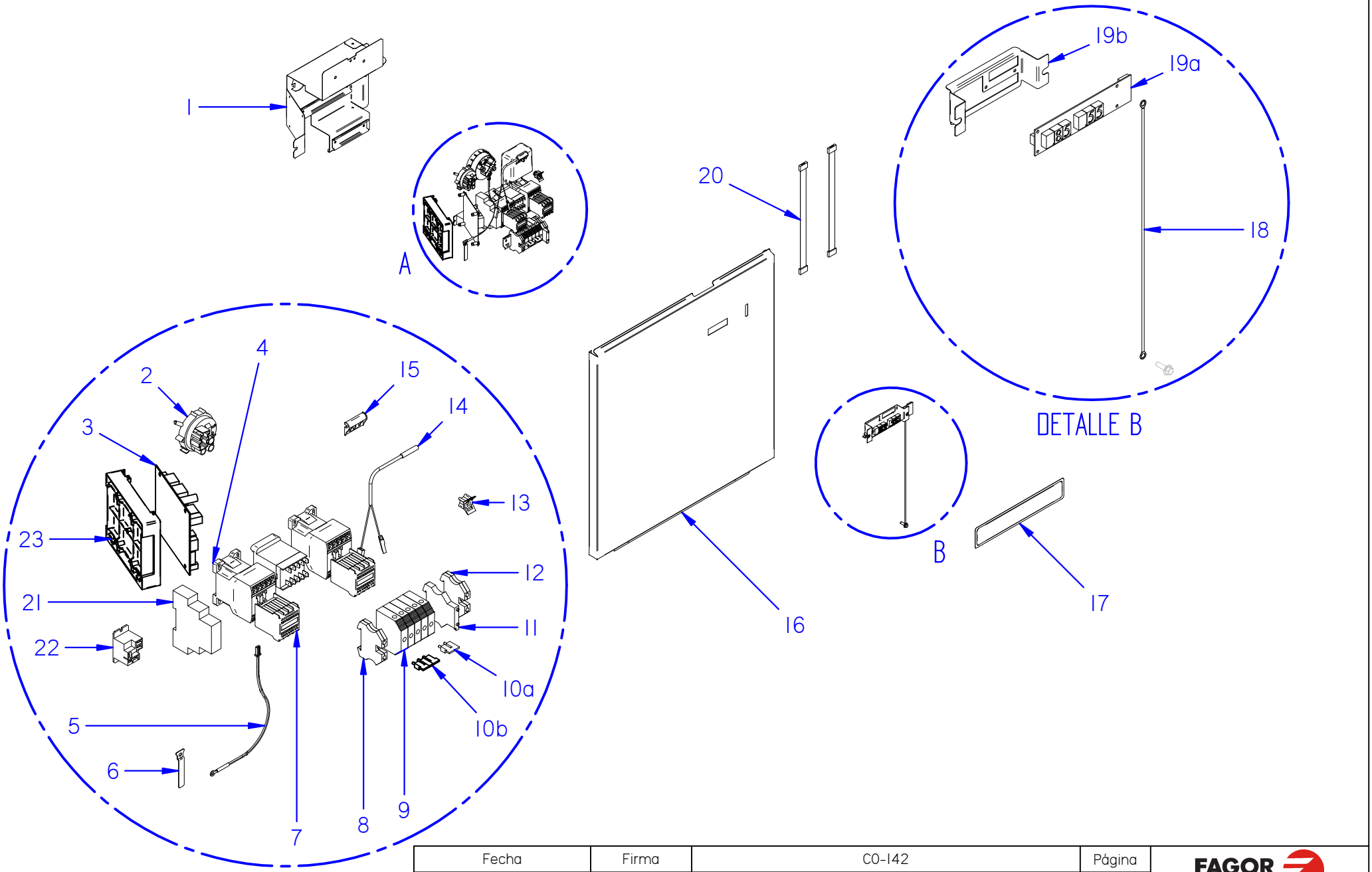

Fecha	Firma	CO-142	Página
09-03-2020	B. Alcantara	PORTAMANDOS (CO-142) / CONTROL HOLDER (CO-142)	7

FAGOR INDUSTRIAL

APARATO / APPLIANCE	LAVAVAJILLAS / DISHWASHER	ZONA / ZONE	PORTAMANDOS (CO-142) / CONTROL HOLDER (CO-142)

ITEM	CODIGO REFERENCE	DENOMINACIÓN	DENOMINATION	CO-142	CO-142 S										RECOMENDADOS RECOMMENDED	ELIMINADO ELIMINATED	INTRODUCIDO INTRODUCED	NOTAS / NOTES
1	12225669	BASE CUADRO ELÉCTRICO	ELECTRIC BOARD BASE	1	1													
2	12123407	PRESOSTATO 0,01bar SIMPLE UL	PRESSURE GAUGE 0,01bar Simple UL	1	1										X			
3	12185533	TARJETA CONTROL 230V AC 50/60Hz	CONTROL CARD 230V AC 50/60Hz	1	1										X			
4	12111795	CONTACTOR 230V AC 50/60Hz 20A 4vía UL	CONTACTOR 230V AC 50/60Hz 20A 4way UL	2	2													
5	12025036	CONJUNTO SONDA 64KOhm NTC	PROBE ASSEMBLY 64KOhm NTC	2	2										X			
6	12023142	AMARRE SONDA	PROBE CLAMPING	1	1													
7	12125338	CONTACTOR AUX. 250V 10A	AUX. CONTACTOR 250V 10A	2	2													
8	12024743	BORNE TIER 10 WPE	BORNE TIER 10 WPE	1	1													
9	12023373	BORNA PASO 57A 10mm2 1vía UL	TERMINAL 57A 10mm2 1way UL	5	5													
10a	12103361	CONECTOR 57A 10mm2 2vía 10mm	CONECTOR 57A 10mm2 2way 10mm	1	1													
10b	12110381	CONECTOR 57A 10mm2 3vía 10mm	CONECTOR 57A 10mm2 3way 10mm	1	1													
11	12025158	BORNA PORTAFUSIBLE 10A 6mm2 1vía UL	TERMIINAL 10A 6mm2 1vía UL	1	1													
12	12024199	TOPE FINAL BORNA 10mm2 UL	FINAL TERMINAL END 10mm2 UL	1	1													
13	12023583	BASE UNEX 1252	BASE UNEX 1252	1	1													
14	12024477	INTERRUPTOR MAGNE. 0,04A 1vía 1pos	MAGNET. SWITCH 0,04A 1way 1pos	1	1													
15	12024066	AMARRE INTERRUPTOR MAGNÉTICO	MAGNETIC SWITCH CLAMPING	1	1													
16	12217361	PANEL FRONTAL CAPOTA	DISHWASHER FRONT PANEL	1	1													
17	12167643	EMBELLECEDOR PORTAMANDOS	CONTROL HOLDER TRIM	1	1													
18	12009946	CABLEADO TENSOR	TENSION WIRING	1	1													
19	12121225	CONJUNTO DISPLAY	DISPLAY ASSEMBLY	1	1													
19a	12024028	VISUALIZADOR	DISPLAY	1	1										X			
19b	12022219	SOPORTE VISUALIZADOR	DISPLAY HOLDER	1	1													
20	12158514	CABLEADO PORTAMANDOS	CONTROL HOLDER WIRING	1	1													
21	12024079	RELÉ TEMPORIZ. 230V AC 50/60Hz 8A	230V AC 50/60Hz 8A TIME RELAY	1	1													solo modelos HRS / HRS models only
22	12135989	RELÉ 230V AC 50/60Hz 16A	230V AC 50/60Hz 16A RELAY	1	1													solo modelos HRS / HRS models only
23	12010162	DISTANCIADORES TARJ. ELECTRÓNICA	CONTROL CARD SPACERS	4												8-3-20		
23	12232967	SOPORTE PLACA POTENCIA	POWER CARD SUPPORT	1													9-3-20	

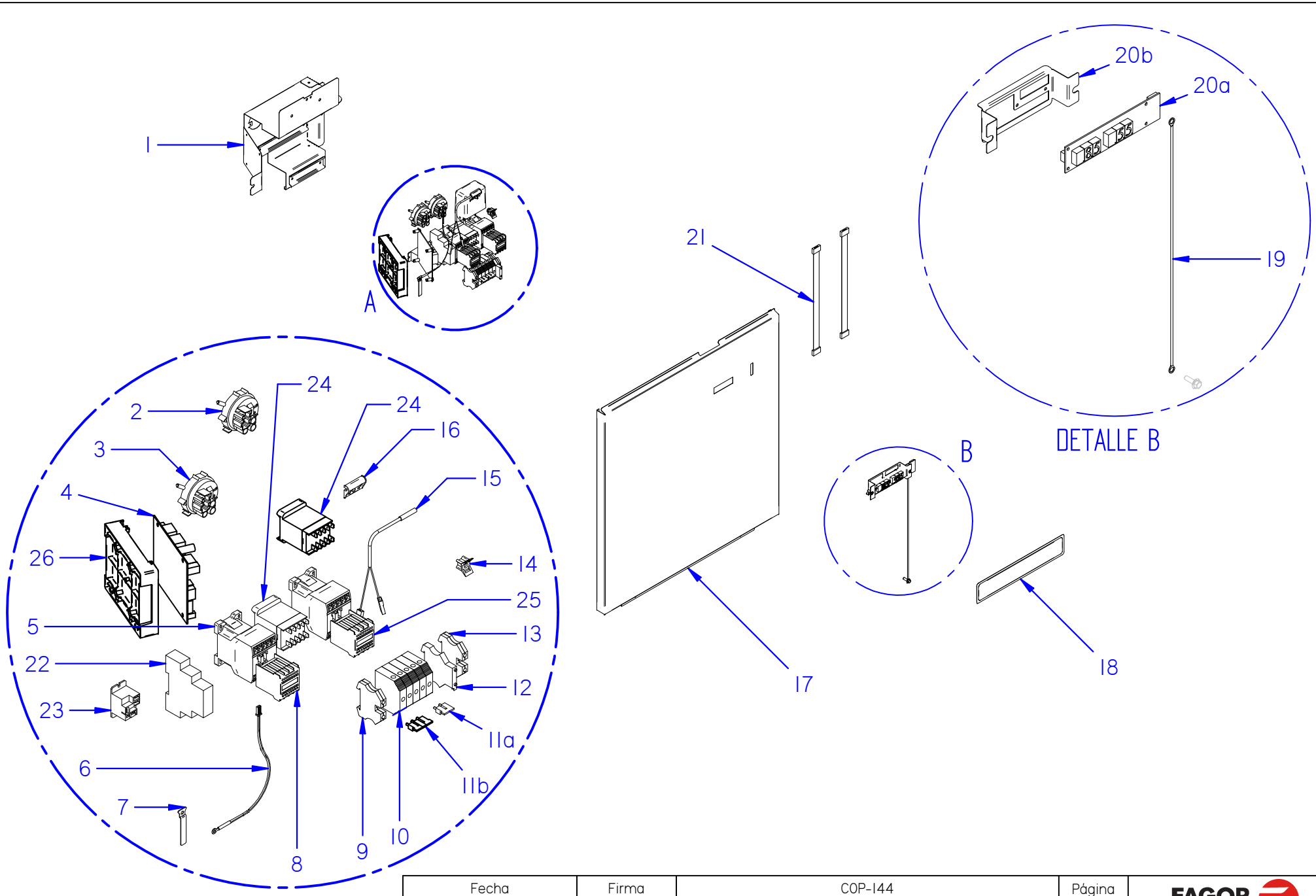

Fecha	Firma	COP-144	Página
09-03-2020	B. Alcantara	PORTAMANDOS (COP) / CONTROL HOLDER (COP)	9

FAGOR INDUSTRIAL

APARATO / APPLIANCE	LAVAVAJILLAS / DISHWASHER	ZONA / ZONE	PORTAMANDOS (COP) / CONTROL HOLDER (COP)

ITEM	CODIGO REFERENCE	DENOMINACIÓN	DENOMINATION	COP-144	COP-144 S										RECOMENDADOS RECOMMENDED	ELIMINADO ELIMINATED	INTRODUCIDO INTRODUCED	NOTAS / NOTES
1	12225669	BASE CUADRO ELÉCTRICO	ELECTRIC BOARD BASE	1	1													
2	12023803	PRESOSTATO 1,3-2,8bar SIMPLE UL	PRESSURE GAUGE 1,3-2,8bar Simple UL	1	1										X			
3	12123407	PRESOSTATO 0,01bar SIMPLE UL	PRESSURE GAUGE 0,01bar Simple UL	1	1										X			
4	12185533	TARJETA CONTROL 230V AC 50/60Hz	CONTROL CARD 230V AC 50/60Hz	1	1										X			
5	12111795	CONTACTOR 230V AC 50/60Hz 20A 4vía UL	CONTACTOR 230V AC 50/60Hz 20A 4way UL	2	2													
6	12025036	CONJUNTO SONDA 64KOhm NTC	PROBE ASSEMBLY 64KOhm NTC	2	2										X			
7	12023142	AMARRE SONDA	PROBE CLAMPING	1	1													
8	12125338	CONTACTOR AUX. 250V 10A	AUX. CONTACTOR 250V 10A	2	2													
9	12024743	BORNE TIER 10 WPE	BORNE TIER 10 WPE	1	1													
10	12023373	BORNA PASO 57A 10mm2 1vía UL	TERMINAL 57A 10mm2 1way UL	5	5													
11a	12103361	CONECTOR 57A 10mm2 2vía 10mm	CONECTOR 57A 10mm2 2way 10mm	1	1													
11b	12110381	CONECTOR 57A 10mm2 3vía 10mm	CONECTOR 57A 10mm2 3way 10mm	1	1													
12	12025158	BORNA PORTAFUSIBLE 10A 6mm2 1vía UL	TERMIINAL 10A 6mm2 1vía UL	1	1													
13	12024199	TOPE FINAL BORNA 10mm2 UL	FINAL TERMINAL END 10mm2 UL	1	1													
14	12023583	BASE UNEX 1252	BASE UNEX 1252	1	1													
15	12024477	INTERRUPTOR MAGNE. 0,04A 1vía 1pos	MAGNET. SWITCH 0,04A 1way 1pos	1	1													
16	12024066	AMARRE INTERRUPTOR MAGNÉTICO	MAGNETIC SWITCH CLAMPING	1	1													
17	12217361	PANEL FRONTAL CAPOTA	DISHWASHER FRONT PANEL	1	1													
18	12167645	EMBELLECEDOR PORTAMANDOS	CONTROL HOLDER TRIM	1	1													
19	12009946	CABLEADO TENSOR	TENSION WIRING	1	1													
20	12121225	CONJUNTO DISPLAY	DISPLAY ASSEMBLY	1	1													
20a	12024028	VISUALIZADOR	DISPLAY	1	1										X			
20b	12022219	SOPORTE VISUALIZADOR	DISPLAY HOLDER	1	1													
21	12158514	CABLEADO PORTAMANDOS	CONTROL HOLDER WIRING	1	1													
22	12024079	RELÉ TEMPORIZ. 230V AC 50/60Hz 8A	230V AC 50/60Hz 8A TIME RELAY	1	1													solo modelos HRS / HRS models only
23	12135989	RELÉ 230V AC 50/60Hz 16A	230V AC 50/60Hz 16A RELAY	1	1													solo modelos HRS / HRS models only
24	12024011	CONTACTOR 4 VÍAS	4 WAY CONTACTOR	2	2													
25	12112548	CONTACTOR AUX. 250V 10A	AUX. CONTACTOR 250V 10A	1	1													
26	12010162	DISTANCIADORES TARJ. ELECTRÓNICA	CONTROL CARD SPACERS	4	4											8-3-20		
26	12232967	SOPORTE PLACA POTENCIA	POWER CARD SUPPORT	1	1												9-3-20	

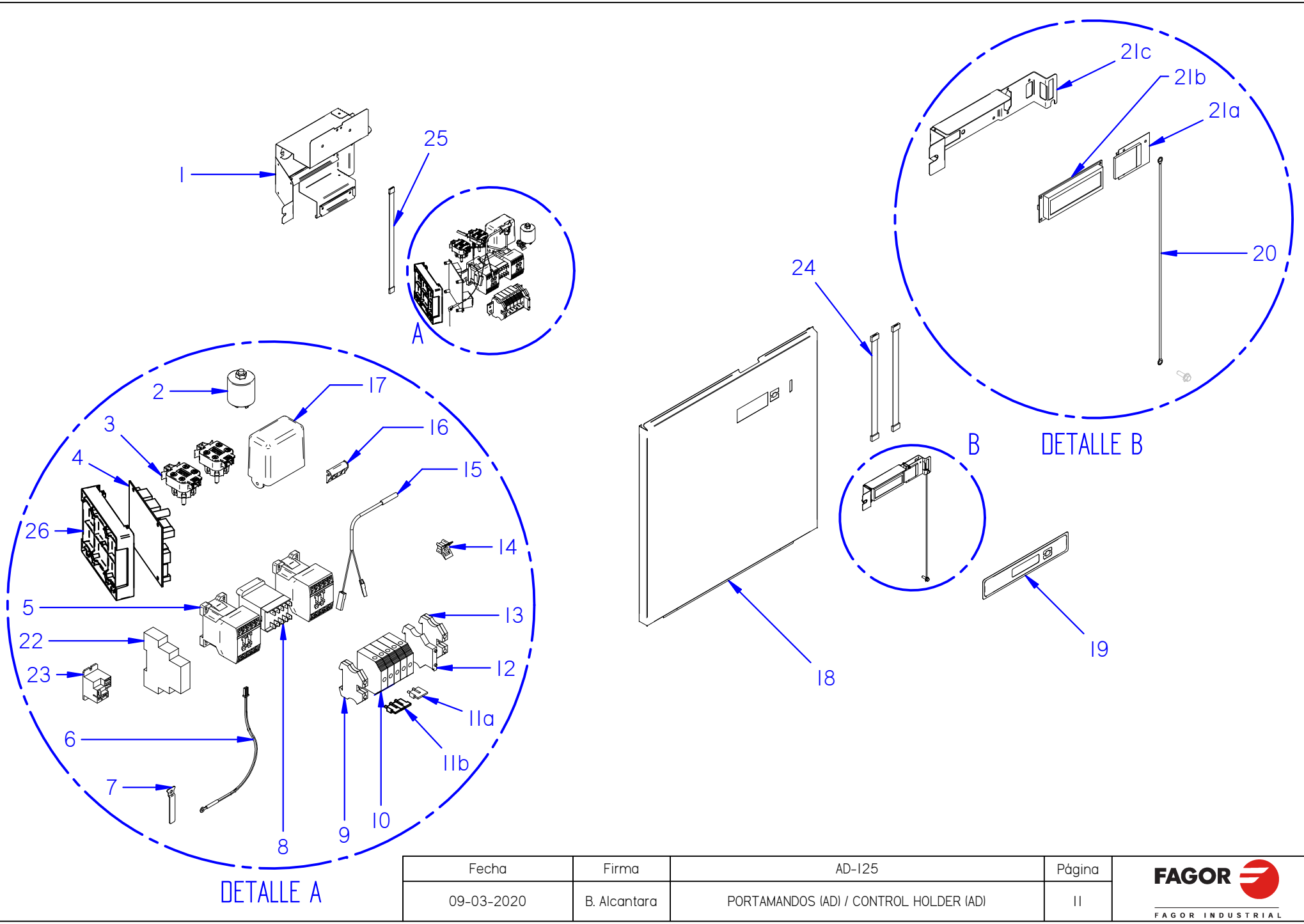

Fecha	Firma	AD-125	Página
09-03-2020	B. Alcantara	PORTAMANDOS (AD) / CONTROL HOLDER (AD)	11

FAGOR INDUSTRIAL

APARATO / APPLIANCE	LAVAVAJILLAS / DISHWASHER	ZONA / ZONE	PORTAMANDOS (AD) / CONTROL HOLDER (AD)

ITEM	CODIGO REFERENCE	DENOMINACIÓN	DENOMINATION	AD-125	AD-125 S										RECOMENDADOS RECOMMENDED	ELIMINADO ELIMINATED	INTRODUCIDO INTRODUCED	NOTAS / NOTES
1	12225701	BASE CUADRO ELÉCTRICO	ELECTRIC BOARD BASE	1	1													
2	12104027	CONDENSADOR PARAS. 250V 1N 1A 0,47µF	PARAS. CONDENSER 250V 1N 1A 0,47µF	1	1													
3	12042019	PRESOSTATO 0,3bar SIMPLE UL	PRESSURE GAUGE 0,3bar Simple UL	2	2										X			
4	12189023	TARJETA CONTROL 230V AC 50/60Hz	CONTROL CARD 230V AC 50/60Hz	1	1										X			
5	12111795	CONTACTOR 230V AC 50/60Hz 20A 4vía UL	CONTACTOR 230V AC 50/60Hz 20A 4way UL	2	2													
6	12025036	CONJUNTO SONDA 64KOhm NTC	PROBE ASSEMBLY 64KOhm NTC	2	2										X			
7	12023142	AMARRE SONDA	PROBE CLAMPING	1	1													
8	12024011	CONTACTOR 230V AC 50/60Hz 16A 4vía UL	CONTACTOR 230V AC 50/60Hz 16A 4way UL	1	1													
9	12024743	BORNE TIER 10 WPE	BORNE TIER 10 WPE	1	1													
10	12023373	BORNA PASO 57A 10mm2 1vía UL	TERMINAL 57A 10mm2 1way UL	5	5													
11a	12103361	CONECTOR 57A 10mm2 2vía 10mm	CONECTOR 57A 10mm2 2way 10mm	1	1													
11b	12110381	CONECTOR 57A 10mm2 3vía 10mm	CONECTOR 57A 10mm2 3way 10mm	1	1													
12	12025158	BORNA PORTAFUSIBLE 10A 6mm2 1vía UL	TERMIINAL 10A 6mm2 1vía UL	1	1													
13	12024199	TOPE FINAL BORNA 10mm2 UL	FINAL TERMINAL END 10mm2 UL	1	1													
14	12023583	BASE UNEX 1252	BASE UNEX 1252	1	1													
15	12024477	INTERRUPTOR MAGNE. 0,04A 1vía 1pos	MAGNET. SWITCH 0,04A 1way 1pos	1	1													
16	12024066	AMARRE INTERRUPTOR MAGNÉTICO	MAGNETIC SWITCH CLAMPING	1	1													
17	12120189	CONTROL TARJETA 12V DC 6rel UL	CARD CONTROL 12V DC 6rel UL	1	1										X			solo modelos HRS y SOFT / HRS and SOFT models only
18	12217362	PANEL FRONTAL CAPOTA	DISHWASHER FRONT PANEL	1	1													
19	12167649	EMBELLECEDOR PORTAMANDOS	CONTROL HOLDER TRIM	1	1													
20	12009946	CABLEADO TENSOR	TENSION WIRING	1	1													
21	12097424	CONJUNTO PORTAMANDOS	CONTROL HOLDER ASSEMBLY	1	1													
21a	12097036	BACKLIGHT	BACKLIGHT	1	1													
21b	12048027	VISUALIZADOR	DISPLAY	1	1										X			
21c	12049160	SOPORTE DISPLAY	DISPLAY HOLDER	1	1													
22	12024079	RELÉ TEMPORIZ. 230V AC 50/60Hz 8A	230V AC 50/60Hz 8A TIME RELAY	1	1													solo modelos HRS / HRS models only
23	12135989	RELÉ 230V AC 50/60Hz 16A	230V AC 50/60Hz 16A RELAY	1	1													solo modelos HRS / HRS models only
24	12048030	CABL. PARALELO GICAR CON. AMPMOD	GICAR AMPMOD CON. PARALLEL WIRING	2	2													
25	12048032	CABL. PARALELO 6VIAS AMPMOD 2,54 UL	2,54 UL AMPMOD 6WAY PARALEL WIRING	1	1													solo modelos HRS y SOFT / HRS and SOFT models only
26	12010162	DISTANCIADORES TARJ. ELECTRÓNICA	CONTROL CARD SPACERS	4	4											8-3-20		
26	12232967	SOPORTE PLACA POTENCIA	POWER CARD SUPPORT	1	1												9-3-20	

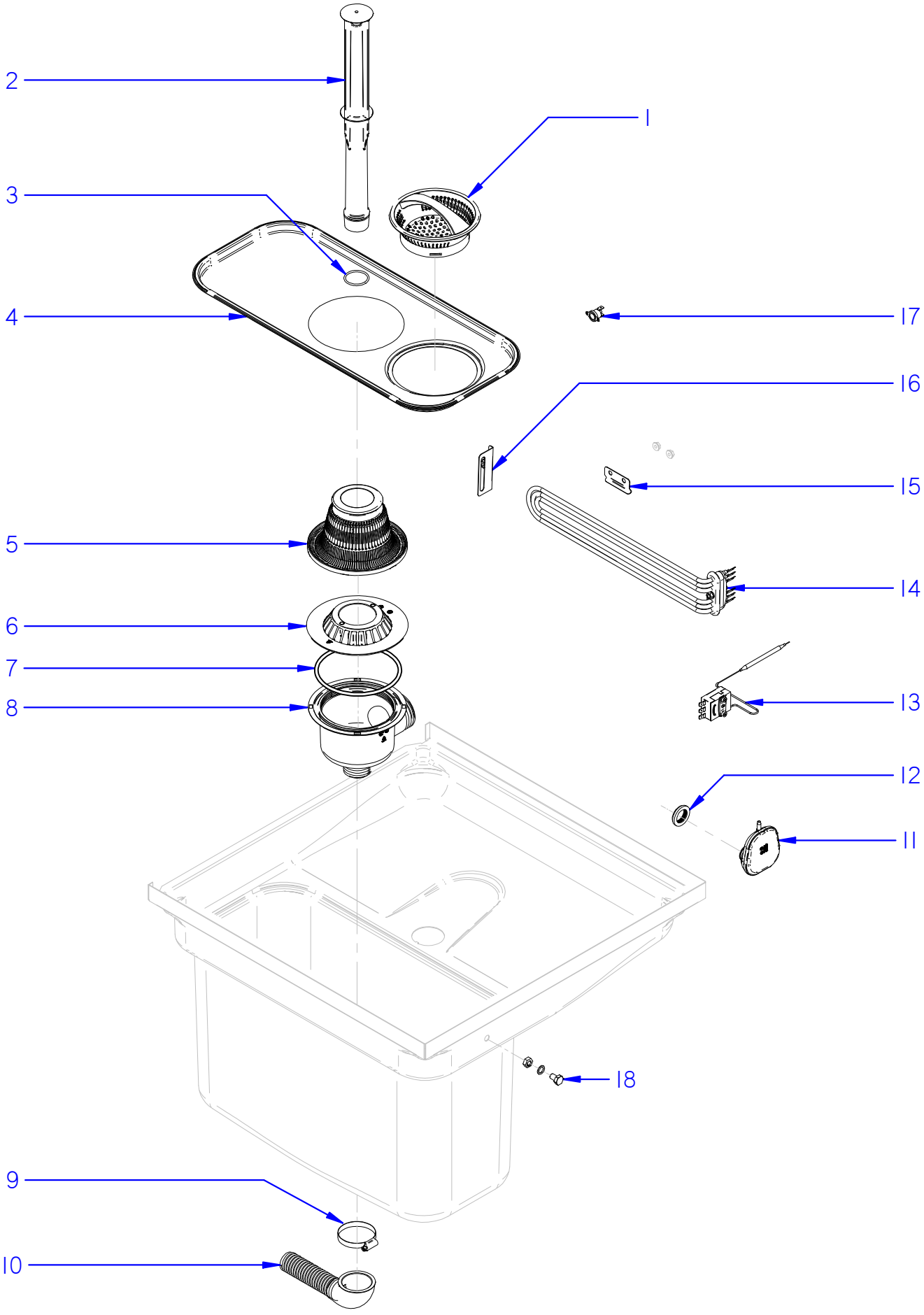

Fecha	Firma	CO_110-142; COP-144	Página
01-06-2018	B. Alcantara	COMPONENETES CUBA (CO-COP) / TANK PARTS (CO-COP)	13

FAGOR

FAGOR INDUSTRIAL

APARATO / APPLIANCE	LAVAVAJILLAS / DISHWASHER	ZONA / ZONE	COMPONENTES CUBA (CO-COP) / TANK PARTS (CO-COP)

ITEM	CODIGO REFERENCE	DENOMINACIÓN	DENOMINATION	CO-110	CO-142	CO-142 S	COP-144	COP-144 S							RECOMENDADOS RECOMMENDED	ELIMINADO ELIMINATED	INTRODUCIDO INTRODUCED	NOTAS / NOTES
1	12048609	CESTILLO COMPLETO	COMPLETE BASKET	1	1	1	1	1										
2	12160826	ALIVIADERO	SPILWAY	1	1	1	1	1										
3	12048748	JUNTA TÓRICA 37x32x2.5	O-RING 37x32x2.5	1	1	1	1	1							X			
4	12139112	BANDEJA CUBA	TANK TRAY	1	1	1	1	1										
5	12049652	FILTRO COMPLETO	COMPLETE FILTER	1	1	1	1	1										
6	12048039	AMARRE CUBETA	BUCKET CLAMPING	1	1	1	1	1										
7	12048717	JUNTA TORICA 126.35X5.33	O-RING 126.35X5.33	1	1	1	1	1										
8	12139071	CUBETA COMPLETA	COMPELTE BUCKET	1	1	1	1	1										
9	12009962	ABRAZAD. Fe-Zn 40-60mm DIN3017	Fe-Zn 40-60mm DIN3017 CLAMP	1	1	1	1	1										
10	12024473	MANGUERA DESAGÜE	DRAINAGE PIPE	1	1	1	1	1										
11	12265485	CÁMARA PRESOSTATO	PRESSURE GAUGE CHAMBER	1	1	1	1	1							X			
12	12024049	PASAMUROS D28	WALL BUSHING D28	1	1	1	1	1							X			
13	12161299	TERMOSTATO TECASA 60ºC	60ºC TECA THERMOSTAT	1	1	1	1	1							X			
14	12045886	RESISTENCIA TRIPLE 230V 4,5Kw UL	230V 4,5Kw UL TRIPLE RESISTOR	1	1	1	1	1							X			
15	12044905	SOPORTE BULBO	BULB SUPPORT	1	1	1	1	1										
16	12049715	SOPORTE RESISTENCIA	RESISTOR SUPPORT	1	1	1	1	1										
17	12096597	TERMOSTATO SEG. 110ºC FAST 90	110ºC FAST 90 SAFETY THERMOSTAT	1	1	1	1	1							X			
18	12127398	CONJUNTO TAPÓN DD	DD CAP ASSEMBLY	1	1	1	1	1										

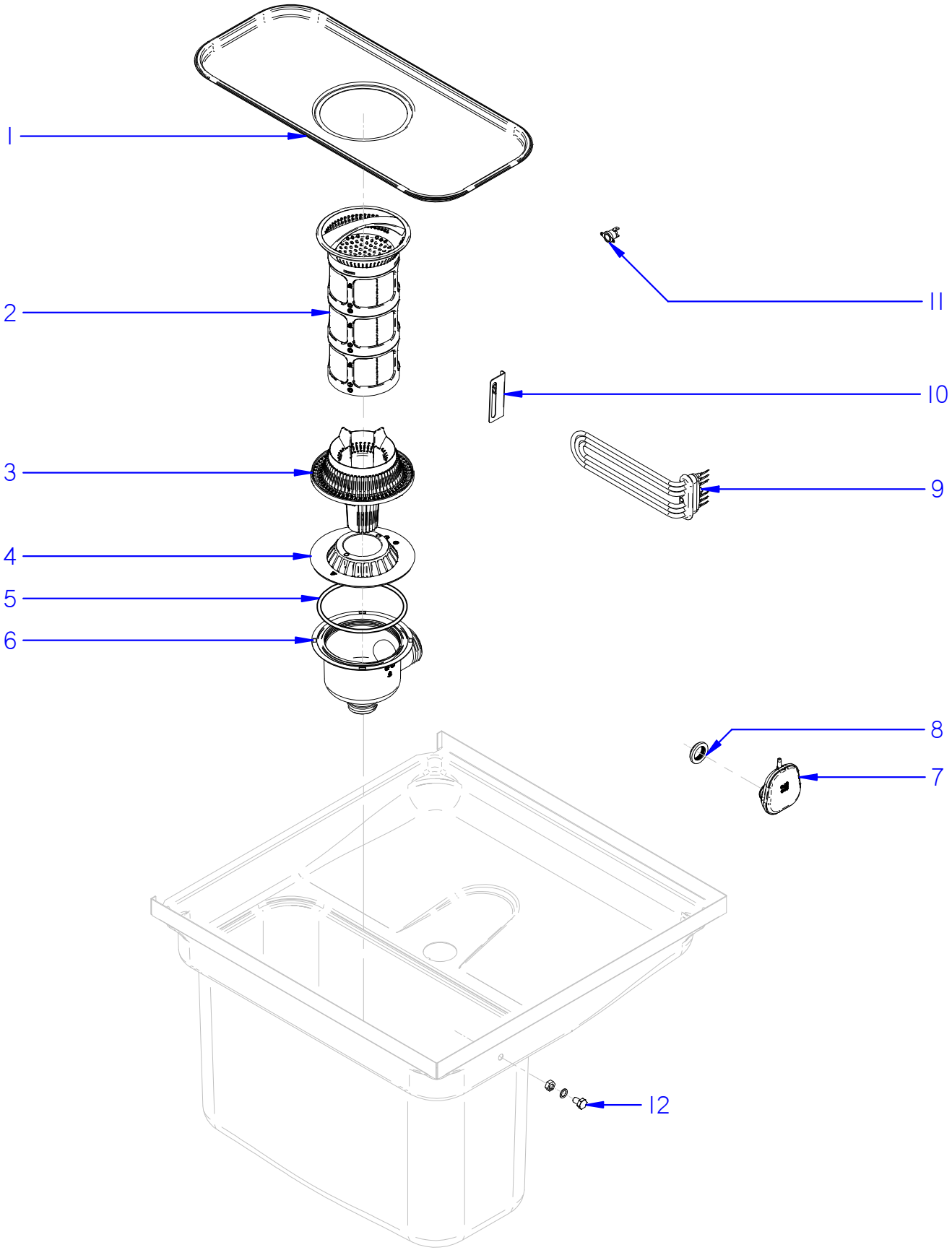

Fecha	Firma	AD-125	Página
01-06-2018	B. Alcantara	COMPONENTES CUBA (AD) / TANK PARTS (AD)	15

FAGOR INDUSTRIAL

APARATO / APPLIANCE	LAVAVAJILLAS / DISHWASHER	ZONA / ZONE	COMPONENTES CUBA (AD) / TANK PARTS (AD)

ITEM	CODIGO REFERENCE	DENOMINACIÓN	DENOMINATION	AD-125	AD-125 S										RECOMENDADOS RECOMMENDED	ELIMINADO ELIMINATED	INTRODUCIDO INTRODUCED	NOTAS / NOTES
1	12136711	BANDEJA CUBA	TANK TRAY	1	1													
2	12136511	FILTRO TRIPLE	TRIPLE FILTER	1	1													
3	12048095	BASE FILTRO	FILTER BASE	1	1													
4	12048039	AMARRE CUBETA	BUCKET CLAMPING	1	1													
5	12048717	JUNTA TORICA 126.35X5.33	O-RING 126.35X5.33	1	1													
6	12139071	CUBETA COMPLETA	COMPELTE BUCKET	1	1													
7	12265485	CÁMARA PRESOSTATO	PRESSURE GAUGE CHAMBER	1	1										X			
8	12024049	PASAMUROS D28	WALL BUSHING D28	1	1										X			
9	12150959	RESISTENCIA TRIPLE 230V 2,1Kw UL	230V 2,1Kw UL TRIPLE RESISTOR	1	1										X			
10	12049715	SOPORTE RESISTENCIA	RESISTOR SUPPORT	1	1													
11	12096597	TERMOSTATO SEG. 110ºC FAST 90	110ºC FAST 90 SAFETY THERMOSTAT	1	1										X			
12	12127398	CONJUNTO TAPÓN DD	DD CAP ASSEMBLY	1	1													

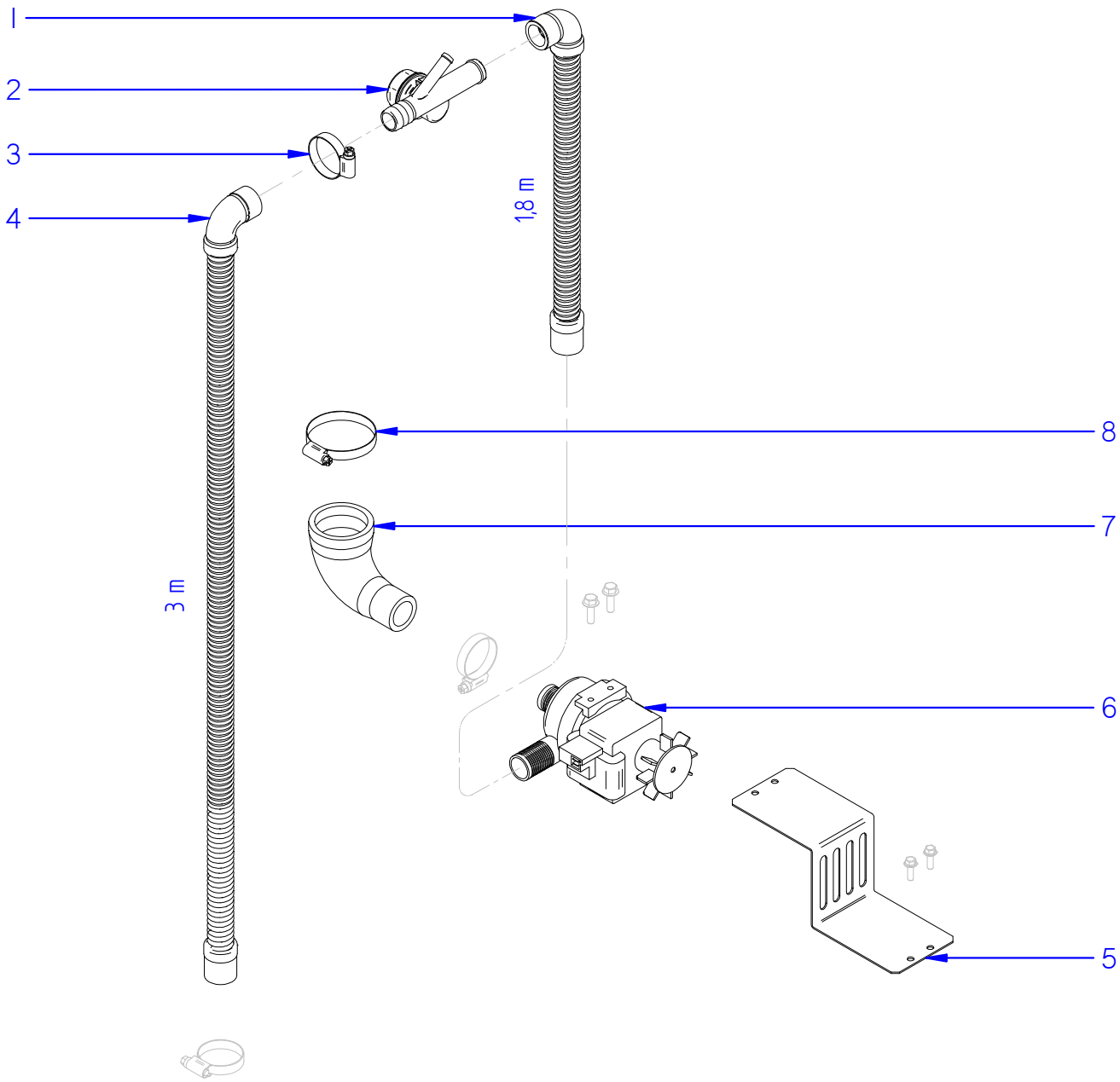

Fecha	Firma	AD-125, AD-125 SOFT	Página	FAGOR INDUSTRIAL
01-06-2018	B. Alcantara	CONJUNTO DESAGÜE (AD) / DRAINAGE ASSEMBLY (AD)	17	

APARATO / APPLIANCE	LAVAVAJILLAS / DISHWASHER	ZONA / ZONE	CONJUNTO DESAGÜE (AD) / DRAINAGE ASSEMBLY (AD)

ITEM	CODIGO REFERENCE	DENOMINACIÓN	DENOMINATION	AD-125	AD-125 S										RECOMENDADOS RECOMMENDED	ELIMINADO ELIMINATED	INTRODUCIDO INTRODUCED	NOTAS / NOTES
1	12023666	MANGUERA SIFÓN DESAGÜE AF	TRAP DRAINAGE HOSE AF	1	1													
2	12222207	DESAGÜE ANTIRETORNO	DRAINAGE VALVE	1	1													
3	12009997	ABRAZAD.. Fe-Zn 25-40mm DIN3017	Fe-Zn 25-40mm DIN3017 CLAMP	2	2													
4	12041936	MANGUERA DESAGÜE	DRAINAGE PIPE	1	1													
5	12136326	SOPORTE BOMBA DESAGÜE	DRAINAGE PUMP SUPPORT	1	1													
6	12023456	BOMBA DESAGÜE	DRAINAGE PUMP	1	1										X			
7	12049606	CODO BOMBA DESAGÜE	DRAINAGE PUMP ELBOW	1	1													
8	12009962	ABRAZAD. Fe-Zn 40-60mm DIN3017	Fe-Zn 40-60mm DIN3017 CLAMP	1	1													

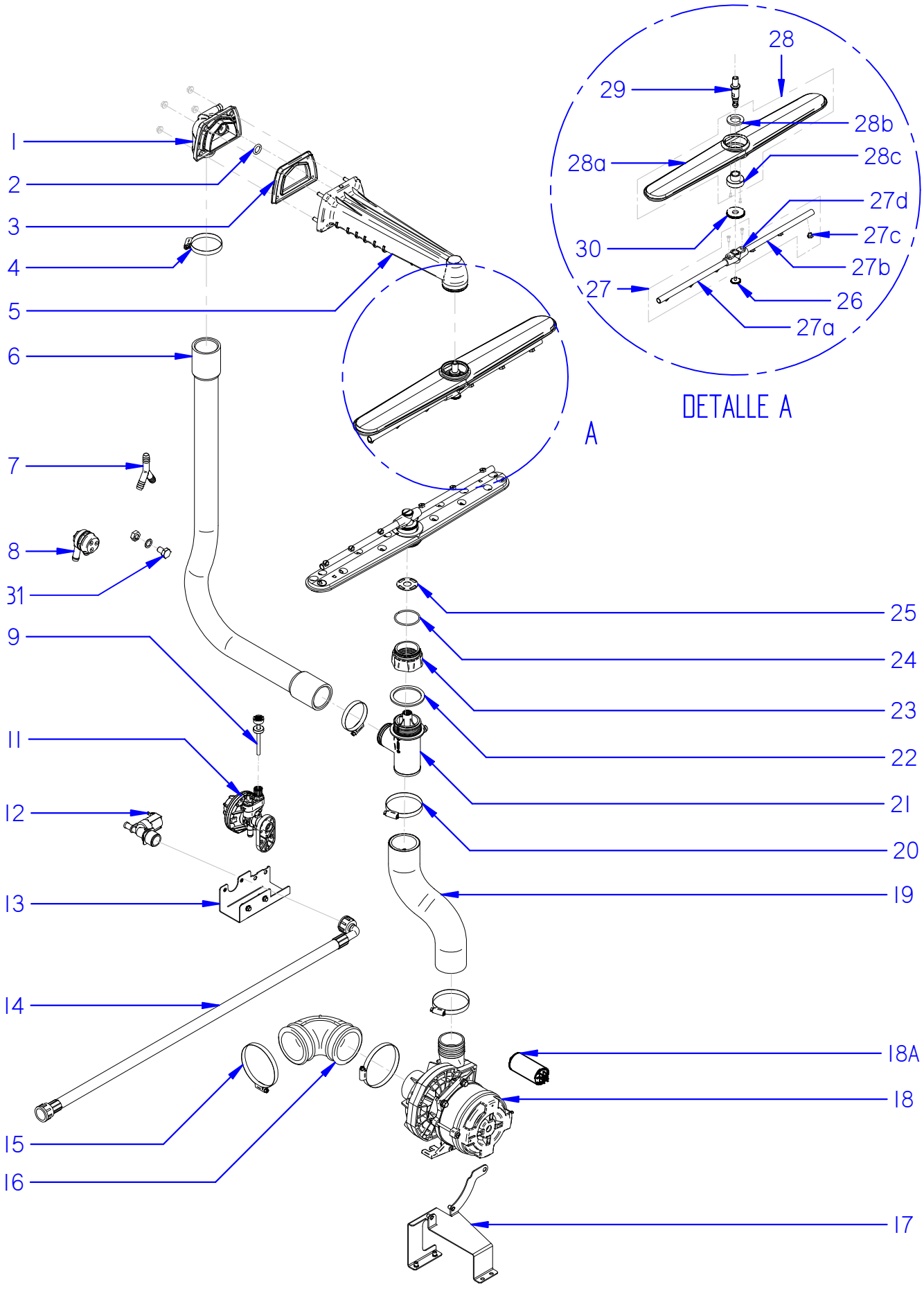

Fecha	Firma	C0_110-142	Página
01-06-2018	B. Alcantara	CONJUNTO HIDRÁULICO (C0) / HYDRAULIC ASSEMBLY (C0)	19

FAGOR INDUSTRIAL

APARATO / APPLIANCE	LAVAVAJILLAS / DISHWASHER	ZONA / ZONE	CONJUNTO HIDRÁULICO (CO) / HYDRAULIC ASSEMBLY (CO)

ITEM	CODIGO REFERENCE	DENOMINACIÓN	DENOMINATION	CO-110	CO-142	CO-142 S									RECOMENDADOS RECOMMENDED	ELIMINADO ELIMINATED	INTRODUCIDO INTRODUCED	NOTAS / NOTES
1	12165982	CIERRE BRAZO CAPOTA	DISHWASHER ARM LOCK	1	1	1												
2	12049214	JUNTA TÓRICA 12.8-3-5	2.8-3-5 SEAL	1	1	1												
3	12048366	JUNTA BRAZO CAPOTA	DISHWASHER ARM SEAL	1	1	1												
4	12009962	ABRAZAD. Fe-Zn 40-60mm DIN3017	Fe-Zn 40-60mm DIN3017 CLAMP	2	2	2												
5	12150658	CONJUNTO BRAZO CAPOTA	DISHWASHER ARM ASSEMBLY	1	1	1												
6	12150548	CONDUCCIÓN RAMA SUPERIOR	TOP BRANCH PIPE	1	1	1												
7	12023511	RACORD EN Y	Y FORM RACORD	1	1	1												
8	12024568	VÁLVULA ANTIRRETORNO	CHECK VALVE	1	1	1									X			
9	12265502	CONDUCTO ABRILLANTADOR	POLISHER PIPE	1	1	1												
11	12133010	DOSIFICADOR ABRILLANTADOR	POLISHER DISPENSER	1	1	1									X			
12	12219512	CONJUNTO ELECTROV, + REGULADOR	ELECTROV, + REGULATOR ASSEMBLY	1	1	1									X			
13	12225746	SOPORTE ELECTROVÁLVULA	ELECTROVALVE SUPPORT	1	1	1												
14	12161034	MANGUERA ENTRADA AGUA INTERIOR	INNER WATER INLET HOSE	1	1	1												
14	12115397	MANGUERA ENTRADA AGUA INTERIOR	INNER WATER INLET HOSE	1	1	1												solo modelos "AU" / "AU" models only
15	12009914	ABRAZADERA DIN3017 W2 70-90L	DIN3017 W2 70-90L CLAMP	2	2	2												
16	12139078	CONDUCTO ASPIRACIÓN	SUCTION PIPE	1	1	1												
17	12225191	SOPORTE MOTOBOMBA 50 Hz	50 Hz PUMP SUPPORT	1	1	1												solo modelos 50Hz / 50Hz models only
17	12225194	SOPORTE MOTOBOMBA 60 Hz	60 Hz PUMP SUPPORT	1	1	1												solo modelos 60Hz / 60Hz models only
18	12295102	ELECTROBOMBA 50Hz	ELECTRIC PUMP 50Hz	1	1	1									X			solo modelos 50Hz / 50Hz models only
18	12275066	ELECTROBOMBA 60Hz	ELECTRIC PUMP 60Hz	1	1	1									X			solo modelos 60Hz / 60Hz models only
18A	12294925	CONDENSADOR 12,5µF 50Hz	CAPACITOR 12,5µF 50Hz	1	1	1									X			
19	12150482	CONDUCTO IMPULSIÓN	IMPULSION PIPE	1	1	1												
20	12009933	ABRAZADERA DIN3017 W2 50-70L	DIN3017 W2 50-70L CLAMP	2	2	2												
21	12135783	SOPORTE DISTRIBUIDOR	DISTRIBUTOR SUPPORT	1	1	1												
22	12163602	JUNTA SOPORTE DISTRIBUIDOR	DISTRIBUTOR SUPPORT SEAL	1	1	1												
23	12150806	ADAPTADOR RAMAS LAVADO	WASHING BRANCHES ADAPTOR	1	1	1												
24	12138664	ARANDELA ELÁSTICA	ELASTIC RETAINER	2	2	2									X			
25	12139199	REDUCTOR CAUDAL 1Kw	1Kw FLOW REDUCER	1	1	1												
26	12009829	TUERCA ESPECIAL INOX. M5x7	M5x7 STAIN. SPECIAL NUT	2	2	2												
27	12111791	DISTR, ACLARADO COMPLETO CONCEPT	CONCEPT COMPLETE RNSE SPRY-ARM	2	2	2												
27a	12113595	RAMA ACLARADO DERECHA	RIGHT RINSING BRANCH	2	2	2												
27b	12113596	RAMA ACLARADO IZQUIERDA	LEFT RINSING BRANCH	2	2	2												
27c	12024252	TOBERA ACLARADO	RINSING NOZZLE	12	12	12									X			
27d	12024470	SOPORTE RAMAS ACLARADO CONCEPT	CONCEPT RINSING BRANCH SUPPORT	2	2	2												
28	12265505	DISTRIBUIDOR LAVADO COMPLETO	COMPLETE WASHING DISTRIBUTOR	2	2	2												
28a	12003421	DISTRIBUIDOR LAVADO	WASHING DISTRIBUTOR	2	2	2												
28b	12023674	ARANDELA AMARRE	CLAMPING RETAINER	2	2	2												
28c	12141336	CASQUILLO DISTRIBUIDOR	DISTRIBUTOR BUSHING	2	2	2												
29	12170640	EJE LAVADO-ACLARADO	WASHING-RINSING SHAFT	2	2	2												
30	12162220	TUERCA ESPECIAL M14x1	M14x1 SPECIAL NUT	2	2	2												
31	12127398	CONJUNTO TAPÓN DD	DD CAP ASSEMBLY	1	1	1												

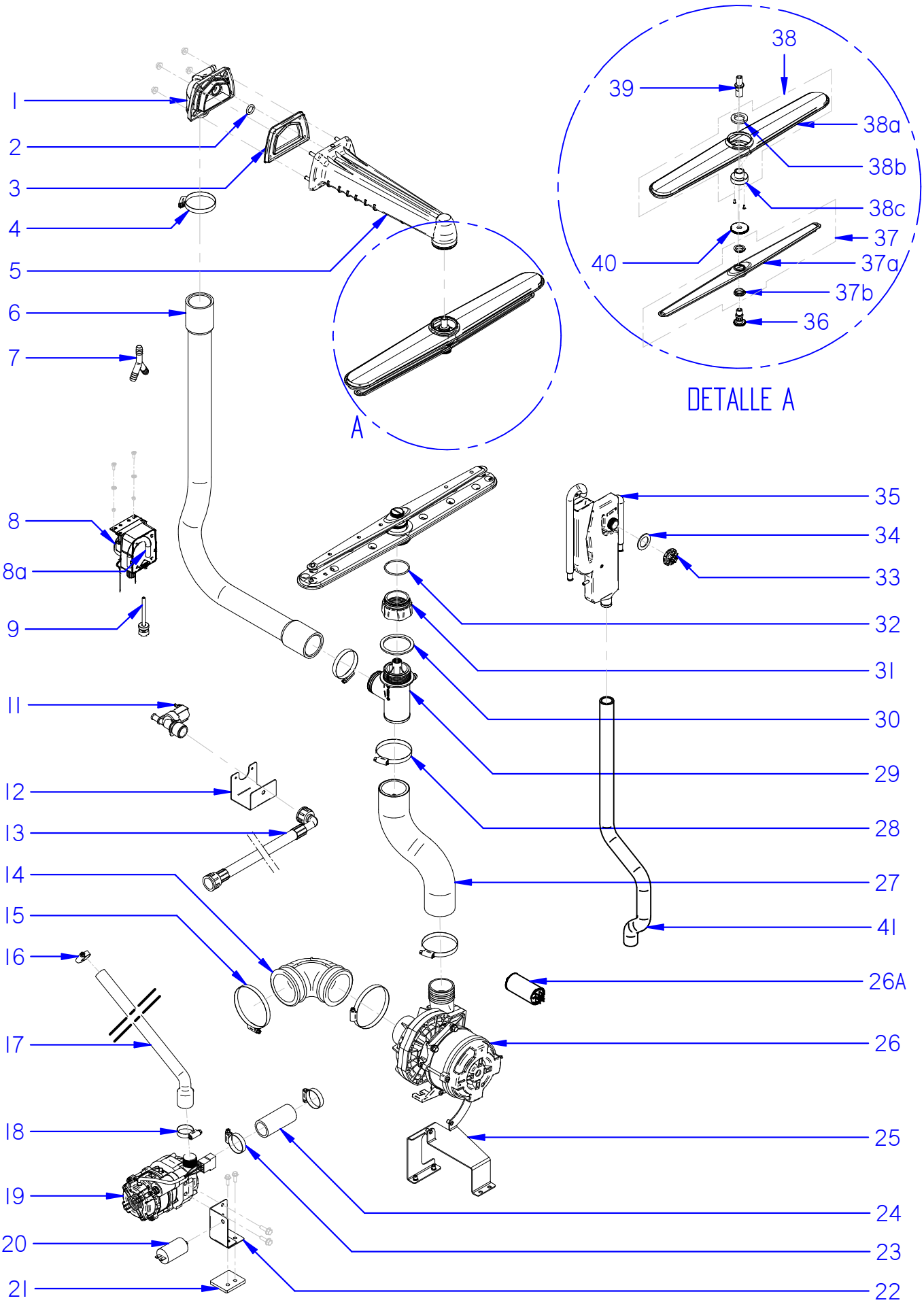

Fecha	Firma	COP-144; AD-125	Página
01-06-2018	B. Alcantara	CONJUNTO HIDRÁULICO (COP-AD) / HYDRAULIC ASSEMBLY (COP-AD)	21

FAGOR INDUSTRIAL

APARATO / APPLIANCE	LAVAVAJILLAS / DISHWASHER	ZONA / ZONE	CONJUNTO HIDRÁULICO (COP-AD) / HYDRAULIC ASSEMBLY (COP-AD)

ITEM	CODIGO REFERENCE	DENOMINACIÓN	DENOMINATION	COP-144	COP-144 S	AD-125	AD-125 S								RECOMENDADOS RECOMMENDED	ELIMINADO ELIMINATED	INTRODUCIDO INTRODUCED	NOTAS / NOTES
1	12165982	CIERRE BRAZO CAPOTA	DISHWASHER ARM LOCK	1	1	1	1											
2	12049214	JUNTA TÓRICA 12.8-3-5	2.8-3-5 SEAL	1	1	1	1											
3	12048366	JUNTA BRAZO CAPOTA	DISHWASHER ARM SEAL	1	1	1	1											
4	12009962	ABRAZAD. Fe-Zn 40-60mm DIN3017	Fe-Zn 40-60mm DIN3017 CLAMP	2	2	2	2											
5	12150658	CONJUNTO BRAZO CAPOTA	DISHWASHER ARM ASSEMBLY	1	1	1	1											
6	12150548	CONDUCCIÓN RAMA SUPERIOR	TOP BRANCH PIPE	1	1	1	1											
7	12023511	RACORD EN Y	Y FORM RACORD	1	1	1	1											
8	12132254	DOSIF. PERISTÁLTICO ABRILLANTADOR	PERISTALTIC POLISHER DISPENSER	1	1	1	1								X			
8a	12230391	TUBO PERISTÁLTICO DOS. ABRILLANTADOR	POLISHER DISP. PERISTALTIC TUBE	1	1	1	1											
9	12265502	CONDUCTO ABRILLANTADOR	POLISHER PIPE	1	1	1	1											
11	12219511	ELECTROVÁLVULA + REGULADOR 4L/min	ELECTROVALVE + 4L/min REGULATOR	1	1	1	1								X			
12	12225749	SOPORTE ELECTROVÁLVULA	ELECTROVALVE SUPPORT	1	1	1	1											
13	12161034	MANGUERA ENTRADA AGUA INTERIOR	INNER WATER INLET HOSE	1	1	1	1											
13	12115397	MANGUERA ENTRADA AGUA INTERIOR	INNER WATER INLET HOSE	1	1	1	1											solo modelos "AU" / "AU" models only
14	12139078	CONDUCTO ASPIRACIÓN	SUCTION PIPE	1	1	1	1											
15	12009914	ABRAZADERA DIN3017 W2 70-90L	DIN3017 W2 70-90L CLAMP	2	2	2	2											
16	12010036	ABRAZAD. Fe-Zn 12-22mm DIN3017	Fe-Zn 12-22mm DIN3017 CLAMP	1	1	1	1											
17	12046080	CONDUCTO IMPULSIÓN ACLARADO	RINSING IMPULSION PIPE	1	1	1	1											
18	12010023	ABRAZAD. Fe-Zn 20-32mm DIN3017	Fe-Zn 20-32mm DIN3017 CLAMP	1	1	1	1											
19	12187518	BOMBA ACLARADO 50Hz	50Hz RINSING PUMP	1	1	1	1								X			solo modelos 50Hz / 50Hz models only
19	12216217	BOMBA ACLARADO 60Hz	60Hz RINSING PUMP	1	1	1	1								X			solo modelos 60Hz / 60Hz models only
20	12023600	CONDENSADOR 400V U VDE	400V UL GREEN CONDENSER	1	1	1	1											
21	12152162	AISLANTE BOMBA ACLARADO	RINSING PUMP INSULATOR	1	1	1	1											
22	12136327	SOPORTE BOMBA ACLARADO	RINSING PUMP BRACKET	1	1	1	1											
23	12009997	ABRAZAD. Fe-Zn 25-40mm DIN3017	Fe-Zn 25-40mm DIN3017 CLAMP	2	2	2	2											
24	12136329	CONDUCTO ASPIRACIÓN BOMBA	RINSING PUMP SUCTION PIPE	1	1	1	1											
25	12225191	SOPORTE MOTOBOMBA 50Hz	50Hz PUMP BRACKET	1	1	1	1											solo modelos 50Hz / 50Hz models only
25	12225194	SOPORTE MOTOBOMBA 60Hz	60Hz PUMP BRACKET	1	1	1	1											solo modelos 60Hz / 60Hz models only
26	12295102	ELECTROBOMBA 50Hz	ELECTRIC PUMP 50Hz	1	1	1	1								X			solo modelos 50Hz / 50Hz models only
26	12275066	ELECTROBOMBA 60Hz	ELECTRIC PUMP 60Hz	1	1	1	1								X			solo modelos 60Hz / 60Hz models only
26A	12294925	CONDENSADOR 12,5µF 50Hz	CAPACITOR 12,5µF 50Hz	1	1	1	1								X			
27	12150482	CONDUCTO IMPULSIÓN	IMPULSION PIPE	1	1	1	1											
28	12009933	ABRAZADERA DIN3017 W2 50-70L	DIN3017 W2 50-70L CLAMP	2	2	2	2											
29	12135783	SOPORTE DISTRIBUIDOR	DISTRIBUTOR SUPPORT	1	1	1	1											
30	12163602	JUNTA SOPORTE DISTRIBUIDOR	DISTRIBUTOR SUPPORT SEAL	1	1	1	1											
31	12150806	ADAPTADOR RAMAS LAVADO	WASHING BRANCHES ADAPTOR	1	1	1	1											
32	12138664	ARANDELA ELÁSTICA	ELASTIC RETAINER	2	2	2	2								X			
33	12104339	TAPÓN TUERCA	NUT CAP	1	1	1	1											
34	12091122	JUNTA AIR BREAK	AIR BREAK SEAL	1	1	1	1											
35	12163791	AIR BREAK	AIR BREAK	1	1	1	1											
36	12171232	EJE ACLARADO RAMAS PLANAS	FLAT BRANCHES RINSING SHAFT	2	2	2	2											
37	12228948	DISTRIBUIDOR ACLARADO COMPLETO	COMPLETE RINSING DISTRIBUTOR	2	2	2	2											
37a	12102984	DISTRIBUIDOR ACLARADO	RINSING DISTRIBUTOR	2	2	2	2											
37b	12041628	PROTECTOR FUGAS	PROTECTOR	4	4	4	4											
38	12228947	DISTRIBUIDOR LAVADO COMPLETO	COMPLETE WASHING DISTRIBUTOR	2	2	2	2											
38a	12003421	DISTRIBUIDOR LAVADO	WASHING DISTRIBUTOR	2	2	2	2											
38b	12023674	ARANDELA AMARRE	CLAMPING RETAINER	2	2	2	2											
38c	12141336	CASQUILLO DISTRIBUIDOR	DISTRIBUTOR BUSHING	2	2	2	2											
39	12138392	EJE ALAVADO	WASHING SHAFT	2	2	2	2											
40	12171233	TUERCA ESPECIAL ACLARADO M12x1.5	M12x1.5 RINSING SPECIAL NUT	2	2	2	2											
41	12253523	CONDUCTO AIR-BREAK CALDERIN	AIR-BREAK BOILER HOSE	1	1	1	1											

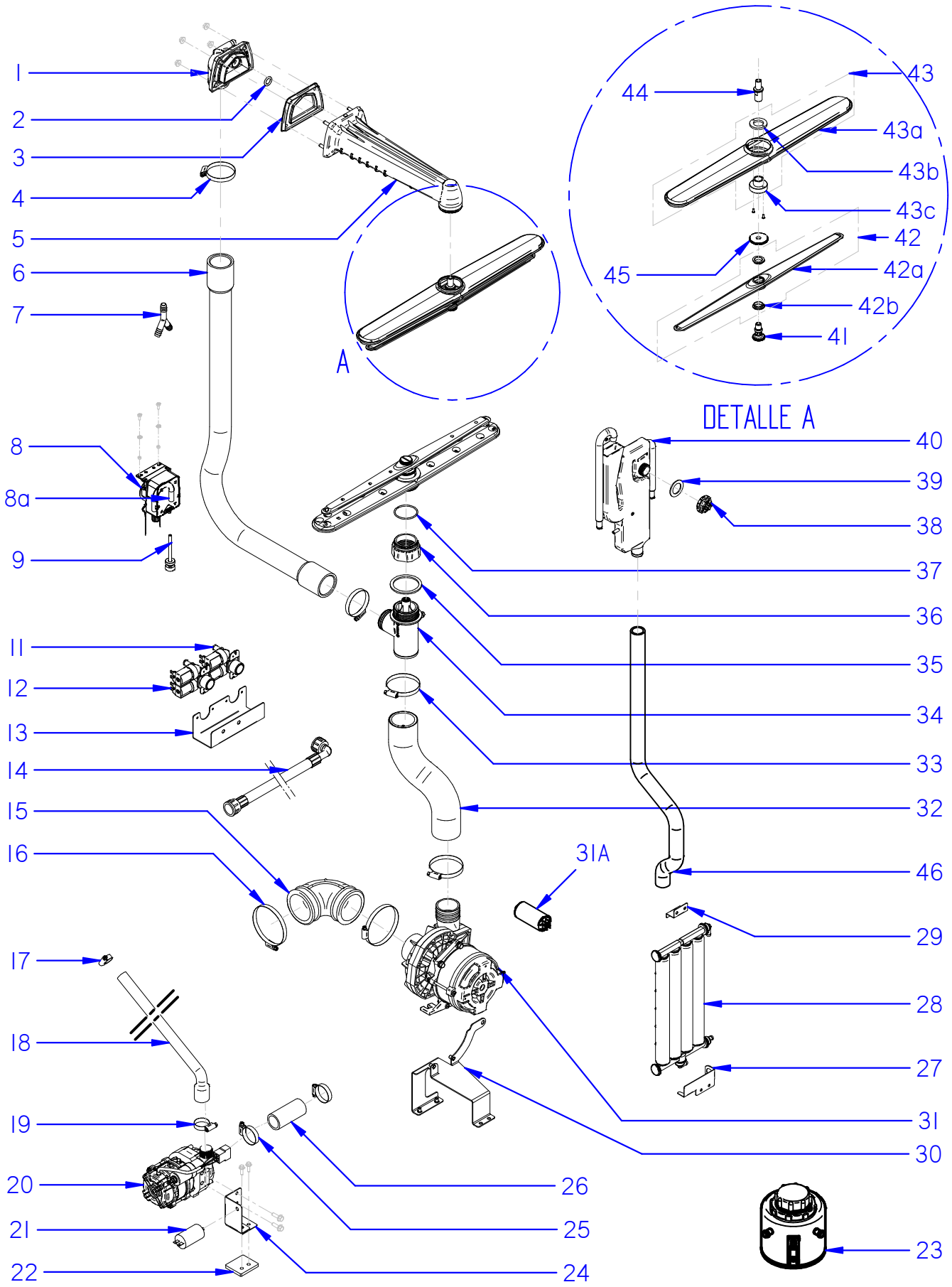

Fecha	Firma	AD-125 SOFT	Página
01-06-2018	B. Alcantara	CONJUNTO HIDRÁULICO (AD SOFT) / HYDRAULIC ASSEMBLY (AD SOFT)	23

FAGOR INDUSTRIAL

APARATO / APPLIANCE	LAVAVAJILLAS / DISHWASHER	ZONA / ZONE	CONJUNTO HIDRÁULICO (AD SOFT) / HYDRAULIC ASSEMBLY (AD SOFT)

ITEM	CODIGO REFERENCE	DENOMINACIÓN	DENOMINATION	AD-125 SOFT	AD-125 SOFT S										RECOMENDADOS RECOMMENDED	ELIMINADO ELIMINATED	INTRODUCIDO INTRODUCED	NOTAS / NOTES
1	12165982	CIERRE BRAZO CAPOTA	DISHWASHER ARM LOCK	1	1													
2	12049214	JUNTA TÓRICA 12.8-3-5	2.8-3-5 SEAL	1	1													
3	12048366	JUNTA BRAZO CAPOTA	DISHWASHER ARM SEAL	1	1													
4	12009962	ABRAZAD. Fe-Zn 40-60mm DIN3017	Fe-Zn 40-60mm DIN3017 CLAMP	2	2													
5	12150658	CONJUNTO BRAZO CAPOTA	DISHWASHER ARM ASSEMBLY	1	1													
6	12150548	CONDUCCIÓN RAMA SUPERIOR	TOP BRANCH PIPE	1	1													
7	12023511	RACORD EN Y	Y FORM RACORD	1	1													
8	12132254	DOSIF. PERISTÁLTICO ABRILLANTADOR	PERISTALTIC POLISHER DISPENSER	1	1										X			
8a	12230391	TUBO PERISTÁLTICO DOS. ABRILLANTADO	POLISHER DISP. PERISTALTIC TUBE	1	1													
9	12265502	CONDUCTO ABRILLANTADOR	POLISHER PIPE	1	1													
11	12217769	CONJUNTO ELECTROVÁLVULA REGEN.	REGEN. ELECTROVALVE ASSEMBLY	1	1										X			
12	12217768	CONJUNTO ELECTROVÁLVULA ENTRADA	INLET ELECTROVALVE ASSEMBLY	1	1										X			
13	12225770	SOPORTE ELECTROVÁLVULAS	ELECTROVALVES SUPPORT	1	1													
14	12161034	MANGUERA ENTRADA AGUA INTERIOR	INNER WATER INLET HOSE	1	1													
14	12115397	MANGUERA ENTRADA AGUA INTERIOR	INNER WATER INLET HOSE	1	1													solo modelos "AU" / "AU" models only
15	12139078	CONDUCTO ASPIRACIÓN	SUCTION PIPE	1	1													
16	12009914	ABRAZADERA DIN3017 W2 70-90L	DIN3017 W2 70-90L CLAMP	2	2													
17	12010036	ABRAZAD. Fe-Zn 12-22mm DIN3017	Fe-Zn 12-22mm DIN3017 CLAMP	1	1													
18	12046080	CONDUCTO IMPULSIÓN ACLARADO	RINSING IMPULSION PIPE	1	1													
19	12010023	ABRAZAD. Fe-Zn 20-32mm DIN3017	Fe-Zn 20-32mm DIN3017 CLAMP	1	1													
20	12187518	BOMBA ACLARADO 50Hz	50Hz RINSING PUMP	1	1										X			solo modelos 50Hz / 50Hz models only
20	12216217	BOMBA ACLARADO 60Hz	60Hz RINSING PUMP	1	1										X			solo modelos 60Hz / 60Hz models only
21	12023600	CONDENSADOR 400V U VDE	400V UL GREEN CONDENSER	1	1													
22	12152162	AISLANTE BOMBA ACLARADO	RINSING PUMP INSULATOR	1	1													
23	12272571	BOTE DE SALES COMPLETO	COMPLETE SALT CONTAINER	1	1										X			
24	12136327	SOPORTE BOMBA ACLARADO	RINSING PUMP SUPPORT	1	1													
25	12009997	ABRAZAD. Fe-Zn 25-40mm DIN3017	Fe-Zn 25-40mm DIN3017 CLAMP	2	2													
26	12136329	CONDUCTO ASPIRACIÓN BOMBA	RINSING PUMP SUCTION PIPE	1	1													
27	12222762	SOPORTE INFERIOR DESCALCIFICADOR	SOFTENER BOTTOM SUPPORT	1	1													
28	12024874	DESCALCIFICADOR 4 COLUMNAS	4 COLUMN SOFTENER	1	1										X			
29	12222761	SOPORTE SUPERIOR DESCALCIFICADOR	SOFTENER TOP SUPPORT	1	1													
30	12225191	SOPORTE MOTOBOMBA 50Hz	50Hz PUMP SUPPORT	1	1										X			solo modelos 50Hz / 50Hz models only
30	12225194	SOPORTE MOTOBOMBA 60Hz	60Hz PUMP SUPPORT	1	1										X			solo modelos 60Hz / 60Hz models only
31	12295102	ELECTROBOMBA 50Hz	ELECTRIC PUMP 50Hz	1	1										X			solo modelos 50Hz / 50Hz models only
31	12275066	ELECTROBOMBA 60Hz	ELECTRIC PUMP 60Hz	1	1										X			solo modelos 60Hz / 60Hz models only
31A	12294925	CONDENSADOR 12,5µF 50Hz	CAPACITOR 12,5µF 50Hz	1	1										X			
32	12150482	CONDUCTO IMPULSIÓN	IMPULSION PIPE	1	1													
33	12009933	ABRAZADERA DIN3017 W2 50-70L	DIN3017 W2 50-70L CLAMP	2	2													
34	12135783	SOPORTE DISTRIBUIDOR	DISTRIBUTOR SUPPORT	1	1													
35	12163602	JUNTA SOPORTE DISTRIBUIDOR	DISTRIBUTOR SUPPORT SEAL	1	1													
36	12150806	ADAPTADOR RAMAS LAVADO	WASHING BRANCHES ADAPTOR	1	1													
37	12138664	ARANDELA ELÁSTICA	ELASTIC RETAINER	2	2										X			
38	12104339	TAPÓN TUERCA	NUT CAP	1	1										X			
39	12091122	JUNTA AIR BREAK	AIR BREAK SEAL	1	1													
40	12163791	AIR BREAK	AIR BREAK	1	1													
41	12171232	EJE ACLARADO RAMAS PLANAS	FLAT BRANCHES RINSING SHAFT	2	2													

APARATO / APPLIANCE	LAVAVAJILLAS / DISHWASHER	ZONA / ZONE	CONJUNTO HIDRÁULICO (AD SOFT) / HYDRAULIC ASSEMBLY (AD SOFT)

ITEM	CODIGO REFERENCE	DENOMINACIÓN	DENOMINATION	AD-125 SOFT	AD-125 SOFT S										RECOMENDADOS RECOMMENDED	ELIMINADO ELIMINATED	INTRODUCIDO INTRODUCED	NOTAS / NOTES
42	12228948	DISTRIBUIDOR ACLARADO COMPLETO	COMPLETE RINSING DISTRIBUTOR	2	2													
42a	12102984	DISTRIBUIDOR ACLARADO	RINSING DISTRIBUTOR	2	2													
42c	12041628	PROTECTOR FUGAS	PROTECTOR	4	4													
43	12228947	DISTRIBUIDOR LAVADO COMPLETO	COMPLETE WASHING DISTRIBUTOR	2	2													
43a	12003421	DISTRIBUIDOR LAVADO	WASHING DISTRIBUTOR	2	2													
43b	12023674	ARANDELA AMARRE	CLAMPING RETAINER	2	2													
43c	12141336	CASQUILLO DISTRIBUIDOR	DISTRIBUTOR BUSHING	2	2													
44	12138392	EJE ALAVADO	WASHING SHAFT	2	2													
45	12171233	TUERCA ESPECIAL ACLARADO M12x1.5	M12x1.5 RINSING SPECIAL NUT	2	2													
46	12253523	CONDUCTO AIR-BREAK CALDERIN	AIR-BREAK BOILER HOSE	1	1													

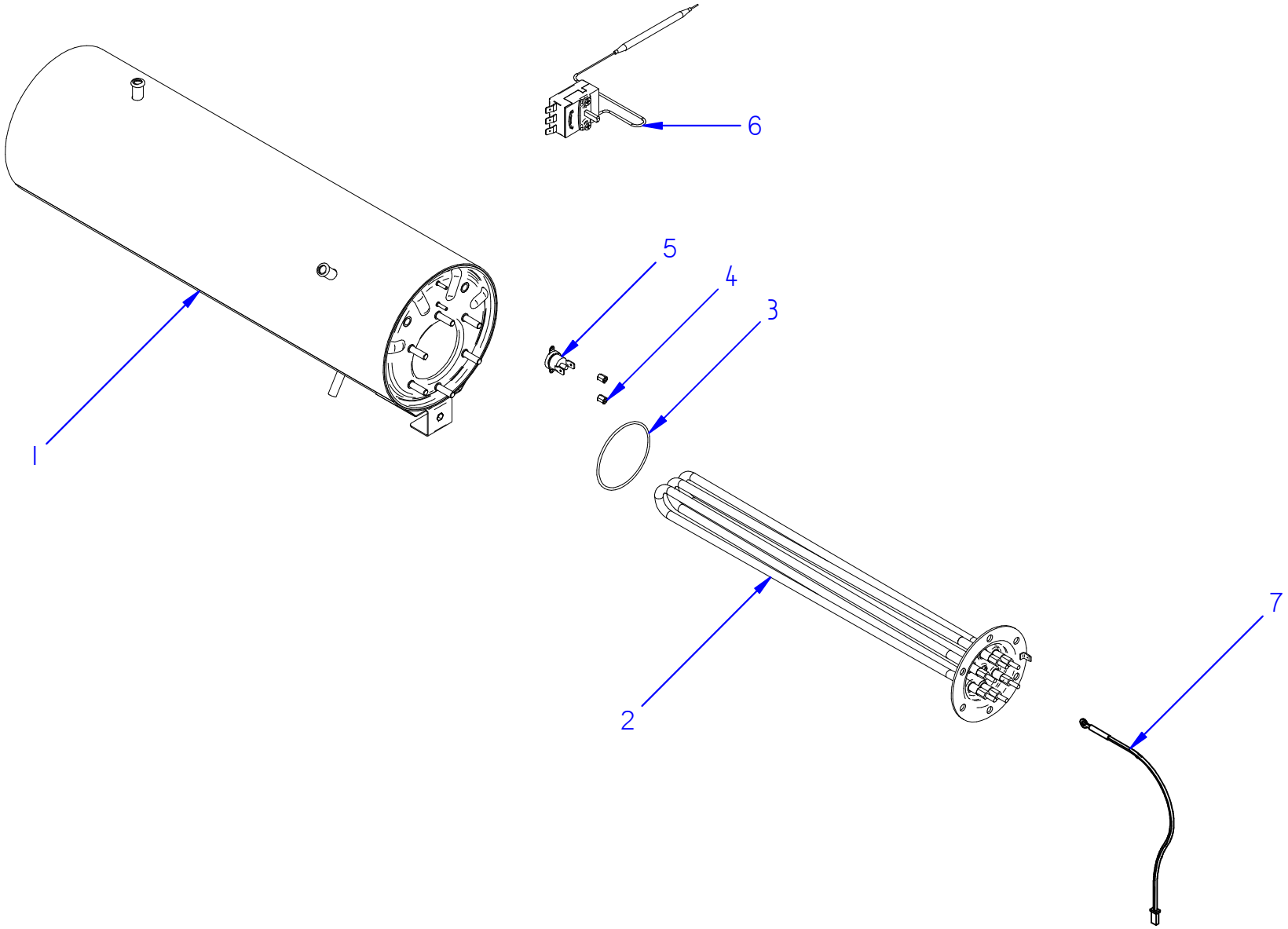

Fecha	Firma	C0_110-142	Página
01-06-2018	B. Alcantara	CALDERÍN (C0) / HEATER (C0)	26

FAGOR INDUSTRIAL

APARATO / APPLIANCE	LAVAVAJILLAS / DISHWASHER	ZONA / ZONE	CALDERÍN (CO) / HEATER (CO)

ITEM	CODIGO REFERENCE	DENOMINACIÓN	DENOMINATION	CO-110	CO-142	CO-142 S									RECOMENDADOS RECOMMENDED	ELIMINADO ELIMINATED	INTRODUCIDO INTRODUCED	NOTAS / NOTES
1	12139367	CALDERÍN COMPLETO	COMPLETE HEATER	1	1	1												
2	12024732	RESISTENCIA TRIPLE 230V 6Kw UL	230V 6Kw UL HEATING ELEMENT	1	-	-									X			PEDIR TAMBIÉN JUNTA 12010051 / ORDER ALSO O-RING 12010051
2	12023926	RESISTENCIA CALDERÍN	BOILER HEATING ELEMENT	-	1	1									X			PEDIR TAMBIÉN JUNTA 12010051 / ORDER ALSO O-RING 12010051
3	12010051	JUNTA TÓRICA	O-RING	1	1	1												
4	12102812	TUERCA ESP. INOX M3	M3 INOX SP. NUT	2	2	2												
5	12096597	TERMOSTATO SEG. 110ºC FAST 90	110ºC FAST 90 SAFETY THERMOSTAT	1	1	1									X			
6	12134992	TERMOSTATO TECASA 85ºC	85ºC TECA THERMOSTAT	1	1	1									X			
7	12025036	SONDA NTC	NTC PROBE	-	1	1									X			

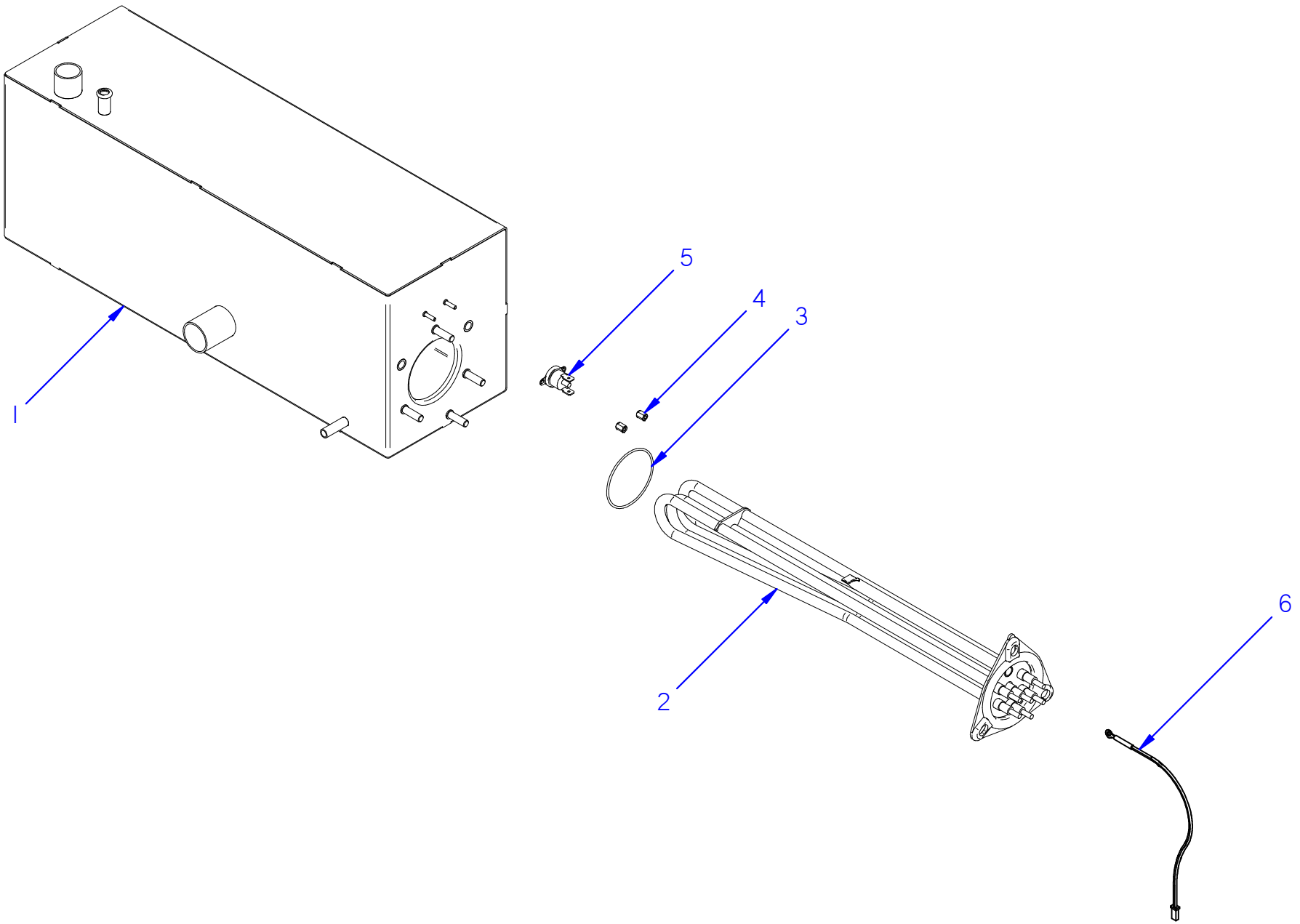

Fecha	Firma	COP-144; AD-125	Página
01-06-2018	B. Alcantara	CALDERÍN (COP-AD) / HEATER (COP-AD)	28

FAGOR

FAGOR INDUSTRIAL

APARATO / APPLIANCE	LAVAVAJILLAS / DISHWASHER	ZONA / ZONE	CALDERÍN (COP-AD) / HEATER (COP-AD)

ITEM	CODIGO REFERENCE	DENOMINACIÓN	DENOMINATION	COP-144	COP-144 S	AD-125	AD-125 S								RECOMENDADOS RECOMMENDED	ELIMINADO ELIMINATED	INTRODUCIDO INTRODUCED	NOTAS / NOTES
1	12116575	CALDERÍN COMPLETO	COMPLETE HEATER	1	1	1	1											
2	12092787	RESISTENCIA TRIPLE 230V 9Kw UL	230V 9Kw UL TRIPLE HETING ELEMENT	1	1	1	1								X			PEDIR TAMBIÉN JUNTA 12118319 / ORDER ALSO O-RING 12118319
3	12118319	JUNTA TÓRICA	O-RING	1	1	1	1											
4	12102812	TUERCA ESP. INOX M3	M3 INOX SP. NUT	2	2	2	2											
5	12096597	TERMOSTATO SEG. 110ºC FAST 90	110ºC FAST 90 SAFETY THERMOSTAT	1	1	1	1								X			
6	12025036	SONDA NTC	NTC PROBE	1	1	1	1								X			

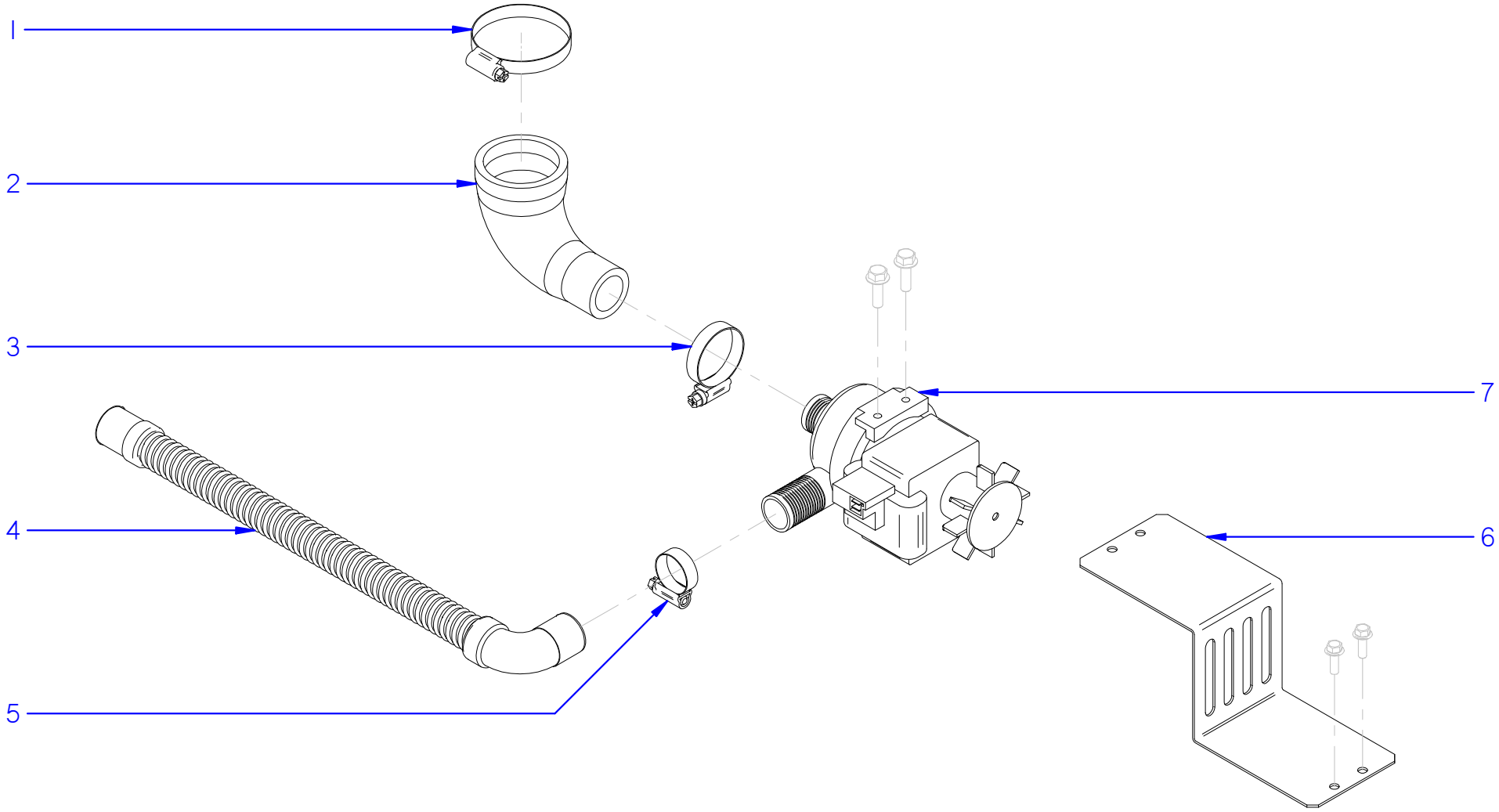

*KIT OPCIONAL EN MODELOS CO-COP

Fecha	Firma	CO_110-142; COP-144	Página
01-06-2018	B. Alcantara	KIT BOMBA DESAGÜE / DRAINAGE PUMP KIT	30

FAGOR INDUSTRIAL

APARATO / APPLIANCE	LAVAVAJILLAS / DISHWASHER	ZONA / ZONE	KIT BOMBA DESAGÜE (BD) / DRAINAGE PUMP KIT (BD)

ITEM	CODIGO REFERENCE	DENOMINACIÓN	DENOMINATION	CO-110	CO-142	COP-144									RECOMENDADOS RECOMMENDED	ELIMINADO ELIMINATED	INTRODUCIDO INTRODUCED	NOTAS / NOTES
1	12009962	ABRAZAD. Fe-Zn 40-60mm DIN3017	Fe-Zn 40-60mm DIN3017 CLAMP	1	1	1												
2	12049606	CODO BOMBA DESAGÜE	DRAINAGE PUMP ELBOW	1	1	1												
3	12009997	ABRAZAD. Fe-Zn 25-40mm DIN3017	Fe-Zn 25-40mm DIN3017 CLAMP	1	1	1												
4	12023666	MANGUERA DESAGÜE	DRAINAGE HOSE	1	1	1												
5	12009988	ABRAZAD. Fe-Zn 16-27mm DIN3017	Fe-Zn 16-27mm DIN3017 CLAMP	1	1	1												
6	12136326	SOPORTE BOMBA DESAGÜE	DRAINAGE PUMP SUPPORT	1	1	1												
7	12023456	MOTOBOMBA 230V AC 1N 50Hz 96W	230V AC 1N 50Hz 96W PUMP	1	1	1									X			

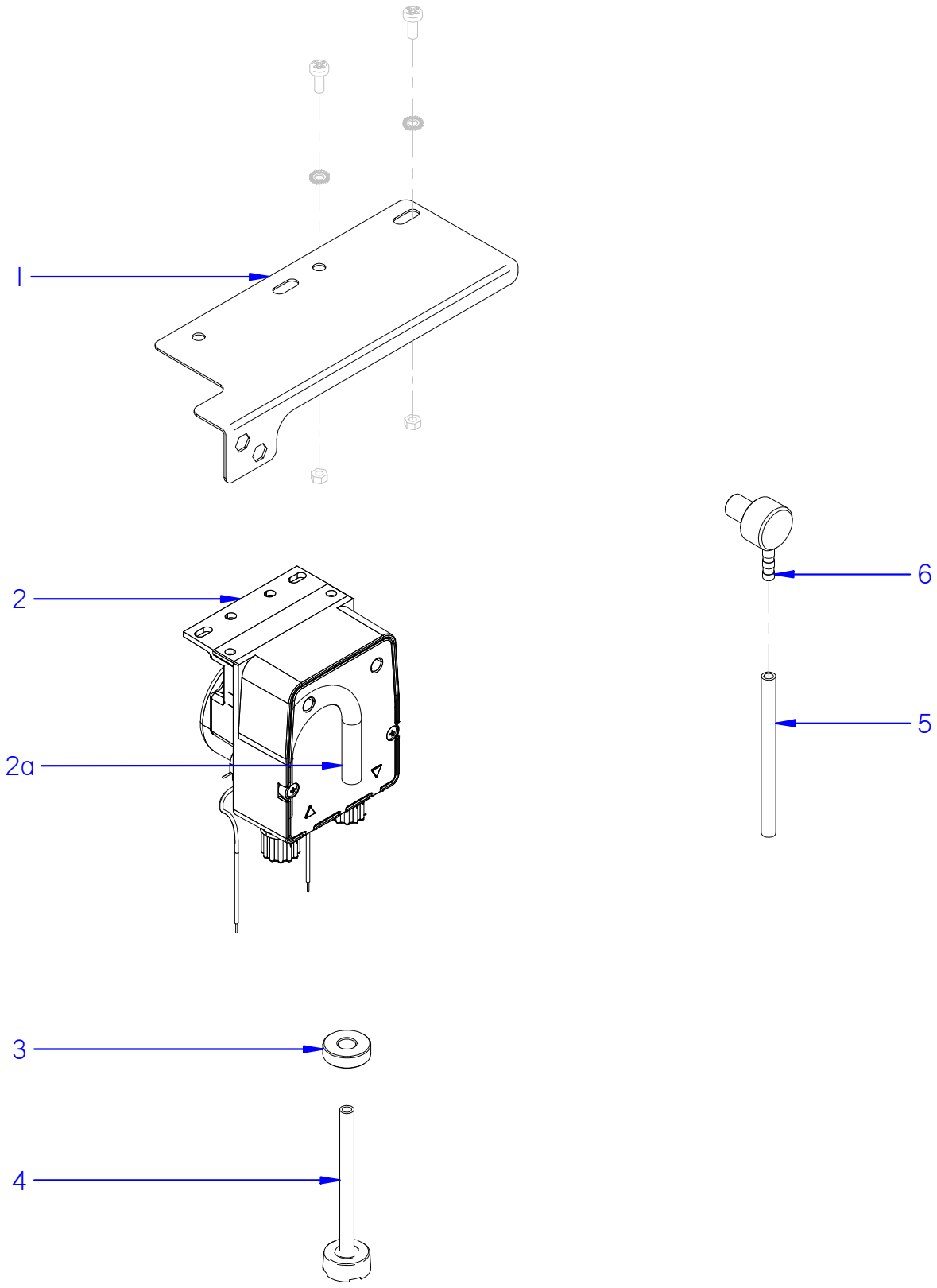

*INCLUIDO EN MODELOS AD
*KIT OPCIONAL EN MODELOS CO-COP

Fecha	Firma	CO_110-142; COP-144; AD-125	Página
01-06-2018	B. Alcantara	KIT DOSIFICADOR DETERGENTE / SOAP DISPENSER KIT	32

FAGOR
FAGOR INDUSTRIAL

APARATO / APPLIANCE	LAVAVAJILLAS / DISHWASHER	ZONA / ZONE	KIT DOSIFICADOR DETERGENTE (DD) / SOAP DISPENSER KIT (DD)

ITEM	CODIGO REFERENCE	DENOMINACIÓN	DENOMINATION	CO-110	CO-142	CO-142 S	COP-144	COP-144 S	AD-125	AD-125 S						RECOMENDADOS RECOMMENDED	ELIMINADO ELIMINATED	INTRODUCIDO INTRODUCED	NOTAS / NOTES
1	12228945	SOPORTE DOSIFICADORES	DISPENSER SUPPORT	1	1	1	1	1	1	1									
2	12133011	BOMBA PERISTÁTICA 230V AC 60Hz 5Kw	230V AC 60Hz 5Kw PERISTALTIC PUMP	1	1	1	1	1	1	1						X			
2a	12230390	TUBO PERISTÁLTICO DETERGENTE	DETERGENT PERISTALTIC PIPE	1	1	1	1	1	1	1									
3	12164632	PESO FILTRO	FILTER WEIGHT	1	1	1	1	1	1	1									
4	12024139	CONDUCTO DETERGENTE	SOAP PIPE	1	1	1	1	1	1	1									
5	11000079	CONDUCTO DOSIFICADOR	DISPENSER PIPE	1	1	1	1	1	1	1									unidad en metros (m) / unit in metres (m)
6	12024531	PASAMUROS DETERGENTE INOX.	STAIN. SOAP BUSHING	1	1	1	1	1	1	1									

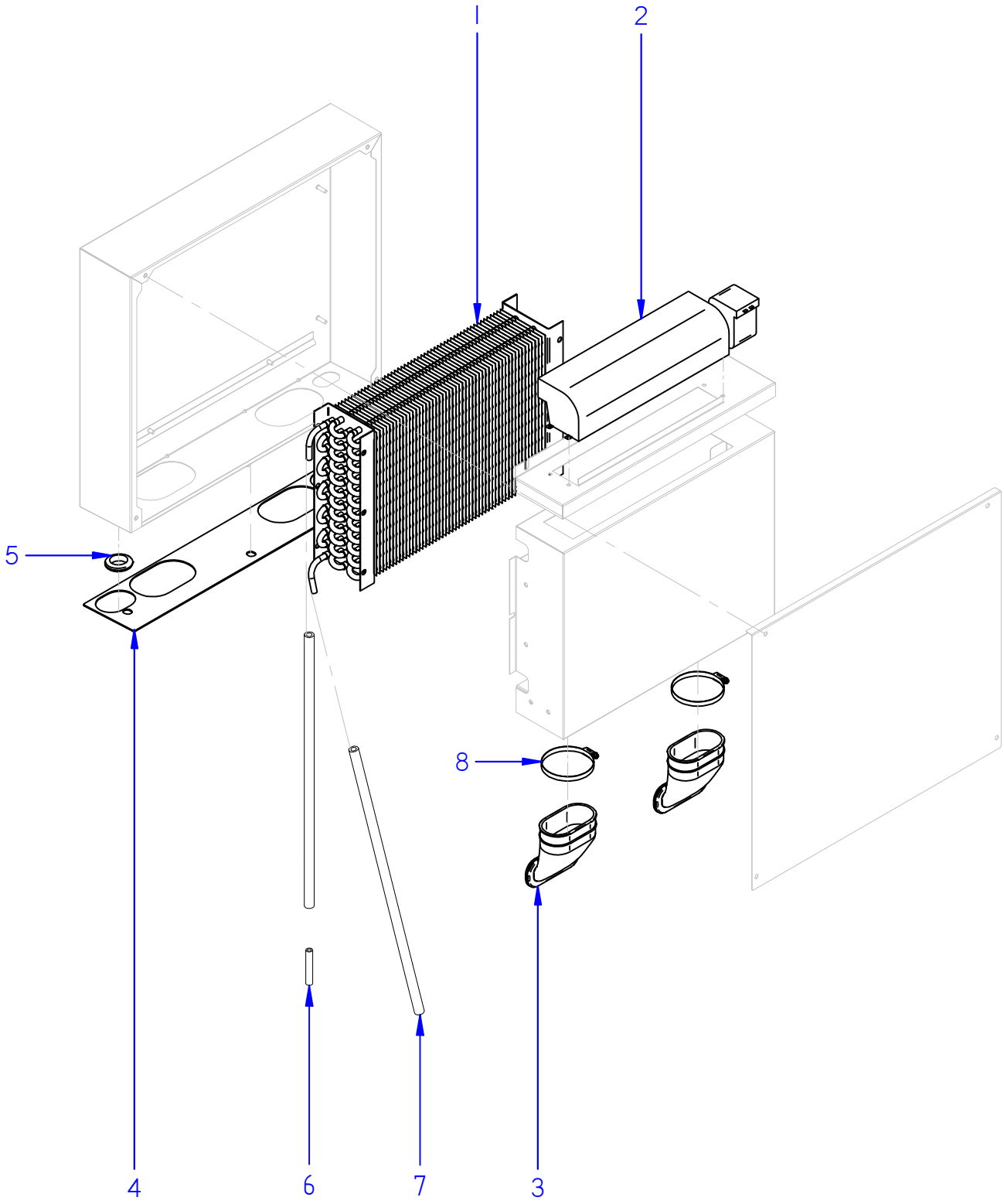

Fecha	Firma	VERSIONES HRS / HRS VERSIONS	Página
01-09-2020	I. Rodriguez	HEAT RECOVERY SYSTEM	34

APARATO / APPLIANCE	LAVAVAJILLAS / DISHWASHER	ZONA / ZONE	KIT HRS / HRS KIT

ITEM	CODIGO REFERENCE	DENOMINACIÓN	DENOMINATION	CO-110	CO-142	CO-142 S	COP-144	COP-144 S	AD-125	AD-125 S						RECOMENDADOS RECOMMENDED	ELIMINADO ELIMINATED	INTRODUCIDO INTRODUCED	NOTAS / NOTES
	12257802	**CONJUNTO HRS G3**	**HRS KIT G3**																
1	12213631	INTERCAMBIADOR	HEAT EXCHANGER	1	1	1	1	1	1	1									
2	12221654	VENTILADOR TANGENCIAL	TANGENTIAL FAN	1	1	1	1	1	1	1									
3	12139460	CONDUCTO HRS	HRS DUCT	2	2	2	2	2	2	2									
4	12248073	JUNTA HRS	HRS SEAL	1	1	1	1	1	1	1									
5	12152991	PASAMUROS	WALL BUSHING	2	2	2	2	2	2	2									
6	12282938	TUBO CONEXIÓN HRS	HRS CONECTION PIPE	2	2	2	2	2	2	2									
7	11003200	TUBO GOMA GRIS	GREY RUBBER PIPE	2	2	2	2	2	2	2									unidad en centímetros (cm) / unit in centimetres (cm)
8	12009914	ABRAZADERA 70-90	70-90 CLAMP	2	2	2	2	2	2	2									

ITEM	CODIGO REFERENCE	DENOMINACIÓN	DENOMINATION	CO-110	CO-142	CO-142 S	COP-144	COP-144 S	AD-125	AD-125 S	AD-125 SOFT	AD-125 SOFT S					ELIMINADO ELIMINATED	INTRODUCIDO INTRODUCED	ZONA / ZONE
2	12123407	PRESOSTATO 0,01bar SIMPLE UL	PRESSURE GAUGE 0,01bar Simple UL	1	-	-	-	-	-	-	-	-							portamandos (CO-110) / control holder (CO-110)
3	12189021	TARJETA CONTROL 230V AC 50/60Hz	CONTROL CARD 230V AC 50/60Hz	1	-	-	-	-	-	-	-	-							portamandos (CO-110) / control holder (CO-110)
2	12123407	PRESOSTATO 0,01bar SIMPLE UL	PRESSURE GAUGE 0,01bar Simple UL	-	1	1	-	-	-	-	-	-							portamandos (CO-142) / control holder (CO-142)
3	12185533	TARJETA CONTROL 230V AC 50/60Hz	CONTROL CARD 230V AC 50/60Hz	-	1	1	-	-	-	-	-	-							portamandos (CO-142) / control holder (CO-142)
5	12025036	CONJUNTO SONDA 64KOhm NTC	PROBE ASSEMBLY 64KOhm NTC	-	2	2	-	-	-	-	-	-							portamandos (CO-142) / control holder (CO-142)
19	12024028	VISUALIZADOR	DISPLAY	-	1	1	-	-	-	-	-	-							portamandos (CO-142) / control holder (CO-142)
2	12023803	PRESOSTATO 1,3-2,8bar SIMPLE UL	PRESSURE GAUGE 1,3-2,8bar Simple UL	-	-	-	1	1	-	-	-	-							portamandos (COP) / control holder (COP)
3	12123407	PRESOSTATO 0,01bar SIMPLE UL	PRESSURE GAUGE 0,01bar Simple UL	-	-	-	1	1	-	-	-	-							portamandos (COP) / control holder (COP)
4	12185533	TARJETA CONTROL 230V AC 50/60Hz	CONTROL CARD 230V AC 50/60Hz	-	-	-	1	1	-	-	-	-							portamandos (COP) / control holder (COP)
6	12025036	CONJUNTO SONDA 64KOhm NTC	PROBE ASSEMBLY 64KOhm NTC	-	-	-	2	2	-	-	-	-							portamandos (COP) / control holder (COP)
20a	12024028	VISUALIZADOR	DISPLAY	-	-	-	1	1	-	-	-	-							portamandos (COP) / control holder (COP)
3	12042019	PRESOSTATO 0,3bar SIMPLE UL	PRESSURE GAUGE 0,3bar Simple UL	-	-	-	-	-	2	2	-	-							portamandos (AD) / control holder (AD)
4	12189023	TARJETA CONTROL 230V AC 50/60Hz	CONTROL CARD 230V AC 50/60Hz	-	-	-	-	-	1	1	-	-							portamandos (AD) / control holder (AD)
6	12025036	CONJUNTO SONDA 64KOhm NTC	PROBE ASSEMBLY 64KOhm NTC	-	-	-	-	-	2	2	-	-							portamandos (AD) / control holder (AD)
17	12120189	CONTROL TARJETA 12V DC 6rel UL	CARD CONTROL 12V DC 6rel UL	-	-	-	-	-	1	1	-	-							portamandos (AD) / control holder (AD)
21b	12048027	VISUALIZADOR	DISPLAY	-	-	-	-	-	1	1	-	-							portamandos (AD) / control holder (AD)
3	12048748	JUNTA TÓRICA 37x32x2.5	O-RING 37x32x2.5	1	1	1	1	1	-	-	-	-							componenetes cuba (CO-COP) / tank parts (CO-COP)
11	12265485	CÁMARA PRESOSTATO	PRESSURE GAUGE CHAMBER	1	1	1	1	1	-	-	-	-							componenetes cuba (CO-COP) / tank parts (CO-COP)
12	12024049	PASAMUROS D28	WALL BUSHING D28	1	1	1	1	1	-	-	-	-							componenetes cuba (CO-COP) / tank parts (CO-COP)
13	12161299	TERMOSTATO TECASA 60ºC	60ºC TECA THERMOSTAT	1	1	1	1	1	-	-	-	-							componenetes cuba (CO-COP) / tank parts (CO-COP)
14	12045886	RESISTENCIA TRIPLE 230V 4,5Kw UL	230V 4,5Kw UL TRIPLE RESISTOR	1	1	1	1	1	-	-	-	-							componenetes cuba (CO-COP) / tank parts (CO-COP)
17	12096597	TERMOSTATO SEG. 110ºC FAST 90	110ºC FAST 90 SAFETY THERMOSTAT	1	1	1	1	1	-	-	-	-							componenetes cuba (CO-COP) / tank parts (CO-COP)
7	12265485	CÁMARA PRESOSTATO	PRESSURE GAUGE CHAMBER	-	-	-	-	-	1	1	-	-							componenetes cuba (AD) / tank parts (AD)
8	12024049	PASAMUROS D28	WALL BUSHING D28	-	-	-	-	-	1	1	-	-							componenetes cuba (AD) / tank parts (AD)
9	12150959	RESISTENCIA TRIPLE 230V 2,1Kw UL	230V 2,1Kw UL TRIPLE RESISTOR	-	-	-	-	-	1	1	-	-							componenetes cuba (AD) / tank parts (AD)
11	12096597	TERMOSTATO SEG. 110ºC FAST 90	110ºC FAST 90 SAFETY THERMOSTAT	-	-	-	-	-	1	1	-	-							componenetes cuba (AD) / tank parts (AD)
6	12023456	BOMBA DESAGÜE	DRAINAGE PUMP	-	-	-	-	-	1	1	-	-							conjunto desagüe (AD) / drainage assembly (AD)
8	12024568	VÁLVULA ANTIRRETORNO	CHECK VALVE	1	1	1	-	-	-	-	-	-							conjunto hidráulico (CO) / hydraulic assembly (CO)
11	12133010	DOSIFICADOR ABRILLANTADOR	POLISHER DISPENSER	1	1	1	-	-	-	-	-	-							conjunto hidráulico (CO) / hydraulic assembly (CO)
12	12219512	CONJUNTO ELECTROV, + REGULADOR	ELECTROV, + REGULATOR ASSEMBLY	1	1	1	-	-	-	-	-	-							conjunto hidráulico (CO) / hydraulic assembly (CO)
18	12295102	ELECTROBOMBA 50Hz	ELECTRIC PUMP 50Hz	1	1	1	-	-	-	-	-	-							conjunto hidráulico (CO) / hydraulic assembly (CO)
18	12275066	ELECTROBOMBA 60Hz	ELECTRIC PUMP 60Hz	1	1	1	-	-	-	-	-	-							conjunto hidráulico (CO) / hydraulic assembly (CO)
18A	12294925	CONDENSADOR 12,5µF 50Hz	CAPACITOR 12,5µF 50Hz	1	1	1	1	1	1	1	1	1							conjunto hidráulico (CO) / hydraulic assembly (CO)
24	12138664	ARANDELA ELÁSTICA	ELASTIC RETAINER	2	2	2	-	-	-	-	-	-							conjunto hidráulico (CO) / hydraulic assembly (CO)
27	12024252	TOBERA ACLARADO	RINSING NOZZLE	12	12	12	-	-	-	-	-	-							conjunto hidráulico (CO) / hydraulic assembly (CO)
8	12132254	DOSIF. PERISTÁLTICO ABRILLANTADOR	PERISTALTIC POLISHER DISPENSER	-	-	-	1	1	1	1	-	-							conjunto hidráulico (COP-AD) / hydraulic assembly (COP-AD)
11	12219511	ELECTROVÁLVULA + REGULADOR 4L/min	ELECTROVALVE + 4L/min REGULATOR	-	-	-	1	1	1	1	-	-							conjunto hidráulico (COP-AD) / hydraulic assembly (COP-AD)
19	12187518	BOMBA ACLARADO 50Hz	50Hz RINSING PUMP	-	-	-	1	1	1	1	-	-							conjunto hidráulico (COP-AD) / hydraulic assembly (COP-AD)
19	12216217	BOMBA ACLARADO 60Hz	60Hz RINSING PUMP	-	-	-	1	1	1	1	-	-							conjunto hidráulico (COP-AD) / hydraulic assembly (COP-AD)
26	12295102	ELECTROBOMBA 50Hz	ELECTRIC PUMP 50Hz	-	-	-	1	1	1	1	-	-							conjunto hidráulico (COP-AD) / hydraulic assembly (COP-AD)
26	12275066	ELECTROBOMBA 60Hz	ELECTRIC PUMP 60Hz	-	-	-	1	1	1	1	-	-							conjunto hidráulico (COP-AD) / hydraulic assembly (COP-AD)
32	12138664	ARANDELA ELÁSTICA	ELASTIC RETAINER	-	-	-	2	2	2	2	-	-							conjunto hidráulico (COP-AD) / hydraulic assembly (COP-AD)
8	12132254	DOSIF. PERISTÁLTICO ABRILLANTADOR	PERISTALTIC POLISHER DISPENSER	-	-	-	-	-	-	-	1	1							conjunto hidráulico (AD SOFT) / hydraulic assembly (AD SOFT)
11	12217769	CONJUNTO ELECTROVÁLVULA REGEN.	REGEN. ELECTROVALVE ASSEMBLY	-	-	-	-	-	-	-	1	1							conjunto hidráulico (AD SOFT) / hydraulic assembly (AD SOFT)
12	12217768	CONJUNTO ELECTROVÁLVULA ENTRADA	INLET ELECTROVALVE ASSEMBLY	-	-	-	-	-	-	-	1	1							conjunto hidráulico (AD SOFT) / hydraulic assembly (AD SOFT)
20	12187518	BOMBA ACLARADO 50Hz	50Hz RINSING PUMP	-	-	-	-	-	-	-	1	1							conjunto hidráulico (AD SOFT) / hydraulic assembly (AD SOFT)
20	12216217	BOMBA ACLARADO 60Hz	60Hz RINSING PUMP	-	-	-	-	-	-	-	1	1							conjunto hidráulico (AD SOFT) / hydraulic assembly (AD SOFT)

APARATO / APPLIANCE	LAVAVAJILLAS / DISHWASHER	ZONA / ZONE	REPUESTOS RECOMENDADOS / RECOMMENDED SPARE PARTS

ITEM	CODIGO REFERENCE	DENOMINACIÓN	DENOMINATION	CO-110	CO-142	CO-142 S	COP-144	COP-144 S	AD-125	AD-125 S	AD-125 SOFT	AD-125 SOFT S					ELIMINADO ELIMINATED	INTRODUCIDO INTRODUCED	ZONA / ZONE
23	12272571	BOTE DE SALES COMPLETO	COMPLETE SALT CONTAINER	-	-	-	-	-	-	-	1	1							conjunto hidráulico (AD SOFT) / hydraulic assembly (AD SOFT)
28	12024874	DESCALCIFICADOR 4 COLUMNAS	4 COLUMN SOFTENER	-	-	-	-	-	-	-	1	1							conjunto hidráulico (AD SOFT) / hydraulic assembly (AD SOFT)
30	12225191	SOPORTE MOTOBOMBA 50Hz	50Hz PUMP SUPPORT	-	-	-	-	-	-	-	1	1							conjunto hidráulico (AD SOFT) / hydraulic assembly (AD SOFT)
30	12225194	SOPORTE MOTOBOMBA 60Hz	60Hz PUMP SUPPORT	-	-	-	-	-	-	-	1	1							conjunto hidráulico (AD SOFT) / hydraulic assembly (AD SOFT)
31	12295102	ELECTROBOMBA 50Hz	ELECTRIC PUMP 50Hz	-	-	-	-	-	-	-	1	1							conjunto hidráulico (AD SOFT) / hydraulic assembly (AD SOFT)
31	12275066	ELECTROBOMBA 60Hz	ELECTRIC PUMP 60Hz	-	-	-	-	-	-	-	1	1							conjunto hidráulico (AD SOFT) / hydraulic assembly (AD SOFT)
37	12138664	ARANDELA ELÁSTICA	ELASTIC RETAINER	-	-	-	-	-	-	-	2	2							conjunto hidráulico (AD SOFT) / hydraulic assembly (AD SOFT)
38	12104339	TAPÓN TUERCA	NUT CAP	-	-	-	-	-	-	-	1	1							conjunto hidráulico (AD SOFT) / hydraulic assembly (AD SOFT)
2	12024732	RESISTENCIA TRIPLE 230V 6Kw UL	230V 6Kw UL TRIPLE HEATING ELEMENT	1	-	-	-	-	-	-	-	-							calderín (CO) / heater (CO)
2	12023926	RESISTENCIA CALDERÍN	BOILER HEATING ELEMENT	-	1	1	-	-	-	-	-	-							calderín (CO) / heater (CO)
4	12096597	TERMOSTATO SEG. 110ºC FAST 90	110ºC FAST 90 SAFETY THERMOSTAT	1	1	1	-	-	-	-	-	-							calderín (CO) / heater (CO)
5	12134992	TERMOSTATO TECASA 85ºC	85ºC TECA THERMOSTAT	1	1	1	-	-	-	-	-	-							calderín (CO) / heater (CO)
2	12096597	TERMOSTATO SEG. 110ºC FAST 90	110ºC FAST 90 SAFETY THERMOSTAT	-	-	-	1	1	1	1	-	-							calderín (COP-AD) / heater (COP-AD)
4	12092787	RESISTENCIA TRIPLE 230V 9Kw UL	230V 9Kw UL TRIPLE HEATING ELEMENT	-	-	-	1	1	1	1	-	-							calderín (COP-AD) / heater (COP-AD)
7	12023456	MOTOBOMBA 230V AC 1N 50Hz 96W	230V AC 1N 50Hz 96W PUMP	1	1	1	1	1	-	-	-	-							kit bomba desagüe / drainage pump kit
2	12133011	BOMBA PERISTÁTICA 230V AC 60Hz 5Kw	230V AC 60Hz 5Kw PERISTALTIC PUMP	1	1	1	1	1	1	1	-	-							kit dosificador detergente / soap dispenser kit

CO 110

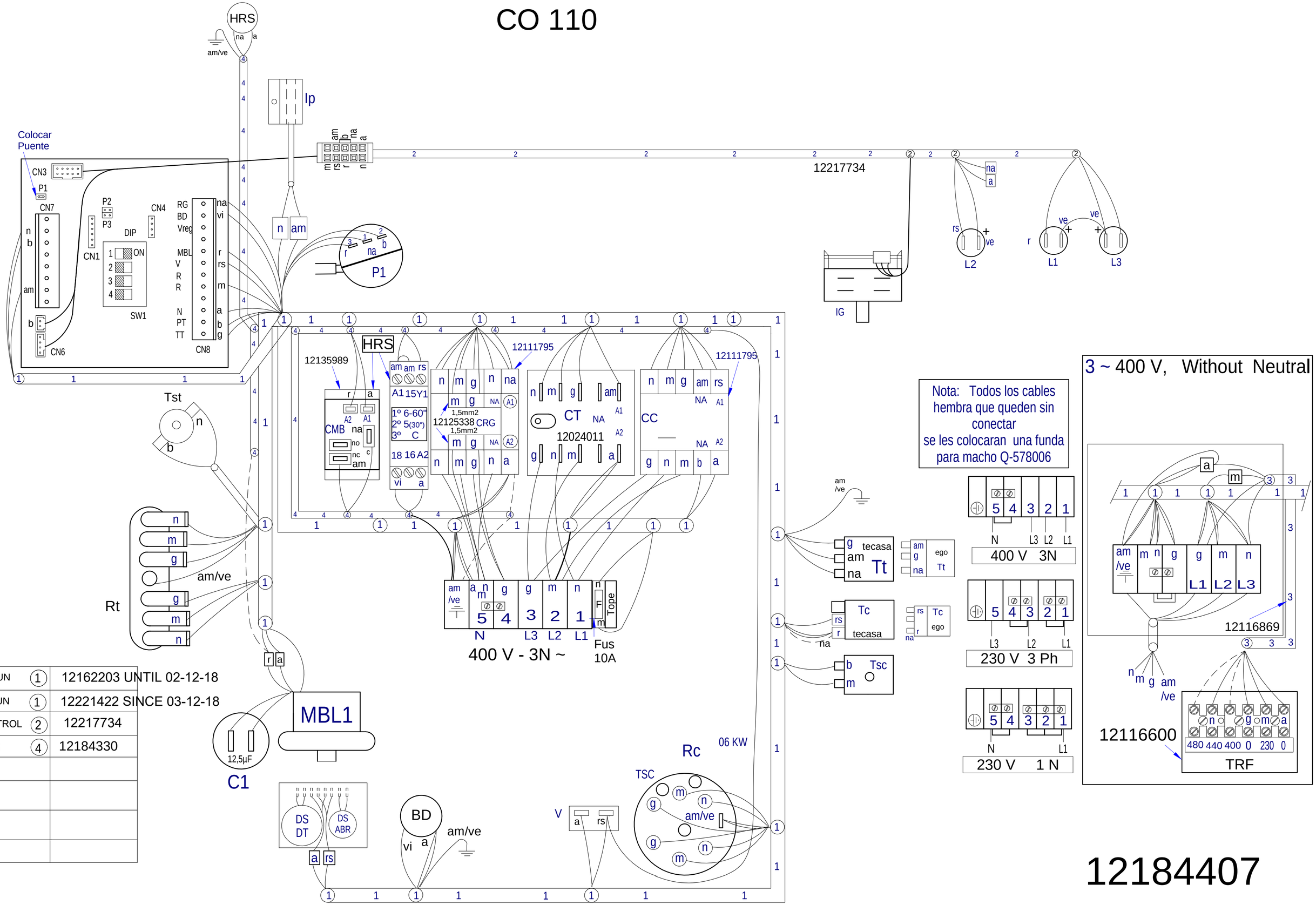

COMUN	1	12162203 UNTIL 02-12-18
COMUN	1	12221422 SINCE 03-12-18
CONTROL	2	12217734
HRS	4	12184330

12184407

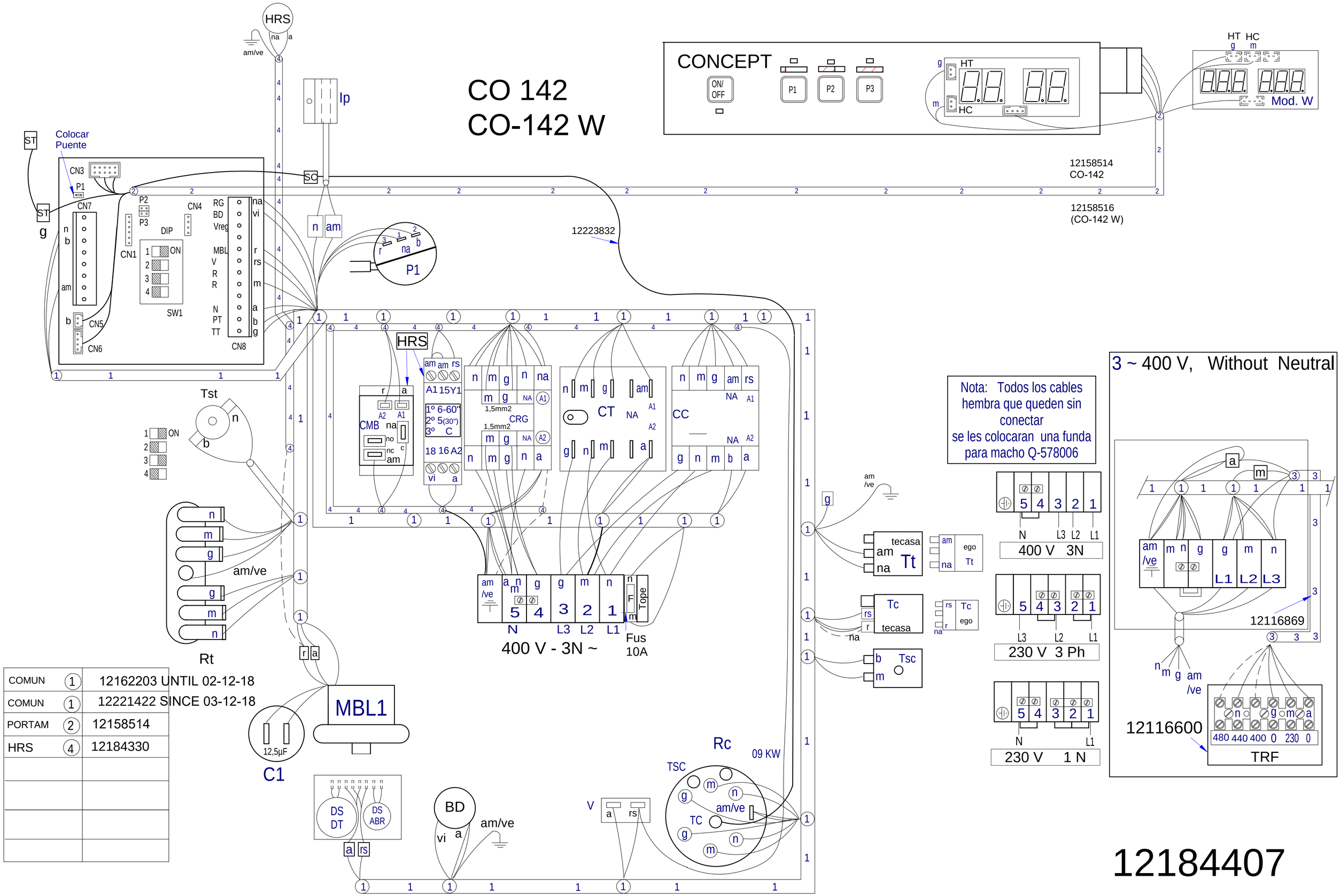

COMUN	1	12162203 UNTIL 02-12-18
COMUN	1	12221422 SINCE 03-12-18
PORTAM	2	12158514
HRS	4	12184330

12184407

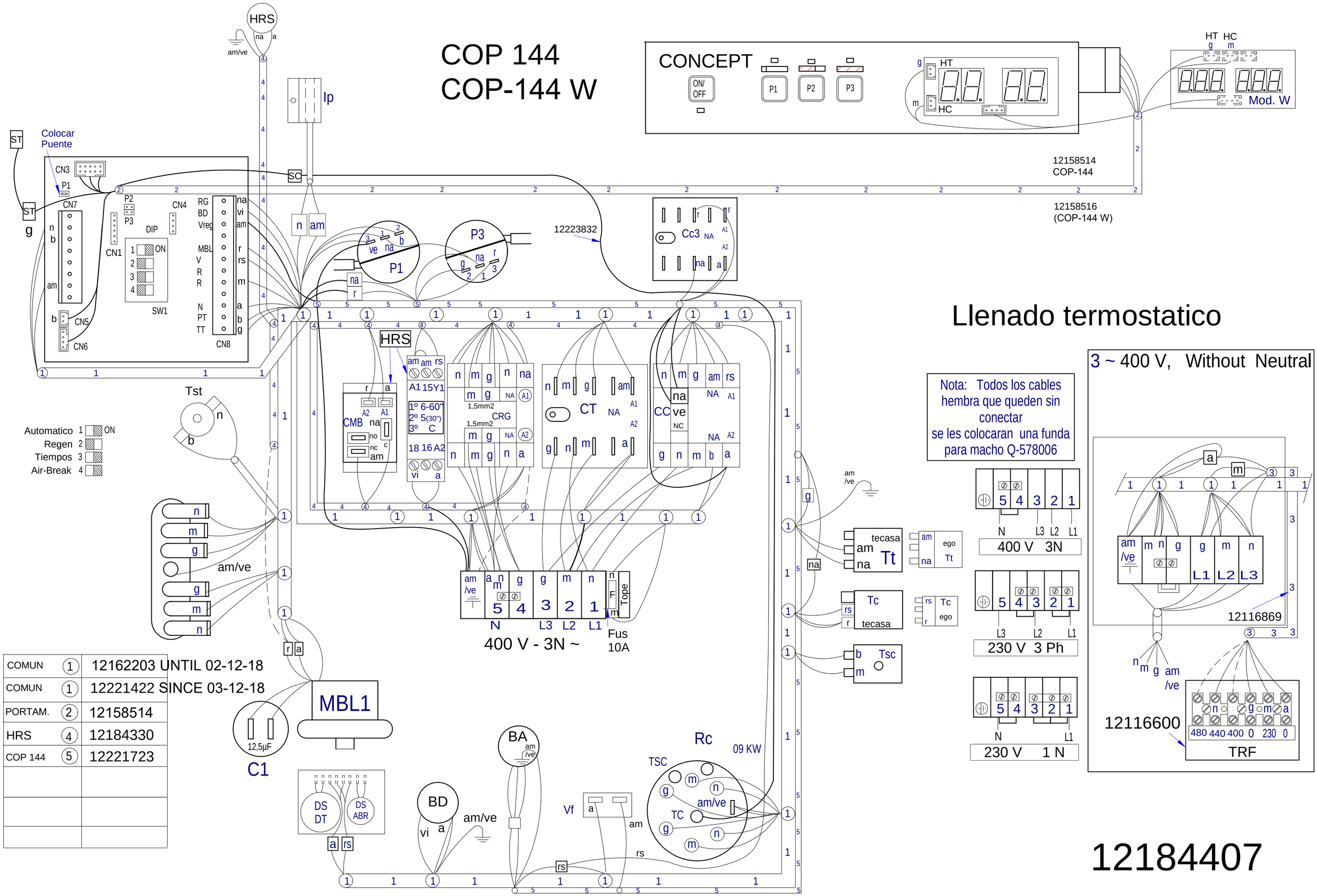

COMUN	1	12162203 UNTIL 02-12-18
COMUN	1	12221422 SINCE 03-12-18
PORTAM.	2	12158514
HRS	4	12184330
COP 144	5	12221723

AD 125

1 2	12167148	HASTA / UNTIL 09-12-18
1 2	12221775	SINCE / DESDE 10-12-18
3 MARINE	12116869	
4 HRS	12119237	
5 SOFT	12185810	

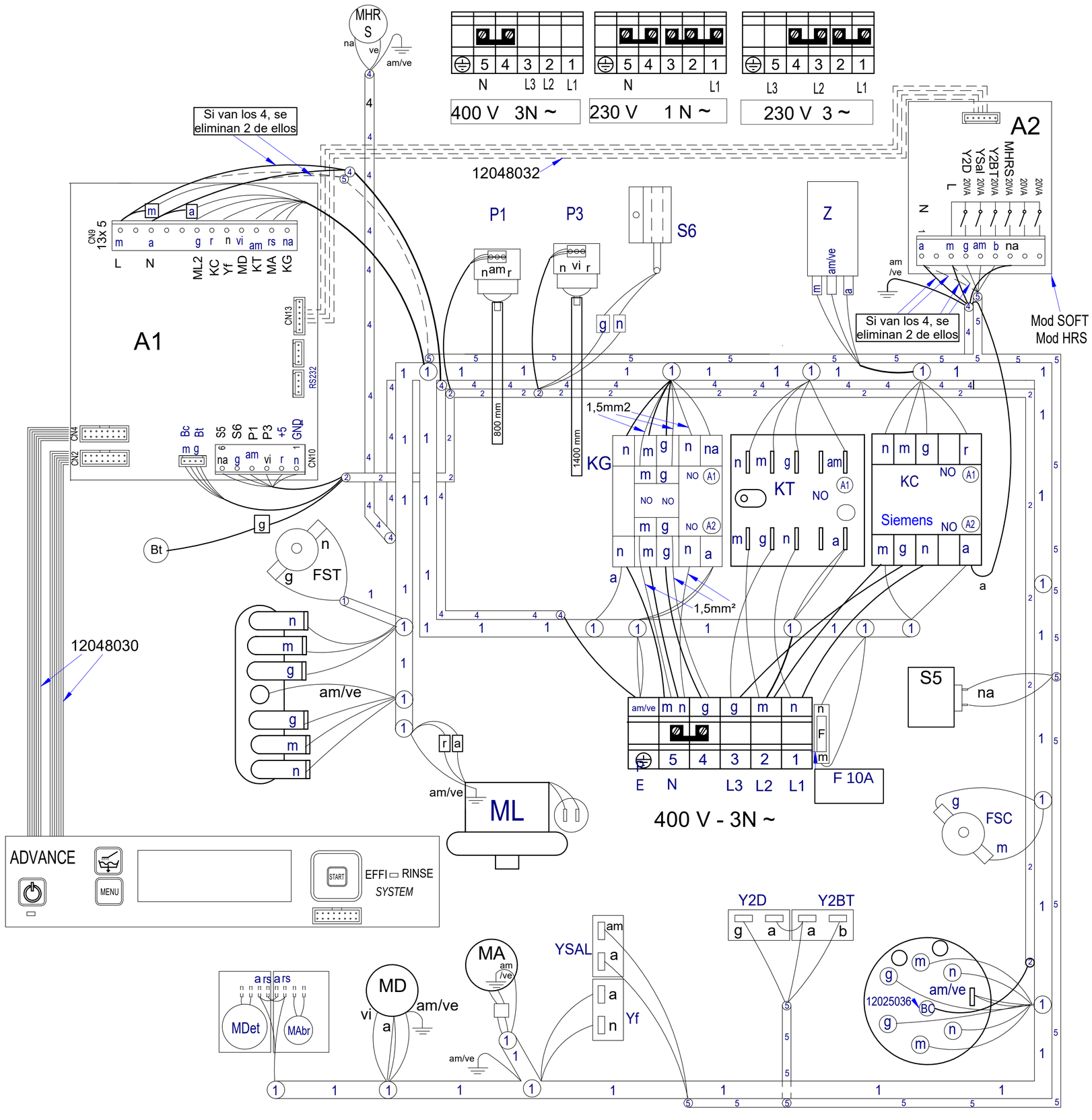

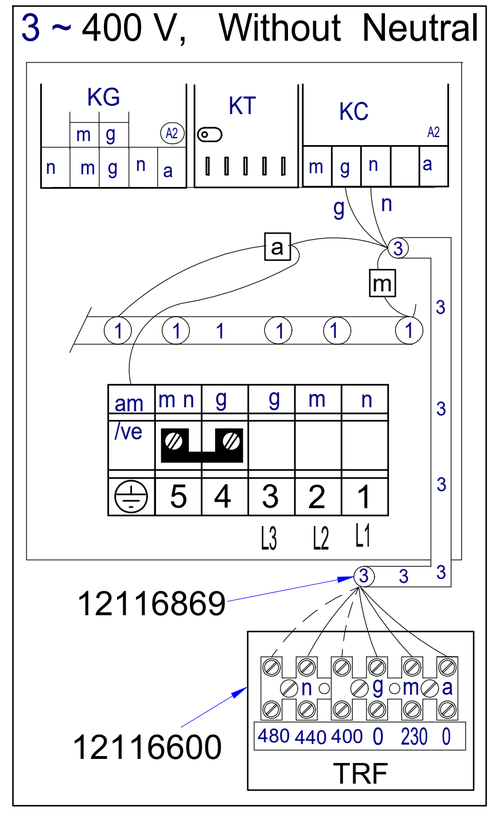

Nota: Todos los cables hembra que queden sin conectar se les colocaran una funda para macho 12010227

12187891 06-2018

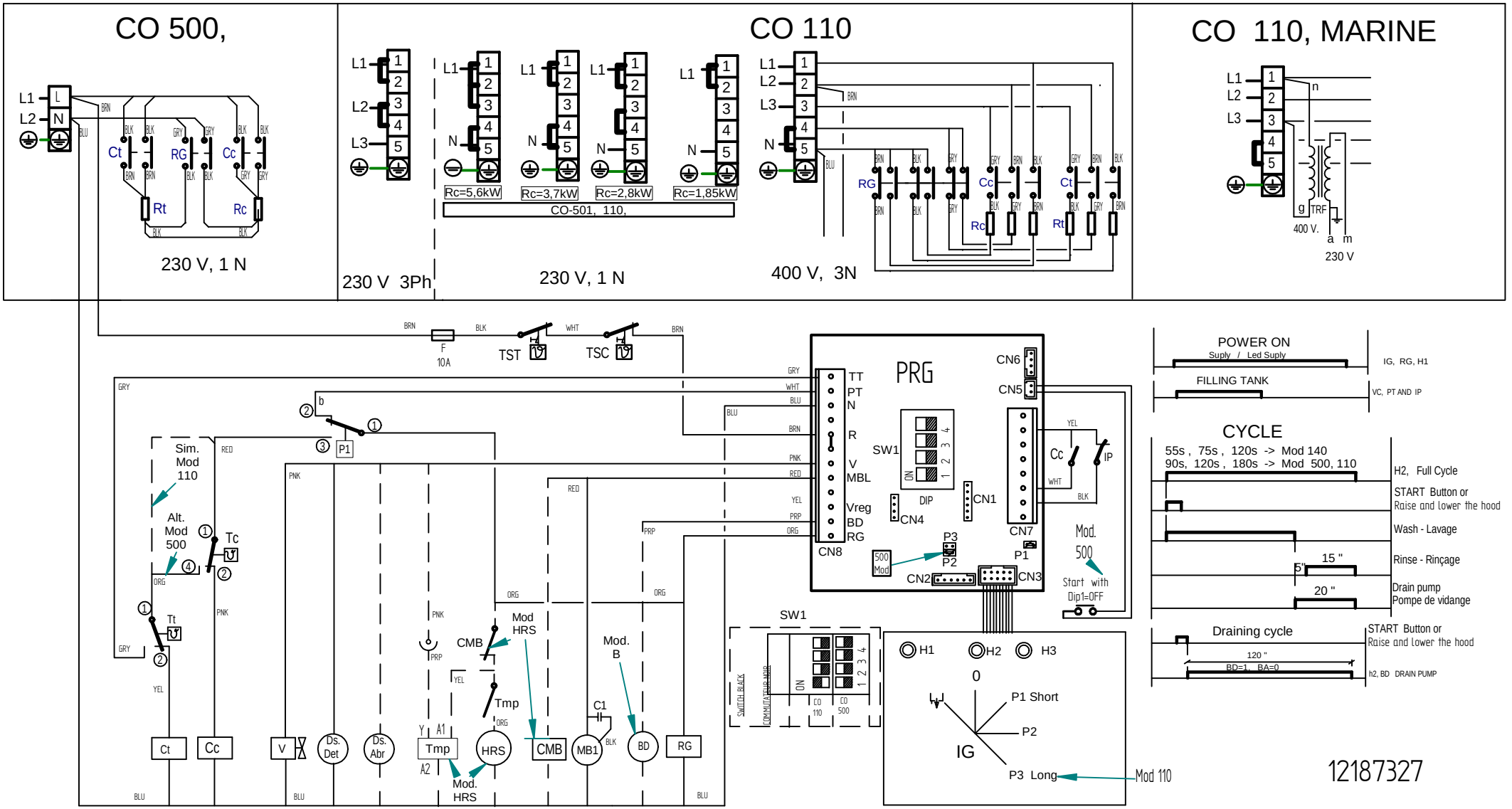
CO 500,
L1
L2
L
N
BRN
BLU
Ct
RG
Cc
Rt
Rc
BLK
GRY
230 V, 1 N
CO 110
L1
L2
L3
N
1
2
3
4
5
Rc=5,6kW
Rc=3,7kW
Rc=2,8kW
Rc=1,85kW
CO-501, 110,
230 V 3Ph
230 V, 1 N
400 V, 3N
CO 110, MARINE
n
g
TRF
400 V.
a m
230 V
F
10A
TST
TSC
WHT
GRY
WHT
BLU
BRN
PNK
RED
YEL
PRP
ORG
PRG
TT
PT
N
R
V
MBL
Vreg
BD
RG
CN8
CN6
CN5
CN7
CN1
CN4
CN2
CN3
SW1
DIP
ON
P1
P2
P3
500 Mod
Mod. 500
Start with Dip1=OFF
Cc
IP
Sim. Mod 110
Alt. Mod 500
Tc
Tt
Ct
Cc
V
Ds. Det
Ds. Abr
Tmp
HRS
CMB
MB1
BD
RG
Mod HRS
Mod. B
C1
A1
A2
Y
SWITCH BLACK
COMMUTATEUR NOIR
CO 110
CO 500
H1
H2
H3
0
P1 Short
P2
IG
P3 Long
Mod 110
POWER ON
Suply / Led Suply
IG, RG, H1
FILLING TANK
VC, PT AND IP
CYCLE
55s , 75s , 120s -> Mod 140
90s, 120s , 180s -> Mod 500, 110
H2, Full Cycle
START Button or
Raise and lower the hood
Wash - Lavage
Rinse - Rinçage
5'
15 "
Drain pump
Pompe de vidange
20 "
Draining cycle
START Button or
Raise and lower the hood
120 "
BD=1, BA=0
h2, BD DRAIN PUMP
12187327

CO-502

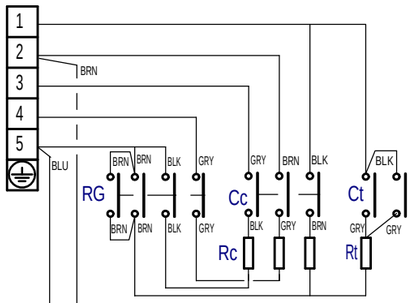

380V 3N~

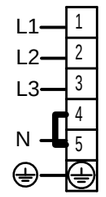

5,7 kW
13,1A

3G2,5 mm²

230 V 3Ph

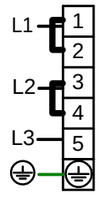

5,7 kW
16,2A

3G 2,5 mm²

230V 1N

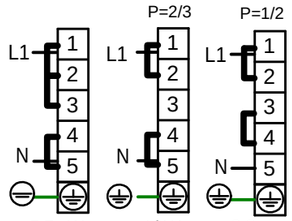

5,7 kW
26 A

3G4mm²

4 kW
18,3 A

3,2 kW
14,4 A

3G 2,5 mm²

CO-402

230 V, 1N

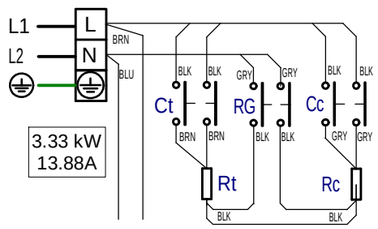

3.33 kW
13.88A

CO-142

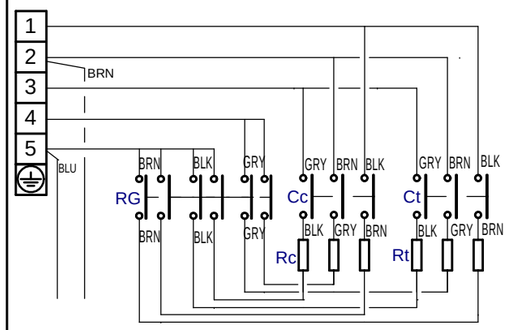

400 V, 3N

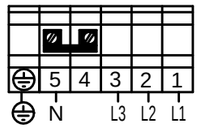

ALT 9 kW 15,8 A 3G2,5mm²
SIM 13,1 kW 22 A 3G4mm²

230 V 3Ph

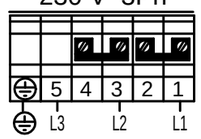

ALT 9 kW 24,9 A 3G4mm²
SIM 13,1 kW 35,7 A 3G10mm²

230 V, 1N

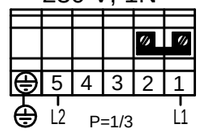

P=1/3

SIM 4,8 kW 22 A 3G4mm²

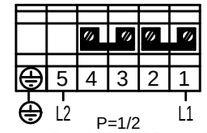

P=1/2

ALT 4,8 kW 22 A 3G4mm²
SIM 6,9 kW 31,4 A 3G6mm²

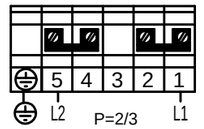

P=2/3

ALT 6,2 kW 28,3 A 3G6mm²
SIM 9 kW 40,7 A 3G10mm²

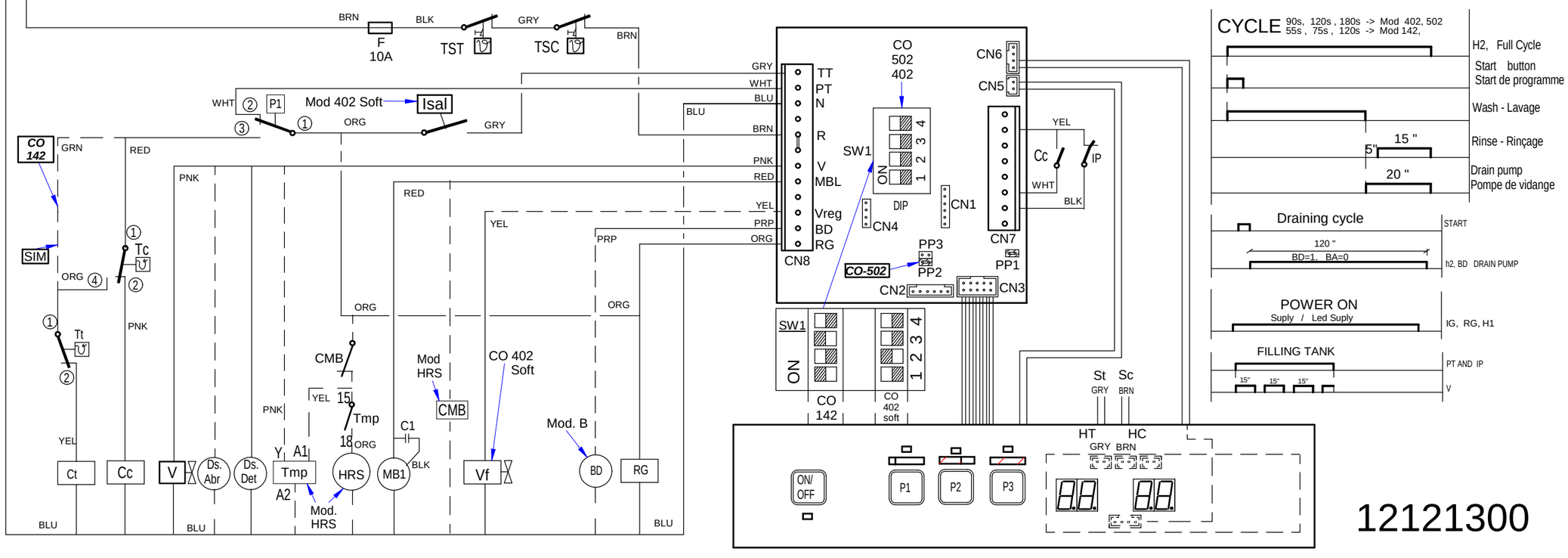

12121300

COP-504

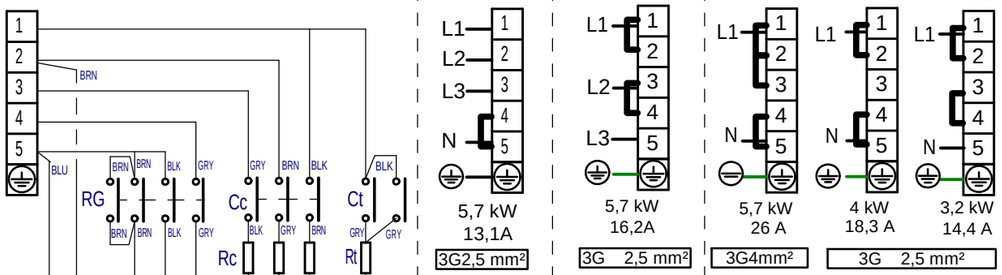

COP-144

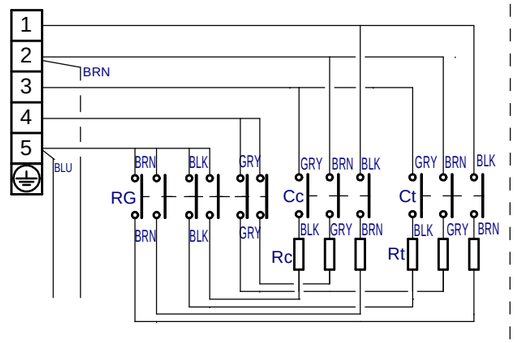

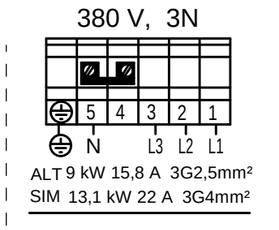

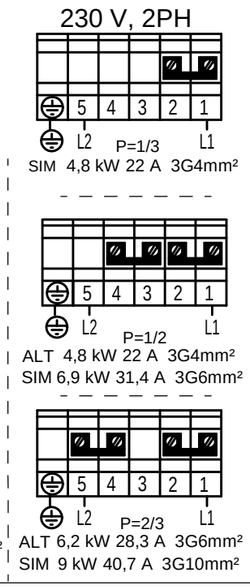

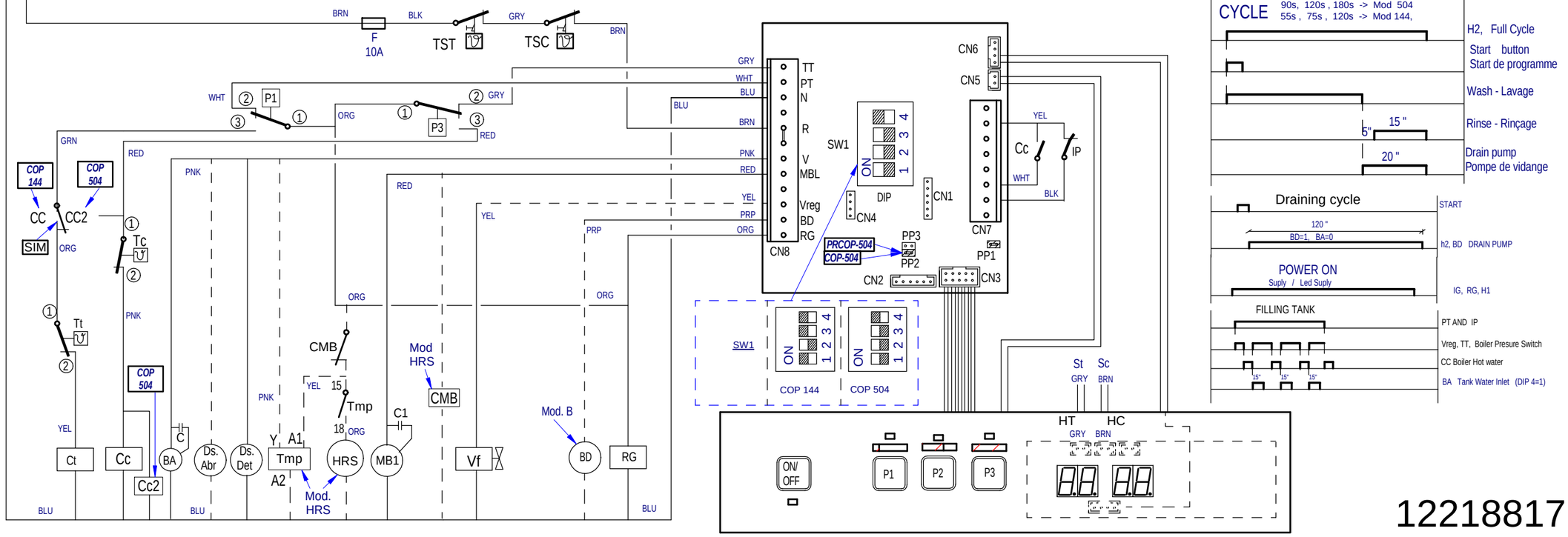

12218817

AD 125, 505

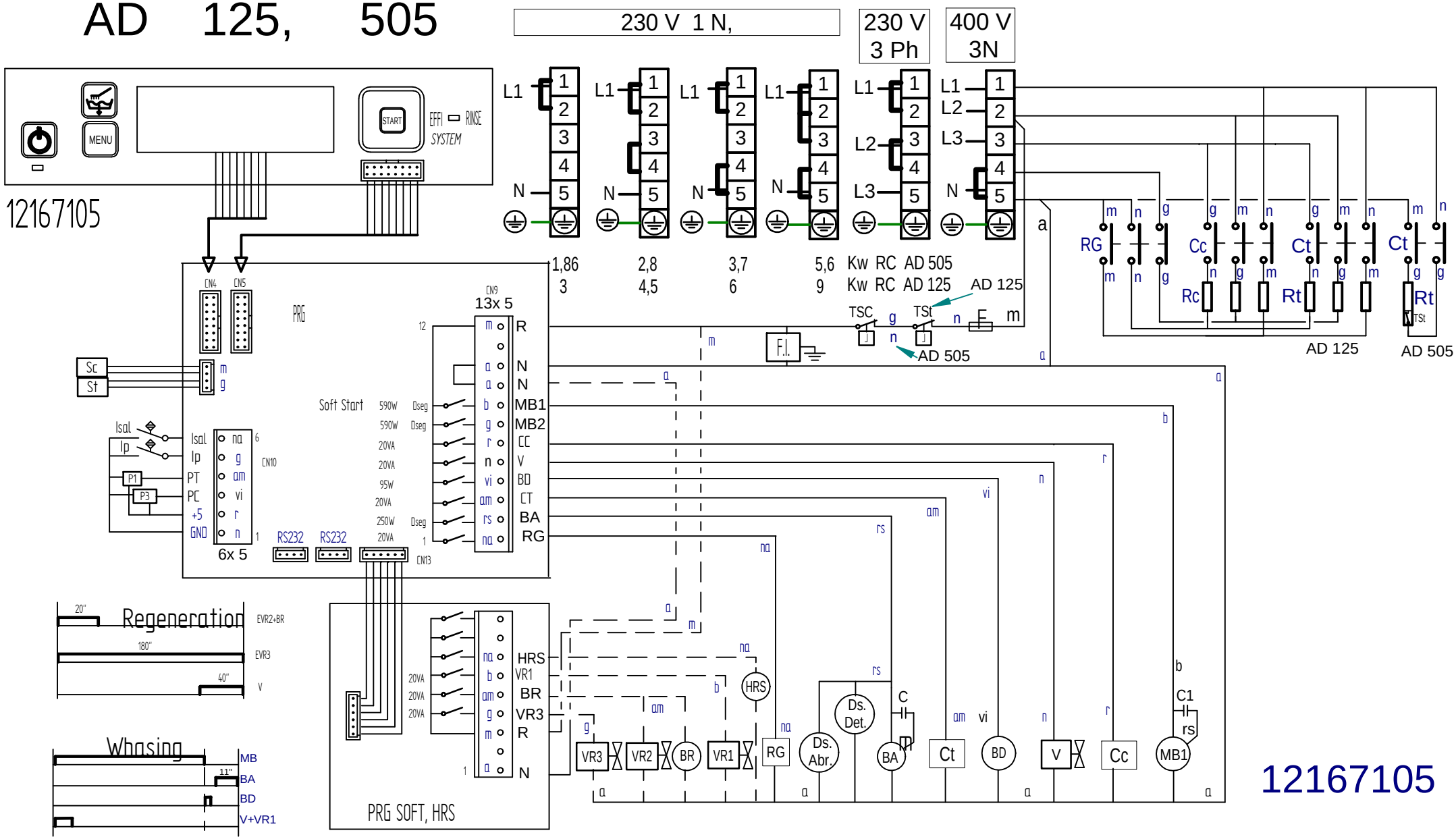
230 V 1 N,
230 V 3 Ph
400 V 3N
MENU
START
EFFI RINSE
SYSTEM
12167105
L1
L2
L3
N
1,86
3
2,8
4,5
3,7
6
5,6
9
Kw RC AD 505
Kw RC AD 125
AD 125
TSC
TSt
AD 505
F.I.
RG
Cc
Ct
Rc
Rt
AD 125
AD 505
CN4
CN5
PRG
CN9
13x 5
Sc
St
Soft Start
590W
590W
20VA
20VA
95W
20VA
250W
20VA
Dseg
Isal
Ip
PT
PC
+5
GND
P1
P3
CN10
6x 5
RS232
RS232
CN13
R
N
MB1
MB2
CC
V
BD
CT
BA
RG
HRS
VR1
BR
VR3
R
PRG SOFT, HRS
Regeneration
20"
180"
40"
EVR2+BR
EVR3
V
Whasing
11"
MB
BA
BD
V+VR1
VR3
VR2
BR
VR1
RG
Ds. Abr.
Ds. Det.
BA
Ct
BD
V
Cc
MB1
C
C1
12167105

Simb / LENG		ESPAÑOL	ENGLISH	FRANÇAIS
A1, A2	=	Programador Electronico	Electronic Timer	Programmeur électronique
A1P1	=	Puente electrico	Electric Bridge	Pont électrique
B1	=	Presostato Tanque	Water level tank Switch	Pressostat de cuve
B2	=	Presostato de seguridad	Water level Hi Limit Switch	Sécurité Pressostat
B3	=	Presostato Calderin	Water level boiler Switch	Pressostat de Chaudière
BC	=	Sonda Temperatura calderin	Boiler temperature probe	Sonde de température de chaudière
BT	=	Sonda Temperatura Tanque	Tank Temperature Probe	Sonde de température de cuve
C1, C2	=	Condensador	Capacitor	Condensateur
F	=	Fusible	Fuse	Fusible
FSC	=	Termostato Limitador Calderin	Boiler Hi-limit Thermostat	Thermostat Limiteur Chaudière
FST	=	Termostato Limitador Tanque	Tank Hi-limit Thermostat	Thermostat Limiteur de cuve
H1, H2, H3	=	Lampara Marcha	Start Light	Voyant de démarrage
H4	=	Lampara Encendido	Operation Light	Voyant de fonctionnement
H5 (Modxx4)	=	Lampara Aclarado Correcto	Efficient rinse light	Voyant de rinçage efficace
H5 (Mod Soft)	=	Lampara Falta Sal	Missing salt light	Voyant de absence à sel
KC	=	Contactor Calentamiento Calderin	Boiler Heating Contactor	Contacteur Chauffage Chaudière
KG	=	Rele General	Main Relay	Relais General
KT	=	Contactor Calentamiento Tanque	Tank Heating Contactor	Contacteur de chauffage de cuve
L1,L2,L3	=	Fase Conexión Electrica	Power Supply Phases	Phases deAlimentacio
MAbr	=	Dosificador Abrillantador	Rinse Dispenser	Doseur de tensoactive
MA	=	Motor de Aclarado	Rinsing Pump	Pompe de rinçage
MD	=	Moto Bomba de Desague	Drain Pump	Pompe de vidange
MDet	=	Dosificador Detergente	Detergent Dispenser	Doseur de détergent
MHRS	=	Motor Sistema Recuperador Energia	Heat Recovery System	Système de récupération de chaleur
ML	=	Bomba de Lavado	Washed Pump 1,2	Pompe de lavage 1,2
N	=	Neutro	Neutral	Neutre
PE	=	Puesta a Tierra	Earth Ground	Mise à terre
RC	=	Resistencia calentamiento Calderin	Boiler Heating Element	Resistance Chauffage Chaudière
RT	=	Resistencia calentamiento Tanque	Tank Heating Element	Resistance Chauffage de cuve
S1, S2, S3	=	Pulsador de Programa	Program switch	Bouton de programme
S4	=	Pulsador de Marcha	Start push button	Bouton de démarrage
S5	=	Interruptor falta de sal	Lack of salt switch	Interrupteur de Manque de sel
S5 (ADE 125)	=	Interruptor Generador Agua Caliente	Generator water Booster	Booster d'eau de générateur
S6	=	Interruptor de Puerta	Door Switch	Interrupteur de porte
TRF	=	Transformador	Transformer	Transformateur
Y	=	Electrovalvula Llenado tanque	Filling Boiler Solenoid Valve	Electrovanne de remplissez de Cuve
Y1,Y2,Y3	=	Electrovalvula Regeneracion	Regeneration valve	Electrovanne de régénération
Yf	=	Electrovalvula Llenado calderin	Filling tank Solenoid Valve	Electrovanne remplissez chaudière
Z	=	Filtro Interferencias	EMC Filter	Filtre d'interférence
COLOR	=	**COLORES**	**COLOUR**	**COULEURS**
BLK, bk, n	=	Negro	Black	Noir
BLU, bl, a	=	Azul	Blue	Bleu
BRN, bn, m	=	Marrón	Brown	Marron
GRN, gn, ve	=	Verde	Green	Vert
GRY, gy, g	=	Gris	Grey	Gris
ORG, or, na	=	Naranja	Orange	Orange
PNK, pk, rs	=	Rosa	Pink	Rose
PRP, pr, vi	=	Violeta	Purple	Violet
RED, rd, r	=	Rojo	Red	Rouge
WHT, wh, b	=	Blanco	White	Blanc
YEL, yw, am	=	Amarillo	Yellow	Jaune
YW/GN, am/ve	=	Amarillo/verde	Yellow / green	Jaune / vert
		ENE- 2020	***L 21, 25, 33***	***12103338***