DESPIECE TECNICO

SERIE 700

Cocinas a Gas
Fourneaux à gaz
Gas Ranges
Gasherde
Cucine a gas

Modelos:

CGB - 761

Noviembre 2002 November

FAGOR

Fagor Industrial

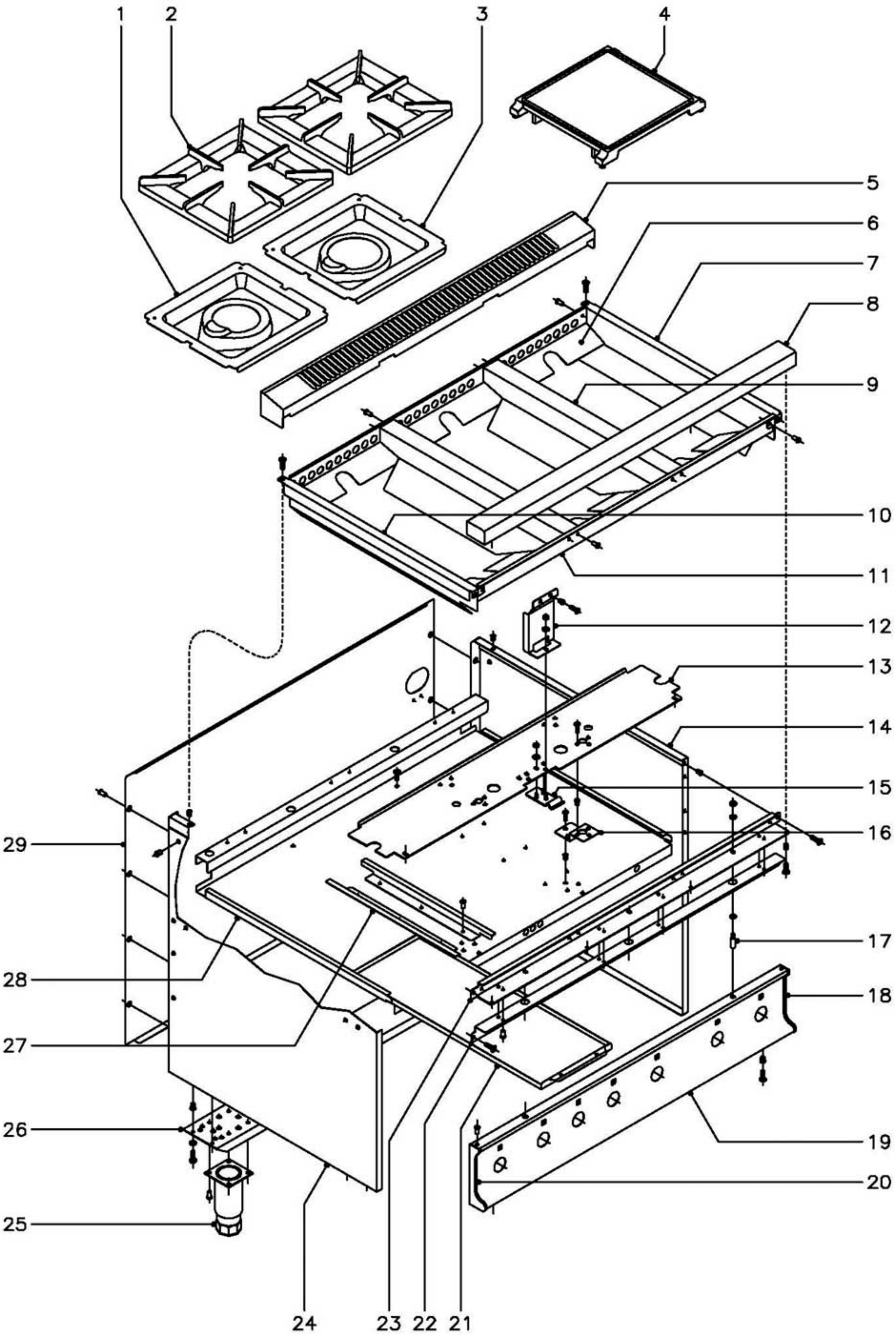

N plano	Firma	Fecha	Aparato		Lamina	
C–1235		11–2002	MUEBLE COCINA CGB–761		1	Fagor Industrial S.Coop. Oñate

MOD.	COCINA CON HORNO INGLES	ZONA	MUEBLE	PLANO	C-1235

ITEM	CODIGO	DENOMINACION	TEXTO	CGB-761									NOTAS
1	U745416	Vertedero 4000		4									
2	U745415	Parrilla		6									
3	U745417	Vertedero 6000		2									
4	U745411	Placa		-							(Se suministra bajo pedido)		
5	U755425	Embellecedor de chimenea 1 1/2 M.		1									
6	U755403	Posterior interior de mesa 1 1/2M.		1									
7	U745401	Lateral de mesa derecho		1									
	Q419005	Remache tubular Ø 4x8		2									
	Q152004	Tornillo aplastado M-5x13		2									
	Q221342	Remache exagonal M-5		2									
8	U755400	Anterior de mesa 1 1/2M.		1									
	Q221342	Remache exagonal M-5		4									
	Q152004	Tornillo aplastado M-5x13		4									
9	U745402	Liston central de mesa		2									
	Q419005	Remache tubular Ø 4x8		8									
10	U745400	Lateral de mesa izquierdo		1									
	Q419005	Remache tubular Ø 4x8		2									
	Q152004	Tornillo aplastado M-5x13		2									
	Q221342	Remache exagonal M-5		2									
11	U755402	Anterior interior de mesa 1 1/2M.		1									
12	U062608	Amarre vertical proteccion		1									
	Q152004	Tornillo aplastado M-5x13		2									
	Q221342	Remache exagonal M-5		2									
	Q302022	Arandela plana Ø 16xØ 6x1,2		1									
	Q162040	Tuerca exagonal M-6		1									
13	U062606	Chapa proteccion grifos		1									
	Q152004	Tornillo aplastado M-5x13		6									
	Q221342	Remache exagonal M-5		6									
14	U062806	Panel lateral derecho		1									

MOD.	COCINA CON HORNO INGLES	ZONA	MUEBLE	PLANO	C-1235

ITEM	CODIGO	DENOMINACION	TEXTO	CGB-761								NOTAS
15	U060542	Fijacion superior puerta		1								
	Q302022	Arandela plana Ø 16xØ 6x1,2		3								
	Q162040	Tuerca exagonal M-6		3								
16	U062607	Escuadra amarre proteccion		2								
	Q152004	Tornillo aplastado M-5x13		3								
	Q221342	Remache exagonal M-5		3								
17	Q151336	Tornillo soporte guia		2								
	Q302022	Arandela plana Ø 16xØ 6x1,2		4								
	Q162040	Tuerca exagonal M-6		2								
18	U452804	Cantonera derecha portamandos		1								
	Q419005	Remache tubular Ø 4x8		2								
19	U062808	Panel portamandos		1								
	Q152004	Tornillo aplastado M-5x13		2								
	Q221342	Remache exagonal M-5		2								
20	U452805	Cantonera izquierda portamandos		1								
	Q419005	Remache tubular Ø 4x8		2								
21	U722604	Bandeja recogegrasas		3								
22	U752620	Refuerzo amarre mesa 1 1/2 M.		1								
	Q419005	Remache tubular Ø 4x8		8								
	Q152004	Tornillo aplastado M-5x13		2								
	Q221342	Remache exagonal M-5		2								
23	U752600	Escuadra amarre mesa		1								
	Q152004	Tornillo aplastado M-5x13		2								
	Q221342	Remache exagonal M-5		2								
24	U062807	Panel lateral izquierdo		1								
25	U062809	Pata regulable		4								
	Q411304	Remache avibulb		16								
26	U752631	Liston soporte patas		2								
	Q012043	Tornillo exagonal M-6x20		10								

MOD.	COCINA CON HORNO INGLES	ZONA	MUEBLE	PLANO	C-1235

ITEM	CODIGO	DENOMINACION	TEXTO	CGB-761									NOTAS
	Q302022	Arandela plana Ø 16xØ 6x1,2		10									
	Q221343	Remache exagonal M-6		10									
27	U562640	Guia central de bandejas		4									
	Q419005	Remache tubular Ø 4x8		12									
28	U062600	Base de bandejas		1									
	Q152004	Tornillo aplastado M-5x13		2									
	Q221342	Remache exagonal M-5		2									
29	U062802	Panel posterior 11/2M.		1									
	Q419005	Remache tubular Ø 4x8		8									

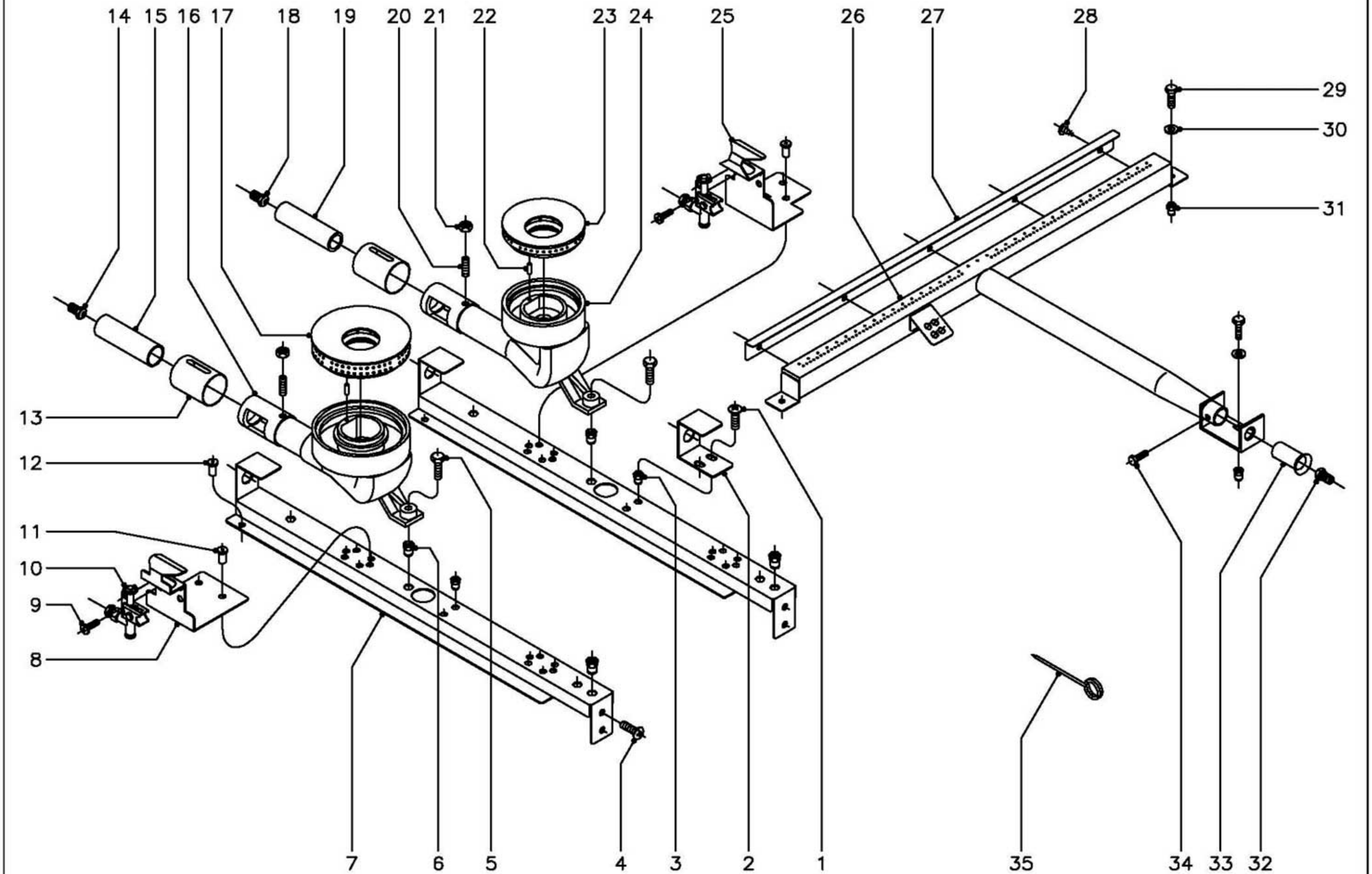

N plano	Firma	Fecha	Aparato		Lamina	
C–1236		11–2002	QUEMADORES COCINA CGB–761		2	Fagor Industrial S.Coop. Oñate

MOD.	COCINA CON HORNO INGLES	ZONA	QUEMADORES	PLANO	C-1236

ITEM	CODIGO	DENOMINACION	TEXTO	CGB-761									NOTAS
1	Q152004	Tornillo aplastado M-5x13		6									
2	U742605	Escuadra fijacion quemador		3									
3	Q221342	Remache exagonal M-5		6									
4	Q152004	Tornillo aplastado M-5x13		6									
5	Q012044	Tornillo exagonal M-6x25		6									
6	Q221343	Remache exagonal M-6		6									
7	U742604	Liston soporte quemador		3									
8	U745418	Soporte piloto 6000		2									
9	Q032021	Tornillo alomado M-4x10		12									
10	U442134	Conjunto piloto mesa		6									
	U442138	Inyector piloto Ø 0,25 (B.P. y G.V.)		6									Regular para G.V.
	U442137	Inyector piloto Ø 0,40 (Gas Natural)		6									
11	Q419005	Remache tubular Ø 4x8		12									
12	Q419005	Remache tubular Ø 4x8		6									
13	U265702	Regulador de aire 4000 y 6000		6									
14	R422400	Tobera Ø 1,25 (B.P.) Quemad.6000		2									
14	9429500	Tobera Ø 1,90 (G.N.) Quemad.6000		2									
14	U742400	Tobera Ø 3,60 (G.V.) Quemad.6000		2									
15	U565700	Venturi quemador 6000		2									
16	U565701	Cuerpo quemador 6000		2									
17	U135702	Quemador 6000		2									
18	U122407	Tobera Ø 1,05 (B.P.) Quemad.4000		4									
18	9105100	Tobera Ø 1,50 (G.N.) Quemad.4000		4									
18	R302401	Tobera Ø 2,90 (G.V.) Quemad.4000		4									
19	U125720	Venturi quemador 4000		4									
20	Q131542	Varilla roscada M-6x15		6									
21	Q162040	Tuerca exagonal M-6		6									
22	Q371026	Manguito Ø 4x14		6									
23	U445731	Quemador 4000		4									

MOD.	COCINA CON HORNO INGLES	ZONA	QUEMADORES	PLANO	C-1236

ITEM	CODIGO	DENOMINACION	TEXTO	CGB-761									NOTAS
24	U445730	Cuerpo quemador 4000		4									
25	U505440	Soporte piloto 4000		4									
26	U065700	Quemador de horno		1									
27	U065703	Chapa llama piloto		1									
28	Q151301	Tornillo alomado		5									
29	Q012032	Tornillo exagonal M-5x15		3									
30	Q302022	Arandela plana Ø 16xØ 6x1,2		3									
31	Q221342	Remache exagonal M-5		3									
32	R612400	Tobera Ø1,35 (B.P.) Quema. horno		1									
32	R614500	Tobera Ø2,00 (G.N.) Quema. horno		1									
32	9424600	Tobera Ø4,23 (G.V.) Quema. horno		1									
33	U325707	Regulador de aire (Horno)		1									
34	Q012031	Tornillo exagonal M-5x10		1									
35	623500	Aguja de limpieza quemadores		1									

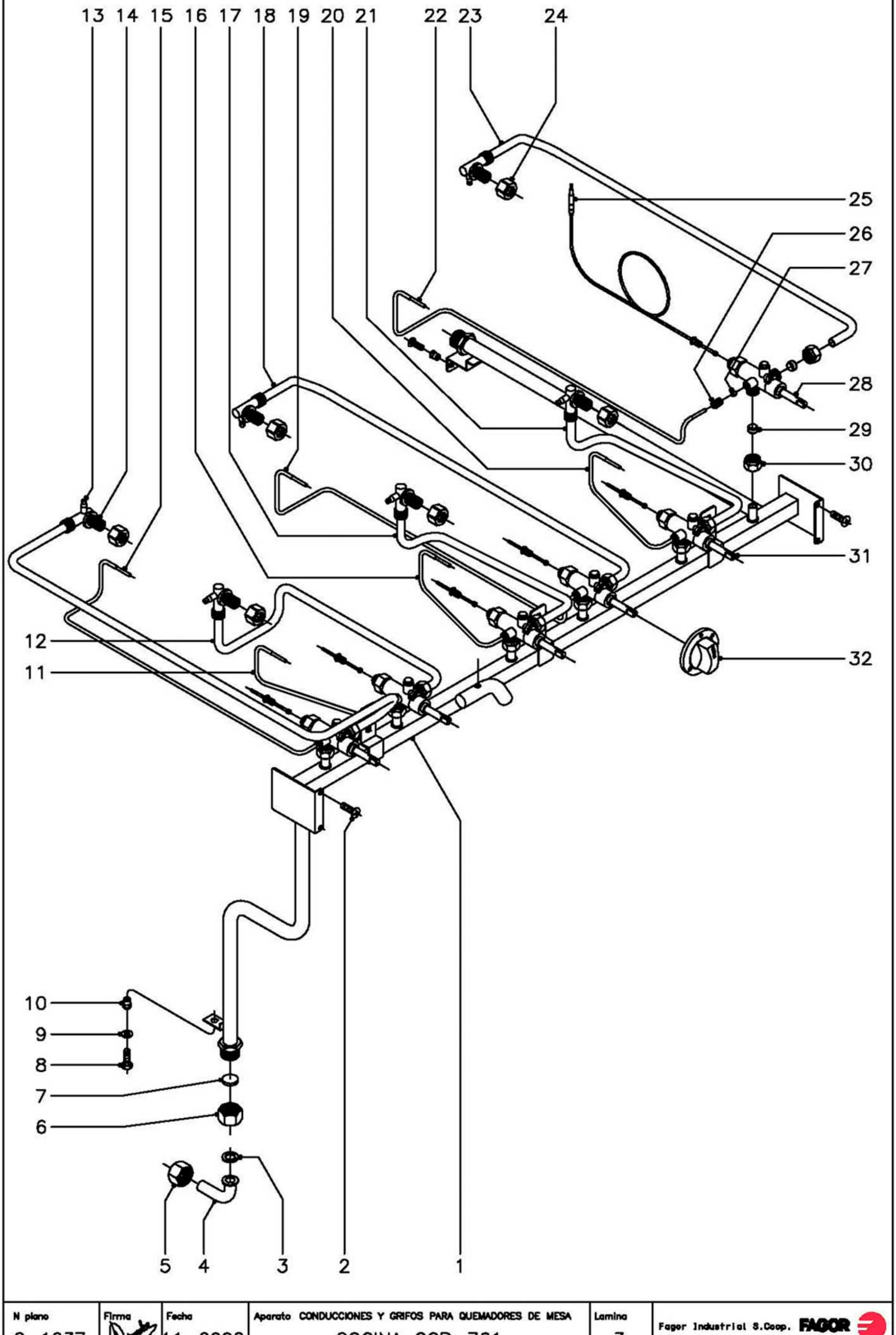

N plano	Firma	Fecha	Aparato	Lamina	
C–1237		11–2002	CONDUCCIONES Y GRIFOS PARA QUEMADORES DE MESA COCINA CGB–761	3	Fagor Industrial S.Coop. Onate

MOD.	COCINA CON HORNO INGLES	ZONA	CONDUCCIONES Y GRIFOS PARA QUEMADORES DE MESA	PLANO	C-1237

ITEM	CODIGO	DENOMINACION	TEXTO	CGB-761									NOTAS
1	U065000	Tubo entrada y distribucion comp.		1									
2	Q152004	Tornillo aplastado M-5x13		4									
3	Q306052	Arandela junta Ø 23,5xØ 15,5x3		1									
4	U565007	Codo entrada gas		1									
5	U725006	Tuerca 3/4"		1									
6	U635008	Tuerca ciega 3/4"		1									
7	Q306051	Arandela tapon Ø 23,5x4		1									
8	Q012043	Tornillo exagonal M-6x20		1									
9	Q302022	Arandela plana Ø 16xØ 6x1,2		1									
10	Q221343	Remache exagonal M-6		1									
11	U745009	Conduccion a piloto anterior izdo.		1									
12	U745022	Conduc. a quemador anterior izdo.		1									
13	Q153002	Tornillo tapon (Toma presion)		6									
14	U745023	Conduc. a quemador posteri. izdo.		1									
15	U745010	Conduccion a piloto posterior izdo.		1									
16	U745012	Conduccion a piloto anteri. decho.		1									
17	U745025	Conduc. a quemador anteri. decho.		1									
18	U065005	Conduc. a quemad. poste. central		1									
19	U745011	Conduccion a piloto poster. decho.		1									
20	U745012	Conduccion a piloto anteri. decho.		1									
21	U745025	Conduc. a quemador anteri. decho.		1									
22	U745011	Conduccion a piloto posteri decho.		1									
23	U745024	Conduc.a quemador poster decho.		1									
24	U565011	Tuerca guia		6									
25	U222130	Termopar L= 600		6									
26	U322109	Racord 1/8" (Para tubo Ø 4)		6									
27	U265026	Bicono Ø 4		6									
28	U262107	Grifo CAL-3200 (min. 0,90) 6000		2									
29	U055043	Bicono Ø 12		12									

MOD.	COCINA CON HORNO INGLES	ZONA	CONDUCCIONES Y GRIFOS PARA QUEMADORES DE MESA	PLANO	C-1237

ITEM	CODIGO	DENOMINACION	TEXTO	CGB-761									NOTAS
30	Q221336	Tuerca M-18x1,5 (Para tubo Ø 12)		12									
31	U262106	Grifo CAL-3200 (min. 0,55) 4000		4									
32	U542101	Boton de mando Ø 10		6									

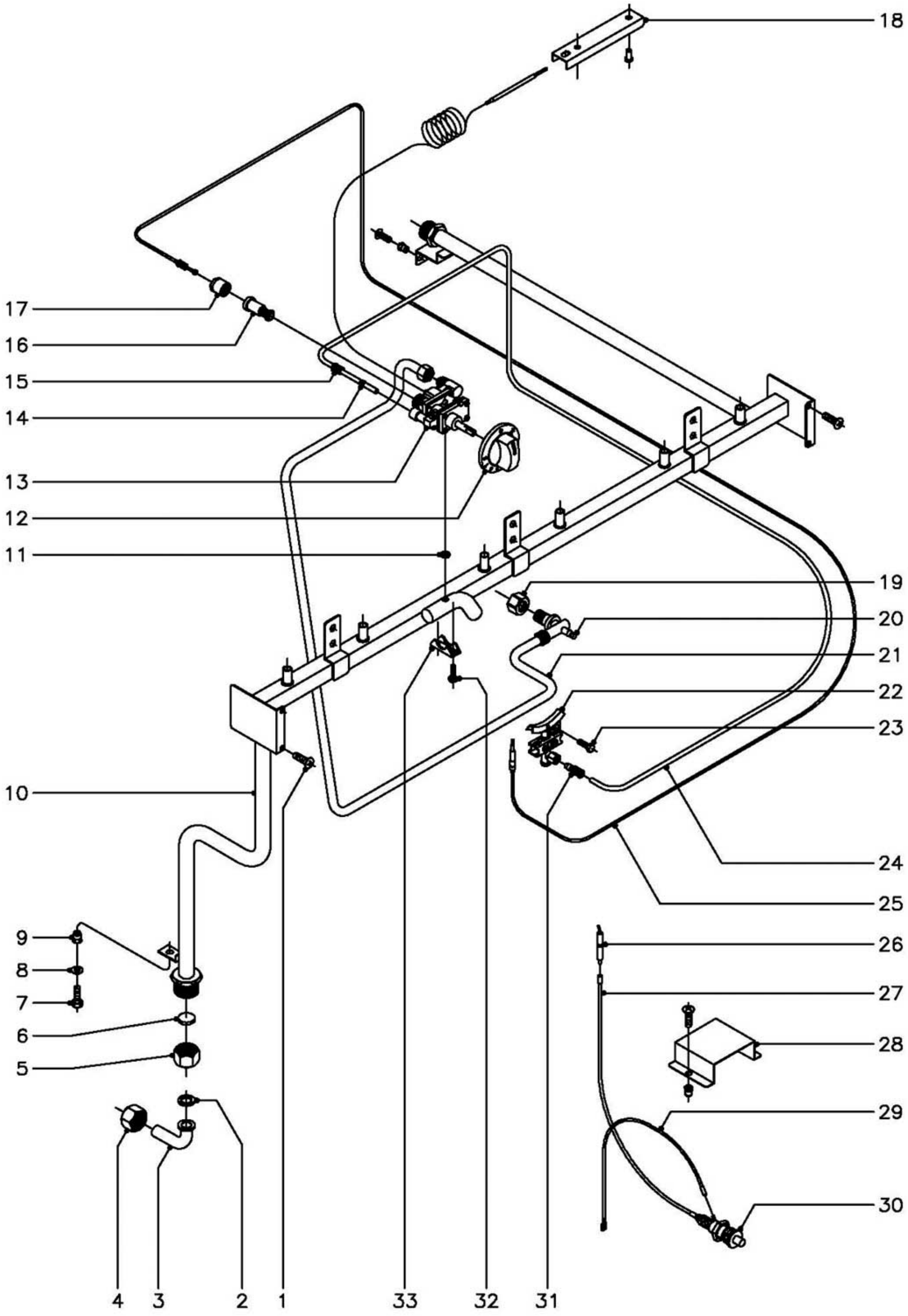

N plano	Firma	Fecha	Aparato CONDUCCIONES Y TERMOSTATO PARA QUEMADOR DE HORNO	Lamina	
C–1238		11–2002	COCINA CGB–761	4	Fagor Industrial S.Coop. FAGOR Oñate

MOD.	COCINA CON HORNO INGLES	ZONA	CONDUCCIONES Y TERMOSTATO PARA QUEMADOR DE HORNO	PLANO	C-1238

ITEM	CODIGO	DENOMINACION	TEXTO	CGB-761									NOTAS
1	Q152004	Tornillo aplastado M-5x13		4									
2	Q306052	Arandela junta Ø 23,5xØ 15,5x3		1									
3	U565007	Codo entrada gas		1									
4	U725006	Tuerca 3/4"		1									
5	U635008	Tuerca ciega 3/4"		1									
6	Q306051	Arandela tapon Ø 23,5x4		1									
7	Q012043	Tornillo exagonal M-6x20		1									
8	Q302022	Arandela plana Ø 16xØ 6x1,2		1									
9	Q221343	Remache exagonal M-6		1									
10	U065000	Tubo entrada y distribucion comp.		1									
11	Q307034	Junta estanqueidad termostato		1									
12	R202106	Boton de mando Ø 8		1									
13	U742130	Termostato MTZ-7200 (min.0,5)		1									(Regulado de 120º - 350º)
14	X205028	Bicono Ø 6		1									
15	U195009	Manguito empalme		1									
16	6002705	Grupo electromagnetico		1									
17	-	Tapon grupo electromagnetico		1									
18	U055644	Conjunto fijacion bulbo		1									
19	U565011	Tuerca guia		1									Amarre conduccion a quemador
20	Q153002	Tornillo tapon (Toma presion)		1									
21	U065007	Conduccion a quemador de horno		1									
22	U062101	Piloto completo montado (B.P.)		1									
	U442138	Inyector piloto Ø 0,25 (B.P.y G.V.)		1									Regular para Gas Villa
	U442137	Inyector piloto Ø 0,40 (Gas Natural)		1									
23	Q012031	Tornillo exagonal M-5x10		2									
24	U065009	Tubo piloto de horno		1									
25	U322130	Termopar L=1500		1									
26	X012101	Bujia de encendido		1									
27	U323030	Cable bujia a piezoelectrico		1									

MOD.	COCINA CON HORNO INGLES	ZONA	CONDUCCIONES Y TERMOSTATO PARA QUEMADOR DE HORNO	PLANO	C-1238

ITEM	CODIGO	DENOMINACION	TEXTO	CGB-761								NOTAS
28	U062604	Caja proteccion piezoelectrico		1								
	Q152004	Tornillo aplastado M-5x13		2								
	Q221342	Remache exagonal M-5		2								
29	U333003	Cable masa a piezoelectrico		1								
30	S113034	Piezoelectrico		1								
31	U134323	Racord con bicono Ø6		1								
32	Q151317	Tornillo exagonal M-5x22		2								
33	Z982018	Brida amarre termostato		1								

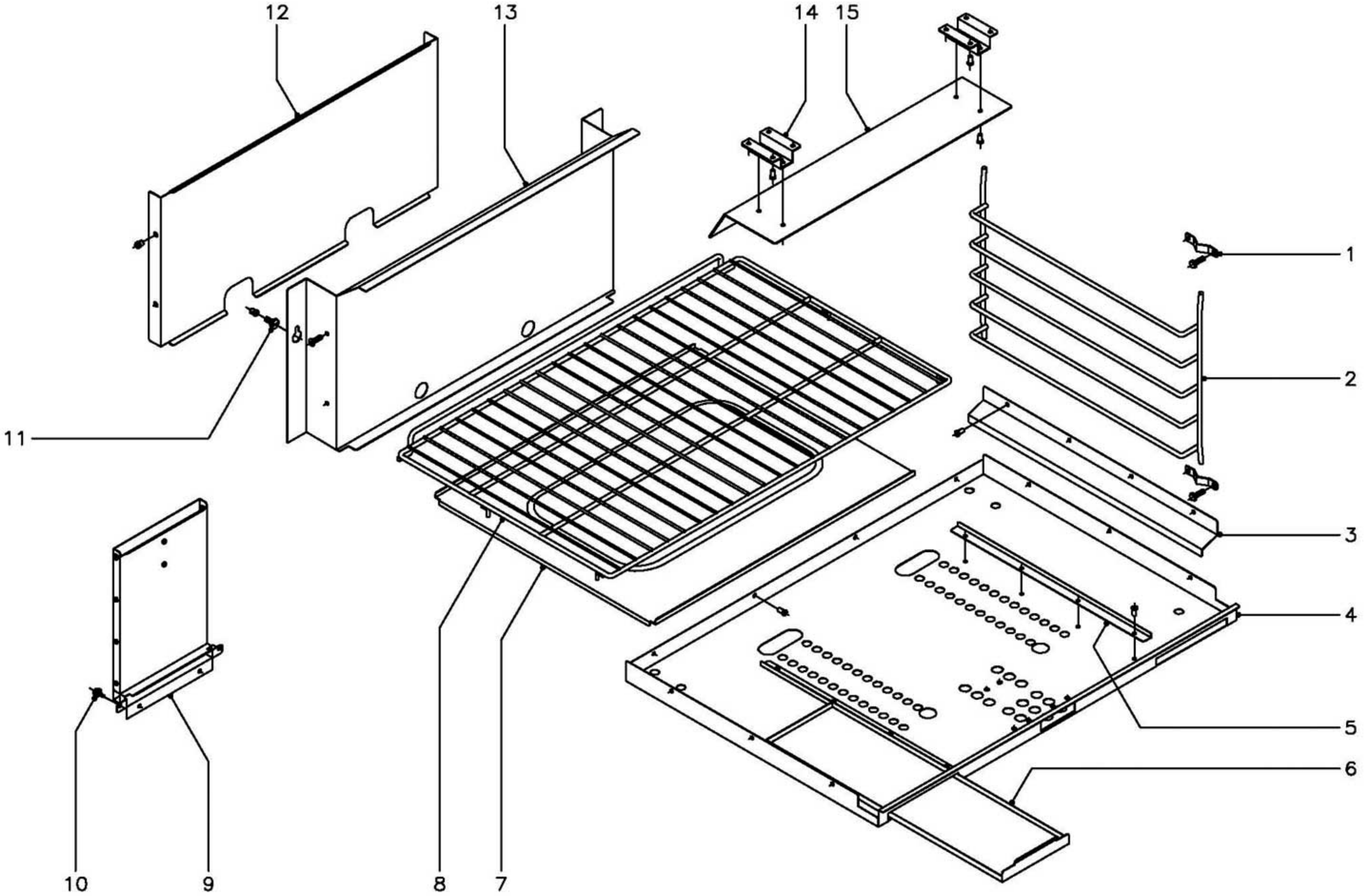

N plano	Firma	Fecha	Aparato	Lamina	
C–1239		11–2002	HORNO COCINA CGB–761	5	Fagor Industrial S.Coop. FAGOR Oñate

MOD.	COCINA CON HORNO INGLES	ZONA	HORNO	PLANO	C-1239

ITEM	CODIGO	DENOMINACION	TEXTO	CGB-761								NOTAS
1	U065613	Escuadra soporte lateral parrillas		8								
	Q012032	Tornillo exagonal M-5x15		16								
2	U065625	Conjunto soporte lateral parrillas		2								
3	U065605	Tejadillo lateral		2								
	Q412000	Remache tubular Ø4x8		8								
4	U065604	Base de horno		1								
	Q412000	Remache tubular Ø4x8		10								
5	U065606	Guia de bandejas		2								
	Q412000	Remache tubular Ø4x8		8								
6	U065607	Bandeja recogegrasas lateral		2								
7	U065612	Solera de horno		1								
8	U065624	Parrilla de horno		1								
9	U065653	Chimenea completa montada		2								
10	Q151335	Tornillo c/arandela A-5,6x13		8								
11	R252624	Piton soporte		2								
	Q221321	Remache redondo nutsert M-6		2								
12	U065611	Protector humos horno		1								
	Q221342	Remache exagonal M-5		4								
13	U065610	Chapa frontal interior		1								
	Q152004	Tornillo aplastado M-5x13		4								
14	U065608	Escuadra amarre a techo		2								
	Q412000	Remache tubular Ø4x8		8								
15	U065609	Conduccion humos superior		1								
	Q412000	Remache tubular Ø4x8		4								

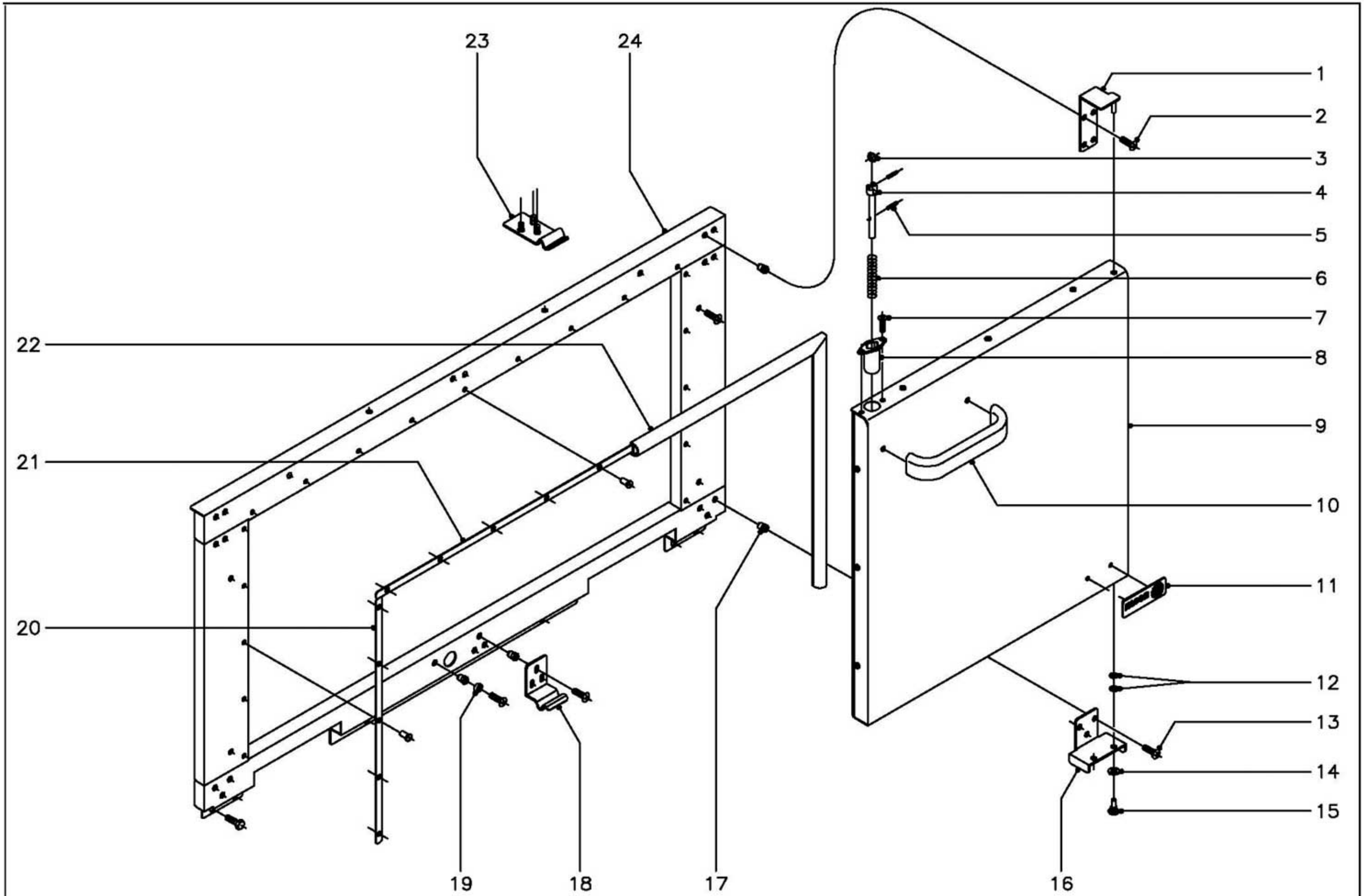

N plano	Firma	Fecha	Aparato	Lamina	
C–1240		11–2002	MARCO Y PUERTAS DE HORNO COCINA CGB–761	6	Fagor Industrial S.Coop. FAGOR Onate

MOD.	COCINA CON HORNO INGLES	ZONA	MARCO Y PUERTAS DE HORNO	PLANO	C-1240

ITEM	CODIGO	DENOMINACION	TEXTO	CGB-761									NOTAS
1	U060514	Bisagra superior derecha		1									
s/n	U060515	Bisagra superior izquierda		1									
2	Q152004	Tornillo aplastado M-5x13		8									
3	U060527	Rodillo fijacion puerta		2									
4	U060544	Eje enganche rodillo		2									
5	Q371030	Pasador elastico Ø3x18		4									
6	U060541	Muelle		2									
7	Q042021	Tornillo avellanado M-4x10		4									
8	U060543	Cuerpo bloqueo puerta		2									
9	U060559	Puerta derecha completa montada		1									
s/n	U060558	Puerta izquierda comple. montada		1									
10	U580521	Asa de puerta		2									
11	U262806	Escudo FAGOR		1									
s/n	Q221023	Clip sujecion escudo		2									
12	Q232040	Arandela plana A-6		4									
13	Q152004	Tornillo aplastado M-5x13		6									
14	Q232050	Arandela plana A-8		2									
15	X960504	Tornillo de giro M-8x1,25		2									
16	U060525	Bisagra inferior		2									
17	Q221342	Remache exagonal M-5		14									
18	U060540	Escuadra fijacion inferior puerta		1									
	Q152004	Tornillo aplastado M-5x13		3									
	Q221342	Remache exagonal M-5		3									
19	U065632	Casquillo distanciador		2									Tope puerta
	Q152004	Tornillo aplastado M-5x13		2									
	Q221342	Remache exagonal M-5		2									
20	U065636	Amarre vertical junta de horno		2									
	Q412000	Remache tubular Ø4x8		10									

MOD.	COCINA CON HORNO INGLES	ZONA	MARCO Y PUERTAS DE HORNO	PLANO	C-1240

ITEM	CODIGO	DENOMINACION	TEXTO	CGB-761								NOTAS
21	U065635	Amarre horizontal junta de horno		1								
	Q412000	Remache tubular Ø4x8		9								
22	U060535	Junta puerta de horno		1								
23	U060542	Fijacion superior puerta		1								
24	U065652	Marco de horno completo		1								
	Q012043	Tornillo exagonal M-6x20		6								Amarre inferior marco
	Q152004	Tornillo aplastado M-5x13		7								Amarre lateral y superior marco
	Q221304	Remache redondo nutsert M-5		7								Amarre lateral y superior marco

MOD.	COCINA CON HORNO INGLES	ZONA	VARIOS	PLANO	

ITEM	CODIGO	DENOMINACION	TEXTO	CGB-761									NOTAS
	U746511	Folleto de instrucciones		1									