Botelleros
Refroidisseurs de Bouteilles
Front bar Chest Coolers
Flaschenkühlschränke
Tavoli Refrigerati a Pozzo

Modelos:

BFP

Mayo 2003 May

Fagor Industrial

RECAMBIOS ENFRIADORES DE BOTELLAS

revisión 08-07-2003

FAGOR

FAGOFRI S.A.

Nº	CÓDIGO	DESCRIPCIÓN		MODELOS BFP-150	BFP-200	BFP-250	BFP-300
1	M161250004	Base lateral apoyo mesa Snack	zincado 500x100	1	1	1	2
2	6007050015	Patas regulables mesa fria	50x95	4	4	4	6
3	6029010058	Evaporador	G-120	1			
3	6029010059	Evaporador	G-170		1		
3	6029010060	Evaporador	G-220			1	
3	6029010061	Evaporador	G-270				1
4	6003010124	Soporte separador interior		8	12	16	20
5	6027130003	Separador Interior Botellero	400x500	2	3	4	5
6	A107020004	Tubo capilar	0,8x2000	1			
6	V107020005	Tubo capilar	1,25x2100			1	1
6	M107020001	Tubo capilar	1x3300		1		
7	6031030001	Puerta Botellero	437x267x20	3	4	5	6
8	6031020005	Encimera inox. Botellero	1500x255	1			
8	6031020006	Encimera inox. Botellero	1990x255		1		
8	6031020007	Encimera inox. Botellero	2480x255			1	
8	6031020008	Encimera inox. Botellero	2970x255				1
9	6021010037	Condensador de arranque FR	Danfoss 117U5015	1	1		
9	6021010035	Condensador de arranque SC	Danfoss 117U5017			1	1
10	6021010045	Relé de arranque compresor FR-7,5-G	Danfoss 117U6001	1			
10	6021010025	Relé de arranque compresor FR-8,5-G	Danfoss 117U6015		1		
10	6021010019	Relé de arranque compresor SC-12-G	Danfoss 117U6003			1	1
11	6021010004	Compresor	Danfoss FR-7,5-G	1			
11	6021010007	Compresor	Danfoss FR-8,5-G		1		
11	6021010008	Compresor	Danfoss SC-12-G			1	1
12	6021050002	Ventilador unidad condensadora	10 w con pala y pata		1	1	1
13	6047010002	Filtro secador	40 gr. 1/4 x 1/4	1	1	1	1
14	6029020008	Condensador	8x2 derecha techo	1			
14	6029020002	Condensador	9x2 derecha techo		1		
14	6029020003	Condensador	9x3 derecha techo			1	1
15	6027170001	Rejilla cuadro mandos Botellero		1	1	1	1
16	6021130003	Piloto funcionamiento compresor	L-312 Ø13 mm 220 V AMBAR	1	1	1	1
17	6021130001	Interruptor general on / off	BIPOLAR N/ABMAR 220 V. IB4-3106	1	1	1	1
18	6021350009	Termostato analógico	Danfoss 077B	1	1	1	1

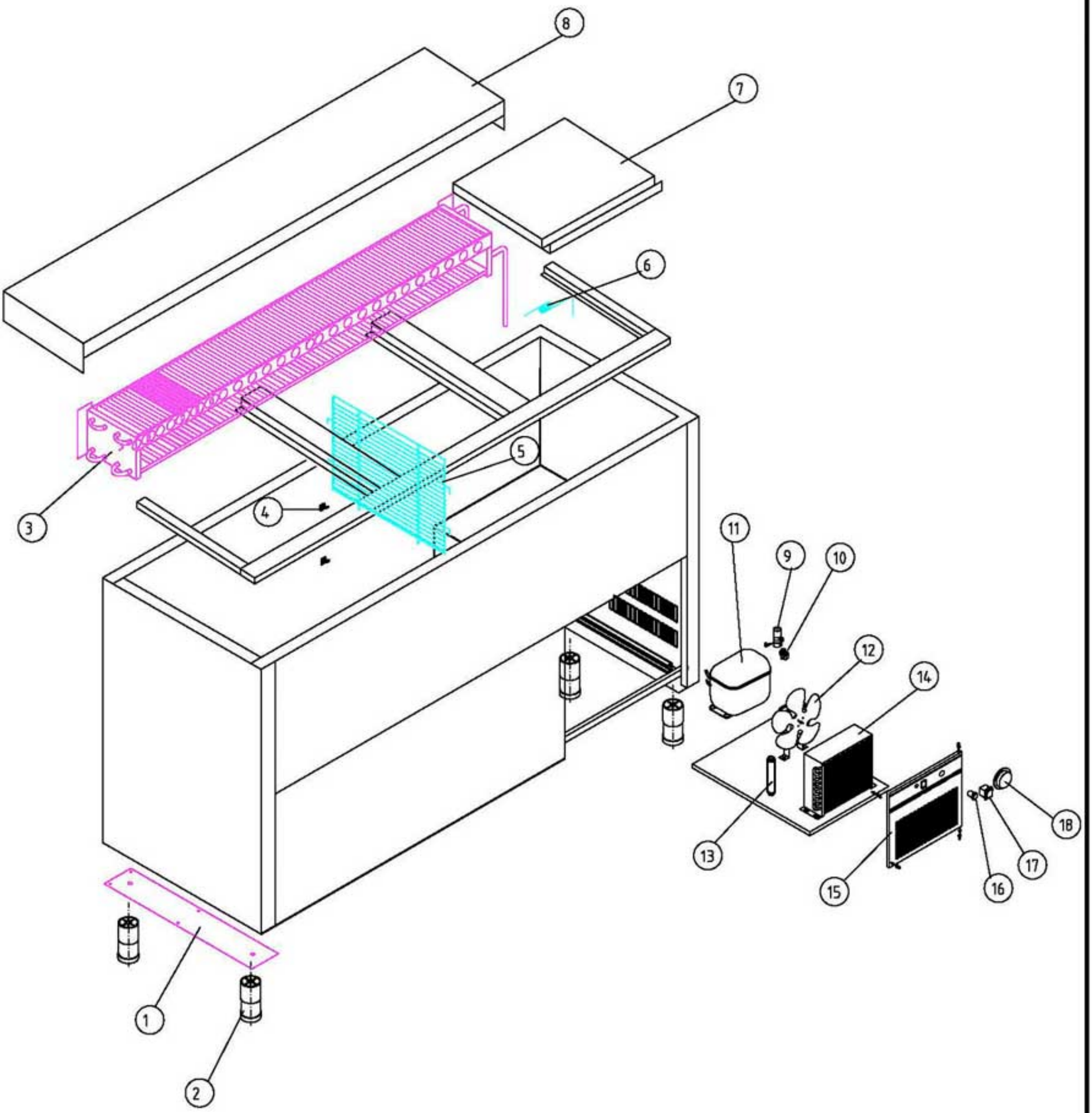

ENFRIADORES DE BOTELLAS				COD. PIEZA:
COTAS SIN TOLERANCIA **DIN 7168-f**				SUSTITUYE A: .
Material:				SUSTITUIDO POR: .
Acabado:				

ANGULAR	GRADO TOLERANCIA	FINO	MEDIO	GRUESO
	HASTA 10 mm	±1°		±1° 30'
	MAS DE 10 A 50 mm	±30'		±50'
	MAS DE 50 A 120 mm	±20'		±25'
	MAS DE 120 A 400 mm	±10'		±15'
	MAS DE 400 mm	±5'		±10'

LINEAL	GRADO TOLERANCIA	FINO	MEDIO	GRUESO
	HASTA 3 mm	±0,05	±0,10	±0,15
	MAS DE 3 A 6 mm	±0,05	±0,10	±0,20
	MAS DE 6 A 30 mm	±0,10	±0,20	±0,50
	MAS DE 30 A 120 mm	±0,15	±0,30	±0,80
	MAS DE 120 A 400 mm	±0,20	±0,50	±1,20
	MAS DE 400 A 1000 mm	±0,30	±0,80	±2,00
	MAS DE 1000 A 2000 mm	±0,50	±1,20	±3,00

COMÚN A

MODELO	Ud.	MODELO	Ud.	MODELO	Ud.	MODELO	Ud.	MODELO
BFP-150	1							

A4	Nombre	Fecha	FAGOR Fagofri, s.a.
Dibujado	MJGG	7-4-03	
Modificado	.	.	
Escala 1:18	RECAMBIOS BFP		Código máquina: CODIGO