MODULAR

MOD. 65/70 FTG - CR
MOD. 65/70 FTRG - CR
MOD. 65/70 FTRRG - CR

ED. 07-2000
TAV. 253.985.00

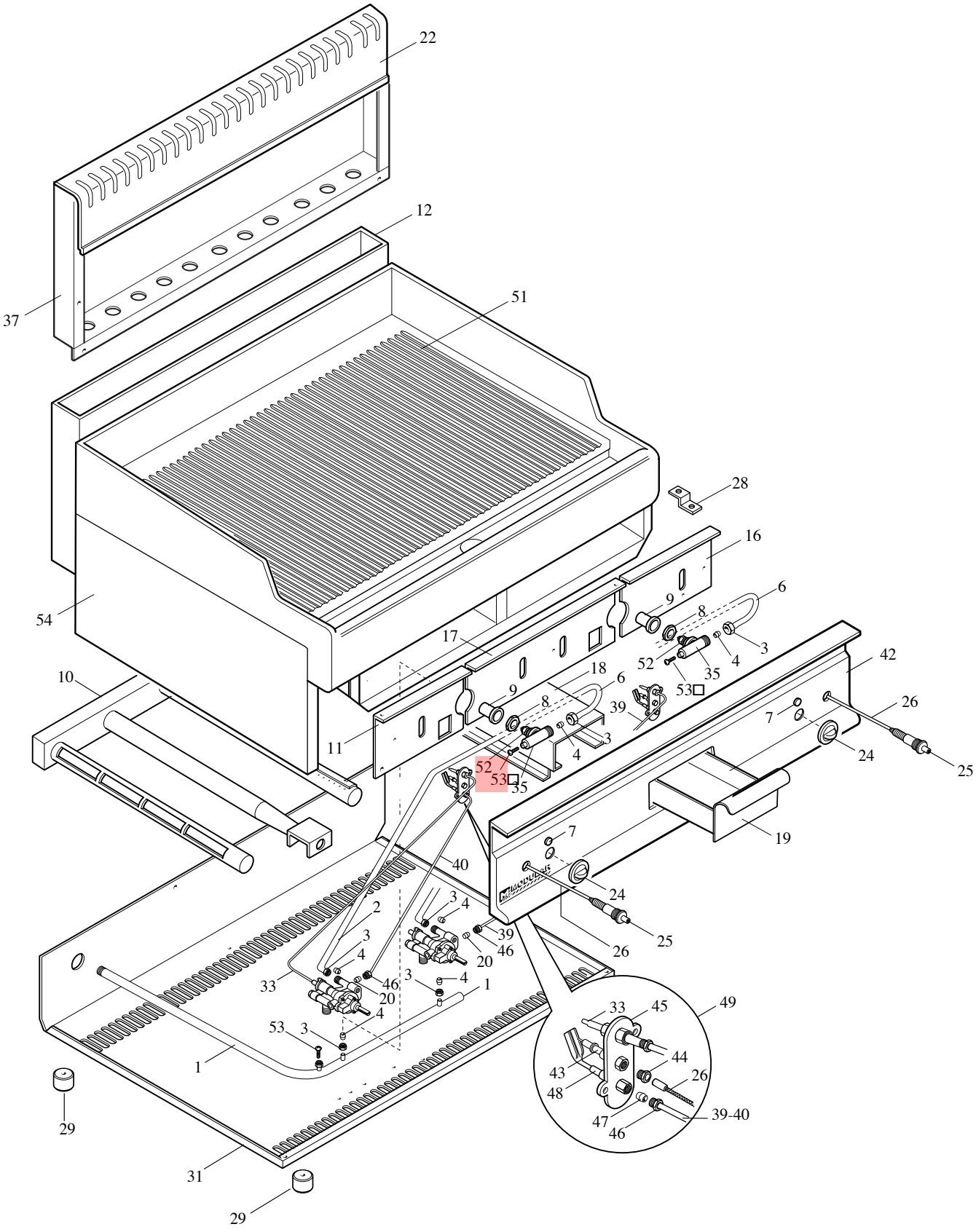

MODULAR

LISTA RICAMBI

cod. 253.986.00 A

FRY TOP GAS
CON PIASTRA CROMATA
MOD. 65/70 FTG-CR
MOD. 65/70 FTRG-CR
MOD. 65/70 FTRRG-CR

ED. 07-2000

POS.	CODICE	RIF. MODIFICHE	DENOMINAZIONE	PREZZO
1	675.173.00		Ass. rampa 65/70 FTG-CR	
2	675.180.00		Collegamento rubin. br. sx -FTG-CR	
3	673.011.00		Dado per bicono D.10	
4	673.001.00		Bicono D.10	
5	671.034.00		Rubinetto termostatato PEL 25ST	
6	675.179.00		Collegamento rubinetto bruciatore dx FTG-CR	
7	682.003.00		Placchetta per indice	
8	673.024.00		Dado M14x1 portaugello	
9	672.023.00		Boccola regolazione aria D.14x1	
10	672.029.00		Ass. bruciatore FTG	
11	922.030.00		Parete anteriore sx camera di comb.FTG	
12	611.124.00		Ass. camera di combustione FTG 70	
16	622.097.00		Parete anteriore dx camera di comb. FTG	
17	622.098.00		Parete ant. centrale camera comb. FTG	
18	622.008.00		Supporto cassetto fry-top	
19	611.007.00		Ass. cassetto FT	
20	673.004.00		Bicono D.4	
22	611.004.00		Ass. alzatina posteriore FT70	
24	612.031.00		Ass. manopola D62 -140÷300°C FT-CR	
25	672.006.00		Accenditore piezo	
26	666.001.00		Cavo per accensione L.500	
28	623.002.00		Squadretta fissaggio cruscotto	
29	651.001.00		Piedino D.30xH.20	
31	622.006.00		Fondo top 70 gas	
33	672.001.00		Termocoppia M9x1 Target L. 500	
35	673.023.00		Portaugello per tubo D.10	
37	621.028.00		Schienale 70	
39	675.182.00		Collegamento pilota sx - FTG-CR	
40	675.181.00		Collegamento pilota dx - FTG-CR	
42	611.067.00		Ass. cruscotto FTG70	
43	672.015.00		Candela M4 Target	
44	673.014.00		Raccordo fissaggio candela 0974037	
45	672.014.00		Corpo pilota Target	
46	673.013.00		Raccordo per bicono D.4	
47	673.003.00		Bicono D.4 Target	
48	674.000.00		Ugello Target METANO	
48	674.001.00		Ugello Target GPL	
49	672.013.00		Ass. pilota per METANO	
49	672.017.00		Ass. pilota per GPL	
51	611.293.00		Ass. piano -piastra FTRG-CR70	
51	611.294.00		Ass. piano -piastra FTRRG-CR70	

43–48 } 49

MODULAR

LISTA RICAMBI

cod. 253.986.00 B

FRY TOP GAS CON PIASTRA CROMATA MOD. 65/70 FTG-CR MOD. 65/70 FTRG-CR MOD. 65/70 FTRRG-CR

ED. 07-2000

POS.	CODICE	RIF. MODIFICHE	DENOMINAZIONE	PREZZO
51	611.446.00		Ass. piano -piastra FTG-CR70	
52	674.005.00		Ugello D. 120	
52	674.032.00		Ugello D. 185	
53	641.012.00		Vite per presa di pressione M4	
54	621.026.00		Fianco top	