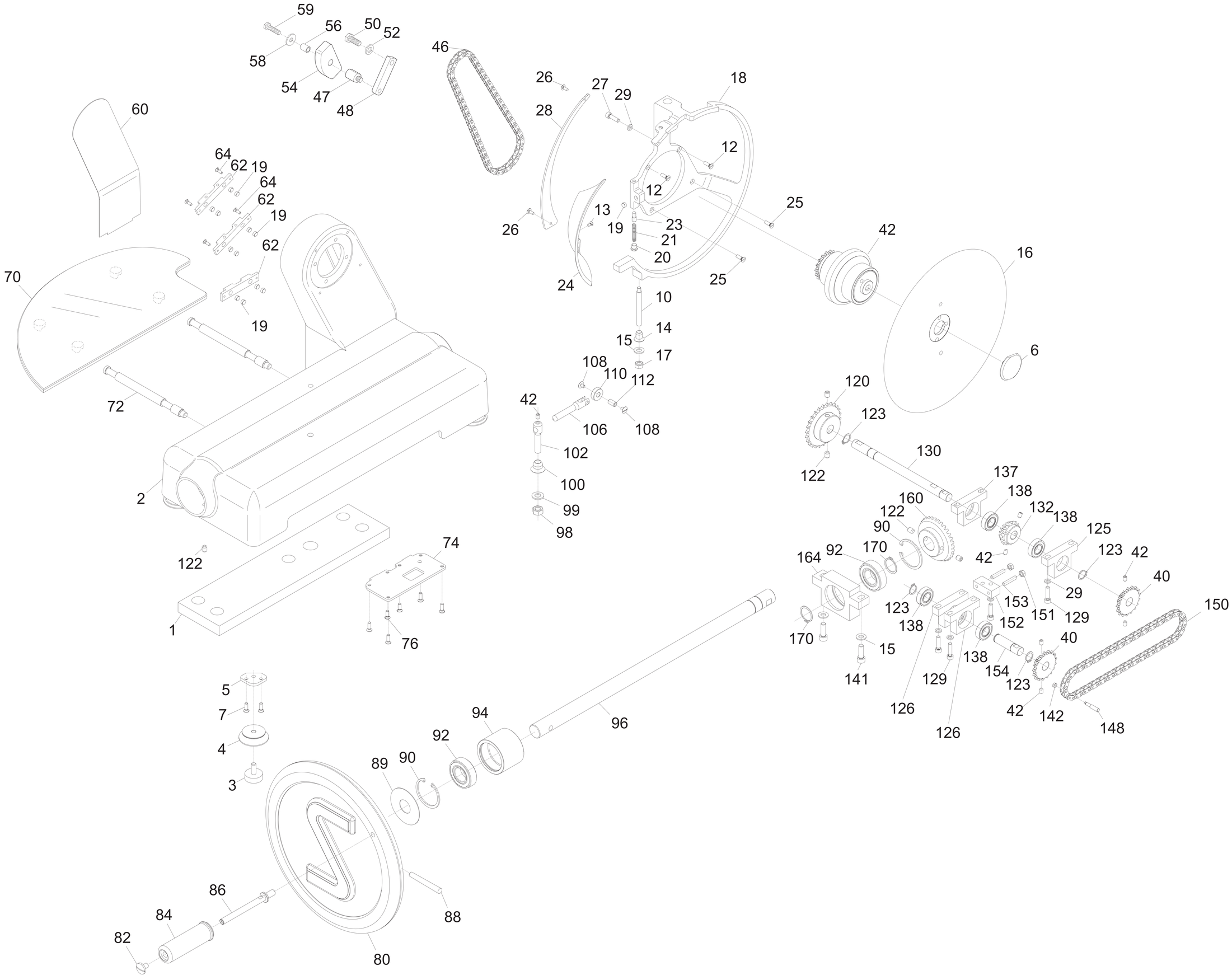
59
56
50
52
58
54
47
48
46
26
27
29
18
28
12
60
64
62
19
64
62
19
12
13
19
23
21
20
25
26
24
25
42
16
62
70
19
10
14
15
17
6
108
110
112
72
42
106
108
120
123
102
130
122
100
137
2
99
138
160
132
138
122
125
90
98
123
42
164
92
170
42
40
74
122
29
153
151
129
150
123
152
138
1
76
170
15
40
138
154
141
129
123
126
42
142
148
126
5
7
94
96
4
92
89
90
3
86
84
88
82
80

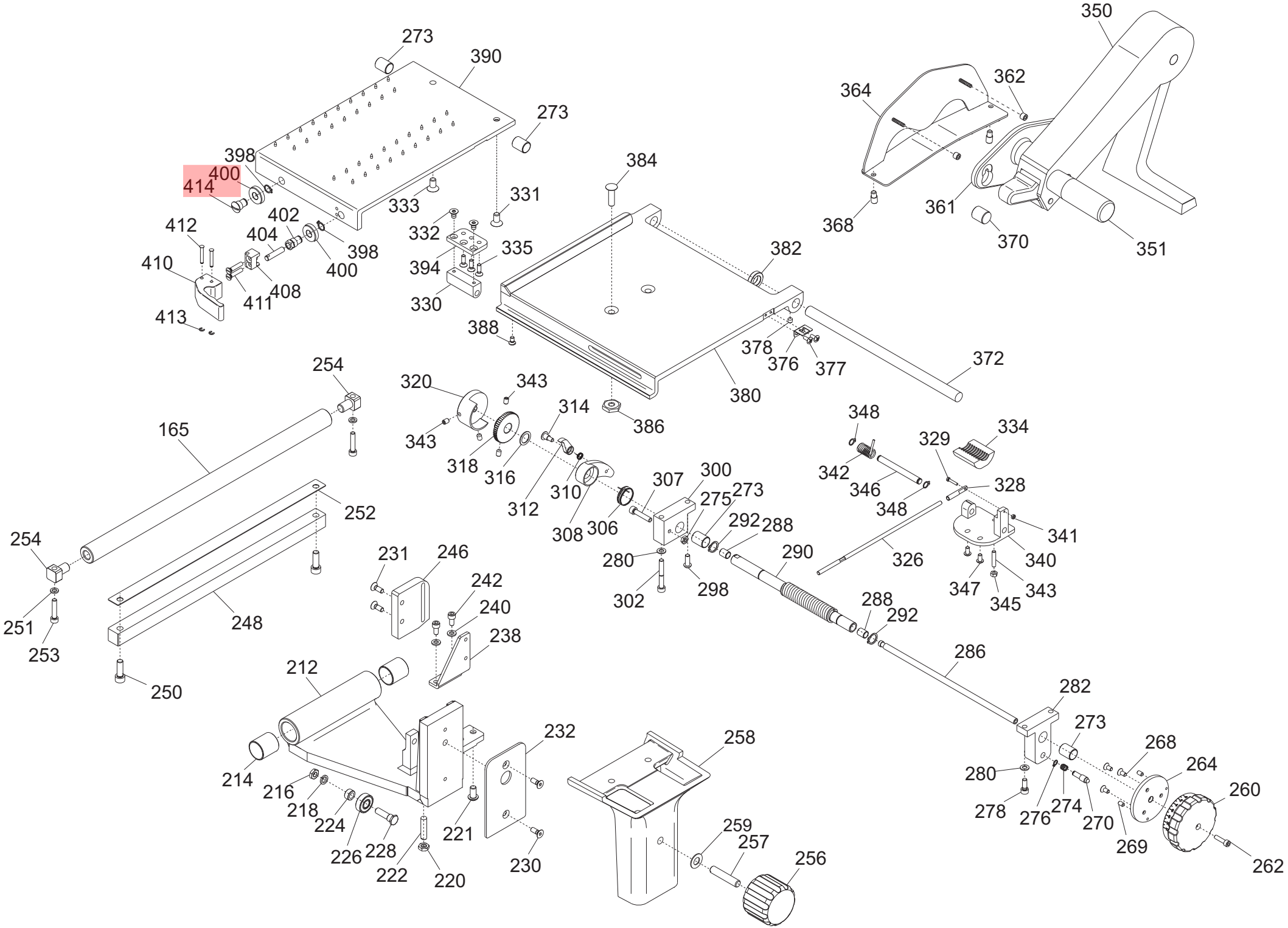

273
390
273
398
400
414
333
331
412
402
404
398
400
410
408
411
413
332
335
394
330
384
382
388
378
376
377
380
386
372
350
364
362
368
361
370
351
254
320
343
343
314
318
316
312
310
308
306
307
300
275
273
292
288
280
298
302
290
348
342
346
348
329
334
328
341
340
326
347
345
343
165
252
254
251
253
248
250
231
246
242
240
238
212
214
216
218
224
226
228
222
220
221
232
230
258
259
257
256
288
292
286
282
273
268
264
260
280
278
276
274
270
269
262

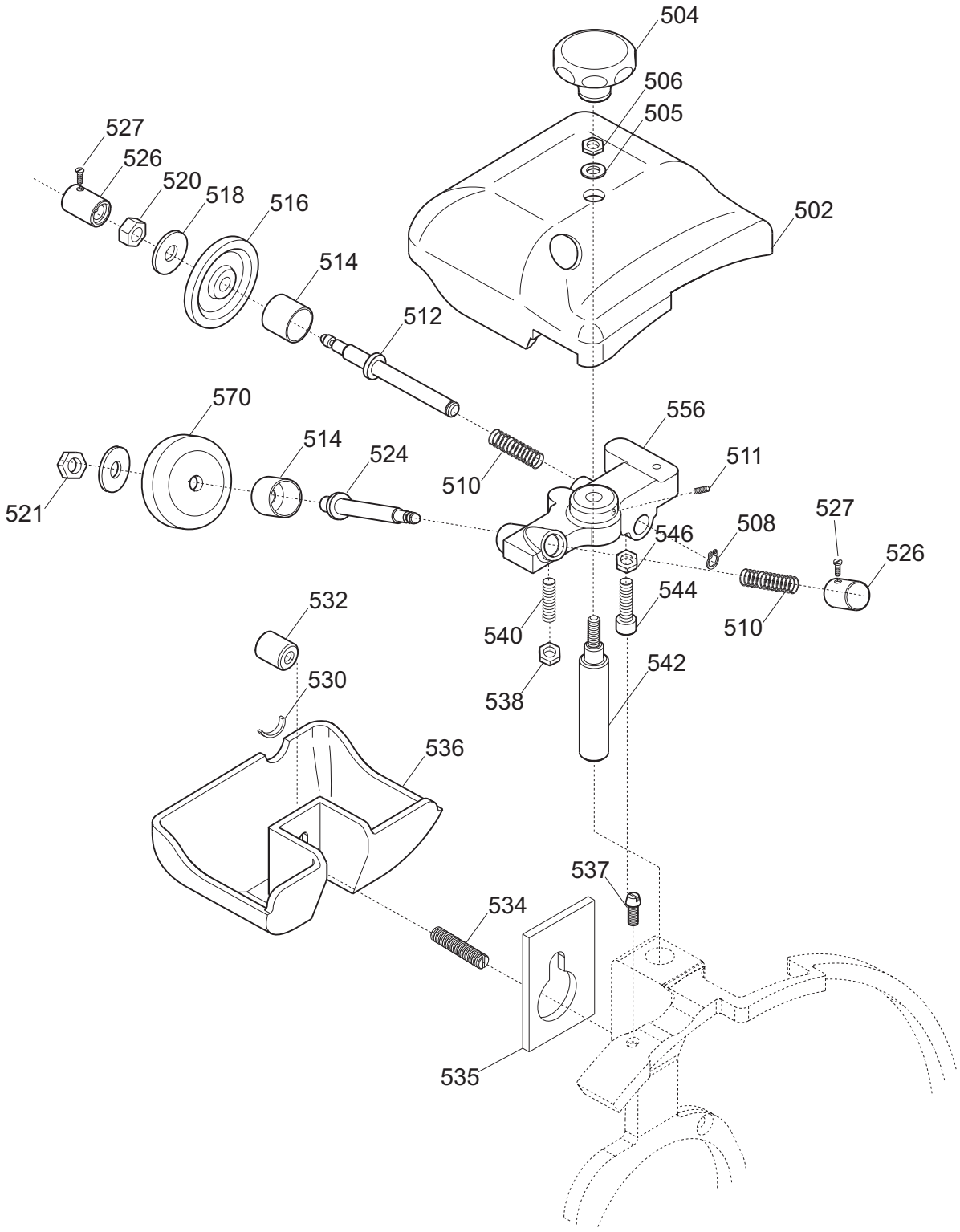
504
506
505
502
527
526
520
518
516
514
512
570
514
524
521
510
556
511
508
546
527
526
510
544
540
538
542
532
530
536
537
534
535

ANNIVERSARIO 300 Tav.1/3

Riferiment	Nome prodotto	Codice
1	ZAVORRA VOLANO 300	19540090
02BN	BASE+TESTA ANNIV. 300 BIANCA	1903W01901
02BL	BASE+TESTA ANNIV. 300 BLU	1903B01901
02GL	BASE+TESTA ANNIV. 300 GIALLA	1903Y01901
02NR	BASE+TESTA ANNIV. 300 NERA	1903N01901
02RS	BASE+TESTA ANNIV. 300 ROSSA	1903R01901
02VR	BASE+TESTA ANNIV. 300 VERDE	1903V01901
3	PARAC.PIEDINO D.30X10-M8X23	19560156.05
4	PIEDINO ANNIVERSARIO OSS	19522620LX
5	PIASTRINA PIEDINI LNR 350 DAL 05	19540656.05
6	VITE BLOCCA LAMA VOLANO 300	19538330
7	VITE TSP- DIN 963 M 5X12	IX2963005012
8	SPINA CILIND.CENTR.LAMA VOLANO 300	19538322
10	PERNO X ANELLO PLD 300	19534075
12	VITE TSP- DIN 963 M 5X16	IX2963005016
14	GHIERA SUPP ANELLO MRR 250 SG	19534062
15	RONDELLA PIANA DIN 125 D 8	IX2125008
16	LAMA 300 - 25/H18,5 VOLANO	18300250185F
18	AN.PR.LAMA 300 VOLANO OSS.	19514010
19	MAGNET STACCAF.MRR SO ALL-GF-FR	LF1010004
20	PERNO FISSO STACCAF.ANNIVERS. LX	19533402LX
21	MOLLA SGANCIO PARAFETTA ANNIV.LX	19391000LX
23	PISTONCINO X STACCAF.ANNIVERS. LX	19533401LX
24	PARAFETTA TONDO OSS. VOLANO 300	19521301
25	VITE TSP- DIN 963 M 5X25	IX2963005025
26	VITE POELIERS M 4X8	IX2POEL004008
27	VITE TCEI DIN 912 M 6X12	IX2912006012
28	CARTER COPRILAMA VOLANO 300	19538514
29	RONDELLA PIANA DIN 125 D 6	IX2125006
42	ASSIEME MOZZO TRASMISSIONE LX Y15	19701100.15
44	GHIERA AUTOBLOC. DIN 705 12X1	IX20705012001
46	CATENA ARNOLD LAMA SV. 695 VOL. 300	19370020
47	PERNO SCORRICATENA ANNI.LX	19538401LX
48	SQUADRETTA TENDICATENA LAMA ANN.LX	19540582LX
50	VITE TE DIN 933 M 10X20 T.F.	IX2933010020
52	RONDELLA GROWER UNI 1751 D 10 ZINC.	ZN1751010
54	SCORRICATENA ANNIV.LX	19565802LX
56	BOCCOLA SCORRICATENA ANNIV.LX	19538405LX
58	RONDELLA PIANA DIN 125 D 8	IX2125008
59	VITE TE DIN 933 M 8X30 T.F.	IX2933008030
60	CARTER POST.COPRIC. INC. VOLANO 300	19538518I
62	SUPPORTO MAGNETI ANNIV. 300	19565808LX
64	VITE TSP- DIN 963 M 4X12	IX2963004012
70	VASSOIO AFFETTATO VETRO ANNIV.300	11003010
72	ASTINA PORTA PIANO VETRO ANNIV.LX	19538312LX
74	PLACCHETTA COPRI-TESTA VOLANO 300	19533192
76	VITE TSP- DIN 963 M 5X16	IX2963005016

80BN	VOLANO ANNIV. 300 BIANCO	1903W0192
80BL	VOLANO ANNIV. 300 BLU	1903B0192
80GL	VOLANO ANNIV. 300 GIALLO	1903Y0192
80NR	VOLANO ANNIV. 300 NERO	1903N0192
80RS	VOLANO ANNIV. 300 ROSSO	1903R0192
80VR	VOLANO ANNIV. 300 VERDE	1903V0192
82	VITE B.TOND MRR T20	19335001
84	MANOPOLA VOLANO OSS. ANNIV. LX	19522700LX
86	PERNO FOLLE X MANOPOLA ANNIV.LX	19538304LX
89	RONDELLA PLEX X VOLANO ANNIV.LX	19562190LX
90	ANELLI D ARRESTO DIN 472 D 52I	IX2472052
92	CUSCINETTO 6205 2RS NTN	19320282
94	SUPP.CUSCIN. VOLANO AN.C.ANNIV.LX	19528001LX
96	ALBERO TRASMISSIONE VOLANO 300	19538110
98	DADO ES. DIN 934 M 10	IX2934010
99	RONDELLA GROWER UNI 1751 D 10	IX21751010
100	GHIERA X BATTENTE ANNIV. LX 350	19534092LX
102	COLONNETTA PORTABATTENTE VOLANO 300	19538215
106	FORCELLA X ROTEL.BATTENTE ANNIV. LX	19538208LX
108	VITE ROTELLINA BATTENTE ANNIV.LX	19538307LX
110	ROTELLINA X BATTENTE ANNIV.LX	19565804LX
112	BOCCOLA ROTELL.BATTENTE ANNIV.LX	19538305LX
120	PIGNONE Z26 3/8" X 7/32" ANN.LX LAV	19373012LX.08
123	ANELLI D ARRESTO DIN 471 D 15E	IX2471015
125	SUPP.CUSCIN.DX RINVIO AN.C.ANNIV.LX	19528003LX
126	SUPP.CUSCIN. RINVIO AN.C.ANNIV.LX	19528002LX
129	VITE TCEI DIN 912 M 6X22	IX2912006022
130	ALBERO CONDOTTO RIDUZIONE ANNIV.LX	19538404LX
132	COPPIA CONIC.Z16-32 M2.5 ANN.LX LAV	19372010LX
137	SUPP.CUSCIN.SX RINVIO AN.C.ANNIV.LX	19528004LX
138	CUSCINETTO 6002 2RS NTN	19320280
140	PIGNONE Z17 3/8" X 7/32" ANN.LX LAV	19373010LX.08
141	VITE TCEI DIN 912 M 8X25	IX2912008025
142	DADO ES. DIN 934 M 4	IX2934004
148	RULLINO CAT. 3/8" CARRELLO ANNIV.LX	19538402LX.08
150	CATENA ARNOLD CARR. SV.626 VOL. 300	19370021
152	BLOCCHETTO TENDICATENA CARR. ANN.LX	19540583LX
154	PERNO RINVIO CATENA CARREL.ANNIV.LX	19538400LX
164	SUPP.CUSCIN.COPP.CON. AN.C.ANNIV.LX	19528000LX
170	ANELLI D ARRESTO DIN 471 D 25E	IX2471025

ANNIVERSARIO 300 Tav.2/3

Riferiment	Nome prodotto	Codice
165	BARRA TONDA CARRELLO VOLANO 300	19530690
212	CARRELLO RINFORZATO LX 350-VOL.300	19540580LX.09
214	BOCCOLE AUTOLOBR.25.28.30	19324080
216	DADO ES. DIN 439 M 8 BASSO	IX2439008
218	RONDELLA GROWER UNI 1751 D 8	IX21751008
220	DADO ES. DIN 439 M 8 BASSO	IX2439008
221	VITE TCEI DIN 912 M 8X16	IX2912008016

222	PRIGIONIERO M8 OTTONE CARR.ANNIV.LX	19337054LX
224	RONDELLA DIST CUSC LNR 350-385	19346056
226	CUSCINETTO CARR. 6000 2RS R11	19320154
228	PERNO CUSCINETTO ANNIV.350 LX	19540807LX
230	VITE TSPEI DIN 7991 M 6X20	IX27991006020
231	VITE TSPEI DIN 7991 M 6X16	IX27991006016
232	PIASTRINA CARRELLO ANNIVERSARIO LX	19533010LX
238	SQUADRETTA SOSTEGNO GUIDA VOL.-LX	19540584LX.09
240	RONDELLA PIANA DIN 125 D 6	IX2125006
242	VITE TCEI DIN 912 M 6X12	IX2912006012
246	GUIDA RULLINO CATENA VOLANO 300	19565810
248	BARRA QUADRA VOLANO 300	19540190
251	RONDELLA GROWER UNI 1751 D 6	IX21751006
252	PIASTRINA TEMPRATA VOLANO 300	19540690
253	VITE TCEI DIN 912 M 6X30	IX2912006030
254	QUADRETTO BARRA TONDA LNR	19541745
256	MAN. BLOCCA GAMB. LNR	19522615
257	PRIGIONIERO M10 X GAMBO X CE	19336038
258BN	GAMBO 300 BIANCO ANNIV. VRN	1903W0655
258BL	GAMBO 300 BLU ANNIV. VRN	1903B0655
258GL	GAMBO 300 GIALLO ANNIV. VRN	1903Y0655
258NR	GAMBO 300 NERO ANNIV. VRN	1903N0655
258RS	GAMBO 300 ROSSO VOLANO VRN	1903R0655
258VR	GAMBO 300 VERDE VOLANO VRN	1903V0655
259	RONDELLA GAMBO ANNIV.LX	19562191LX
260	MANOPOLA REG.SPESS.INCISA ANNIV. LX	19522702LXI
262	VITE TCEI DIN 912 M 5X16	IX2912005016
264	PIASTRA FORATA X MAN.SPESS.ANNIV.LX	19533182LX
268	VITE TSPEI DIN 7991 M 5X14	IX27991005014
270	PIOLINO CRICCHETTO ANNIV.LX	19538406LX
273	BOCCOLE AUTOLUBR.14.16.20	19324103
274	MOLLA PIOLINO CRICCHETTO ANNIV.LX	19391008LX
275	DADO ES. DIN 439 M 5 BASSO	IX2439005
276	ANELLI D ARRESTO DIN 471 D 06E	IX2471006
278	VITE TCEI DIN 912 M 6X12	IX2912006012
280	RONDELLA PIANA DIN 125 D 6	IX2125006
282	SUPP.VITE S/FINE ANT. AN.C.ANNIV.LX	19528006LX
286	ASTINA REGOLAZ.SPESSORE VOLANO 300	19538320
288	BOCCOLE AUTOLUBR.08.10.12	19324016
290	VITE SENZA FINE VOLANO 300	19538115
292	ANELLI D ARRESTO DIN 471 D 14E	IX2471014
298	VITE TCEI DIN 912 M 6X12	IX2912006012
300	SUPP.VITE S/FINE POST.AN.C.ANNIV.LX	19528005LX
302	VITE TCEI DIN 912 M 6X45	IX2912006045
306	MOLLA RICHIAMO BILANCIERE ANNIV.LX	19391002LX
307	VITE TCEI DIN 912 M 6X30	IX2912006030
308	BILANCIERE AVANZAM. AN.C.ANNIV.LX	19528008LX
310	MOLLA RICHIAMO SALTARELLO ANNIV.LX	19391004LX
312	SALTARELLO ANNIV.LX	19538502LX
314	VITE BLOCCA SALTARELLO ANNIV.LX	19538306LX

316	RONDELL. SPESS. DIN 988 14X20X0,5	IX2988140200.05
318	INGRANAGGIO SALTARELLO ANNIV.LX	19538500LX
320	DISCO REGOLA SPESSORE AN.C.ANNIV.LX	19528010LX
326	ASTINA SBLOCCA PIATTO VOLANO 300	19533614
328	TIRANTE DX SBLOCCA PIATTO ANNIV.LX	19533600LX
329	VITE TC- DIN 84 M 3X12	IX284003012
330	BLOCCH.SGANCIO PETT. Y09 AN.C. LX	19528012LX.09
331	VITE TSPEI DIN 7991 M 8X14	IX27991008014
332	VITE TSPEI DIN 7991 M 5X14	IX27991005014
333	VITE TSPEI DIN 7991 M 8X18	IX27991008018
334	PETTINE LAV. ANNIVERSARIO LX	19338000LX
335	VITE TSPEI DIN 7991 M 5X14	IX27991005014
340	STAFFETTA PORTA PETT. AN.C.ANNIV.LX	19528014LX
341	DADO ES. DIN 934 M 3	IX2934003
342	MOLLA SGANCIO PETTINE ANNIV.LX	19391010LX
343	VITE SENZA TESTA DIN 913 M 5X30 CE	IX2913005030
345	DADO ES. DIN 934 M 5	IX2934005
346	PERNO SGANCIO PETTINE ANNIV.LX	19538308LX
347	VITE TBEI ISO 7380 M 5X12	IX27380005012
348	ANELLI ARRESTO DIN 471 D 08E	IX2471008
350	BRACCIO MONTATO SPECIAL.SV 300	19700119
351	MANOPOLA P.MERCE MRR BULTH	19522545
362	DISTANZIALE STAFFA INOX LNR BS1	19522830
364	STAFFA+PUNT. VOLANO 300 PALLIN.	19700176P
368	PARAC.P.MERCE BRACCIO SPE D8,5XHT10	19563207
370	MANOPOLA X STAFFA LNR BS2 350-385	19335256
372	ASTINA PRESSAMERCE BS2 MNT 300	19530445
376	INDICE SPESSORE FETTA ANNIV.LX	19533184LX
377	VITE POELIERS M 3X8	IX2POEL003008
378	VITE SENZA TESTA DIN 916 M 6X8 NE	NE0916006008
380	PIATTO+PIATTINA VOLANO 300 OSSIDATO	195104561
382	ANELLO PARACOLPO LUNGO MNT 300	19563253
384	VITE BLOCCAG.PIATTO MNT 300	19335044
386	SPESSORE PIATTO CARNI LEO+BS2	19521154
388	VITE TSP- DIN 963 M 5X08	IX2963005008
390	SCORREV. 300 VOLANO OSSIDATO	19511656
394	PIASTRINA SGANC. PETTINE VOLANO 300	19533190
398	ANELLI ARRESTO DIN 471 D 08E	IX2471008
400	ROTELLINA X PIATTO BS2 LNR 350-385	19563654
402	BOCCOLA TIRANTE SX PIATTO ANNIV.LX	19538000LX
404	TIRANTE SX SBLOCCA PIATTO ANNIV.LX	19533602LX
408	BLOCCH. MANOP.PIATTO OSS.ANNIV.LX	19528013LX
410	MANOPOLA PIATTO OSS. ANNIV. LX	19522704LX
411	VITE TSP- DIN 963 M 5X12	IX2963005012
412	SPINA X MANOPOLA PIATTO ANN. LX 350	19538303LX
413	RONDELLA GROWER UNI 1751 D 4	IX21751004
414	PERNO ROTELL.PIATTO BS2 LNR 350-385	19540820

Riferimento Nome prodotto Codice

#NAME?	AFFILAT.INC.	BIAN. ANNIV.	1980W0020
#NAME?	AFFILAT.INC.	BLU ANNIV.	1980B0020
#NAME?	AFFILAT.INC.	GIAL. ANNIV.	1980Y0020
#NAME?	AFFILAT.INC.	NERO ANNIV.	1980N0020
#NAME?	AFFILAT.INC.	ROSSO ANNIV.	1980R0020
#NAME?	AFFILAT.INC.	VERDE ANNIV.	1980V0020
502BN	CAPPOTT. 300-385 BIAN. LNR PUL		1903W1252C
502BL	CAPPOTT. 300-385 BLU LNR PUL		1903B1252C
502GL	CAPPOTT. 300-385 GIAL. LNR PUL		1903Y1252C
502NR	CAPPOTT. 300-385 NERA LNR PUL		1903N1252C
502RS	CAPPOTT. 300-385 ROSSA LNR PUL		1903R1252C
502VR	CAPPOTT. 300-385 VERDE LNR PUL		1903V1252C
504	MAN.CAPP.AFF.LNR	OSSIDATO	19522652
505	RONDELLA PIANA DIN 125 D 6		IX2125006
506	DADO ES. DIN 439 M 6 BASSO		IX2439006
508	ANELLI ARRESTO DIN 471 D 08E		IX2471008
510	MOLLA PERNO AFF.+SBAV. 300:385		19390309
512	PERNO SBAVATURA 330:370		19540709
514	BICCHIERINO AFF. LNR		19540718
516	MOLA SB.350 D.50 H.8 F.8		19300209
518	RONDELLA PIANA DIN 125 D 8		IX2125008
520	DADO ES. DIN 934 M 8		IX2934008
521	DADO ES. DIN 439 M 8 BASSO		IX2439008
524	PERNO AFFILATURA 330:370		19540708
526	PULSANTE AFFILATOIO 330:370		19550208
527	VITE BLOC.PULSANTE AFF.250-370		19335025
530	GOMMINO ANTIVIBRANTE CAPP. LNR		19560152
532	MANOP.IX.VASCHETTA AFF. Y11 LNR		19335023.11
534	VITE SENZA TESTA DIN 913 M 6X25 CE		IX2913006025
535	PIAST. VASCHETTA AFFIL. PLD 300		19533360
536BN	VASC.AFF.300-385 BIAN. LNR PUL		1903W1253C
536BL	VASC.AFF.300-385 BLU LNR PUL		1903B1253C
536GL	VASC.AFF.300-385 GIAL. LNR PUL		1903Y1253C
536NR	VASC.AFF.300-385 NERO LNR PUL		1903N1253C
536RS	VASC.AFF.300-385 ROSSA LNR PUL		1903R1253C
536VR	VASC.AFF.300-385 VERDE LNR PUL		1903V1253C
537	VITE RISCONT.CONICA ANELLO DAL 09		19336055.09
538	DADO ES. DIN 934 M 6		IX2934006
540	VITE SENZA TESTA DIN 914 M 6X30CE		IX2914006030
542	PERNO COL.AFFILATOIO FRESATO LNR		19540452.09
544	CAPPUCCIO RISCONT.AFFIL. DAL 09		19336056.09
546	DADO ES. DIN 439 M 6 BASSO		IX2439006
556	CORPO AF.LNR PRESSOF.	LAV	19021352.11
570	MOLA AF.330-385 D.48 H.15 F.8 Y10		19300108C.10