1	GRUPPOLAVAGGIO
2	GRUPPO RISCIACQUO
3	GRUPPO VASCA
4	QUADRO ELETTRICO
5	SPORTELLO
6	CARROZZERIA

lamber	GRUPPO LAVAGGIO - COMPOSANTS LAVAGE WASH COMPONENTS - WASCHROHR - LAVADO	MOD. Minibar	TAV. 1 F ED. 03/2005

TAV. 1 DI 6

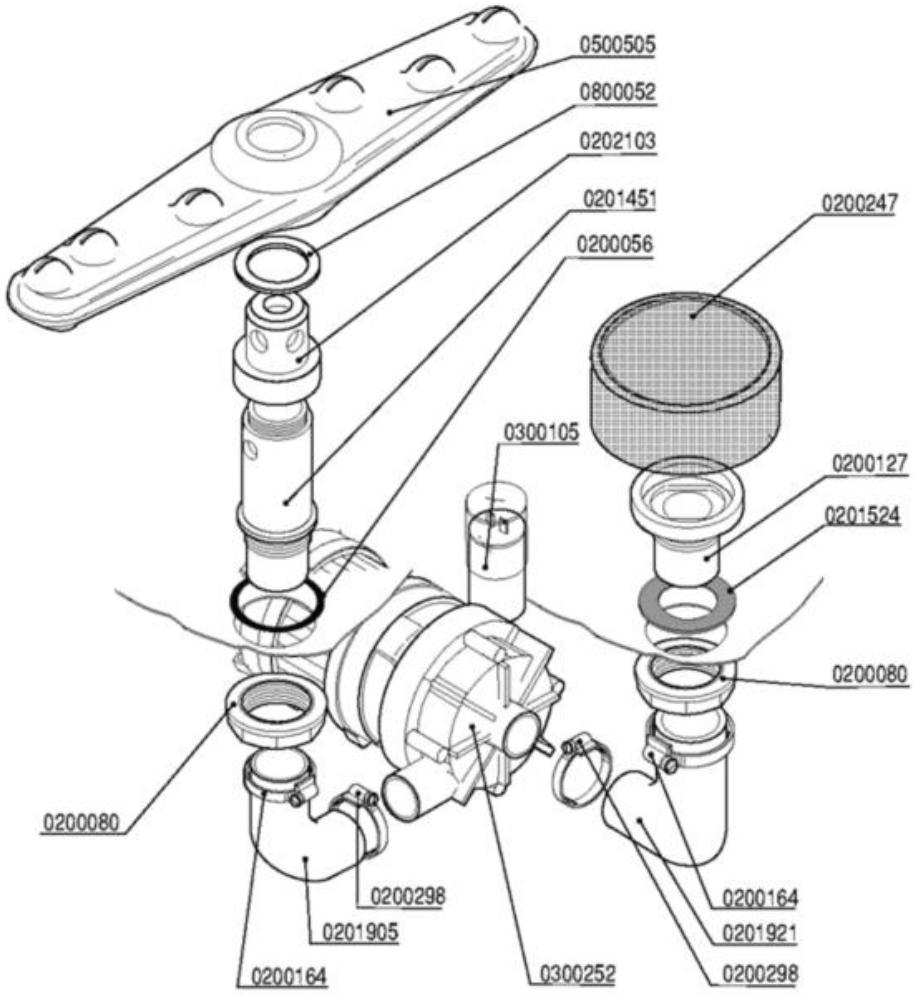

Codice	Descrizione
0200056	OR 144 pilette 1" 1/4
0200080	Ghiera 1"1/42190
0200127	Flangia filtro 033 Rif.6
0200164	Fascetta 32-50
0200247	Filtro LB d.103x55 K0167 6331
0200298	Fascetta 25-40
0201451	Colonna lavaggio nylon 1"¼ d.15,5
0201524	Guarnizione gomma 68x41xsp.2 6310
0201905	Manicotto LB 38x70+29x40 2471-95
0201921	Manicotto aspirante LB 38x65-29x40 5392
0202103	Testina lavaggio d.18 4F NSF
0300105	Condensatore 05óf
0300252	Elettropompa Hp 0,10 2112-ZF115 230/50
0500505	Braccio di lavaggio 380/6F NSF
0800052	Rondella teflon 57x41x2

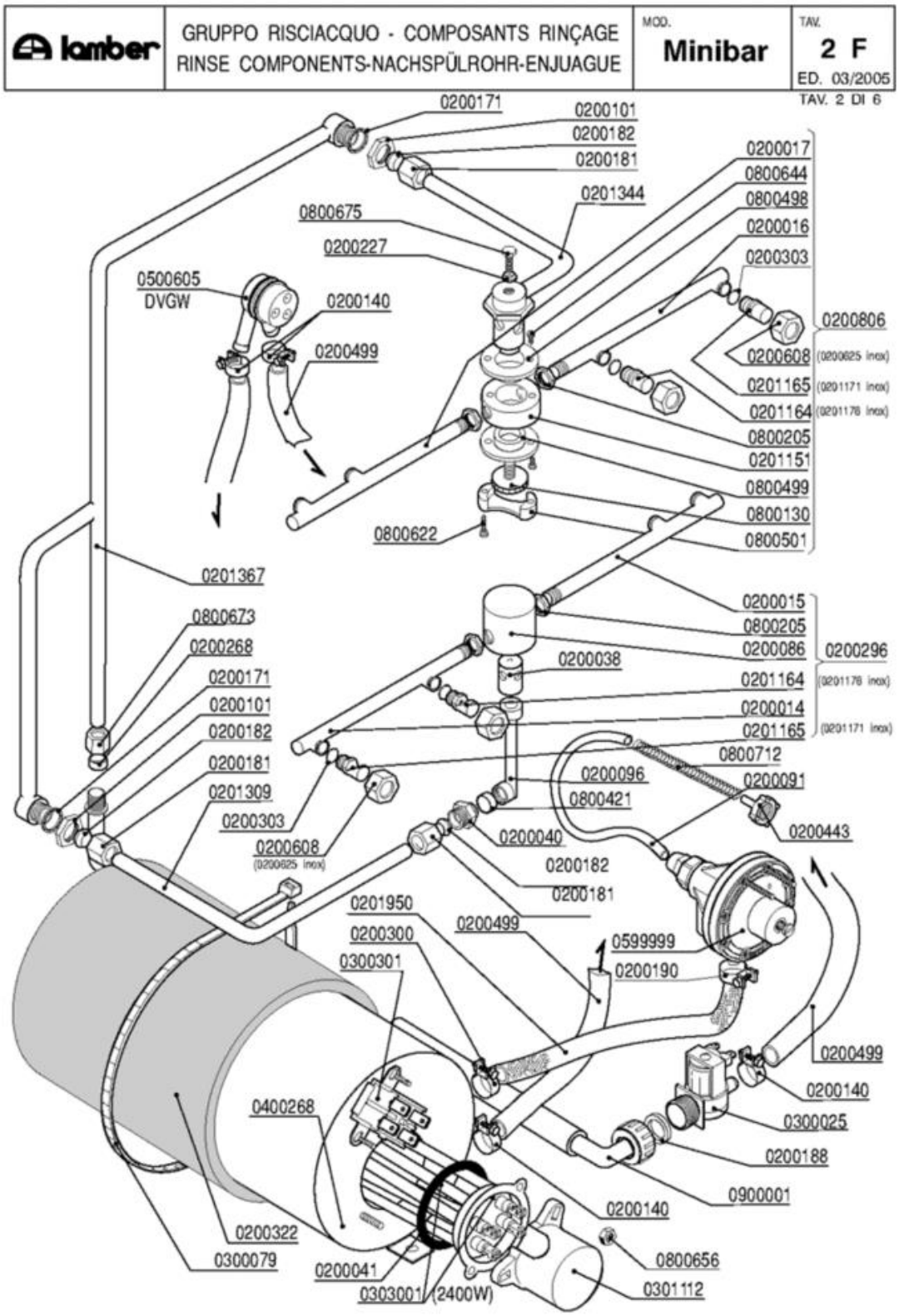
lamber
GRUPPO RISCIACQUO - COMPOSANTS RINÇAGE
RINSE COMPONENTS-NACHSPÜLROHR-ENJUAGUE
MOD.
Minibar
TAV.
2 F
ED. 03/2005
TAV. 2 DI 6
0200171
0200101
0200182
0200181
0201344
0800675
0200227
0500605
DVGW
0200140
0200499
0800622
0200017
0800644
0800498
0200016
0200303
0200806
0200608 (0200625 inox)
0201165 (0201171 inox)
0201164 (0201176 inox)
0800205
0201151
0800499
0800130
0800501
0201367
0800673
0200268
0200171
0200101
0200182
0200181
0201309
0200303
0200608
(0200625 inox)
0200015
0800205
0200086
0200296
0200038
0201164 (0201176 inox)
0200014
0201165 (0201171 inox)
0800712
0200096
0200091
0800421
0200443
0200040
0200182
0200181
0201950
0200499
0200300
0300301
0599999
0200190
0200499
0200140
0300025
0200188
0900001
0200140
0800656
0301112
0400268
0200322
0300079
0200041
0303001 (2400W)

Codice	Descrizione	
0200014	Braccio di risciacquo 175mm DX	
0200015	Braccio di risciacquo 175mm SX cesto 40	
0200016	Braccio di risciacquo 150mm DX cesto 35	
0200017	Braccio di risciacquo 150mm SX cesto 35	
0200038	Perno risciacquo inox 1205	
0200040	Nipplo risciacquo inox 3/8"-1/4" 492-97	
0200041	OR 6225 resistenza boiler	
0200086	Testina mulinello risciacquo 1206	
0200091	Tubo cristallo PP 4x6	
0200096	Collettore mulinello risciacquo 793	
0200101	Dado inox 3/8" Gas 55-83	
0200140	Fascetta collare 17x19	
0200171	Guarnizione piana 27x17x2	
0200181	Dado bicono inox 3/8"x12 1040-91	
0200182	Bicono OT 3/8"x12 1311-92	
0200188	Guarnizione gomma 25x16x2	
0200190	Fascetta collare benzina 13x15	
0200227	Guarnizione Nyltite M4	
0200268	Bicono TEFLON 3/8"x12	
0200296	Mulinello risciacquo inf.MB/QS 400 6322	
0200300	Fascetta collare benzina 15x17	
0200303	OR 2021 ugelli risciacquo mescola FDA	
0200322	Coibentazione boiler 3lt 2126	
0200443	Filtro fondo dos.idrico 3000	
0200499	Tubo gomma 12x19,5 food quality	
0200608	**SOSTITUITO DA 0200625**	
0200625	Ghiera inox fissaggio ugelli 2611	
0200806	**SOSTITUITO DA 0200856**	
0201151	Testina risciacquo rotante 2142	
0201164	Ugello risciacquo foro 1,2 D.2612 NSF	
0201165	Ugello risciacquo foro 1,5 D.2609 NSF	
0201171	Ugello risciacquo inox foro 1,5 2609	
0201176	Ugello risciacquo inox foro 1,2 2612	
0201309	Asta risciacquo int.inf.QS/MB/S280	
0201344	Asta risciacquo superiore MB 2618	
0201950	Tubo dos./boiler silicone/inox L=20cm	
0300025	Elettrovalvola 1 via 329069	
0300079	Fascetta coib. boiler 5231-540-78	
0300301	Termostato bipolare riarmo 105º TY 62	
0301112	Copriresistenza 1 elemento 3x6mm	
0303001	Resistenza 2400W/2 flangia inox	
0400268	Boiler 3lt r.e.	
0500605	Valvola rompivuoto DVGW GD	
0599999	Dosatore brillantante MOD.3000	
0800130	Vite mulinello risc.rot.super.671/88	

Codice	Descrizione	
0800205	Dado inox M12x1 E16S5	
0800421	Distanziale colonna 031 15x6x13	
0800498	Bussola mul.risc.PTFE/C25% d.16.2 2143	
0800499	Bussola mul.risc.PTFE/C25% d.13.3 2606	
0800501	Blocchetto vite mulinello risc.sup.7366	
0800622	Vite inox TPSTCR M3X16	
0800644	Vite inox TPSTCR M3x8	
0800656	Dado ottone esagonale M6	
0800673	Dado bicono ottone 3/8"x12	
0800675	Vite inox TEM4x12	
0800712	Molla inox 160mm per tubo brillantante	
0900001	Tubo carico gomma 90°C VDE	

lamber	GRUPPO VASCA - COMPOSANTS CUVE TANK COMPONENTS - TANKROHR - GRUPO CUBA	MOD. Minibar	TAV. 3 F ED. 03/2005

TAV. 3 DI 6

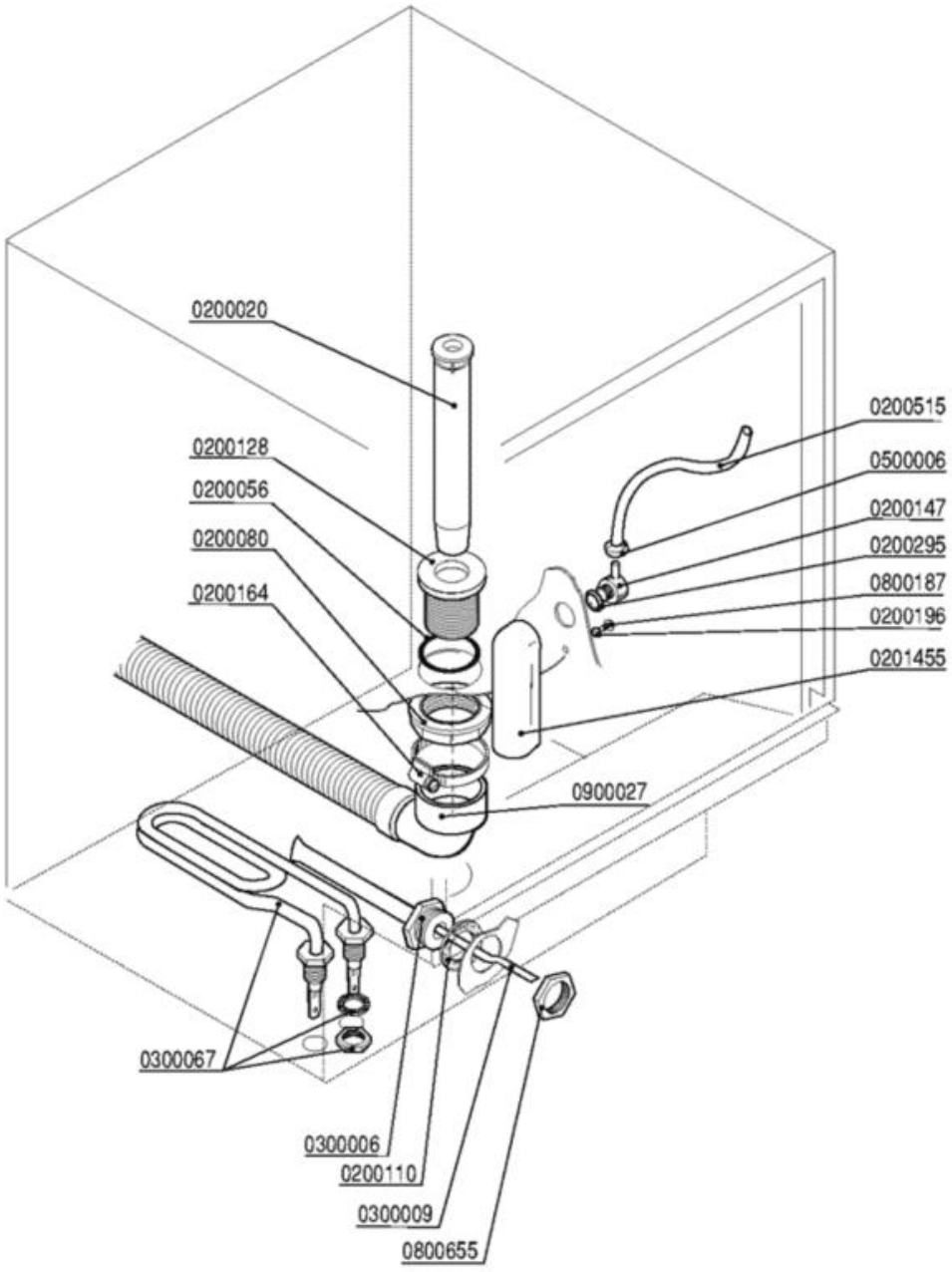

Codice	Descrizione	
0200020	Troppopieno 28x105	
0200056	OR 144 pilette 1" 1/4	
0200080	Ghiera 1"1/42190	
0200110	Guarnizione piana 31x21x2	
0200128	Piletta scarico 034 Rif.26	
0200147	Portagomma M12x4 90º 1821-94	
0200164	Fascetta 32-50	
0200196	Guarnizione Nyltite M3	
0200295	Guarnizione Nyltite M12	
0200515	Tubo pressostato 4,2x10,4	
0201455	Trappola d'aria anteriore L=85 mm	
0300006	Guaina termostato inox	
0300009	Molla a frizione Rif.134	
0300067	Resistenza vasca 2000 W 220 V	
0500006	Fascetta SNP2/CLIC 11,5-13,5	
0800187	Vite inox ATFTCTCR 3,9x9,5	
0800655	Dado OT 1/2" nichelato	
0900027	Tubo scarico d.25 l.1,5 LB a gomito	

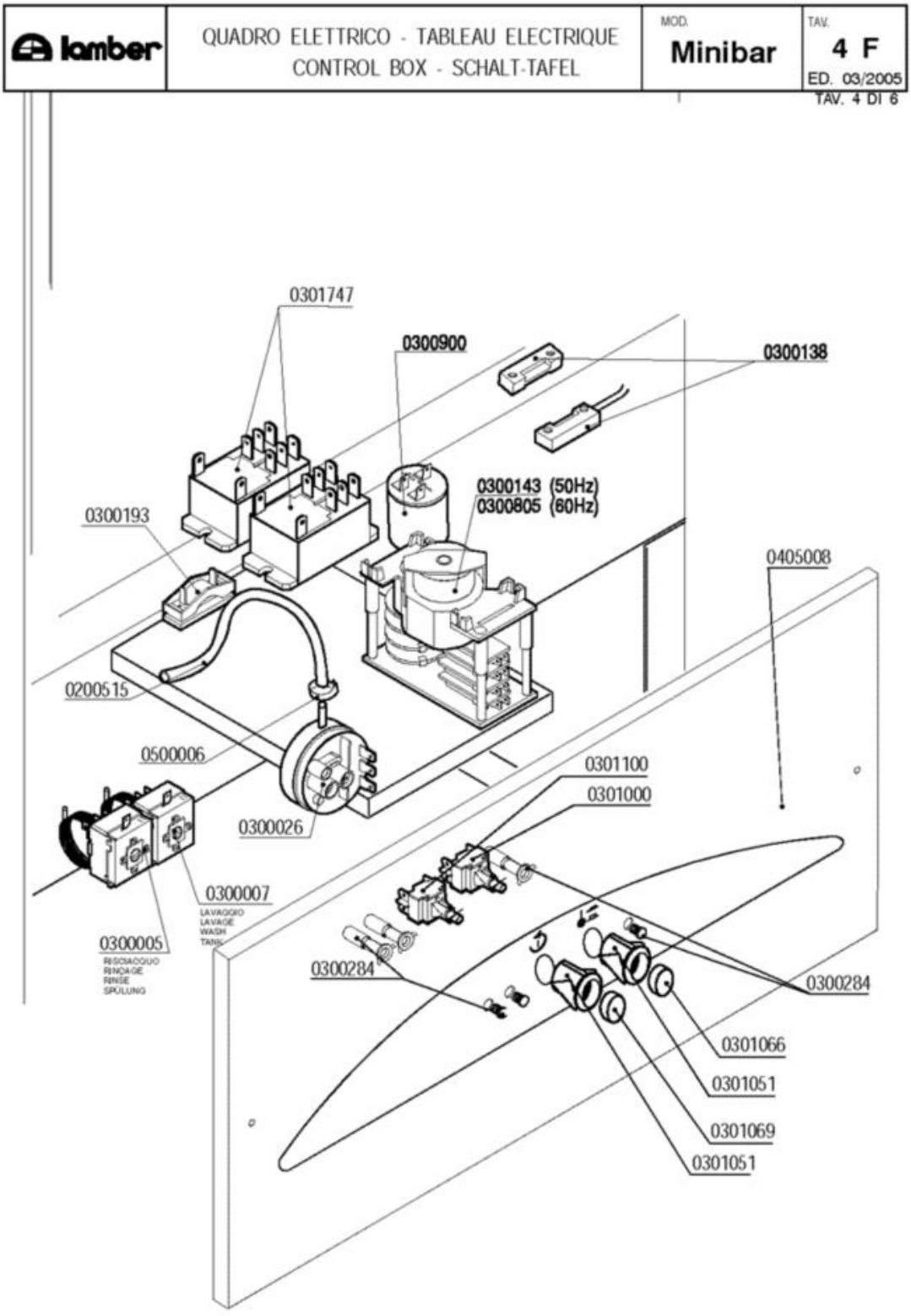
lamber
QUADRO ELETTRICO - TABLEAU ELECTRIQUE
CONTROL BOX - SCHALT-TAFEL
MOD.
Minibar
TAV.
4 F
ED. 03/2005
TAV. 4 DI 6
0301747
0300900
0300138
0300143 (50Hz)
0300805 (60Hz)
0300193
0405008
0200515
0500006
0301100
0301000
0300026
0300007
LAVAGGIO
LAVAGE
WASH
TANK
0300005
RISCIACQUO
RINÇAGE
RINSE
SPULUNG
0300284
0300284
0301066
0301051
0301069
0301051

Codice	Descrizione	
0200515	Tubo pressostato 4,2x10,4	
0300005	Termostato 90ºC c.2000 1NONC boiler IMIT	
0300007	Termostato 80ºC c.2100V.1NANC vasca IMIT	
0300026	Pressostato 60/30 16A 1NONC	
0300138	Micro contatto magnetico 1NO +0800142	
0300143	Timer 120"	
0300193	Fissacavo PA 268 + vite 3,5X25	
0300284	**SOSTITUITO DA 0301910**	
0300805	Timer 120" 208/230-50-60hz R18-25"	
0300900	Filtro antidisturbo 411135001	
0301000	Interruttore bip. 0V 2N0 16 amp COMPLETO	
0301051	Supporto tasto ovale	
0301066	Tasto verde ovale	
0301069	Tasto grigio ovale	
0301100	Pulsante unipol. OV 1NO 16amp COMPLETO	
0301747	***SOSTITUITO DA 0301745 Relé	
0405008	Pannello comando MB vasca sedia 6510	
0500006	Fascetta SNP2/CLIC 11,5-13,5	

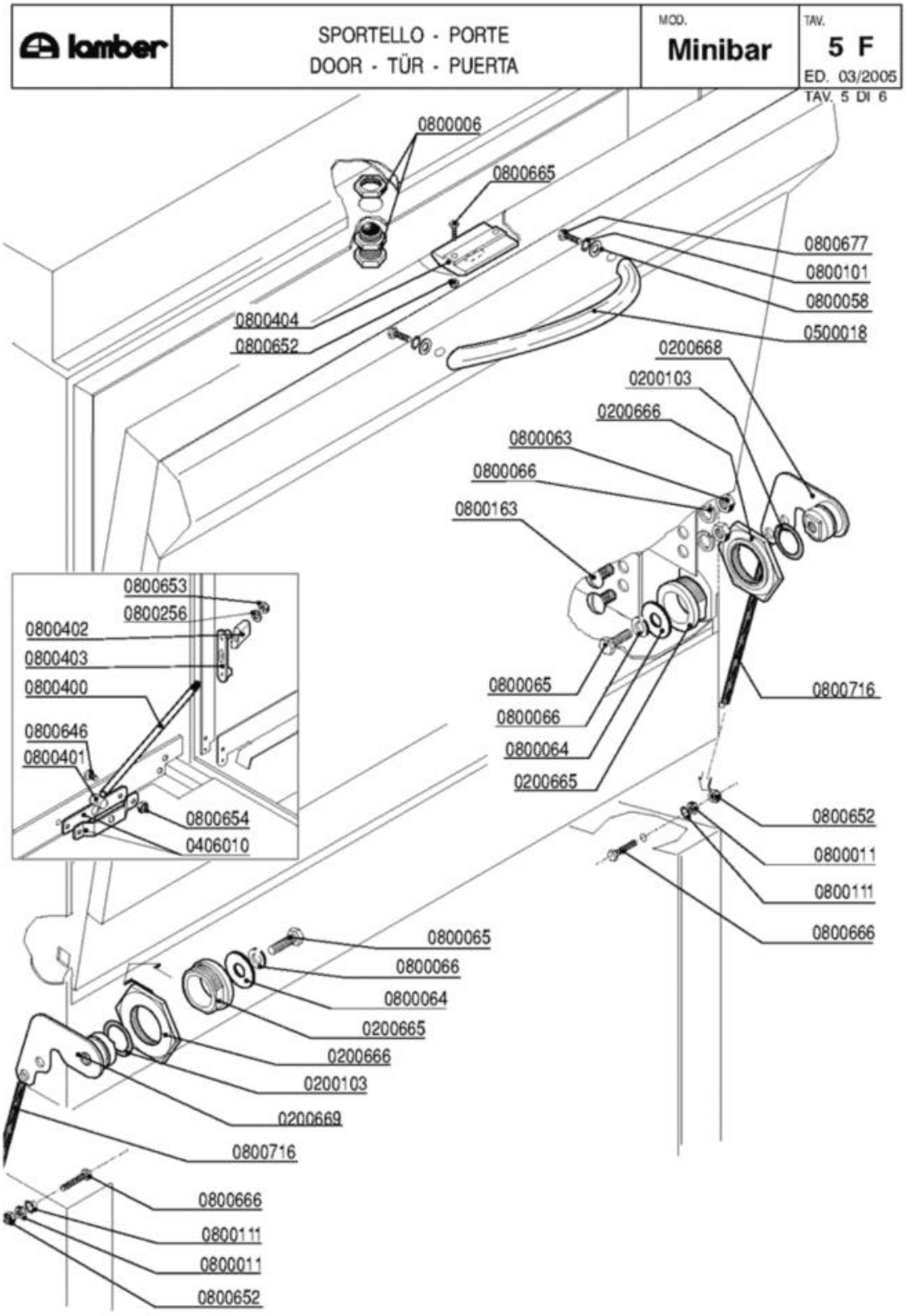
lamber
SPORTELLO - PORTE
DOOR - TÜR - PUERTA
MOD.
Minibar
TAV.
5 F
ED. 03/2005
TAV. 5 DI 6
0800006
0800665
0800677
0800101
0800058
0500018
0800404
0800652
0200668
0200103
0200666
0800063
0800066
0800163
0800653
0800256
0800402
0800403
0800400
0800646
0800401
0800654
0406010
0800065
0800066
0800064
0200665
0800716
0800652
0800011
0800111
0800666
0800065
0800066
0800064
0200665
0200666
0200103
0200669
0800716
0800666
0800111
0800011
0800652

Codice	Descrizione	
0200103	OR 2050 supporto ugello d.16mm	
0200665	Bussola perno sportello c/molla 5952	
0200666	Dado perno sportello c/molla 5952	
0200668	Piastrina/perno tendimolla porta DX 6291	
0200669	Piastrina/perno tendimolla porta SX 6291	
0406010	Staffa tirante porta F/LB 2500-2501/95	
0500018	Maniglia inox LB ELESA 160mm	
0800006	Cricchetto Rif.32+33+32 con dadi 255-83	
0800011	Dado inox M3	
0800058	Rondella piana inox 4x12	
0800063	Dado inox M6	
0800064	Rondella piana inox diam.6x18	
0800065	Vite inox TEM6x16	
0800066	Rondella grower inox diam.6	
0800101	Rondella dentellata inox d.4	
0800111	Rondella dentellata inox d.3	
0800163	Vite inox POELIER M6X10	
0800256	Rondella piana inox d.5	
0800400	Tirante sportello M5x305 795	
0800401	Perno tirante sportello	
0800402	Fermo tirante sportello	
0800403	Piastrina scorrimento sportello	
0800404	Bloccascrocchetto	
0800646	Vite inox POELIER M4X10 largh.testa 9,5	
0800652	Dado inox autobloccante M3	
0800653	Dado inox autobloccante M5	
0800654	Dado inox autobloccante M4	
0800665	Vite inox TEM3X8	
0800666	Vite inox TEM3X10	
0800677	Vite inox TEM4x10	
0800716	Molla sportelli LB	

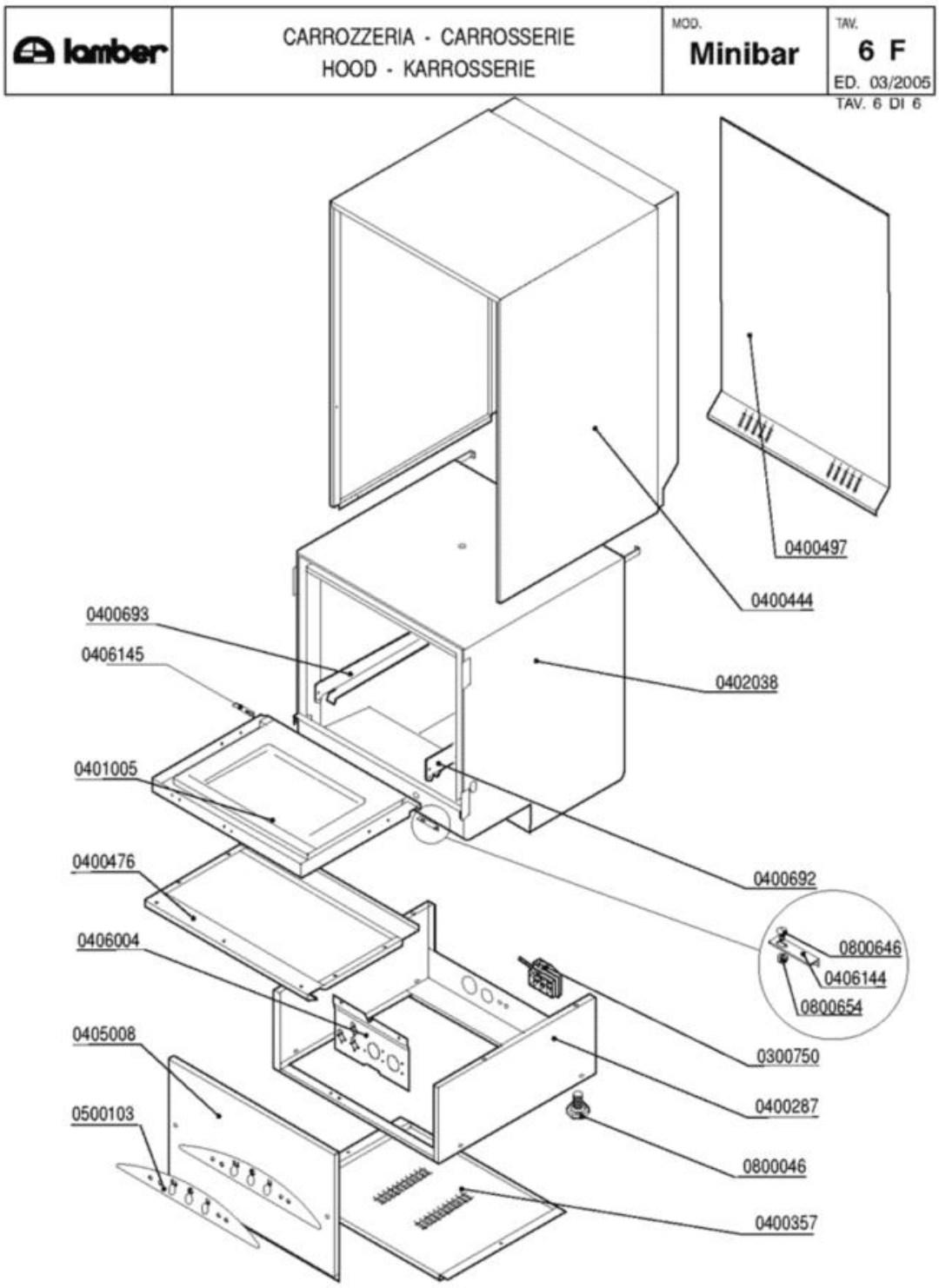
lamber
CARROZZERIA - CARROSSERIE
HOOD - KARROSSERIE
MOD.
Minibar
TAV.
6 F
ED. 03/2005
TAV. 6 DI 6
0400497
0400444
0400693
0406145
0402038
0401005
0400476
0400692
0800646
0406144
0800654
0406004
0300750
0405008
0400287
0500103
0800046
0400357

Codice	Descrizione	
0300750	Fissacavo esterno PA244-C/PA244L-N4	
0400287	Basamento QS/S280 2817/2819/2820	
0400357	Pannello inferiore QS basamento 1781-94	
0400444	Pannello coibentazione MINIBAR 6511	
0400476	Pannello sportello S280	
0400692	Guida cestello QS dx 6799	
0400693	Guida cestello QS sx 6799	
0401005	Sportello S280 COIB.2672/2673	
0405008	Pannello comando MB vasca sedia 6510	
0500103	Targa PCB LB LAMBER	
0800046	Piedino M10	
0800646	Vite inox POELIER M4X10 largh.testa 9,5	
0800654	Dado inox autobloccante M4	