DESPIECE TECNICO

Freidoras
Friteuses
Fryers
Fritteusen
Friggitrici
Fritadeiras

GAMA 900

Modelos:

FG9-05
FG9-10
FE9-05
FE9-10

Marzo 2009 March

Revisado Septiembre 2010

FAGOR

Fagor Industrial

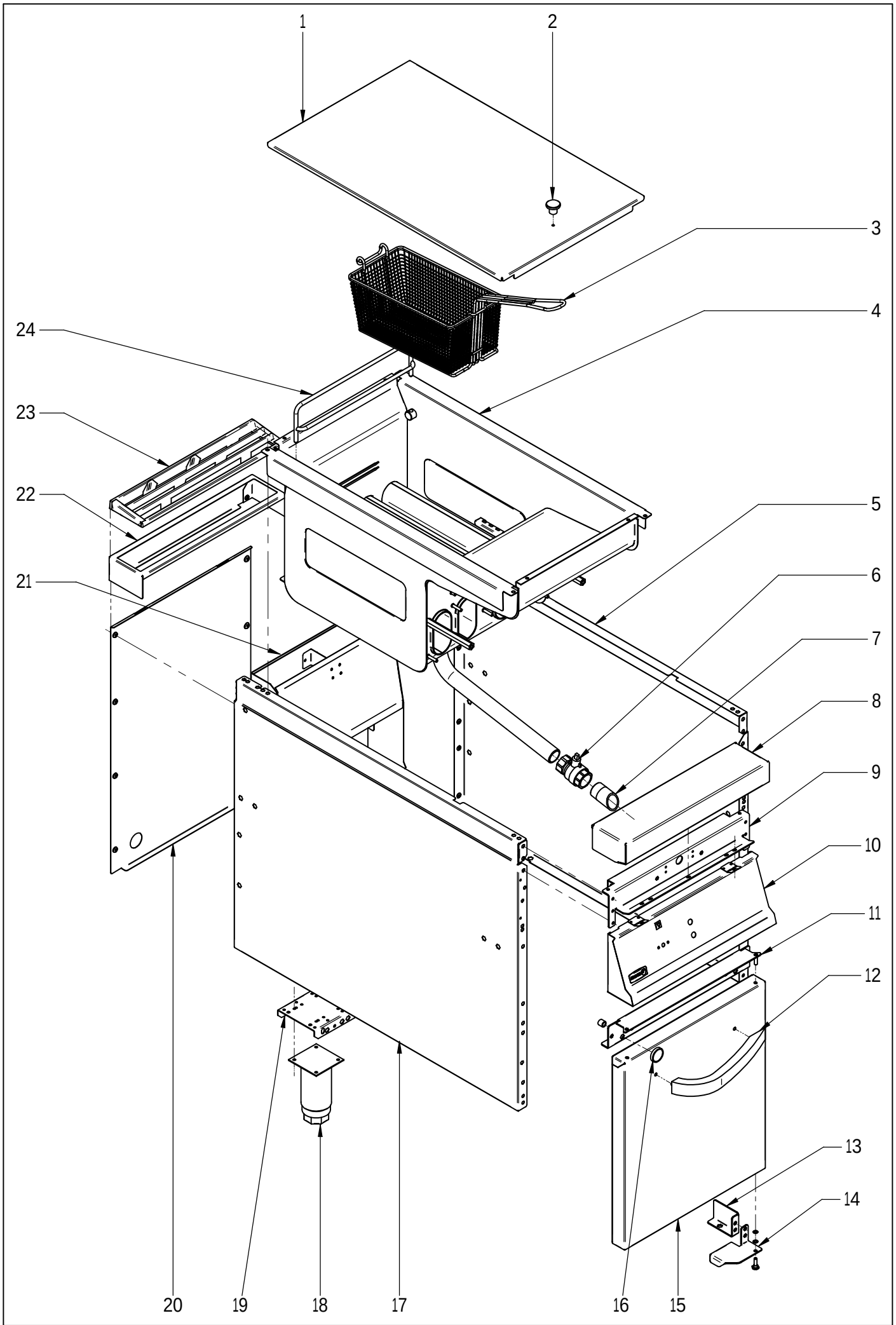

N plano	Firma	Fecha	Aparato	MUEBLE	Lamina	
C-2190		2009-03	FREIDORAS G-900		1	Fagor Industrial S.Coop. FAGOR Oñate

MOD.	FREIDORAS	ZONA	MUEBLE	PLANO	C-2190

ITEM	CODIGO	DENOMINACION	TEXTO	FG9-05 2C	FG9-05 1C	FG9-05 S 2C	FG9-05 S 1C	FG9-10 4C	FG9-10 2C		NOTAS
1	X166144000	TAPA DE CUBA	COVER FG9-00	1	1	1	1	2	2		
2	X166154000	POMO PARA TAPA	COVER KNOB	1	1	1	1	2	2		
	Q152004000	TORNIL. APLASTADO M5X13 A 304	FLAT HEADED SCREW M5x13 A 3	2	2	2	2	2	2		
	Q302022000	ARANDELA 16X6X1.2 A.304	WASHER 16X6X1.2 A.304	1	1	1	1	2	2		
3	X166525000	CESTILLO PEQUEÑO G900	SMALL BASKET G900	2	_	2	_	4	_		
3	X166526000	CESTILLO GRANDE G900	LARGE BASKET G900	_	1	_	1	_	2		
S/Nº	X166522000	REJILLA COMPLETA	COMPLETE GRILLE	1	1	1	1	2	2		
4	X166156000	CUBA COMPLETA	COMPLETE TUB FG9-05	1	1	1	1	2	2		
	Q012043000	TORNILLO EXAGONAL M6X20	HEXAGONAL BOLT M6X20	1	1	1	1	2	2		
	Q302022000	ARANDELA 16X6X1.2 A.304	WASHER 16X6X1.2 A.304	1	1	1	1	2	2		
	Q012032000	TORNILLO EXAGONAL M5X15	HEXAGONAL BOLT M5X15	6	6	6	6	12	12		
5	X162814000	PANEL LATERAL DERECHO G900	RIGHT SIDE PANEL G900	1	1	_	_	2	2		
5	S142806000	PANEL LATERAL DERECHO G900S	RIGHT SIDE PANEL G900S	_	_	1	1	_	_		
	Q221342000	REMACHE EXAGONAL M5	HEXAGONAL RIVET M5	3	3	3	3	6	6		
	Q221343000	REMACHE EXAGONAL M6	HEXAGONAL RIVET M6	4	4	4	4	8	8		
	Q221342000	REMACHE EXAGONAL M5	HEXAGONAL RIVET M5	3	3	3	3	6	6		
6	X036107000	VALVULA ESFERA PASO TOTAL 1	SPHERICAL VALVE TOTAL PASS	1	1	1	1	2	2		
7	X506129000	PUNTA DESAGÜE (CUBA LIMPIA)	DRAINAGE POINT (CLEAN TUB)	1	1	1	1	2	2		
8	R045416000	ANTERIOR MESA 1/2 M	FRONT BENCH 1/2 M G-900	1	1	1	1	_	_		
8	S105402000	ANTERIOR MESA 1M	FRONT BENCH 1 M G-900	_	_	_	_	1	1		
	Q152004000	TORNIL. APLASTADO M5X13 A 304	FLAT HEADED SCREW M5x13 A 3	2	2	2	2	2	2		
	Q302022000	ARANDELA 16X6X1.2 A.304	WASHER 16X6X1.2 A.304	1	1	1	1	1	1		
9	X162680000	ESCUAD INTER ANTER MESA 1/2M	BENCH FRONT INT. BRACKET 1/2	1	1	1	1	_	_		ELIMINADO 01.09.09
9	X162690000	ESCUAD INTER ANTER MESA 1/2M	BENCH FRONT INT. BRACKET 1/2	1	1	1	1	_	_		INTRODUCIDO 01.09.09
9	U022605000	ESCUAD INTER ANTER MESA 1M	BENCH FRONT INT BRACKET 1M	_	_	_	_	1	1		ELIMINADO 01.09.09
9	U022632000	ESCUAD INTER ANTER MESA 1M	BENCH FRONT INT BRACKET 1M	_	_	_	_	1	1		INTRODUCIDO 01.09.09
	Q221342000	REMACHE EXAGONAL M5	HEXAGONAL RIVET M5	3	3	3	3	6	6		
	Q012032000	TORNILLO EXAGONAL M5X15	HEXAGONAL BOLT M5X15	6	6	6	6	12	12		
	Q302022000	ARANDELA 16X6X1.2 A.304	WASHER 16X6X1.2 A.304	1	1	1	1	2	2		
	Q162040000	TUERCA EXAGONAL M6	HEXAGONAL NUT M6	2	2	2	2	4	4		

MOD.	FREIDORAS	ZONA	MUEBLE	PLANO	C-2190

ITEM	CODIGO	DENOMINACION	TEXTO	FG9-05 2C	FG9-05 1C	FG9-05 S 2C	FG9-05 S 1C	FG9-10 4C	FG9-10 2C		NOTAS
10	X502811000	PORTAMANDOS COMP. FG-905	CONTROL HOLDER FG-905	1	1	1	1	_	_		
10	X702811000	PORTAMANDOS COMP. FG-910	CONTROL HOLDER FG-910	_	_	_	_	1	1		
	Q152004000	TORNIL. APLASTADO M5X13 A 304	FLAT HEADED SCREW M5x13 A 3	2	2	2	2	2	2		
	U022836000	ESCUDO FAGOR	FAGOR EMBLEM	1	1	1	1	1	1		
	Q221023000	CLIP SUJECIÓN RÁPIDA Ø5	RAPID CONNECT CLIP Ø5	2	2	2	2	2	2		
11	X162669000	LISTON BISAGRA SUPERIOR DCH.	UPPER RIGHT HINGE STRIP	1	1	1	1	1	1		
S/Nº	X172602000	LISTON BISAGRA SUPERIOR IZDO.	UPPER LEFT HINGE STRIP	_	_	_	_	1	1		
	Q221342000	REMACHE EXAGONAL M5	HEXAGONAL RIVET M5	2	2	2	2	4	4		
	Q221342000	REMACHE EXAGONAL M5	HEXAGONAL RIVET M5	2	2	2	2	4	4		
	Q221342000	REMACHE EXAGONAL M5	HEXAGONAL RIVET M5	2	2	2	2	4	4		
	Q152004000	TORNIL. APLASTADO M5X13 A 304	FLAT HEADED SCREW M5x13 A 3	2	2	2	2	4	4		
12	U020507000	ASA ARMARIO COMPLETO G900	FULL CUPBOARD HANDLE G700	1	1	1	1	2	2		
	Q162040000	TUERCA EXAGONAL M6	HEXAGONAL NUT M6	2	2	2	2	4	4		
	Q302022000	ARANDELA 16X6X1.2 A.304	WASHER 16X6X1.2 A.304	2	2	2	2	4	4		
13	U020526000	ESCUADRA REFUERZO BISAG DE.	R. HINGE REINFORCE. BRACKET	1	1	_	_	1	1		
13	U020527000	ESCUADRA REFUERZO BISAG IZQ.	L. HINGE REINFORCE. BRACKET	_	_	_	_	1	1		
	Q221343000	REMACHE EXAGONAL M6	HEXAGONAL RIVET M6	1	1	_	_	1	1		
	Q221342000	REMACHE EXAGONAL M5	HEXAGONAL RIVET M5	2	2	_	_	2	2		
	Q152004000	TORNIL. APLASTADO M5X13 A 304	FLAT HEADED SCREW M5x13 A 3	2	2	_	_	2	2		
14	U020511000	BISAGRA DERECHA INFERIOR	LOWER RIGHT HINGE	1	1	_	_	1	1		
14	X190504000	BISAGRA DERECHA INFERIOR SUS	LOWER RIGHT HINGE S	_	_	1	1	_	_		
14	U020517000	BISAGRA IZQUIERDA INFERIOR	LEFT LOWER HINGE	_	_	_	_	1	1		
	X960504000	TORNILLO DE GIRO M8	ROTATION BOLT M8	1	1	1	1	2	2		
	Q232040000	ARANDELA A6	WASHER A6	2	2	2	2	4	4		
	Q232050000	ARANDELA A8	WASHER A8	2	2	2	2	4	4		
	Q221342000	REMACHE EXAGONAL M5	HEXAGONAL RIVET M5	2	2	_	_	4	4		
	Q012042000	TORNILLO EXAGONAL M6X15	HEXAGONAL BOLT M6X15	2	2	_	_	4	4		
	Q302022000	ARANDELA 16X6X1.2 A.304	WASHER 16X6X1.2 A.304	2	2	_	_	4	4		
15	U020502000	PUERTA LATERAL G900	SIDE DOOR G900	1	1	_	_	2	2		ELIMINADO 01.10.09
15	U020536000	PUERTA LATERAL G900	SIDE DOOR G900	1	1	_	_	2	2		INTRODUCIDO 01.10.09
15	U020513000	PUERTA LATERAL SUS G900	SIDE DOOR SUS G900	_	_	1	1	_	_		

MOD.	FREIDORAS	ZONA	MUEBLE	PLANO	C-2190

ITEM	CODIGO	DENOMINACION	TEXTO	FG9-05 2C	FG9-05 1C	FG9-05 S 2C	FG9-05 S 1C	FG9-10 4C	FG9-10 2C		NOTAS
S/Nº	U020503000	CONTRAPUERTA LATERAL G900	SIDE DOOR REVERSE G900	1	1	_	_	2	2		ELIMINADO 01.10.09
S/Nº	U020537000	CONTRAPUERTA LATERAL G900	SIDE DOOR REVERSE G900	1	1	_	_	2	2		INTRODUCIDO 01.10.09
S/Nº	U020514000	CONTRAPUERTA LATE. SUS G900	SIDE DOOR REVERSE US G900	_	_	1	1	_	_		
	Q412000000	REMACHE TUBULAR 4X8	RIVET 4X8	4	4	4	4	8	8		
16	X960501000	IMAN	MAGNET	2	2	2	2	4	4		
S/Nº	X960502000	FIJACION IMAN	MAGNET ATTACHMENT	2	2	2	2	4	4		
	Q012021000	TORNILLO EXAGONAL M4X10	HEXAGONAL BOLT M4x10	2	2	2	2	4	4		
	Q232020000	ARANDELA A4	WASHER A4	2	2	2	2	4	4		
17	X162813000	PANEL LATERAL IZQUIERDO G900	LEFT SIDE PANEL G900	1	1	_	_	2	2		
17	S142805000	PANEL LATERAL IZQUIERD. G900S	LEFT SIDE PANEL G900S	_	_	1	1	_	_		
	Q221342000	REMACHE EXAGONAL M5	HEXAGONAL RIVET M5	3	3	3	3	6	6		
	Q221343000	REMACHE EXAGONAL M6	HEXAGONAL RIVET M6	4	4	4	4	8	8		
	Q221342000	REMACHE EXAGONAL M5	HEXAGONAL RIVET M5	3	3	3	3	6	6		
18	X260151000	PATA REGULABLE	ADJUSTABLE LEG	4	4	_	_	4	4		
	Q411304000	REMACHE AVIBULB Ø 4,8	AVIBULB RIVET Ø 4.8	16	16	_	_	16	16		
19	X162677000	LISTON SOPORTE PATAS 1/2 M	LEG SUPPORT STRIP 1/2 M	2	2	_	_	_	_		
19	U022607000	LISTON SOPORTE PATAS 1 M	LEG SUPPORT STRIP 1 M	_	_	_	_	2	2		
	Q012042000	TORNILLO EXAGONAL M6X15	HEXAGONAL BOLT M6X15	8	8	8	8	8	8		
	Q302022000	ARANDELA 16X6X1.2 A.304	WASHER 16X6X1.2 A.304	1	1	1	1	1	1		
S/Nº	X192808000	BASE INFERIOR COMPLETA	COMPLETE LOWER BASE	_	_	1	1	_	_		
S/Nº	X192605000	REFUERZO BASE INFERIOR SUSP.	SUSP. LOWER BASE REINFORCE	_	_	1	1	_	_		
	Q012041000	TORNILLO EXAGONAL M6X10	HEXAGONAL BOLT M6X10	_	_	2	2	_	_		
	Q302022000	ARANDELA 16X6X1.2 A.304	WASHER 16X6X1.2 A.304	_	_	1	1	_	_		
	Q221342000	REMACHE EXAGONAL M5	HEXAGONAL RIVET M5	_	_	2	2	_	_		
20	X162812000	PANEL POSTERIOR 1/2M	FRYER REAR PANEL1/2M	1	1	_	_	_	_		
20	X192807000	PANEL POSTERIOR 1/2M SUSP.	FRYER REAR PANEL1/2M SUSP.	_	_	1	1	_	_		
20	X172803000	PANEL POSTERIOR 1M	FRYER REAR PANEL1M			_	_	1	1		
	Q419005000	REMACHE 4X8 ALMG3 / ALUMINIO	RIVET 4X8 ALMG3 / ALUMINIUM	8	8	6	6	12	12		
21	X162687000	ANTERIOR CHIMENEA	FLUEPIPE FRONT	1	1	1	1	2	2		

MOD.	FREIDORAS	ZONA	MUEBLE	PLANO	C-2190

ITEM	CODIGO	DENOMINACION	TEXTO	FG9-05 2C	FG9-05 1C	FG9-05 S 2C	FG9-05 S 1C	FG9-10 4C	FG9-10 2C		NOTAS
S/Nº	X162685000	POSTERIOR CHIMENEA FG	FG REAR FLUE	1	1	1	1	2	2		
S/Nº	X162686000	DISTANCIADOR CHIMENEA	FLUEPIPE SPACER	1	1	1	1	2	2		
	Q221343000	REMACHE EXAGONAL M6	HEXAGONAL RIVET M6	2	2	2	2	4	4		
	Q012041000	TORNILLO EXAGONAL M6X10	HEXAGONAL BOLT M6X10	2	2	2	2	4	4		
	Q302022000	ARANDELA 16X6X1.2 A.304	WASHER 16X6X1.2 A.304	1	1	1	1	2	2		
	Q419005000	REMACHE 4X8 ALMG3 / ALUMINIO	RIVET 4X8 ALMG3 / ALUMINIUM	20	20	20	20	20	20		
22	R205438000	SOPORTE EMBELLECEDOR 1/2M	1/2M TRIM SUPPORT	1	1	1	1	2	2		
23	R205425000	EMBELLECEDOR ESMALTE	1/2M TRIM	1	1	1	1	2	2		
24	X166527000	SOPORTE COMPLETO CESTILLO	COMPLETE BASKET SUPPORT	1	1	1	1	1	1		

MOD.	FREIDORAS	ZONA	MUEBLE	PLANO	C-2190

ITEM	CODIGO	DENOMINACION	TEXTO	FE9-05 2C	FE9-05 1C	FE9-05 S 2C	FE9-05 S 1C	FE9-10 4C	FE9-10 2C		NOTAS
1	X186113000	TAPA DE CUBA	COVER FE9-00	1	1	1	1	2	2		
2	X166154000	POMO PARA TAPA	COVER KNOB	1	1	1	1	2	2		
	Q152004000	TORNIL. APLASTADO M5X13 A 304	FLAT HEADED SCREW M5x13 A 3	2	2	2	2	2	2		
	Q302022000	ARANDELA 16X6X1.2 A.304	WASHER 16X6X1.2 A.304	1	1	1	1	2	2		
3	X166525000	CESTILLO PEQUEÑO G900	SMALL BASKET G900	2	_	2	_	4	_		
3	X166526000	CESTILLO GRANDE G900	LARGE BASKET G900	_	1	_	1	_	2		
S/Nº	X186522000	REJILLA COMPLETA	COMPLETE GRILLE	1	1	1	1	2	2		
4	X186114000	CUBA COMPLETA ELECTRICA	COMPLETE TUB FE9-05	1	1	1	1	2	2		
	Q012032000	TORNILLO EXAGONAL M5X15	HEXAGONAL BOLT M5X15	6	6	6	6	12	12		
5	X162814000	PANEL LATERAL DERECHO G900	RIGHT SIDE PANEL G900	1	1	_	_	2	2		
5	S142806000	PANEL LATERAL DERECHO G900S	RIGHT SIDE PANEL G900S	_	_	1	1	_	_		
	Q221342000	REMACHE EXAGONAL M5	HEXAGONAL RIVET M5	6	6	6	6	12	12		
	Q221343000	REMACHE EXAGONAL M6	HEXAGONAL RIVET M6	4	4	4	4	8	8		
6	X036107000	VALVULA ESFERA PASO TOTAL 1	SPHERICAL VALVE TOTAL PASS	1	1	1	1	2	2		
7	X506129000	PUNTA DESAGÜE (CUBA LIMPIA)	DRAINAGE POINT (CLEAN TUB)	1	1	1	1	2	2		
8	R045416000	ANTERIOR MESA 1/2 M	FRONT BENCH 1/2 M G-900	1	1	1	1	_	_		
8	S105402000	ANTERIOR MESA 1M	FRONT BENCH 1 M G-900	_	_	_	_	1	1		
	Q152004000	TORNIL. APLASTADO M5X13 A 304	FLAT HEADED SCREW M5x13 A 3	2	2	2	2	2	2		
	Q302022000	ARANDELA 16X6X1.2 A.304	WASHER 16X6X1.2 A.304	1	1	1	1	1	1		
9	X162680000	ESCUAD INTER ANTER MESA 1/2M	BENCH FRONT INT. BRACKET 1/2	1	1	1	1	_	_		ELIMINADO 01.09.09
9	X162690000	ESCUAD INTER ANTER MESA 1/2M	BENCH FRONT INT. BRACKET 1/2	1	1	1	1	_	_		INTRODUCIDO 01.09.09
9	U022605000	ESCUAD INTER ANTER MESA 1M	BENCH FRONT INT BRACKET 1M	_	_	_	_	1	1		ELIMINADO 01.09.09
9	U022632000	ESCUAD INTER ANTER MESA 1M	BENCH FRONT INT BRACKET 1M	_	_	_	_	1	1		INTRODUCIDO 01.09.09
	Q221342000	REMACHE EXAGONAL M5	HEXAGONAL RIVET M5	3	3	3	3	6	6		
	Q012032000	TORNILLO EXAGONAL M5X15	HEXAGONAL BOLT M5X15	6	6	6	6	12	12		
	Q302022000	ARANDELA 16X6X1.2 A.304	WASHER 16X6X1.2 A.304	1	1	1	1	2	2		
	Q162040000	TUERCA EXAGONAL M6	HEXAGONAL NUT M6	2	2	2	2	4	4		
10	X502811000	PORTAMANDOS COMP. FG-905	CONTROL HOLDER FG-905	1	1	1	1	_	_		
10	X702811000	PORTAMANDOS COMP. FG-910	CONTROL HOLDER FG-910	_	_	_	_	1	1		
	U022836000	ESCUDO FAGOR	FAGOR EMBLEM	1	1	1	1	1	1		
	Q221023000	CLIP SUJECIÓN RÁPIDA Ø5	RAPID CONNECT CLIP Ø5	2	2	2	2	2	2		

MOD.	FREIDORAS	ZONA	MUEBLE	PLANO	C-2190

ITEM	CODIGO	DENOMINACION	TEXTO	FE9-05 2C	FE9-05 1C	FE9-05 S 2C	FE9-05 S 1C	FE9-10 4C	FE9-10 2C		NOTAS
11	X162669000	LISTON BISAGRA SUPERIOR DCH.	UPPER RIGHT HINGE STRIP	1	1	1	1	1	1		
S/Nº	X172602000	LISTON BISAGRA SUPERIOR IZDO.	UPPER LEFT HINGE STRIP	_	_	_	_	1	1		
	Q221342000	REMACHE EXAGONAL M5	HEXAGONAL RIVET M5	2	2	2	2	4	4		
	Q221342000	REMACHE EXAGONAL M5	HEXAGONAL RIVET M5	2	2	2	2	4	4		
	Q221342000	REMACHE EXAGONAL M5	HEXAGONAL RIVET M5	2	2	2	2	4	4		
	Q152004000	TORNIL. APLASTADO M5X13 A 304	FLAT HEADED SCREW M5x13 A 3	2	2	2	2	4	4		
12	U020507000	ASA ARMARIO COMPLETO G900	FULL CUPBOARD HANDLE G900	1	1	1	1	2	2		
	Q162040000	TUERCA EXAGONAL M6	HEXAGONAL NUT M6	2	2	2	2	4	4		
	Q302022000	ARANDELA 16X6X1.2 A.304	WASHER 16X6X1.2 A.304	2	2	2	2	4	4		
13	U020526000	ESCUADRA REFUERZO BISAG DE.	R. HINGE REINFORCE. BRACKET	1	1	_	_	1	1		
13	U020527000	ESCUADRA REFUERZO BISAG IZQ.	L. HINGE REINFORCE. BRACKET	_	_	_	_	1	1		
	Q221343000	REMACHE EXAGONAL M6	HEXAGONAL RIVET M6	1	1	_	_	1	1		
	Q221342000	REMACHE EXAGONAL M5	HEXAGONAL RIVET M5	2	2	_	_	2	2		
	Q152004000	TORNIL. APLASTADO M5X13 A 304	FLAT HEADED SCREW M5x13 A 3	2	2	_	_	2	2		
14	U020511000	BISAGRA DERECHA INFERIOR	LOWER RIGHT HINGE	1	1	_	_	1	1		
14	X190504000	BISAGRA DERECHA INFERIOR SUS	LOWER RIGHT HINGE S	_	_	1	1	_	_		
14	U020517000	BISAGRA IZQUIERDA INFERIOR	LEFT LOWER HINGE	_	_	_	_	1	1		
	X960504000	TORNILLO DE GIRO M8	ROTATION BOLT M8	1	1	1	1	2	2		
	Q232040000	ARANDELA A6	WASHER A6	2	2	2	2	4	4		
	Q232050000	ARANDELA A8	WASHER A8	2	2	2	2	4	4		
	Q221342000	REMACHE EXAGONAL M5	HEXAGONAL RIVET M5	2	2	_	_	4	4		
	Q012042000	TORNILLO EXAGONAL M6X15	HEXAGONAL BOLT M6X15	2	2	_	_	4	4		
	Q302022000	ARANDELA 16X6X1.2 A.304	WASHER 16X6X1.2 A.304	2	2	_	_	4	4		
15	U020502000	PUERTA LATERAL G900	SIDE DOOR G900	1	1	_	_	2	2		ELIMINADO 01.10.09
15	U020536000	PUERTA LATERAL G900	SIDE DOOR G900	1	1	_	_	2	2		INTRODUCIDO 01.10.09
15	U020513000	PUERTA LATERAL SUS G900	SIDE DOOR SUS G900	_	_	1	1	_	_		
S/Nº	U020503000	CONTRAPUERTA LATERAL G900	SIDE DOOR REVERSE G900	1	1	_	_	2	2		ELIMINADO 01.10.09
S/Nº	U020537000	CONTRAPUERTA LATERAL G900	SIDE DOOR REVERSE G900	1	1	_	_	2	2		INTRODUCIDO 01.10.09
S/Nº	U020514000	CONTRAPUERTA LATE. SUS G900	SIDE DOOR REVERSE US G900	_	_	1	1	_	_		
	Q412000000	REMACHE TUBULAR 4X8	RIVET 4X8	4	4	4	4	8	8		

MOD.	FREIDORAS	ZONA	MUEBLE	PLANO	C-2190

ITEM	CODIGO	DENOMINACION	TEXTO	FE9-05 2C	FE9-05 1C	FE9-05 S 2C	FE9-05 S 1C	FE9-10 4C	FE9-10 2C		NOTAS
16	X960501000	IMAN	MAGNET	2	2	2	2	4	4		
S/Nº	X960502000	FIJACION IMAN	MAGNET ATTACHMENT	2	2	2	2	4	4		
	Q012021000	TORNILLO EXAGONAL M4X10	HEXAGONAL BOLT M4x10	2	2	2	2	4	4		
	Q232020000	ARANDELA A4	WASHER A4	2	2	2	2	4	4		
17	X162813000	PANEL LATERAL IZQUIERDO G900	LEFT SIDE PANEL G900	1	1	_	_	2	2		
17	S142805000	PANEL LATERAL IZQUIERD. G900S	LEFT SIDE PANEL G900S	_	_	1	1	_	_		
	Q221342000	REMACHE EXAGONAL M5	HEXAGONAL RIVET M5	3	3	3	3	6	6		
	Q221343000	REMACHE EXAGONAL M6	HEXAGONAL RIVET M6	4	4	4	4	8	8		
	Q221342000	REMACHE EXAGONAL M5	HEXAGONAL RIVET M5	3	3	3	3	6	6		
18	X260151000	PATA REGULABLE	ADJUSTABLE LEG	4	4	_	_	4	4		
	Q411304000	REMACHE AVIBULB Ø 4,8	AVIBULB RIVET Ø 4.8	16	16	_	_	16	16		
19	X162677000	LISTON SOPORTE PATAS 1/2 M	LEG SUPPORT STRIP 1/2 M	2	2	_	_	_	_		
19	U022607000	LISTON SOPORTE PATAS 1 M	LEG SUPPORT STRIP 1 M	_	_	_	_	2	2		
	Q012042000	TORNILLO EXAGONAL M6X15	HEXAGONAL BOLT M6X15	8	8	8	8	8	8		
	Q302022000	ARANDELA 16X6X1.2 A.304	WASHER 16X6X1.2 A.304	1	1	1	1	1	1		
S/Nº	X192808000	BASE INFERIOR COMPLETA	COMPLETE LOWER BASE	_	_	1	1	_	_		
S/Nº	X192605000	REFUERZO BASE INFERIOR SUSP.	SUSP. LOWER BASE REINFORCE	_	_	1	1	_	_		
	Q012041000	TORNILLO EXAGONAL M6X10	HEXAGONAL BOLT M6X10	_	_	2	2	_	_		
	Q302022000	ARANDELA 16X6X1.2 A.304	WASHER 16X6X1.2 A.304	_	_	1	1	_	_		
	Q221342000	REMACHE EXAGONAL M5	HEXAGONAL RIVET M5	_	_	2	2	_	_		
20	X162812000	PANEL POSTERIOR 1/2M	FRYER REAR PANEL1/2M	1	1	_	_	_	_		
20	X192807000	PANEL POSTERIOR 1/2M SUSP.	FRYER REAR PANEL1/2M SUSP.	_	_	1	1	_	_		
20	X172803000	PANEL POSTERIOR 1M	FRYER REAR PANEL1M			_	_	1	1		
	Q419005000	REMACHE 4X8 ALMG3 / ALUMINIO	RIVET 4X8 ALMG3 / ALUMINIUM	8	8	6	6	12	12		
21	X162687000	ANTERIOR CHIMENEA	FLUEPIPE FRONT	_	_	_	_	_	_		
S/Nº	X162685000	POSTERIOR CHIMENEA FG	FG REAR FLUE	_	_	_	_	_	_		
S/Nº	X162686000	DISTANCIADOR CHIMENEA	FLUEPIPE SPACER	_	_	_	_	_	_		
	Q221343000	REMACHE EXAGONAL M6	HEXAGONAL RIVET M6	_	_	_	_	_	_		
	Q012041000	TORNILLO EXAGONAL M6X10	HEXAGONAL BOLT M6X10	_	_	_	_	_	_		
	Q302022000	ARANDELA 16X6X1.2 A.304	WASHER 16X6X1.2 A.304	_	_	_	_	_	_		
	Q419005000	REMACHE 4X8 ALMG3 / ALUMINIO	RIVET 4X8 ALMG3 / ALUMINIUM	_	_	_	_	_	_		

MOD.	FREIDORAS	ZONA	MUEBLE	PLANO	C-2190

ITEM	CODIGO	DENOMINACION	TEXTO	FE9-05 2C	FE9-05 1C	FE9-05 S 2C	FE9-05 S 1C	FE9-10 4C	FE9-10 2C		NOTAS
22	R205438000	SOPORTE EMBELLECEDOR 1/2M	1/2M TRIM SUPPORT	1	1	1	1	2	2		
23	R205426000	EMBELLECEDOR ESMALTE ELECT.	1/2M TRIM	1	1	1	1	2	2		
24	X166527000	SOPORTE COMPLETO CESTILLO	COMPLETE BASKET SUPPORT	1	1	1	1	2	2		

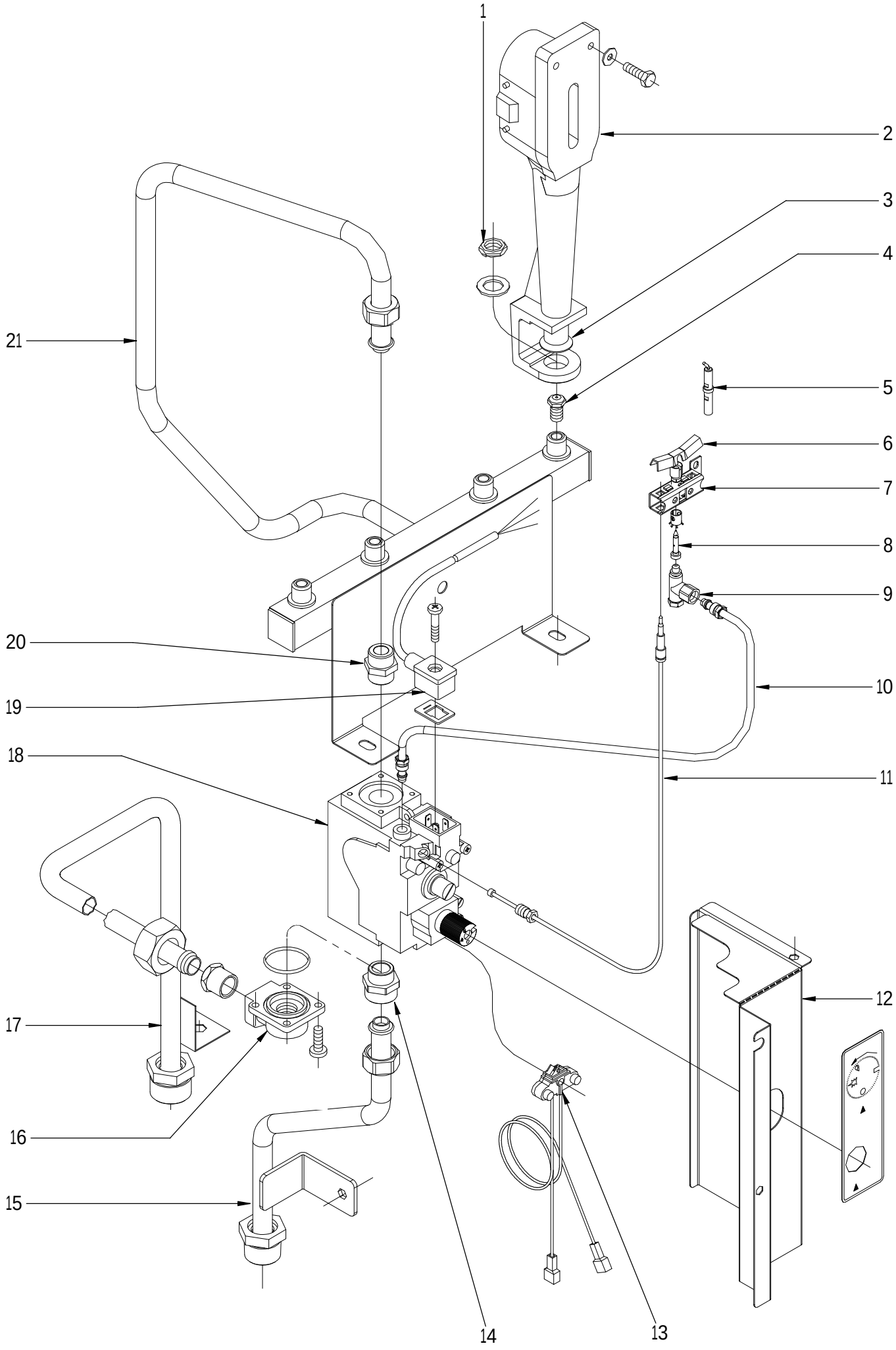

N plano	Firma	Fecha	Aparato	Lamina	
C-2191		2009-03	CONJUNTO FUNCIONAL GAS FREIDORA FG9-05 / FG9-10	2	Fagor Industrial S.Coop. FAGOR Oñate

MOD.	FREIDORAS	ZONA	CONJUNTO FUNCIONAL GAS	PLANO	C-2191

ITEM	CODIGO	DENOMINACION	TEXTO	FG9-05	FG9-05 S	FG9-10					NOTAS
1	Q223021000	TUERCA EXAGONAL 15x1	HEXAGONAL NUT 15x1	4	4	8					
	Q301322000	ARANDELA PLANA 27x17x2	FLAT WASHER 27x17x2	4	4	8					
2	X015700000	QUEMADOR COMPLETO FG9-00	COMPLETE BURNER FG9-00	4	4	8					
	Q012043000	TORNILLO EXAGONAL M6x20 A304	HEXAGONAL BOLT M6x20 A304	8	8	16					
	Q302022000	ARANDELA 16x6x1,2 A.304	WASHER 16X6X1.2 A.304	8	8	16					
3	U325707000	REGULADOR DE AIRE	AIR REGULATOR	4	4	8					
	Q012031000	TORNILLO EXAGONAL M5X10 A304	HEXAGONAL BOLT M5x10 A304	4	4	8					
4	X162403000	TOBERA Ø 1,25 (BUTANO-PROP.)	NOZZLE Ø1.25 (BUT-PROP.)	4	4	8					
4	9429400000	TOBERA Ø 1,80 (GAS NATURAL)	NOZZLE Ø1.80 (GAS NATURAL)	4	4	8					
4	R642400000	TOBERA Ø 3,70 (GAS VILLA)	NOZZLE Ø3,70 (GAS VILLA)	4	4	8					
5	X012101000	BUJIA 915.037	SPARK PLUG 915.037	1	1	2					
6	X012117000	PILOTO	PILOT	1	1	2					
7	X012113000	AMARRE TRAS. PILOTO 978.003	REAR FASTENING PILOT 978.003	1	1	2					
S/Nº	X012114000	AMARRE DELANT. PILOTO 978.004	FRONT FASTENING PILOT 978.00	1	1	2					
S/Nº	X012122000	REGULADOR DE AIRE 912.001	AIR CONTROL 912.001	1	1	2					
8	U442137000	INYECTOR Ø 0.4 (GAS NATURAL)	NOZZLE Ø0.4 (GAS NATURAL)	1	1	2					
9	X012126000	CUERPO SIN RAC. 901.210 (B-P)	BODY WITHOUT CONNEC. 901.21	1	1	2					
9	U442136000	CUERPO SIN RACORD (G-N)	BODY WITHOUT CONNEC. (G-N)	1	1	2					
	X012116000	TORNILLO AMARRE PILOTO	PILOT FASTENING BOLT	2	2	4					
10	X165068000	TUBO PILOTO COMPLE G900	COMPL PILOT PIPE FG-900	1	1	2					
11	U562130000	TERMOPAR L=850	THERMOCOUPLE L=850	1	1	2					
12	X162689000	CHAPA PROT. ELECTROVALVULA	SOLENOID VALVE PROT. PLATE	1	1	2					
S/Nº	X162617000	PEGATINA POSICION MANDO	CONTROL POSITION STICKER	1	1	2					
	Q221342000	REMACHE EXAGONAL M5	HEXAGONAL RIVET M5	1	1	2					
	Q152004000	TORNIL. APLASTADO M5X13 A 304	FLAT HEADED SCREW M5x13 A 3	2	2	4					
13	R275027000	CABLEADO ELECTROSIT 927.012	WIRING ELECTROSIT 927.012	1	1	2					
14	S502106000	MANGUITO DOBLE 3/4"- 1/2"	DOUBLE SLEEVE 3/4"- 1/2"	1	1	2					
	Q306052000	ARANDELA Ø23,5x15,5x3	WASHER Ø23.5X15.5X3	1	1	2					

MOD.	FREIDORAS	ZONA	CONJUNTO FUNCIONAL GAS	PLANO	C-2191

ITEM	CODIGO	DENOMINACION	TEXTO	FG9-05	FG9-05 S	FG9-10					NOTAS
15	X165065000	TUBO ENTRADA GENERAL	COMPL GAS INPUT FG-900	1	_	2					
	Q152004000	TORNIL. APLASTADO M5X13 A 304	FLAT HEADED SCREW M5x13 A 3	2	_	4					
	Q221342000	REMACHE EXAGONAL M5	HEXAGONAL RIVET M5	5	_	10					
	Q306013000	ARANDELA PLANA Ø30.4X22.4X3	FLAT WASHER Ø30.4X22.4X3	1	_	2					
16	X153004000	CODO 1-2 820NOV 906.260	L-BEND	_	1	_					
17	X195057000	ENTRADA GENERAL COMPLETA	COMPL GAS INPUT FG-900S	_	1	_					
	Q306013000	ARANDELA PLANA Ø30,4x22,4x3	FLAT WASHER Ø30.4X22.4X3	_	1	_					
	Q162040000	TUERCA EXAGONAL M6	HEXAGONAL NUT M6	_	2	_					
	Q302022000	ARANDELA 16x6x1,2 A.304	WASHER 16X6X1.2 A.304	_	1	_					
	Q221342000	REMACHE EXAGONAL M5	HEXAGONAL RIVET M5	_	1	_					
18	X163000000	ELECTROVALVULA NOVA 820.018	SOLENOID VALVE NOVA 820.018	1	1	2					
18	X163025000	ELECTROVALV. 820 NOVA 60 Hz.	SOLENOID VALVE. 820 NOVA 60	1	1	2					
19	X163009000	JUNTA CONECTOR NOVA 960.104	CONNECTOR GASKET NOVA 960	1	1	2					
	X163008000	CABLE CONECTOR 820 960.103	CONNECTOR CABLE 820 960.103	1	1	2					
20	S205023000	MANGUITO DOBLE 1/2	DOUBLE SLEEVE 1/2	1	1	2					
	Q306013000	ARANDELA PLANA Ø30.4X22.4X3	FLAT WASHER Ø30.4X22.4X3	1	1	2					
	Q306057000	ARANDELA Ø18x12,5x1,5	WASHER Ø18x12.5x1.5	1	1	2					
21	X165060000	DISTRIBUIDOR COMPLETO FG900	COMPL. DISTRIBUTOR FG-900	1	1	2					
21	X195053000	DISTRIBUIDOR COMPLET, FG900S	COMPL. DISTRIBUTOR FG-900S	_	1	_					

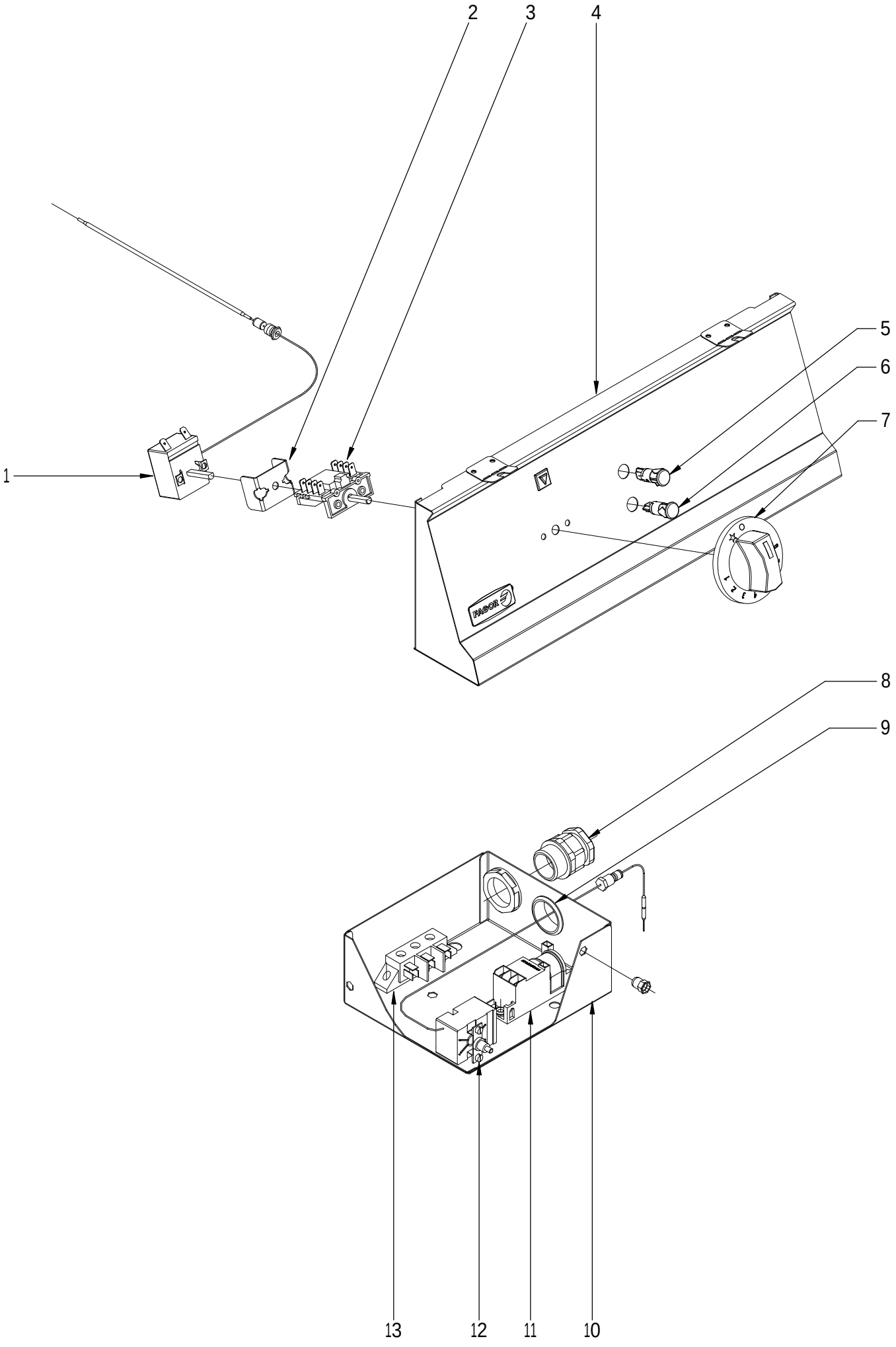

N plano	Firma	Fecha	Aparato	Lamina	
C-2192		2009-03	CONJUNTO FUNCIONAL ELECTRICO FREIDORA FG9-05 / FG9-10	3	Fagor Industrial S.Coop. Oñate

MOD.	FREIDORAS	ZONA	CONJUNTO FUNCIONAL ELECTRICO	PLANO	C-2192

ITEM	CODIGO	DENOMINACION	TEXTO	FG9-05	FG9-05 S	FG9-10					NOTAS
1	X163010000	TERMOSTATO	THERMOSTAT	1	1	2					
2	X313001000	U SOPORTE TERMOSTATO	THERMOSTAT U SUPPORT	1	1	2					ELIMINADO 01.03.10
	Q151320000	TORN. ALOMADO M4x6 H.ZINCADO	HEXAGONAL CURVED HEAD M4X	2	2	4					
3	X163007000	CONMUTADOR ACOPLE TERMOS.	THERMOSTAT CONNECT SWITC	1	1	2					
4	X502811000	PORTAMANDOS COMP. FG-905	CONTROL HOLDER FG-905	1	1	_					
4	X702811000	PORTAMANDOS COMP. FG-910	CONTROL HOLDER FG-910	_	_	1					
5	R693055000	PILOTO VERDE 41227000C7	GREEN PILOT 41227000C7	1	1	2					
6	R693056000	PILOTO AMBAR 41227000A4	AMBER PILOT 41227000A4	1	1	2					
7	X503005000	MANDO MONTADO FG9 Ø6	CONTROL BUTTON Ø6 FG-900	1	1	2					
8	R023013000	PRENSA ESTOPAS	STUFFING BOX	1	1	2					
	R023025000	CONTRATUERCA GAES	COUNTERNUT GAES	1	1	2					
	R023026000	JUNTA DE GOMA GAES	RUBBER SEAL GAES	1	1	2					
9	X723014000	PASAMUROS Ø 30	WALL BUSHING Ø 30	1	1	2					
10	X163022000	CUADRO ELECTRICO FG9-00	ELECTRIC PANEL FG9-00	1	_	2					
10	X193000000	CUADRO ELECTRICO FG-905 S	ELECTRIC PANEL FG9-00 S	_	1	_					
S/Nº	X163023000	TAPA CUADRO ELECTRICO	ELECTRIC PANEL COVER	1	_	2					
S/Nº	X193001000	TAPA CUADRO ELECTRICO SUSP.	ELECTRIC PANEL COVER SUSP.	_	1	_					
	Q152004000	TORNILLO APLASTADO M5x13 A304	FLAT HEADED BOLT M5x13 A304	9	9	12					
	Q221342000	REMACHE EXAGONAL M5	HEXAGONAL RIVET M5	3	3	12					
11	X163014000	ENCENDEDOR PARA 2 BUJIAS	LIGHTER FOR 2 PLUGS	1	1	2					
	Q082005000	TORNILLO CHAP. 4,2X13 4.2X13	PLATE BOLT 4.2X13 4.2X13	2	2	4					
12	X163001000	TERMOSTATO LIMITADOR	THERMOSTAT LIMITER	1	1	2					
	Q151320000	TORNILLO ALOM. M4X6 H.ZINCAD.	CURVED SCREW M4x6 H,ZINC.	2	2	4					
13	U183046000	REGLETA AUXILIAR	AUXILIARY STRIP	1	1	2					
	Q152004000	TORNILLO APLASTADO M5x13 A304	FLAT HEADED BOLT M5x13 A304	2	2	4					

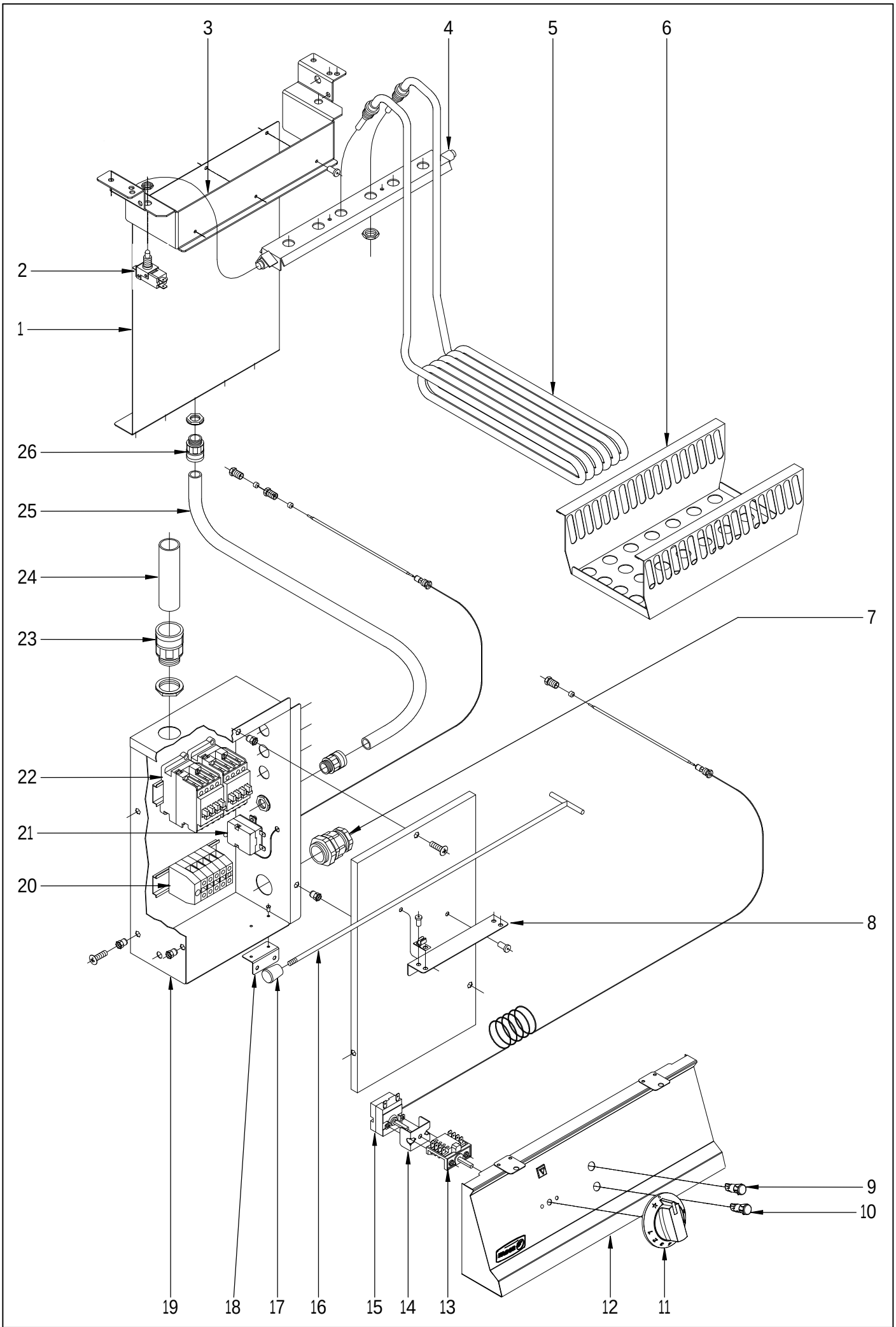

N plano	Firma	Fecha	Aparato	Lamina	
C-2193		2009-03	CONJUNTO FUNCIONAL ELECTRICO FREIDORA FE9-05 / FE9-10	4	Fagor Industrial S.Coop. FAGOR Oñate

MOD.	FREIDORAS ELECTRICAS	ZONA	CONJUNTO FUNCIONAL ELECTRICO	PLANO	C-2193

ITEM	CODIGO	DENOMINACION	TEXTO	FE9-05	FE9-05 S	FE9-10					NOTAS
1	X182635000	SUPLEMENTO GUIA CABLES	CABLE GUIDE SUPPLEMENT	1	1	2					
2	X343015000	MICRORRUPTOR COD.32280001	MICROSWITCH COD.32280001	1	1	2					
	Q306055000	ARANDELA 16x10,3x1	WASHER 16x10.3x1	1	1	2					
3	X182634000	SOPORTE GIRO RESISTENCIAS	RESISTOR ROTATION SUPPORT	1	1	2					
4	X182633000	GIRO RESISTENCIAS COMPLETO	COMPLETE RESISTOR ROTATIO	1	1	2					
S/Nº	X182641000	ESCUADRA PROT. CONEXIONES	CONNECTION PROT. BRACKET	1	1	2					
	Q221342000	REMACHE EXAGONAL M5	HEXAGONAL RIVET M5	2	2	4					
	Q152004000	TORNILLO APLAST, M5x13 A304	FLAT HEADED BOLT M5x13 A304	2	2	4					
5	X183068000	RESISTENCIA 6 KW	RESISTOR 6 KW	3	3	6					
6	X183023000	CHAPA FIJACION RESISTENCIAS	RESISTOR FASTENING PLATE	1	1	2					
7	R023013000	PRENSA ESTOPAS	STUFFING BOX	1	1	2					
	R023025000	CONTRATUERCA GAES	COUNTERNUT GAES	1	1	2					
	R023026000	JUNTA DE GOMA GAES	RUBBER SEAL GAES	1	1	2					
8	X183054000	ESCUADRA SOPORTE GANCHO	HOOK SUPPORT BRACKET	1	1	2					
	Q419005000	REMACHE 4x8 ALMG3 / ALUMINIO	RIVET 4X8 ALMG3 / ALUMINIUM	2	2	4					
S/Nº	X183055000	PINZA JEBE 6-7	CLIP	2	2	4					
	Q419006000	REM.TUBULAR C/VASTAGO 3,2x10	REM.TUBULAR C/VASTAGO 3,2x1	4	4	8					
9	R693055000	PILOTO VERDE 41227000C7	GREEN PILOT 41227000C7	1	1	2					
10	R693056000	PILOTO AMBAR	AMBAR PILOT	1	1	2					
11	X183064000	BOTON DE MANDO Ø6	CONTROL BUTTON Ø6	1	1	2					
12	X502811000	PORTAMANDOS COMP. FG-905	CONTROL HOLDER FG-905	1	1	_					
12	X702811000	PORTAMANDOS COMP. FG-910	CONTROL HOLDER FG-910	_	_	1					
13	X163007000	CONMUTADOR ACOPLE TERMOS.	THERMOSTAT CONNECT SWITC	1	1	2					
14	X313001000	U SOPORTE TERMOSTATO	THERMOSTAT U SUPPORT	1	1	2					ELIMINADO 01.03.10
	Q151320000	TORNILLO ALOMADO M4x6 H,ZINC.	CURVED SCREW M4x6 H,ZINC.	2	2	4					
15	X163010000	TERMOSTATO	THERMOSTAT	1	1	2					
16	X183056000	GANCHO SOPOR. RESISTENCIAS	RESISTOR SUPPORT HOOK	1	1	2					
17	X183057000	POMO M6 (ELESA-REF.23901)	KNOB M6 (ELESA-REF.23901)	1	1	2					
18	X183052000	ESC. AMARRE CUADRO ELECTRIC	ELEC. PANEL FASTEN. BRACKET	1	_	1					
	Q419005000	REMACHE 4x8 ALMG3 / ALUMINIO	RIVET 4X8 ALMG3 / ALUMINIUM	2	_	4					

MOD.	FREIDORAS ELECTRICAS	ZONA	CONJUNTO FUNCIONAL ELECTRICO	PLANO	C-2193

ITEM	CODIGO	DENOMINACION	TEXTO	FE9-05	FE9-05 S	FE9-10					NOTAS
19	X183051000	CUADRO ELECTRICO	ELECTRICAL PANEL	1	_	1					
19	X233000000	CUADRO ELECTRICO FE-900S	ELECTRICAL PANEL FE-900S	_	1	_					
19	X713001000	CUADRO ELECTRICO	ELECTRICAL PANEL	_	_	1					
S/Nº	X183053000	TAPA CUADRO ELECTRICO FE-705	ELECTR. PANEL COVER FE-705	1	_	2					
S/Nº	X233000001	TAPA CUADRO ELECTRI. FE-705S	ELECT. PANEL COVER FE-705S	_	1	_					
	Q152004000	TORNILLO APLAST, M5x13 A304	FLAT HEADED BOLT M5x13 A304	3	3	6					
20	Z683069000	BORNA16	TERMINAL 16	3	3	6					
	Z683097000	BORNA WDU16 10204.8	BORNA WDU16 10204.8	1	1	2					
	Z683070000	BORNA TIERRA WEIDMULLER	TERMINAL TIER WEIDMULLER	1	1	2					
	Z683096000	TOPE FINAL WEW35 10590.0	END STOP WEW35 10590.0	1	1	2					
	Z683068000	SEÑALIZ.DEK-6 WEIDMULLER	SIGNAL.DEK-6 WEIDMULLER	1	1	2					
	R663055000	GUIA CONTACTOR L-120	CONTACTOR GUIDE L-120	1	1	2					
	Q419005000	REMACHE 4x8 ALMG3 / ALUMINIO	RIVET 4X8 ALMG3 / ALUMINIUM	2	2	4					
21	X163001000	TERMOSTATO LIMITADOR	THERMOSTAT LIMITER	1	1	2					
	Q151320000	TORNILLO ALOMADO M4x6 H,ZINC.	CURVED SCREW M4x6 H,ZINC.	2	2	4					
22	X183011000	CONTAC. 3RT1024-1AN20 230V50H	CONT.3RT1024-1AN20 230V50H	2	2	4					
	R663055000	GUIA CONTACTOR L-120	CONTACTOR GUIDE L-120	1	1	2					
	Q419005000	REMACHE 4x8 ALMG3 / ALUMINIO	RIVET 4X8 ALMG3 / ALUMINIUM	2	2	4					
23	X713021000	RACORD ICK 5020	CONNECTION ICK 5020	1	1	2					
	R023025000	CONTRATUERCA GAES	COUNTERNUT GAES	1	1	2					
24	3712300000	TUBO PG 21 0233.204.023	PIPE PG 21 0233.204.023	1	1	2					
	Q222005000	TUERCA EXAGONAL M10x0,75	HEXAGONAL NUT M10x0.75	1	1	2					
25	3712600000	TUBO PG 11 0233.204.012	PIPE PG 21 0233.204.023	4	4	8					
26	X033027000	RACORD QUICK 5020.049.011	CONNECTION ICK 5020.049.011	4	4	8					
	X033028000	CONTRATUERCA 790.1100.0	COUNTERNUT 790.1100.0	4	4	8					

MOD.	FREIDORAS	ZONA	VARIOS	PLANO	

ITEM	CODIGO	DENOMINACION	TEXTO	FG9-05	FG9-10	FE9-05	FE9-10				
	X166529000	FOLLETO DE INSTRUCC. FG9-00	INSTRUCTION LEAFLET. FG900	1	1	_	_				
	X163005000	ESQUEMA TEORICO ADHESIVO	THEOR. DIAGRAM LABEL	1	1	_	_				PLANO HB-14457
	X163018000	CABLEADO PORTAMANDOS	CONTROL HOLDER WIRING	1	2	_	_				
	U323007000	CABLE ENCENDEDOR A BUJIA	LIGHTER TO SPARK PLUG CAB.	1	2	_	_				
	X163002000	CABLE BUJIA	SPARK PLUG CABLE	1	2	_	_				
	X186552000	FOLLETO DE INSTRUCC. FE9-00	INSTRUCTION LEAFLET. FE900	_	_	1	1				
	X183059000	ESQUEMA TEORICO ADHESIVO	THEOR. DIAGRAM LABEL	_	_	1	1				PLANO HC-73561
	X183007000	PLANO DE MONTAJE FE	ASSEMBLY PLAN FE	_	_	1	1				PLANO HC-70348
	X183060000	CABLEADO PORTAMANDOS	CONTROL HOLDER WIRING	_	_	1	2				
	X183008000	CABLEADO REGLETA A CONTACT.	WIRING CONTACTOR STRIP	_	_	2	4				
	X183009000	CABLEADO MICRO	MICRO WIRING	_	_	1	2				
	X183070000	CABLEADO CONT. RESISTENCIAS	RESIS WIRING	_	_	6	12				

MOD.	FREIDORAS	ZONA	PIEZAS ESPECIFICAS PARA LOS DISTINTOS GASES	PLANO	C-2191

ITEM	CODIGO	DENOMINACION	TEXTO	FG9-05	FG9-10						
		BUTANO PROPANO	**BUTANE PROPANE**								
4	X162403000	TOBERA Ø 1,25	NOZZLE Ø 1.25	4	8						
9	X012126000	CUERPO SIN RAC. 901.210 (B-P)	BODY WITHOUT CONNEC. 901.21	1	2						
S/Nº	U136501000	INDICADOR BUTANO-PROPANO	INDICATOR BUTANE-PROPANE	1	1						
		GAS NATURAL	**NATURAL GAS**								
4	9429400000	TOBERA Ø 1,80	NOZZLE Ø 1.80	4	8						
8	U442137000	INYECTOR Ø 0.4	INJECTOR Ø 0.4	1	2						
9	U442136000	CUERPO SIN RACORD (G-N)	BODY WITHOUT CONNEC. (G-N)	1	2						
S/Nº	U134402000	INDICADOR GAS-NATURAL	INDICATOR GAS-NATURAL	1	1						
		GAS VILLA	**VILLA GAS**								
4	R642400000	TOBERA Ø 3,70	NOZZLE Ø 3,70	4	8						
S/Nº	U134310000	INDICADOR GAS-VILLA	INDICATOR GAS-VILLA	1	1						

MOD.	FREIDORAS	ZONA	PIEZAS ESPECIFICAS PARA VERSION AUSTRALIA	PLANO	

ITEM	CODIGO	DENOMINACION	TEXTO	FG9-05A	FE9-10 A						
4	U134401000	TOBERA Ø 2,20	NOZZLE Ø 2,20	4	8						PLANO C-2191
12	X603003000	TERMOSTATO LIMITADOR AUSTR.	THERMOSTAT LIMITER	1	2						PLANO C-2192
	X166524000	FOLLETO INSTRUCCIÓN. FG9-00A	INSTRUCTION LEAFL. FG9-00A	1	1						
	X163050000	ESQUEMA TEORICO ADHESIVO A	THEOR. DIAGRAM LABEL	1	1						PLANO HB-70479
	X153020000	CABLEADO LIMITADOR A	LIMITER WIRING A	1	2						

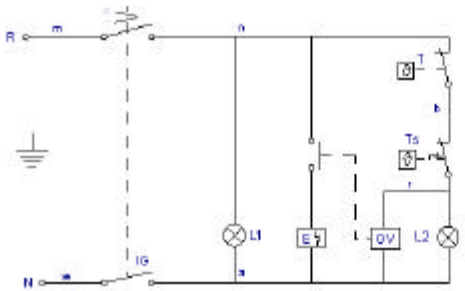

IG = Interruptor general
L1 = Lampara funcionamiento
T = Termostato regulable (60-220C)
Ts = Limitador (245)
L2 = Lampara calentamiento
E = Encendedor
GV = Grifo valvula gas

m=marron-brown-marron
n=negro-black-noir
r=rojo-red-rouge
b=blanco-white-blanc
ve=verde-green-vert
g=gris-grey-gris
a=azul-blue-bleu

X 163005

NOTAS:
- GRABACIONES: COLOR NEGRO
- FONDO: COLOR NATURAL
- LA PLACA SERA AUTOADHESIVA POR LA CARA POSTERIOR Y RECUBIERTO POR UN PAPEL PROTECTOR.
- LAS INSCRIPCIONES RESISTIRAN SIN MODIFICACION APRECIABLE, EL FROTAMIENTO DURANTE 15 SEG. DE UN ALGODON EMPAPADO EN GASOLINA.

ALUMINIO BRILLO (SOLID-FOIL)
e=ALUMINIO+PROTECTOR=0,2 +0,05 -0,05

	Esquema teorico adhesivo FG-91/20		X163005		
Nº	Pieza	Material	Nº Clasificacion	Acabado	
Nº	Modificacion	Propuesta de	Fecha	Tolerancias generales	
1	Modificacion general(pasar a fabri.interi.)	Plazaola	23-5-97	<5±	50–100±
				5–25±	>100±
				25–50±	<x±

	Firma	Fecha		
Dibujado	JON	93-9-14	FAGOR	Mecanizado superficial
Proyectado				
Comprobado			Fagor Industrial, Koop.Elk, Mugatua	
Escala	FREIDORAS			Plano numero HB-14457-1
				Sustituye al Nº
	Plano Inmaculado no sobrecargado por barrendegado			Sustituido por

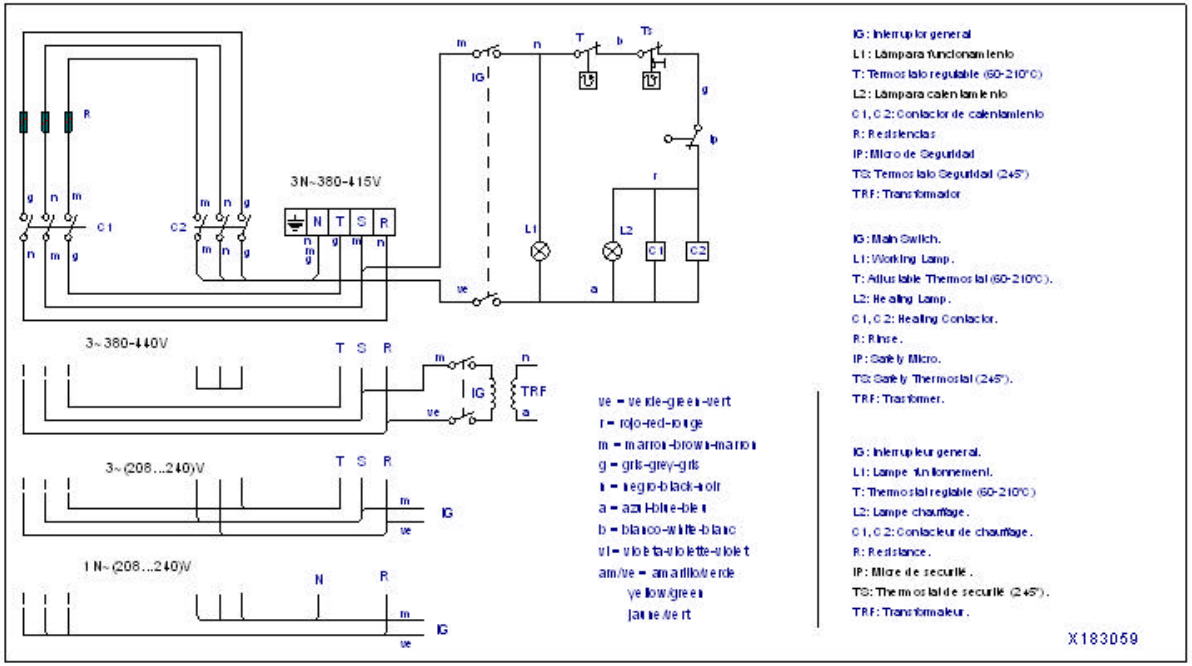

IG: Interruptor general
L1: Lámpara funcionamiento
T: Termostato regulable (60-210°C)
L2: Lámpara calentamiento
C1, C2: Contactor de calentamiento
R: Resistencias
IP: Micro de Seguridad
TS: Termostato Seguridad (245°)
TRF: Transformador

IG: Main Switch.
L1: Working Lamp.
T: Adjustable Thermostat (60-210°C).
L2: Heating Lamp.
C1, C2: Heating Contactor.
R: Rinse.
IP: Safety Micro.
TS: Safety Thermostat (245°).
TRF: Transformer.

IG: Interrupteur general.
L1: Lampe fonctionnement.
T: Thermostat reglable (60-210°C)
L2: Lampe chauffage.
C1, C2: Contacteur de chauffage.
R: Resistance.
IP: Micro de securité.
TS: Thermostat de securité (245°).
TRF: Transformateur.

X183059

NOTAS
- Las inscripciones resistirán sin modificación apreciable el frotamiento durante 15 seg. de un algodón impregnado en gasolina.

Plastico blanco alto brillo

	Esquema teorico adhesivo			X183059		
Nº	Pieza	Cant.	Material	Nº Clasificacion	Acabado	
Nº	Modificacion		Propuesta de	Fecha	Tolerancias generales	
①	Introducir texto componentes en placa.		Maillo	14-02-2000	<5± / 50–100± : / 5–25± : / >100± / 25–50± : / ○±	

	Firma	Fecha
Dibujado	MONTXI	23/6/98
Proyectado		
Comprobado		

FAGOR
Fagor Industrial,Koop.Elk, Mugatxa

Mecanizado superficial

Escala 1/1

FREIDORA ELECTRICAS

Plano número HC-73561 -1

Sustituye al Nº

Sustituido por

Plano base: detalle realizado únicamente para información

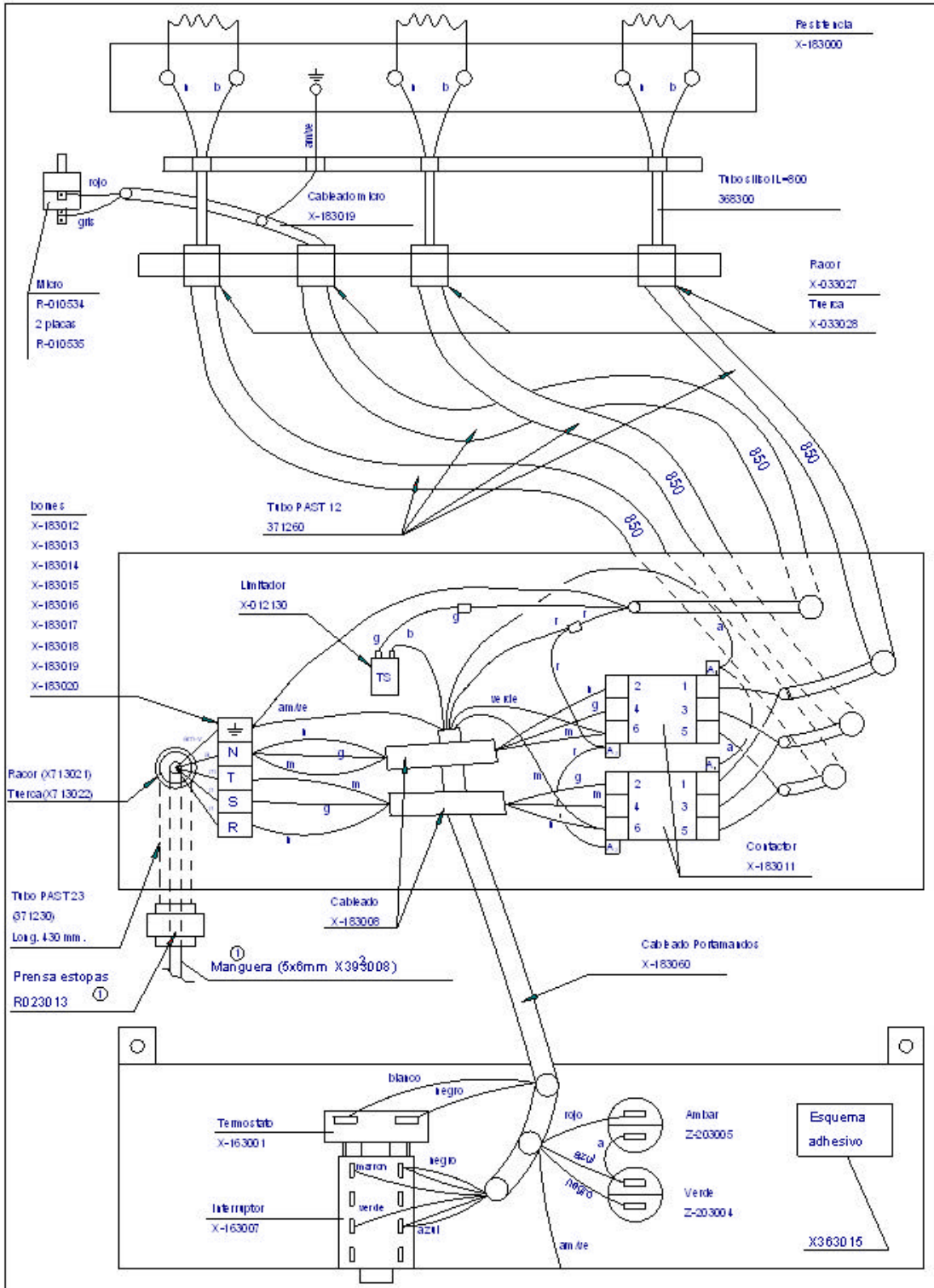

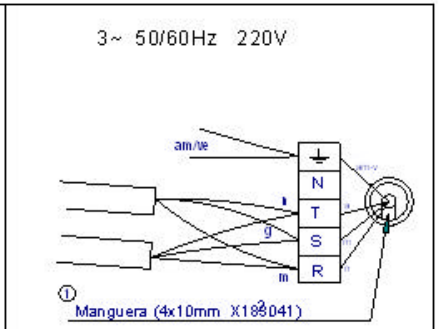

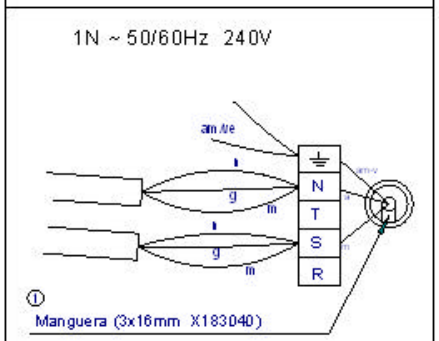

	Esquema practico FE-920			X183007		
N°	Pieza	Cant.	Material	N° Clasificacion	Acabado	
N°	Modificacion		Propuesta de	Fecha	Tolerancias generales	
①	Modificaciones varias		Legorburu	16-03-94	<5±	50–100± :
					5–25± :	>100±
					25–50± :	<X±

	Firma	Fecha
Dibujado	JON	93-9-16
Proyectado		
Comprobado		
Escala		

FAGOR

Fagor Industrial, Koop. Elk., Mugatua

Mecanizado superficial

FREIDORAS

Plano numero HC-70348 -1

Sustituye al N°

Sustituido por

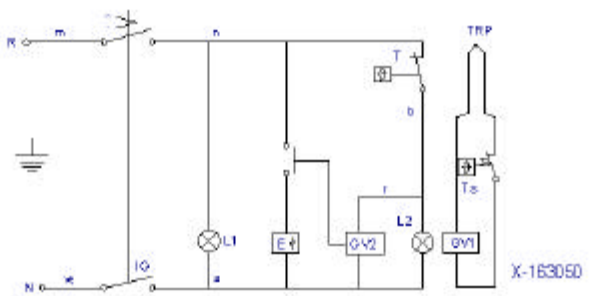

m=marron-brown-marron
n=negro-black-noir
r=rojo-red-rouge
b=blanco-white-blanc
ve=verde-green-vert
g=gris-grey-gris
a=azul-blue-bleu

IG = Interruptor general
L1 = Lampara funcionamiento
T = Termostato regulable (60-220C)
Ts = Limitador (245)
L2 = Lampara calentamiento
E = Encendedor
GV1 = Valvula gas (SEGURIDAD)
GV2 = Valvula gas (CONTROL)
TRP = Termopar

NOTA

- LAS INSCRIPCIONES RESISTIRAN SIN MODIFICACION APRECIABLE, EL FROTAMIENTO DURANTE 15 SEG. DE UN ALGODON EMPAPADO EN GASOLINA.

Plastico blanco alto brillo

	Esquema teorico adhesivo FG-920 A		X-163050		
Nº	Pieza	Material	Nº Clasificacion	Acabado	
Nº	Modificacion	Propuesta de	Fecha	Tolerancias generales	
1	Pasar de GV y VG a GV1 y GV2	Letona	97-1-16	<5±	50–100±
2	Modific.general(pasar a fabric.interior)	Plazaola	97-4-23	5–25±	>100±
				25–50±	<±

	Firma	Fecha
Dibujado	JON	96-5-30
Proyectado		
Comprobado		

FAGOR

Fagor Industrial, Koop.Elk, Mugatua

Mecanizado superficial

Escala

FREIDORAS

Plano numero HB-70479 -2

Sustituye al Nº

Sustituido por

Plano inmaculado no sobrecargado por barrendegado