1 GRUPPO LAVAGGIO
2 GRUPPO RISCIACQUO
3 GRUPPO VASCA
4 QUADRO ELETTRICO
5 GRUPPO POMPA SCARICO
6 CARROZZERIA
7 DOSATORE DETERSIVO

| lamber | GRUPPO LAVAGGIO - COMPOSANTS LAVAGE<br>WASH COMPONENTS - WASCHROHR - LAVADO | MOD. DSP4 | TAV. 1 C<br>ED. 09/2007 |
|---|---|---|---|

TAV. 1 DI 7

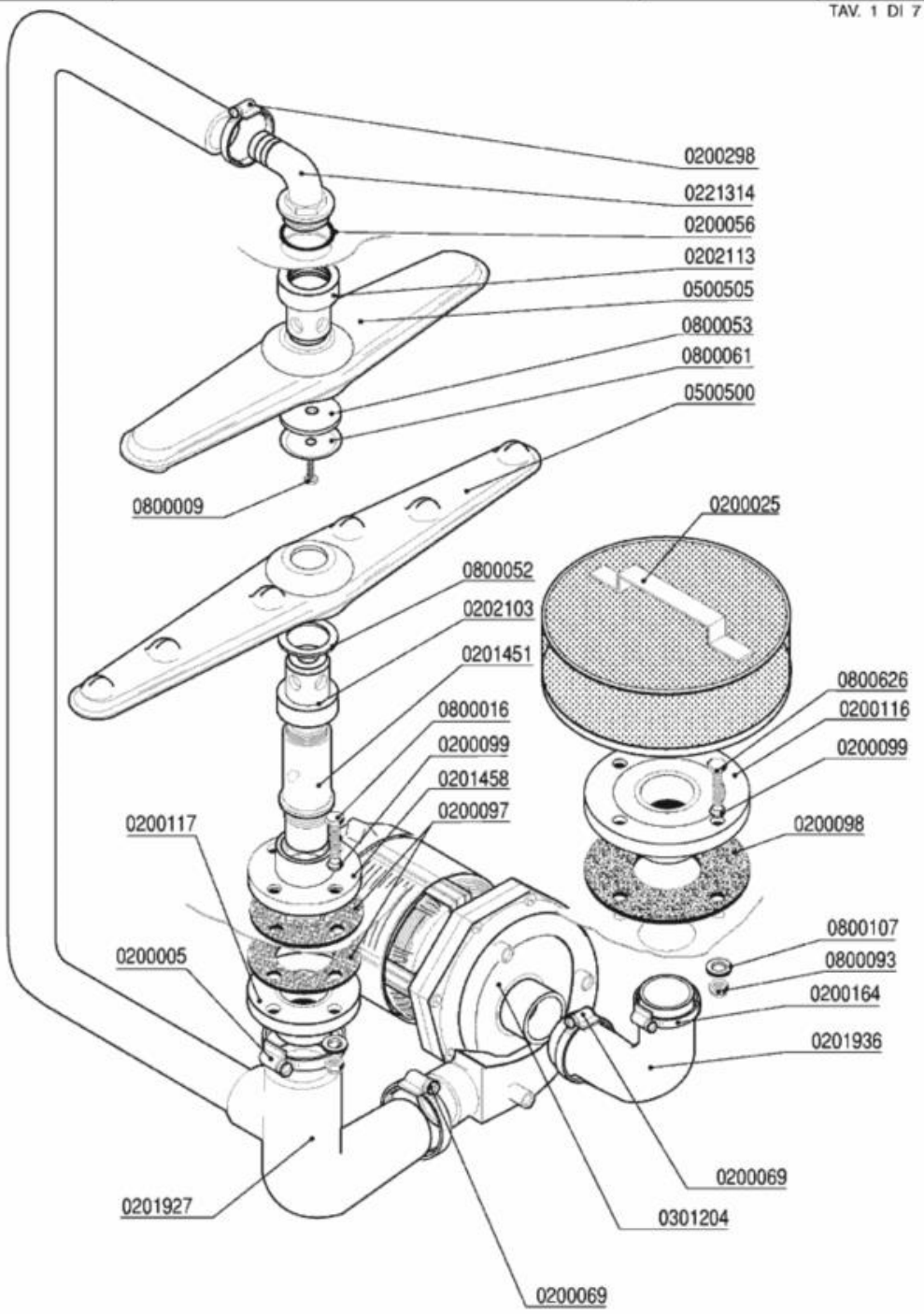

| Codice | Descrizione |
|---|---|
| 0200005 | Fascetta 50-70 |
| 0200025 | Filtro d.215 |
| 0200056 | OR 144 pilette 1" 1/4 |
| 0200069 | Fascetta 40-60 |
| 0200097 | Guarnizione gomma 105x45x3 4F Rif.167 |
| 0200098 | Guarnizione gomma 134x65x2,5 4F Rif.154 |
| 0200099 | Guarnizione Nyltite M8 |
| 0200116 | Flangia a manicotto d.140 |
| 0200117 | Flangia a manicotto d.110 |
| 0200164 | Fascetta 32-50 |
| 0200298 | Fascetta 25-40 |
| 0201451 | Colonna lavaggio nylon 1"¼ d.15,5 |
| 0201458 | Flangia a manicotto 1"1/4 d.115 ribass. |
| 0201927 | Collettore tre vie lavaggio DSP4 5970 |
| 0201936 | Manicotto aspirante DSP4 7328 |
| 0202103 | Testina lavaggio d.18 4F NSF |
| 0202113 | Testina lavaggio M8 4F NSF |
| 0221314 | Portagomma a gomito 1"1/4x30 M |
| 0301204 | Elettropompa Hp 0,75 ZF320 |
| 0500500 | Braccio di lavaggio 540/6F NSF |
| 0500505 | Braccio di lavaggio 380/6F NSF |
| 0800009 | Vite inox TEM8x15 |
| 0800016 | Vite inox TEM8x40 |
| 0800052 | Rondella teflon 57x41x2 |
| 0800053 | Rondella nylon 50x8x2 Rif. 149 |
| 0800061 | Disco inox mulinello 259-83-A d.8 |
| 0800093 | Dado autobloccante M8 zincato |
| 0800107 | Rondella piana OT diam.8 |
| 0800626 | Vite inox TEM8x35 |

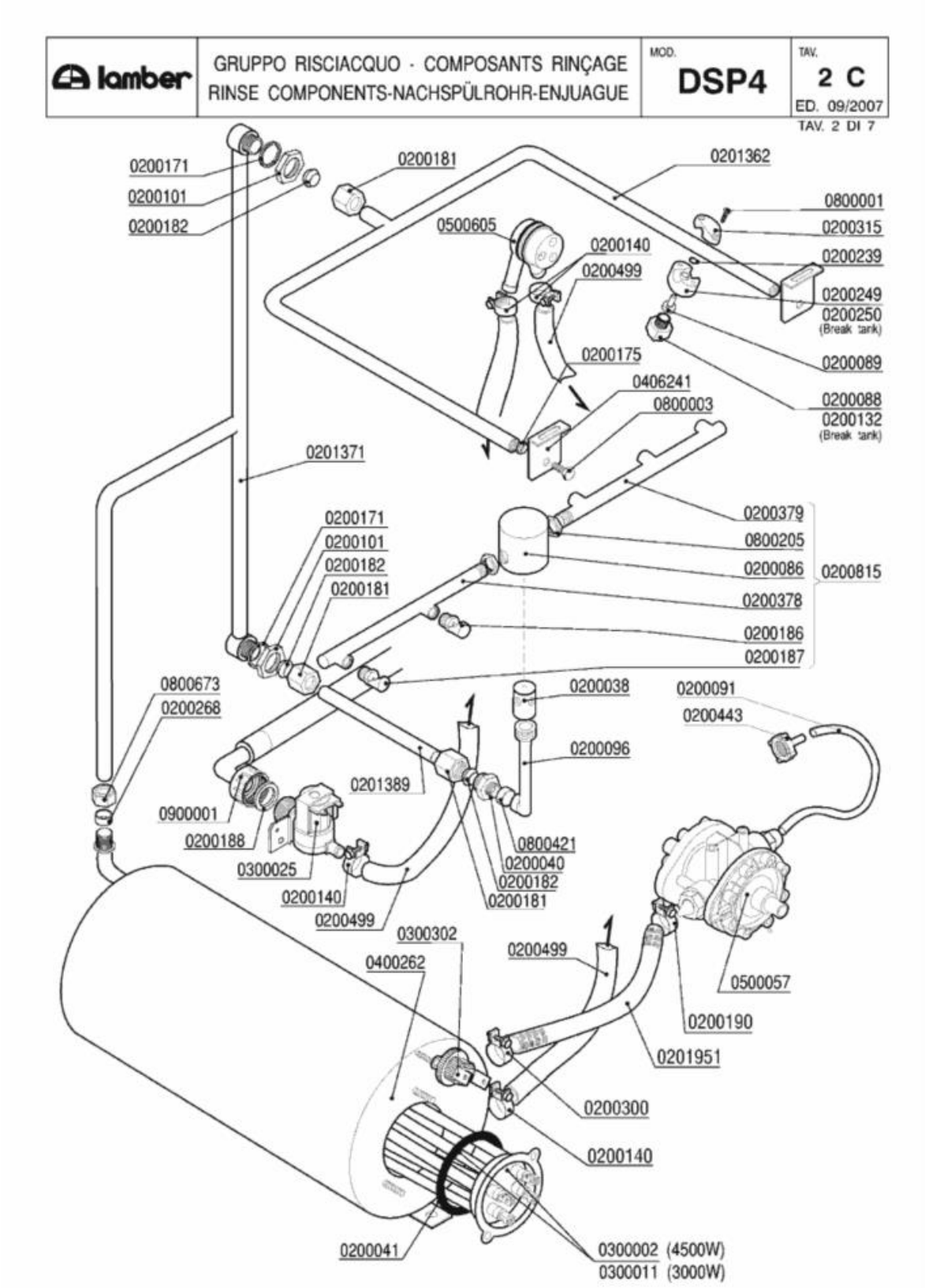
lamber
GRUPPO RISCIACQUO - COMPOSANTS RINÇAGE
RINSE COMPONENTS-NACHSPÜLROHR-ENJUAGUE
MOD. DSP4
TAV. 2 C
ED. 09/2007
TAV. 2 DI 7
0200171
0200101
0200182
0200181
0201362
0800001
0200315
0200239
0500605
0200140
0200499
0200249
0200250
(Break tank)
0200175
0200089
0406241
0200088
0800003
0200132
(Break tank)
0201371
0200379
0800205
0200086
0200815
0200378
0200186
0200187
0800673
0200268
0200038
0200091
0200443
0200096
0201389
0900001
0200188
0800421
0200040
0300025
0200182
0200140
0200181
0200499
0300302
0400262
0200499
0500057
0200190
0201951
0200300
0200140
0200041
0300002 (4500W)
0300011 (3000W)

| Codice | Descrizione |
|---|---|
| 0200038 | Perno risciacquo inox 1205 |
| 0200040 | Nipplo risciacquo inox 3/8"-1/4" 492-97 |
| 0200041 | OR 6225 resistenza boiler |
| 0200086 | Testina mulinello risciacquo 1206 |
| 0200088 | Ugello risciacquo |
| 0200089 | Diffusore ugello risciacquo |
| 0200091 | Tubo cristallo PP 4x6 |
| 0200096 | Collettore mulinello risciacquo 793 |
| 0200101 | Dado inox 3/8" Gas 55-83 |
| 0200132 | Ugello OT 1/8" 1,1 l/m 120º Rif.34 |
| 0200140 | Fascetta collare 17x19 |
| 0200171 | Guarnizione piana 27x17x2 |
| 0200175 | Guarnizione Nyltite M6 |
| 0200181 | Dado bicono inox 3/8"x12 1040-91 |
| 0200182 | Bicono OT 3/8"x12 1311-92 |
| 0200186 | Ugello risciacquo 1/8" foro 0,9 |
| 0200187 | Ugello risciacquo 1/8" foro 1,8 Rif.39 |
| 0200188 | Guarnizione gomma 25x16x2 |
| 0200190 | Fascetta collare benzina 13x15 |
| 0200239 | OR 2031 supporto ugello risciacquo |
| 0200249 | Supporto ugello risciacquo |
| 0200250 | Supporto ugello risciacquo 1/8"G |
| 0200268 | Bicono TEFLON 3/8"x12 |
| 0200300 | Fascetta collare benzina 15x17 |
| 0200315 | Cavallotto ugello risciacquo |
| 0200378 | Braccio risciacquo DSP4 tipo A SX 6146 |
| 0200379 | Braccio risciacquo DSP4 tipo B DX 6146 |
| 0200443 | Filtro fondo dos.idrico 3000 |
| 0200499 | Tubo gomma 12x19,5 food quality |
| 0200815 | Mulinello risciacquo inferiore DSP4 6329 |
| 0201362 | Asta risciacquo fisso interno DSP4 6013 |
| 0201371 | Condotta risciacquo esterna DSP4 6981 |
| 0201951 | Tubo dos./boiler silicone inox L=35cm |
| 0300002 | Resistenza 4500W/3 230/400V flangia inox |
| 0300011 | Resistenza 3000W/3 Rif.76 flangia inox |
| 0300025 | Elettrovalvola 1 via 329069 |
| 0300302 | Termostato unipolare riarmo 105º BN5 |
| 0400262 | Boiler 5lt d.110 r.e. 2756 |
| 0406241 | Squadretta supp.risciacquo supe.DSP 6016 |
| 0500057 | **SOSTITUITO DA 0599999** |
| 0500605 | Valvola rompivuoto DVGW GD |
| 0800001 | Vite inox ATFTCTCR 3,9x15-Supp.Ug.Risc. |
| 0800003 | Vite inox TEM6x12 |
| 0800205 | Dado inox M12x1 E16S5 |
| 0800421 | Distanziale colonna 031 15x6x13 |

| Codice | Descrizione |
|---|---|
| 0800673 | Dado bicono ottone 3/8"x12 |
| 0900001 | Tubo carico gomma 90ºC VDE |

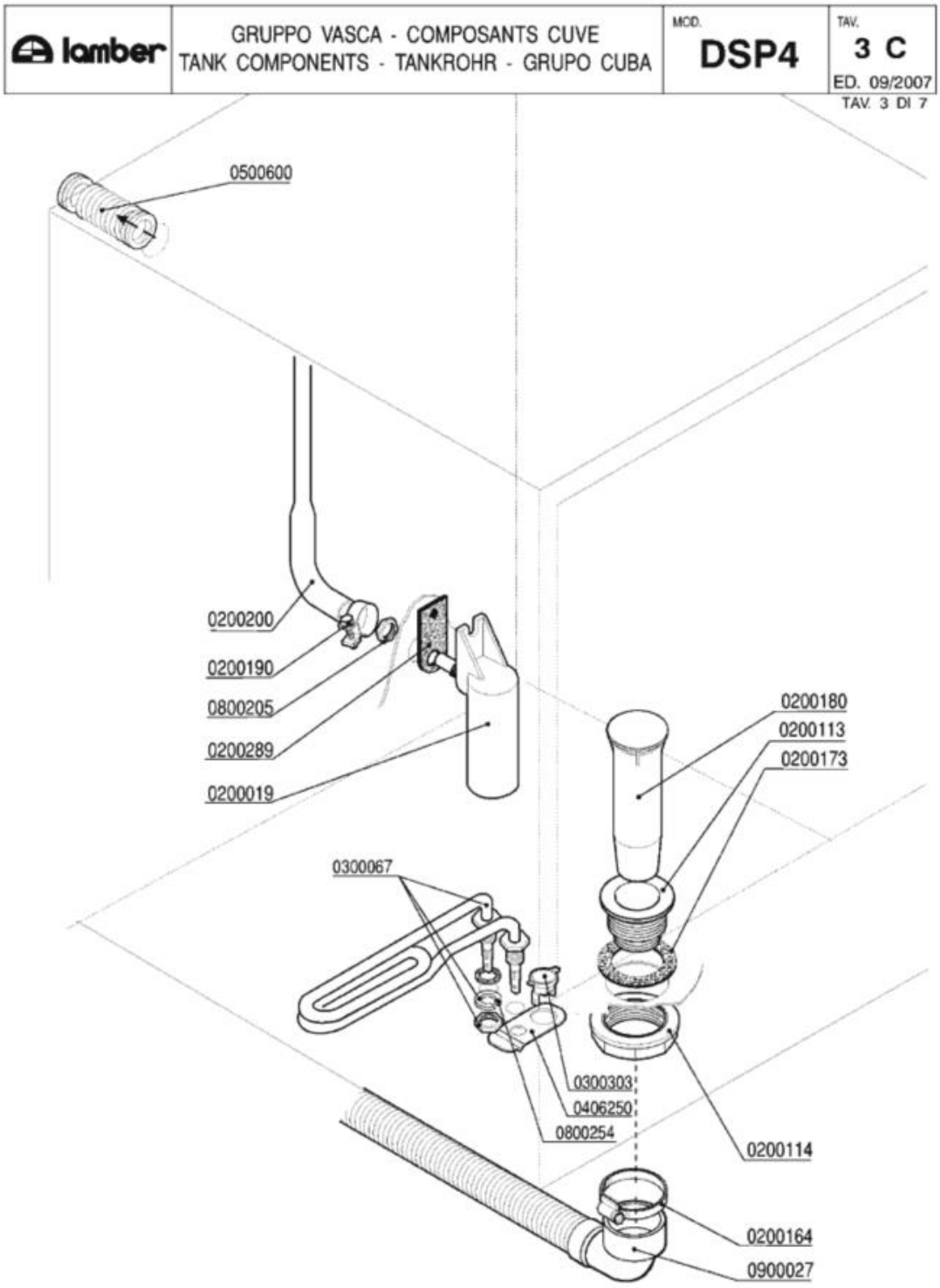
lamber
GRUPPO VASCA - COMPOSANTS CUVE
TANK COMPONENTS - TANKROHR - GRUPO CUBA
MOD.
DSP4
TAV.
3 C
ED. 09/2007
TAV. 3 DI 7
0500600
0200200
0200190
0800205
0200289
0200019
0200180
0200113
0200173
0300067
0300303
0406250
0800254
0200114
0200164
0900027

| Codice | Descrizione |
|---|---|
| 0200019 | Trappola d'aria LB/EFFE |
| 0200113 | Piletta scarico 007 Rif.18 |
| 0200114 | Dado piletta scarico 2" 2190 |
| 0200164 | Fascetta 32-50 |
| 0200173 | Guarnizione gomma 75x58x2 Rif.19 |
| 0200180 | Troppopieno EFFE/ELLE 1280 |
| 0200190 | Fascetta collare benzina 13x15 |
| 0200200 | Tubo a pipa per pressostato |
| 0200289 | Guarnizione gomma trappola d'aria |
| 0300067 | Resistenza vasca 2000 W 220 V |
| 0300303 | Termostato unipolare fisso 55º BN0D |
| 0406250 | Squadretta termostato/contatto 50º 6428 |
| 0500600 | Manicotto a soffietto sfiato vapore |
| 0800205 | Dado inox M12x1 E16S5 |
| 0800254 | Rondella grower 14 zincata |
| 0900027 | Tubo scarico d.25 l.1,5 LB a gomito |

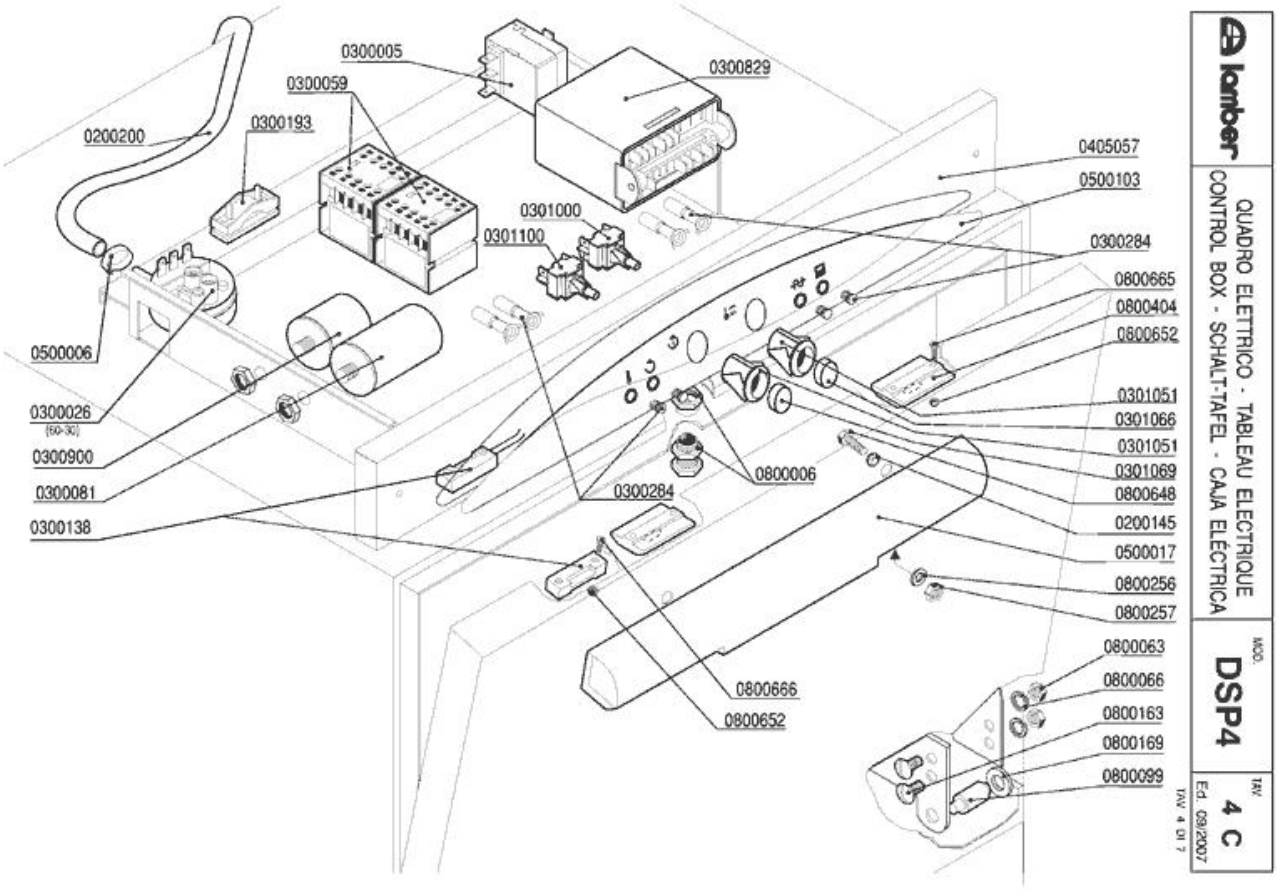
0300005
0300059
0300829
0200200
0300193
0405057
0500103
0301000
0301100
0300284
0800665
0800404
0800652
0500006
0300026
(50-30)
0300900
0300081
0300138
0301051
0301066
0301051
0301069
0800648
0200145
0500017
0800256
0800257
0800006
0300284
0800063
0800066
0800163
0800169
0800099
0800666
0800652
lamber
QUADRO ELETTRICO - TABLEAU ELECTRIQUE
CONTROL BOX - SCHALT-TAFEL - CAJA ELÉCTRICA
MOD.
DSP4
TAV
4 C
Ed. 09/2007
TAV. 4 01 7

| Codice | Descrizione |
|---|---|
| 0200145 | Guarnizione Nyltite M5 |
| 0200200 | Tubo a pipa per pressostato |
| 0300005 | Termostato 90ºC c.2000 1NONC boiler IMIT |
| 0300026 | Pressostato 60/30 16A 1NONC |
| 0300059 | Contattore 16A 4NO V230-LS07.10 AEG |
| 0300081 | Condensatore 12,5 óf |
| 0300138 | Micro contatto magnetico 1NO +0800142 |
| 0300193 | Fissacavo PA 268 + vite 3,5X25 |
| 0300284 | **SOSTITUITO DA 0301910** |
| 0300829 | Timer elettronico NDWT/30F - DSP |
| 0300900 | Filtro antidisturbo 411135001 |
| 0301000 | Interruttore bip. 0V 2N0 16 amp COMPLETO |
| 0301051 | Supporto tasto ovale |
| 0301066 | Tasto verde ovale |
| 0301069 | Tasto grigio ovale |
| 0301100 | Pulsante unipol. OV 1NO 16amp COMPLETO |
| 0405057 | Pannello comando DSP4 8069 |
| 0500006 | Fascetta SNP2/CLIC 11,5-13,5 |
| 0500017 | Maniglia sportello 180M6AVP |
| 0500103 | Targa PCB LB LAMBER |
| 0800006 | Cricchetto Rif.32+33+32 con dadi 255-83 |
| 0800063 | Dado inox M6 |
| 0800066 | Rondella grower inox diam.6 |
| 0800099 | Perno sportello 1866-94 |
| 0800163 | Vite inox POELIER M6X10 |
| 0800169 | Boccola perno sportello |
| 0800256 | Rondella piana inox d.5 |
| 0800257 | Dado inox M5 |
| 0800404 | Bloccascrocchetto |
| 0800648 | Vite inox TEM5X20 |
| 0800652 | Dado inox autobloccante M3 |
| 0800665 | Vite inox TEM3X8 |
| 0800666 | Vite inox TEM3X10 |

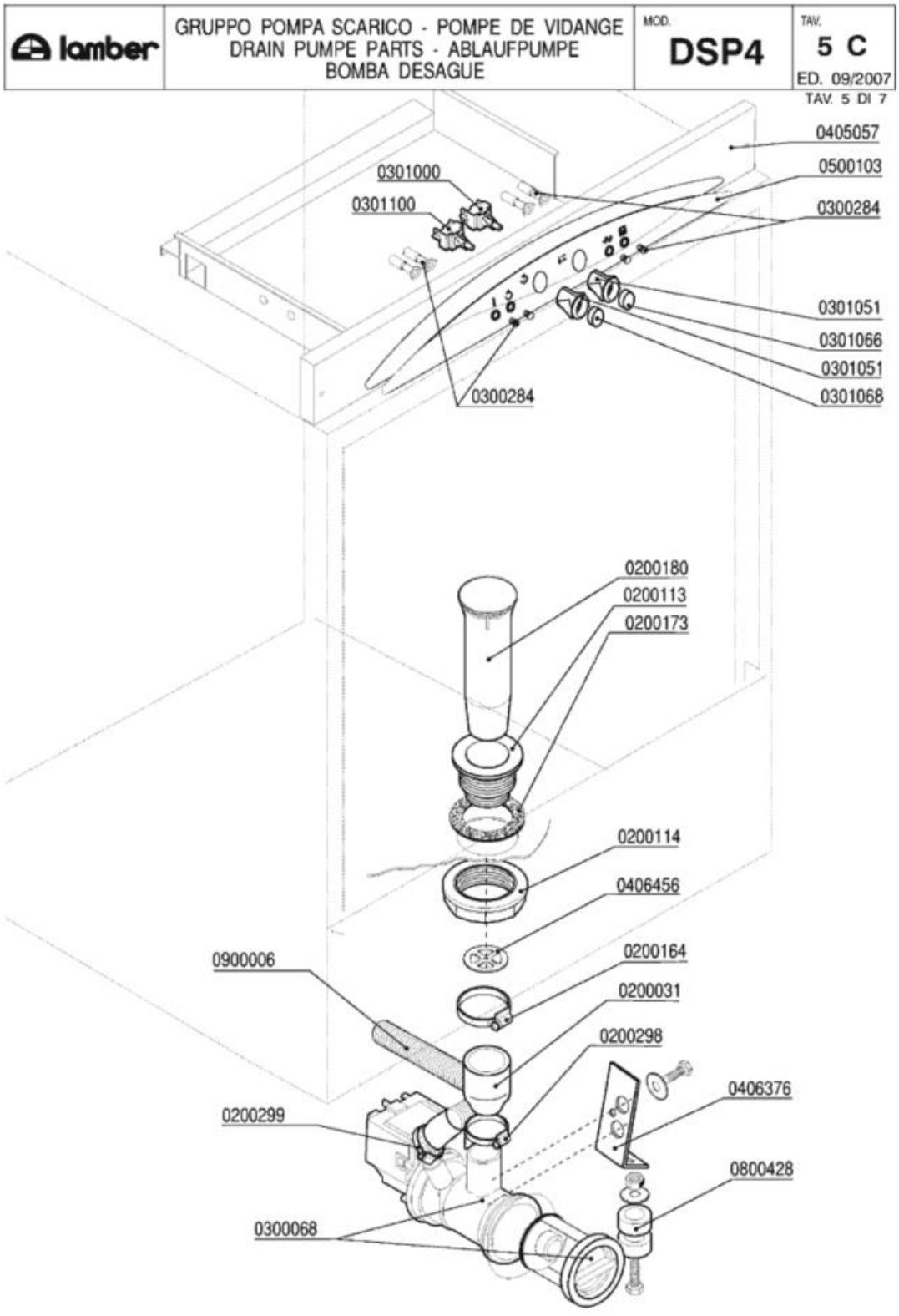
lamber
GRUPPO POMPA SCARICO - POMPE DE VIDANGE
DRAIN PUMPE PARTS - ABLAUFPUMPE
BOMBA DESAGUE
MOD.
DSP4
TAV.
5 C
ED. 09/2007
TAV. 5 DI 7
0405057
0500103
0300284
0301000
0301100
0301051
0301066
0301051
0301068
0300284
0200180
0200113
0200173
0200114
0406456
0900006
0200164
0200031
0200298
0406376
0200299
0800428
0300068

| Codice | Descrizione |
|---|---|
| 0200031 | Manicotto ridotto 38x26x45 |
| 0200113 | Piletta scarico 007 Rif.18 |
| 0200114 | Dado piletta scarico 2" 2190 |
| 0200164 | Fascetta 32-50 |
| 0200173 | Guarnizione gomma 75x58x2 Rif.19 |
| 0200180 | Troppopieno EFFE/ELLE 1280 |
| 0200298 | Fascetta 25-40 |
| 0200299 | Fascetta 20-32 |
| 0300068 | Elettropompa scarico 40W/230/50 FILTRO |
| 0300284 | **SOSTITUITO DA 0301910** |
| 0301000 | Interruttore bip. 0V 2N0 16 amp COMPLETO |
| 0301051 | Supporto tasto ovale |
| 0301066 | Tasto verde ovale |
| 0301068 | Tasto blu ovale |
| 0301100 | Pulsante unipol. OV 1NO 16amp COMPLETO |
| 0405057 | Pannello comando DSP4 8069 |
| 0406376 | Supporto pompa scarico DSP 2139 |
| 0406456 | Disco protezione scarico DSP-PS 8177 |
| 0500103 | Targa PCB LB LAMBER |
| 0800428 | Distanziale basamento rialzo 25x10x12,6 |
| 0900006 | Tubo scarico d.19,5 per pompa scarico |

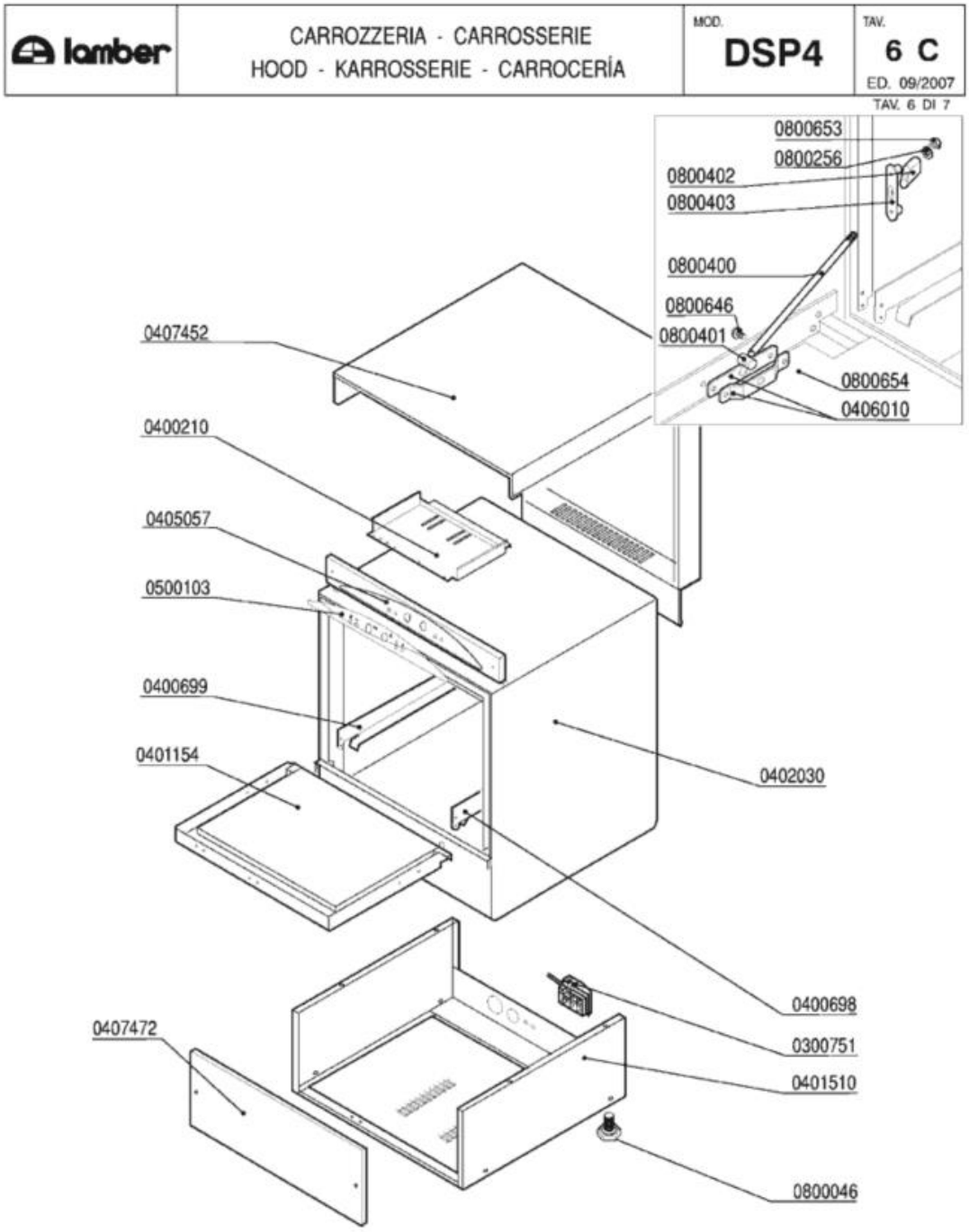
lamber
CARROZZERIA - CARROSSERIE
HOOD - KARROSSERIE - CARROCERÍA
MOD.
DSP4
TAV.
6 C
ED. 09/2007
TAV. 6 DI 7
0800653
0800256
0800402
0800403
0800400
0800646
0800401
0800654
0406010
0407452
0400210
0405057
0500103
0400699
0401154
0402030
0400698
0300751
0401510
0800046
0407472

| Codice | Descrizione |
|---|---|
| 0300751 | Fissacavo esterno PA223 6 poli |
| 0400698 | Guida dx DSP4 5973 |
| 0400699 | Guida sx DSP4 5974 |
| 0401154 | Sportello DSP4 5931/5932/6205 |
| 0401510 | Basamento DSP4 6423 |
| 0402030 | Vasca DSP4 5930 |
| 0405057 | Pannello comando DSP4 8069 |
| 0406010 | Staffa tirante porta F/LB 2500-2501/95 |
| 0407452 | Pannello superiore/retro DSP4 5937 |
| 0407472 | Pannello anteriore DSP4 5944 |
| 0500103 | Targa PCB LB LAMBER |
| 0800046 | Piedino M10 |
| 0800256 | Rondella piana inox d.5 |
| 0800400 | Tirante sportello M5x305 795 |
| 0800401 | Perno tirante sportello |
| 0800402 | Fermo tirante sportello |
| 0800403 | Piastrina scorrimento sportello |
| 0800646 | Vite inox POELIER M4X10 largh.testa 9,5 |
| 0800653 | Dado inox autobloccante M5 |
| 0800654 | Dado inox autobloccante M4 |

| lamber | DOSATORE DETERSIVO - DOSEUR DE PRODUIT LESSIVIEL<br>DETERGENT PUMP - WASCHMITTELDOSIERGERÄT<br>DOSIFICADOR LAVADO | MOD. DSP4 | TAV. 7 C<br>ED. 09/2007 |
|---|---|---|---|

TAV. 7 DI 7

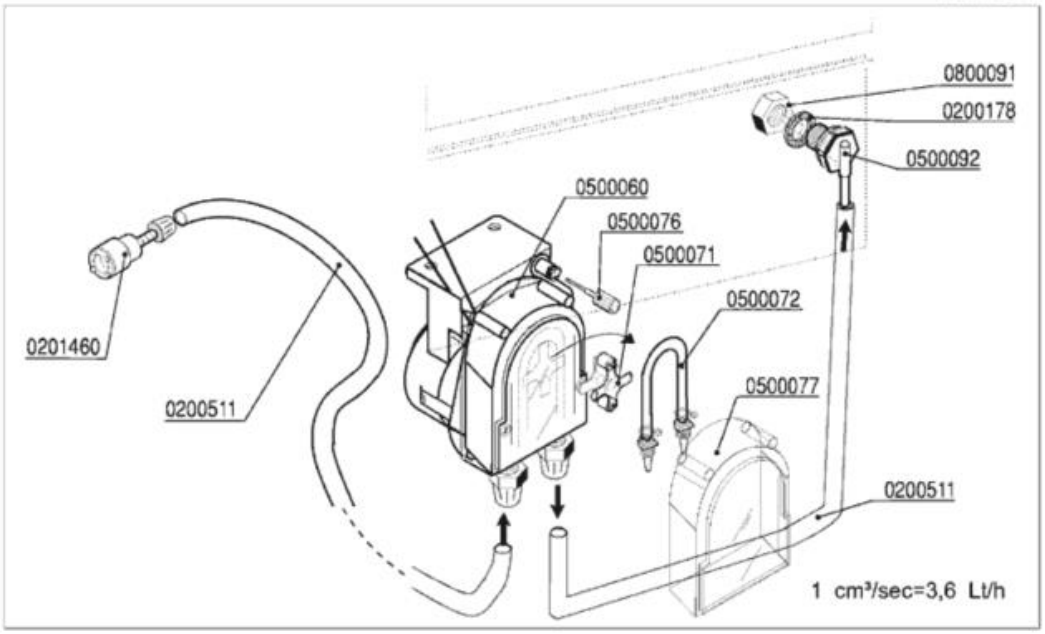

| Codice | Descrizione |
|---|---|
| 0200178 | Guarnizione piana 19x12x2 Rif.121 |
| 0200511 | Tubo PVC cristallo 4x6 rosso (detersivo) |
| 0201460 | Filtro inox di fondo dosatore lavaggio |
| 0500060 | Dosatore detersivo tempo pausa F92 |
| 0500071 | Croce portarullini peristaltica 1PRL001 |
| 0500072 | Tubo SANTOPRENE peris.ET. new model |
| 0500076 | Manopola trimmer  dostore 403307 |
| 0500077 | Coperchio peristaltica PDP F  ET. |
| 0500092 | Portagomma dosatore lavaggio DSP |
| 0800091 | Dado inox M12 |