MODULAR
MOD. 70/40 CPG
ED. 01-10
TAV. 2531252.00

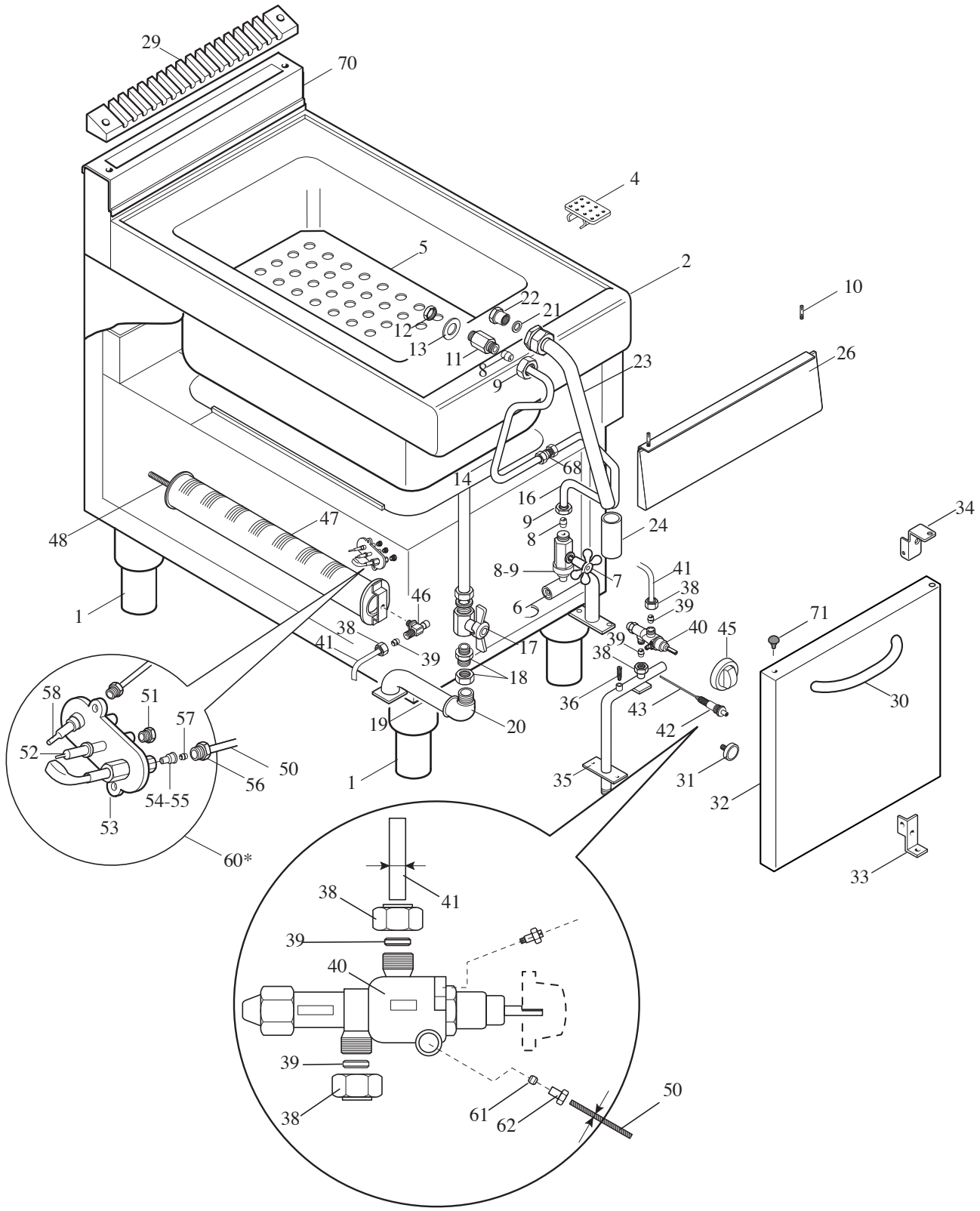

MODULAR

LISTA RICAMBI

cod. 2531253.00

CUOCI PASTA GAS

MOD. 70/40 CPG

ED. 01-10

POS.	CODICE	RIF. MODIFICHE	DENOMINAZIONE	PREZZO
1	912.033.00		Piede 2"vite M10	
2	611.674.25		Assieme piano vasca	
4	611.266.00		Ass. filtro foro scarico	
5	611.915.00		Assieme falso fondo	
6	611.917.13		Assieme rampa carico	
7	678.065.25		Rubinetto 3/8"G	
8	673.001.00		Bicono diametro 10	
9	673.017.00		Dado per bicono D.10	
10	941.076.00		Perno fissaggio cruscotto	
11	641.118.00		Erogatore interno vasca	
12	641.117.00		Controdado da 3/4 G H=6	
13	0836.27185.0		Guarnizione fibra naturale 25,5x18,5x2	
14	631.157.15		Tubo attacco erogatore	
16	631.156.15		Tubo carico acqua	
17	678.014.00		Valvola a sfera 1" gas con farfalla	
18	0716.10080.0		Bocchettone M-F AFL331-1"	
19	631.147.00		Assieme scarico	
20	0730.10037.0		Gomito a 90° M-F 1'G	
21	0836.30213.0		Guarnizione fibra naturale 30x21x2	
22	641.036.00		Attacco maschio scarico	
23	611.913.00		Ass. troppo pieno	
24	652.015.00		Tubo gomma troppo pieno	
26	611.923.00		Assieme cruscotto	
29	621.917.13		Cappottina per alzatina	
30	611.925.00		Assieme maniglia porta vano 700 grigia	
31	684.007.00		Magnete	
32	611.928.13		Assieme portina 700	
33	911.847.15		Cerniera sx porta	
34	911.846.15		Cerniera dx porta	
35	675.280.13		Assieme rampa gas	
36	641.012.00		Vite per presa di pressione M4	
38	673.011.00		Dado per bicono D.10	
39	673.001.00		Bicono D.10	
40	671.001.00		Rubinetto gas di sicurezza PEL 21S	
41	675.371.00		Tubo collegamento rubinetto	
42	672.006.00		Accenditore piezo elettrico	
43	666.001.00		Cavo accensione	
45	612.051.00		Ass. manopola grigia D. 72 gas	
46	673.023.00		Portaugello	
47	672.072.15		Bruciatore D.51	
48	641.042.00		Boccola fissaggio bruciatore	

MODULAR

LISTA RICAMBI

cod. 2531253.00

CUOCI PASTA GAS

MOD. 70/40 CPG

ED. 01-10

POS.	CODICE	RIF. MODIFICHE	DENOMINAZIONE	PREZZO
50	675.372.00		Collegamento pilota	
51	673.014.00		Raccordo fissaggio candela	
52	672.015.00		Candela M4 Targhet	
53	672.014.00		Pilota Targhet 2 fiamme	
54	674.000.00		Ugello Targhet metano D.36	
55	674.001.00		Ugello Targhet GPL D.19	
56	673.013.00		Raccordo per bicono M10	
57	673.003.00		Bicono D.4 Targhet	
58	672.001.00		Termocoppia M 9x1 L=500	
60*	672.013.00		Assieme pilota Targhet SIT Metano	
60*	672.017.00		Assieme pilota Targhet SIT GPL	
61	673.004.00		Bicono per pilota D.4	
62	673.013.00		Raccordo per bicono D.4	
68	978.004.00		Raccordo dritto per tubo ø10	
70	611.848.00		Assieme alzatina forata 70/40	
71	751.104.00		Tappo nero per fori D.8,5	