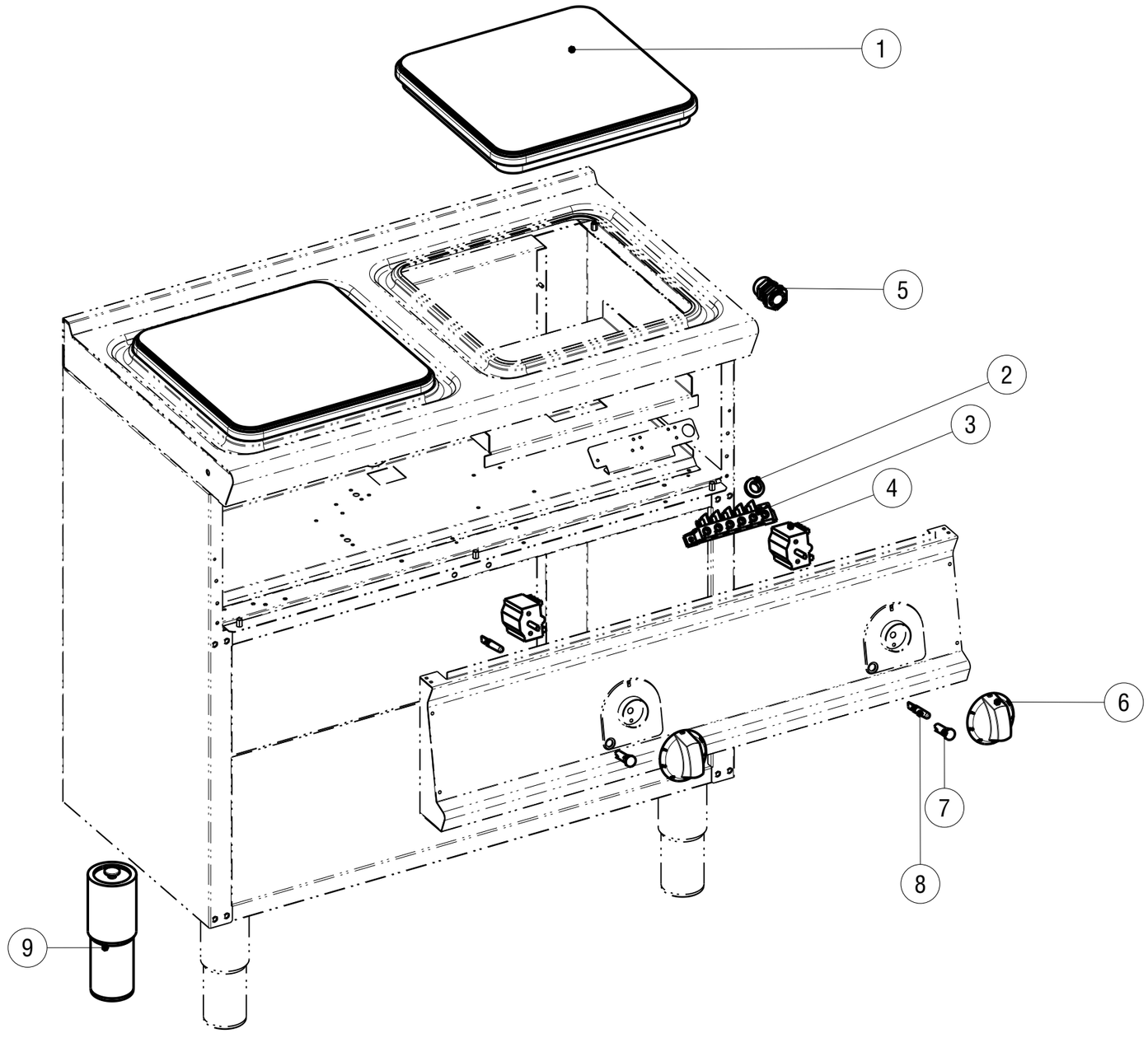

Data stampa | Print date	Foglio | Sheet	Formato | Format	Scala | Scale	Modelli | Models	Codice | Code
07.01.16	1/1	A3	0.150	PCM_E_	5415.879.00

CODICI RICAMBIO PER FINITO / SPARE PARTS FOR THE FINISHED PRODUCT

Aggiornato al/Updated to 27/11/17

Artic./Item	Descrizione/Description	Modello/Model
316150	**PIANO COTTURA ELETTRICO 2 PIASTRE QUADRESU VANO APERTO** **2 SQUARE HOT PLATES FREESTANDING ELECTRIC BOILING TOP**	**PCM8FE9**

Cons./Recom.	Pos./Posit.	Ricambio/Replacement			Prezzo/Price List
	01	RC01445000	PIASTRA 230V 4KW 300X300mm	PLATE 230V 4KW 300X300mm	556,74
	02	RC00018000	PASSACAVO OVA 304	CABLE GLAND OVA 304	3,97
	03	RC01521000	MORSETTIERA FV122 V-V	CONNECTING BLOCK	9,70
	04	RC01482000	COMMUTATORE	SWITCH	55,94
	05	RC01055000	PRESSACAVO PG21 CON DADO	CABLE GLAND WITH NUT	9,16
	06	RC02029000	MANOPOLA PCE NERA	BLACK KNOB	9,76
	07	RC01783000	PORTALAMPADA TRASPARENTE D10	TRANSPARENT LAMP HOLDER D10	5,30
	08	RC01782000	LAMPADA SEGN.NEON FASTON VERDE 230V	GREEN NEON LAMP 230V	6,09
	09	RC01386000	PIEDE 2" C/VITE	FOOT WITH SCREW	20,63

L'azienda si riserva il diritto di apportare ulteriori aggiornamenti senza preavviso. / The data may be updated without prior warning