DESPIECES DEL SERVICIO TECNICO

SERIE 900

Freidoras

FG9-05	FE9-05	FG9-05 S
FG9-10	FE9-10	FE9-05 S

ENERO, 1999

FAGOR

Fagor Industrial, S. Coop.

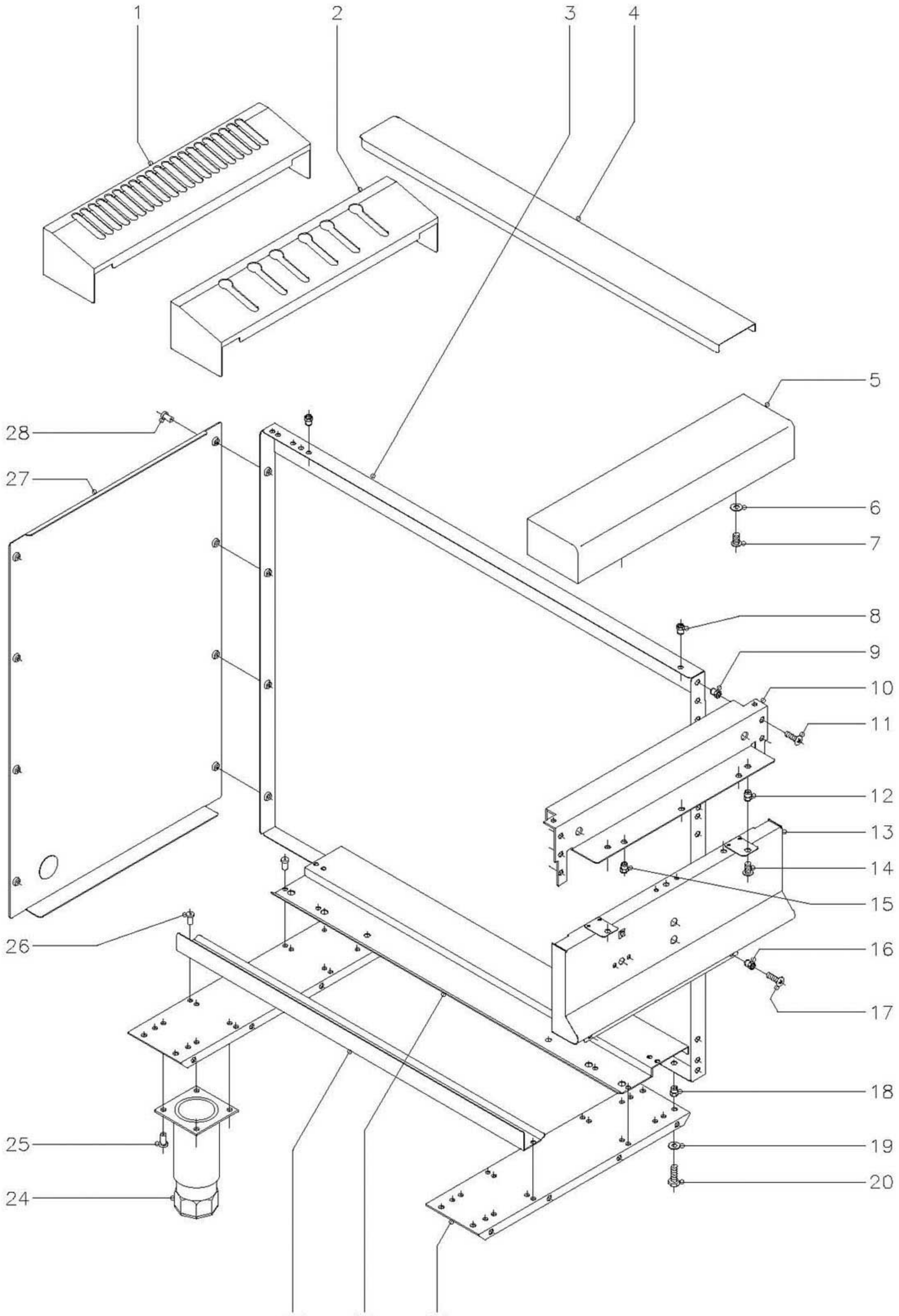

N plano	Firma	Fecha	Aparato	Lamina	
C-638		1-99	FREIDORAS 900 (AL SUELO)	1	Fagor Industrial S.Coop. FAGOR Oate

MOD.	FG9-05 FG9-10	FE9-05 FE9-10	FG9-05 S FE9-05 S	ZONA	MUEBLE EXTERIOR	PLANO	C-638

Nº	CODIGO	DENOMINACION	FG9-05	FG9-10	FE9-05	FE9-10							NOTAS
1	X165401	Embellecedor bajo 1/2M.	1	2	-	-							
2	X185404	Embellecedor bajo 1/2M.	-	-	1	2							
3	X162811	Panel lateral derecho	1	2	1	2							
s/n	X162810	Panel lateral izquierdo	1	2	1	2							
4	X176100	"U" unión de módulos	-	1	-	1							
5	X165400	Anterior de mesa 1/2 M.	1	-	1	-							
5	R165431	Anterior de mesa 1 M.	-	1	-	1							
6	Q302022	Arandela plana Ø16xØ6x1,2	2	2	2	2							
7	Q152004	Tornillo aplastado M.5x13	2	2	2	2							
8	Q221342	Remache exagonal M.5	4	8	4	8							
9	Q221342	Remache exagonal M.5	6	12	6	12							
10	X162667	Escuadra amarre anterior mesa	1	2	1	2							
11	Q152004	Tornillo aplastado M.5x13	6	12	6	12							
12	Q221342	Remache exagonal M.5	2	2	2	2							
13	X162803	Panel portamandos 1/2M.	1	-	1	-							
13	X172801	Panel portamandos 1M.	-	1	-	1							
14	Q152004	Tornillo aplastado	2	2	2	2							
15	Q221342	Remache exagonal M.5	2	2	2	2							
16	Q221342	Remache exagonal M.5	2	2	2	2							
17	Q152004	Tornillo aplastado M.5x13	2	2	2	2							
18	Q221343	Remache exagonal M.6	8	16	8	16							
19	Q302022	Arandela plana 16ØxØ6x1,2	8	16	8	16							
20	Q012042	Tornillo exagonal M.6x15	8	16	8	16							
21	R212640	Listón soporte patas 1/2 M.	2	-	2	-							
21	X172601	Listón soporte patas 1 M.	-	2	-	2							
22	X162635	Chapa guía tapa	1	2	1	2							
	Q411304	Remache avibulb Ø4,8	2	4	2	4							
23	X162636	Escuadra guía bacineta	1	2	1	2							
	Q411304	Remache avibulb Ø4,8	2	4	2	4							
24	X260150	Pata regulable	4	4	4	4							
25	Q411304	Remache avibulb Ø4x8	16	16	16	16							

MOD.	FG9-05 FG9-10	FE9-05 FE9-10	FG9-05 S FE9-05 S	ZONA	MUEBLE EXTERIOR	PLANO	C-638

Nº	CODIGO	DENOMINACION	FG9-05	FG9-10	FE9-05	FE9-10							NOTAS
26	Q411304	Remache avibulb Ø4x8	2	2	2	2							
27	X162812	Panel posterior 1/2M.	1	-	1	-							
27	X172803	Panel posterior 1M.	-	1	-	1							
28	Q419005	Remache tubular Ø4x8	8	12	8	12							

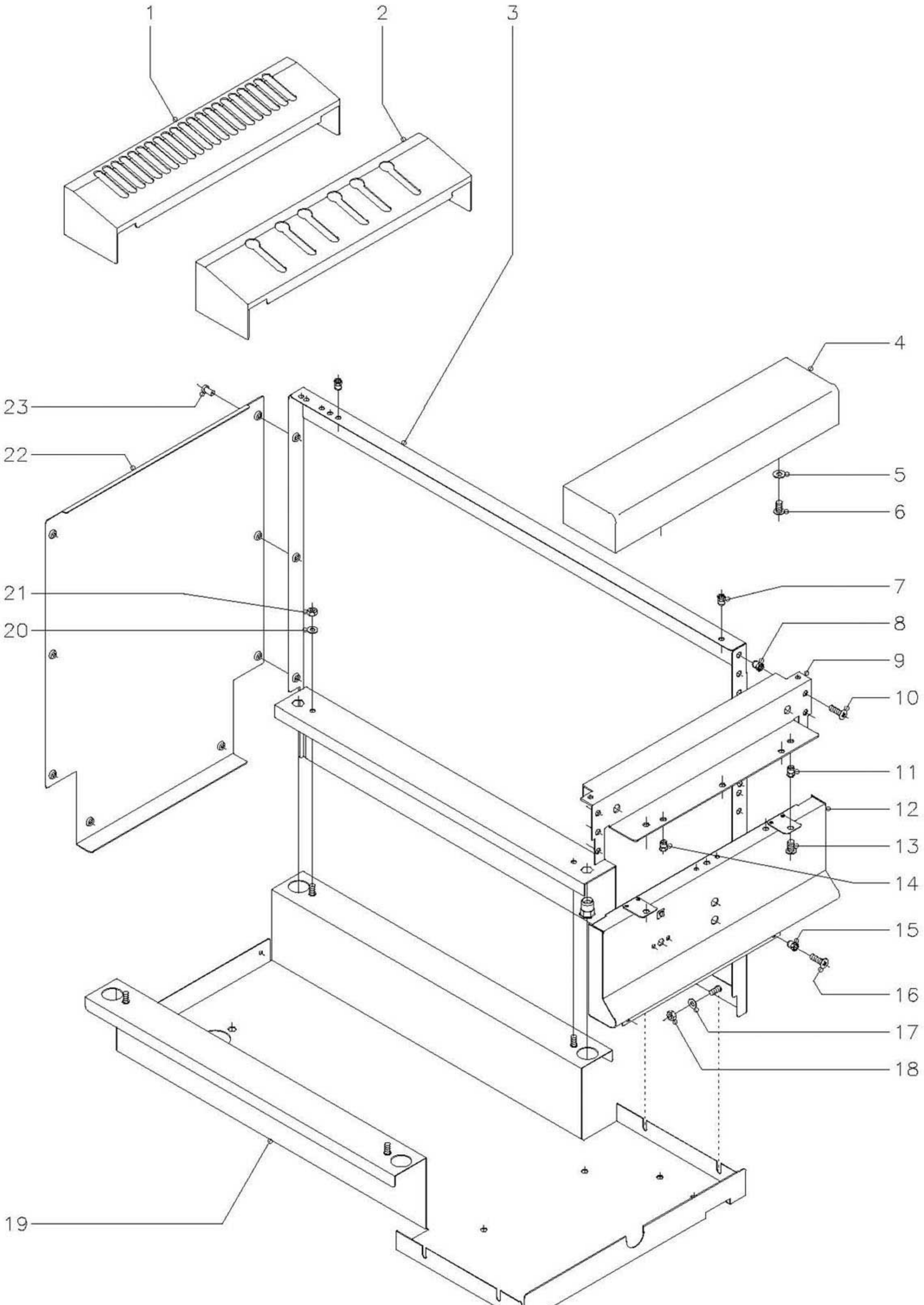

N plano	Firma	Fecha	Aparato	Lamina	
C—639		1—99	FREIDORAS 900 (SUSPENDIDAS)	2	Fagor Industrial S.Coop. O<ate

MOD.	FG9-05 FG9-10	FE9-05 FE9-10	FG9-05 S FE9-05 S	ZONA	MUEBLE EXTERIOR	PLANO	C-639

Nº	CODIGO	DENOMINACION	FG9-05 S	FE9-05 S									NOTAS
1	X165401	Embellecedor bajo 1/2M.	1	-									
2	X185404	Embellecedor bajo 1/2M.	-	1									
3	X192805	Panel lateral derecho	1	1									
s/n	X192803	Panel lateral izquierdo	1	1									
4	X165400	Anterior de mesa 1/2 M.	1	1									
5	Q302022	Arandela plana Ø16xØ6x1,2	2	2									
6	Q152004	Tornillo aplastado M.5x13	2	2									
7	Q221342	Remache exagonal M.5	4	4									
8	Q221342	Remache exagonal M.5	6	6									
9	X162667	Esuadra amarre anterior mesa	1	1									
10	Q152004	Tornillo aplastado M.5x13	6	6									
11	Q221342	Remache exagonal M.5	2	2									
12	X162803	Panel portamandos 1/2M.	1	1									
13	Q152004	Tornillo aplastado M.5x13	2	2									
14	Q221342	Remache exagonal M.5	2	2									
15	Q221342	Remache exagonal M.5	2	2									
16	Q152004	Tornillo aplastado M.5x13	2	2									
17	Q302022	Arandela plana Ø16xØ6x1,2	4	4									
18	Q162030	Tuerca exagonal M.5	4	4									
19	X192808	Base inferior	1	1									
20	Q302022	Arandela plana Ø16xØ6x1,2	4	4									
21	Q162030	Tuerca exagonal M.5	4	4									
22	X192807	Panel posterior 1/2M.	1	1									
23	Q419005	Remache tubular Ø4x8	8	8									

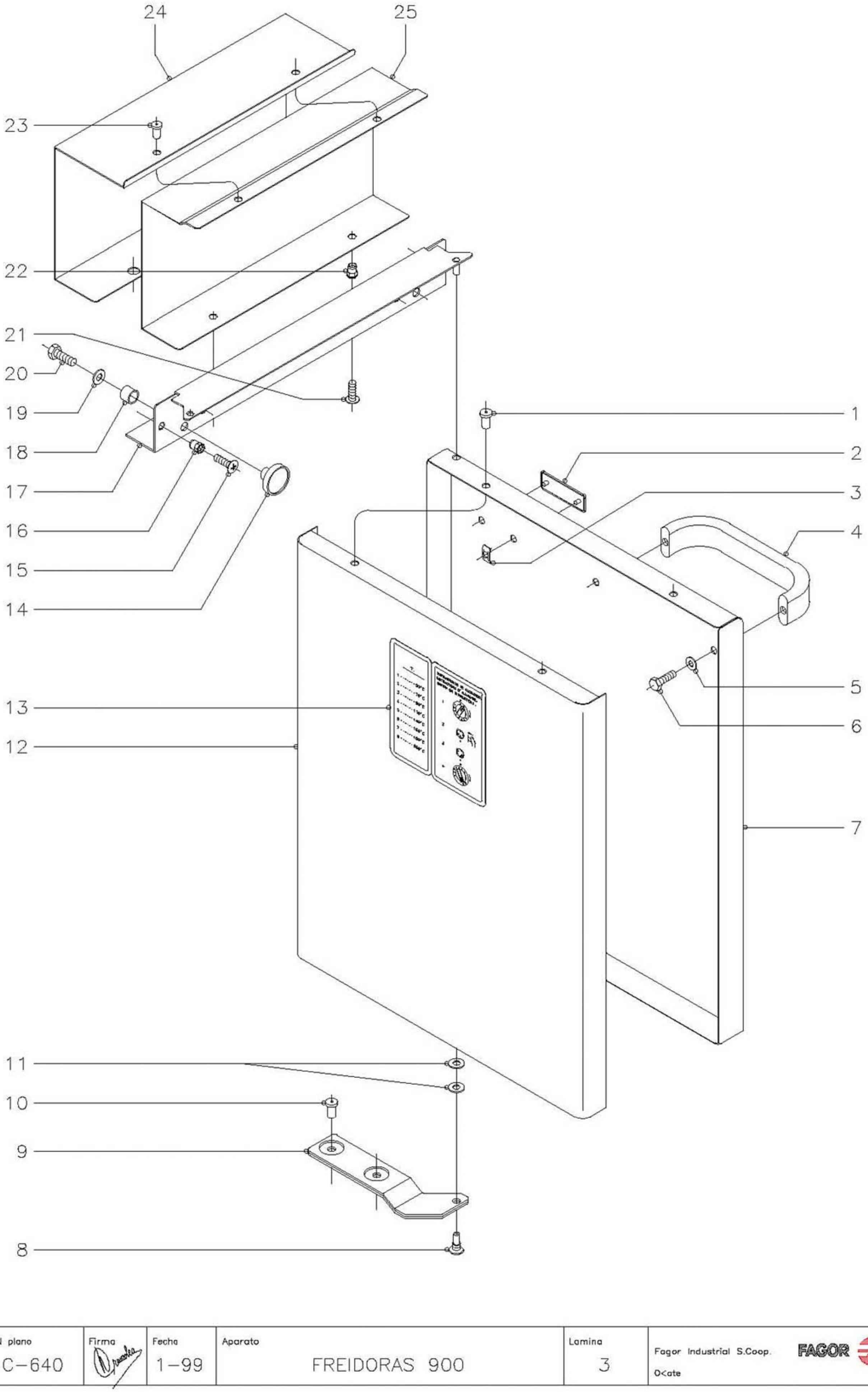

N plano	Firma	Fecha	Aparato	Lamina	
C–640		1–99	FREIDORAS 900	3	Fagor Industrial S.Coop. O<ate

MOD. FG9-05 FG9-10 FE9-05 FE9-10 FG9-05 S FE9-05 S

ZONA PUERTA

PLANO C-640

Nº	CODIGO	DENOMINACION	FG9-05	FG9-10	FE9-05	FE9-10	FG9-05 S	FE9-05 S					NOTAS
1	Q419005	Remache tubular Ø4x8	4	8	4	8	4	4					
2	U262806	Escudo FAGOR	1	1	1	1	1	1					
3	Q221023	Clip sujeción escudo	2	2	2	2	2	2					
4	U580521	Asa puerta	1	1	1	1	1	1					
5	Q302022	Arandela plana Ø16xØ6x1,2	2	2	2	2	2	2					
6	Q012041	Tornillo exagonal M.6x10	2	2	2	2	2	2					
7	X160531	Puerta derecha	1	1	1	1	-	-					
s/n	X170503	Puerta izquierda	1	1	1	1	-	-					
7	X190502	Puerta derecha	-	-	-	-	1	1					
8	X960504	Tornillo de giro M.8	1	2	1	2	1	1					
9	X170530	Bisagra inferior derecha	1	1	1	1	1	1					
s/n	X170531	Bisagra inferior izquierda	-	1	-	1	-	-					
10	Q411304	Remache avibulb Ø4,8	2	4	2	4	2	2					
11	Q232040	Arandela plana A.6	2	4	2	4	2	2					
12	X160532	Contrapuerta	1	2	1	2	-	-					
12	X190503	Contrapuerta	-	-	-	-	1	1					
13	X166511	Tabla temperaturas - instrucc.	1	1	1	1	1	1					
14	X960501	Imán	2	4	2	4	2	2					
15	Q152005	Tornillo aplastado M.5x13	2	4	2	4	2	2					
16	Q221342	Remache exagonal M.5	2	4	2	4	2	2					
17	X162669	Listón bisagra superior dcha.	1	1	1	1	1	1					
s/n	X172602	Listón bisagra superior izda.	-	1	-	1	-	-					
18	X960502	Fijación iman	2	4	2	4	2	2					
19	Q232020	Arandela plana A.4	2	4	2	4	2	2					
20	Q012021	Tornillo exagonal M.4x10	2	4	2	4	2	2					
21	Q152005	Tornillo aplastado M.5x13	2	4	2	4	2	2					
22	Q221342	Remache exagonal M.5	2	4	2	4	2	2					
23	Q419005	Remache tubular Ø4x8	2	4	2	4	2	2					
24	X162654	Chapa doble protección	1	2	1	2	1	1					
25	X162653	Chapa protección termostato	1	2	1	2	1	1					

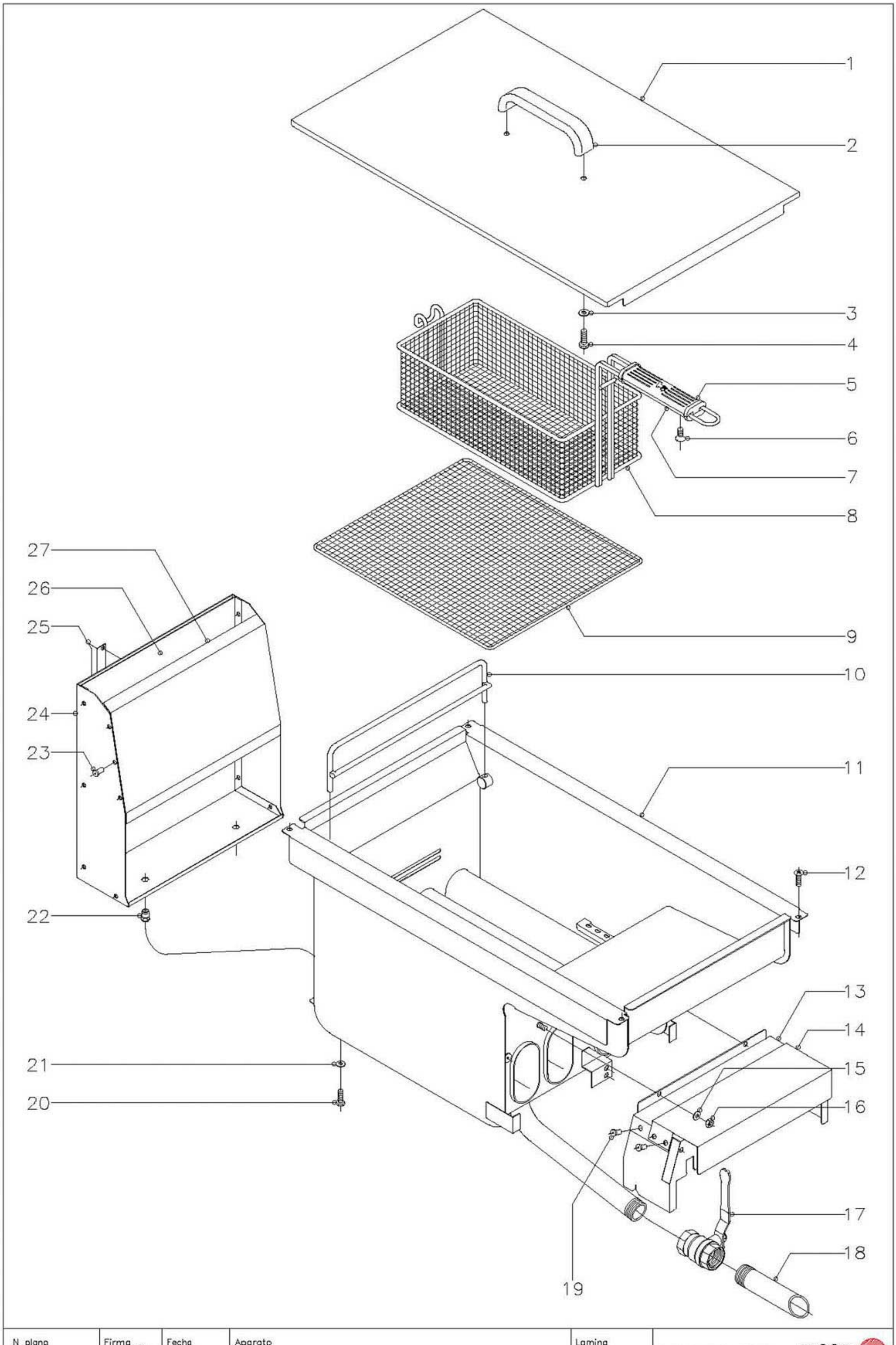

N plano	Firma	Fecha	Aparato	Lamina	
C–641		1–99	FREIDORAS 900	4	Fagor Industrial S.Coop. FAGOR O<ate

MOD.	FG9-05 FG9-10	FE9-05 FE9-10	FG9-05 S FE9-05 S	ZONA	CUBA	PLANO	C-641

Nº	CODIGO	DENOMINACION	FG9-05	FG9-10	FE9-05	FE9-10	NOTAS
1	X166141	Tapa de cuba	1	2	-	-	
1	X186111	Tapa de cuba	-	-	1	2	
2	U580521	Asa tapa	1	2	1	2	
3	Q302022	Arandela plana Ø16xØ6x1,2	2	4	2	4	
4	Q012041	Tornillo exagonal M.6x10	2	4	2	4	
5	9616402	Cacha superior	2	4	2	4	
6	Q042031	Tornillo avellanado M.5x10	4	8	4	8	
7	9616401	Cacha inferior	2	4	2	4	
8	X066590	Cestillo pequeño	2	4	2	4	
8	X066595	Cestillo grande	1	2	1	2	
9	X166522	Rejilla	1	2	-	-	
9	X186522	Rejilla	-	-	1	2	
10	X166500	Soporte cestillo	1	2	1	2	
11	X166124	Cuba completa	1	2	-	-	
11	X186107	Cuba completa	-	-	1	2	
12	Q152004	Tornillo aplastado M.5x13	4	8	4	8	
13	X162655	Caja de quemadores	1	2	-	-	
14	X162656	Caja protección	1	2	-	-	
15	Q302022	Arandela plana Ø16xØ6x1,2	2	4	-	-	
16	Q162040	Tuerca exagonal M.6	2	4	-	-	
17	X036107	Grifo de evacuación	1	2	1	2	
18	X166134	Tubo salida de aceite	1	2	1	2	
19	Q419005	Remache tubular Ø4x8	6	12	-	-	
20	Q012041	Tornillo exagonal M.6x10	2	4	-	-	
21	Q302022	Arandela plana Ø16xØ6x1,2	2	4	-	-	
22	Q221343	Remache exagonal M.6	2	4	-	-	
23	Q419005	Remache tubular Ø4x8	21	42	-	-	
24	X162651	Lateral de chimenea	1	2	-	-	
25	X162657	Distanciador de chimenea	1	2	-	-	
26	X162652	Posterior de chimenea	1	2	-	-	
27	X162650	Anterior de chimenea	1	2	-	-	

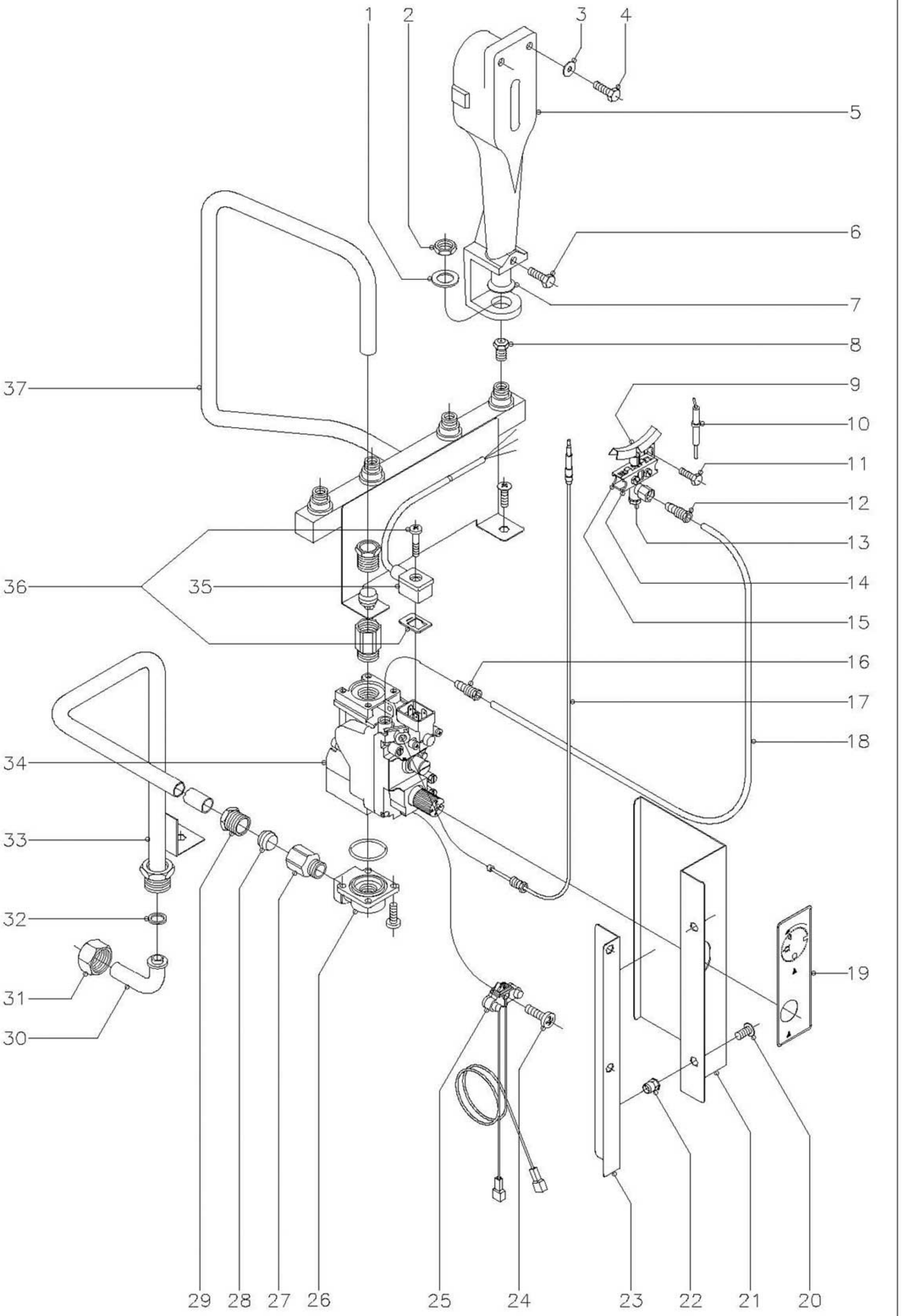

N plano	Firma	Fecha	Aparato	Lamina	
C–642		1–99	FREIDORAS 900	5	Fagor Industrial S.Coop. Ocate

MOD.	FG9-05 FG9-10	FE9-05 FE9-10	FG9-05 S FE9-05 S	ZONA	PARTE FUNCIONAL GAS	PLANO	C-642

Nº	CODIGO	DENOMINACION	FG9-05	FG9-10	FG9-05 S							NOTAS
1	Q301322	Arandela plana Ø27xØ17x2	4	8	4							
2	Q223021	Tuerca exagonal M.15x1	4	8	4							
3	Q302022	Arandela plana Ø16xØ6x1,2	8	16	8							
4	Q012043	Tornillo exagonal M.6x20	8	16	8							
5	X015700	Quemador completo	4	8	4							
6	Q012043	Tornillo exagonal M.6x20	4	8	4							
7	U325707	Regulador de aire	4	8	4							
8	X162403	Tobera Ø 1,25 (G.L.P.)	4	8	4							
8	9429400	Tobera Ø 1,80 (Gas Natural)	4	8	4							
8	R642400	Tobera Ø 3,70 (Gas Villa)	4	8	4							
9	X012117	Piloto dos direcciones	1	2	1							
s/n	X012122	Regulador de aire piloto	1	2	1							
10	X012101	Bujía	1	2	1							
11	Q012031	Tornillo exagonal M.5x10	2	4	2							
12	U134323	Racord con bicono Ø6	1	2	1							
13	X012126	Cuerpo piloto	1	2	1							
14	X012114	Amarre delantero piloto	1	2	1							
15	X012113	Amarre trasero piloto	1	2	1							
s/n	X012116	Tornillo amarre piloto	2	4	2							
16	U134323	Racord c/bicono Ø6	1	2	1							
17	U562130	Termopar L=850	1	2	1							
18	X165015	Tubo piloto	1	2	1							
19	X162617	Pegatinas posición mando	1	2	1							
20	Q152004	Tornillo aplastado M.5x13	4	8	4							
21	X162666	Chapa protección electroválv.	1	2	1							
22	Q221342	Remache exagonal M.5	2	4	2							
23	X162668	Amarre protección electroválv.	1	2	1							
24	U134321	Tornillo alomado M.4x15	1	2	1							
25	R275027	Cableado electrosit	1	2	1							
26	X153004	Codo 1/2" SIT, junta y tornillos	1	2	1							
27	X162101	Racord 1/2"	2	4	2							

MOD.	FG9-05 FG9-10	FE9-05 FE9-10	FG9-05 S FE9-05 S	ZONA	PARTE FUNCIONAL GAS	PLANO	C-642

Nº	CODIGO	DENOMINACION	FG9-05	FG9-10	FG9-05 S							NOTAS
28	X012105	Bicono Ø16	2	4	2							
29	X012104	Manguito para racord 1/2"	2	4	2							
30	U725005	Codo de entrada	1	2	1							
31	U725006	Tuerca 3/4"	1	2	1							
32	Q300019	Arandela junta Ø23,5xØ17x1,5	1	2	1							
33	X165051	Entrada general	1	2	-							
33	X195005	Entrada general	-	-	1							
34	X163000	Electroválvula	1	2	1							
35	X163008	Cable conector	1	2	1							
36	X163009	Junta conector y tornillo	1	2	1							
37	X165010	Tubo distribuidor	1	2	-							
37	X195050	Tubo distribuidor	-	-	1							

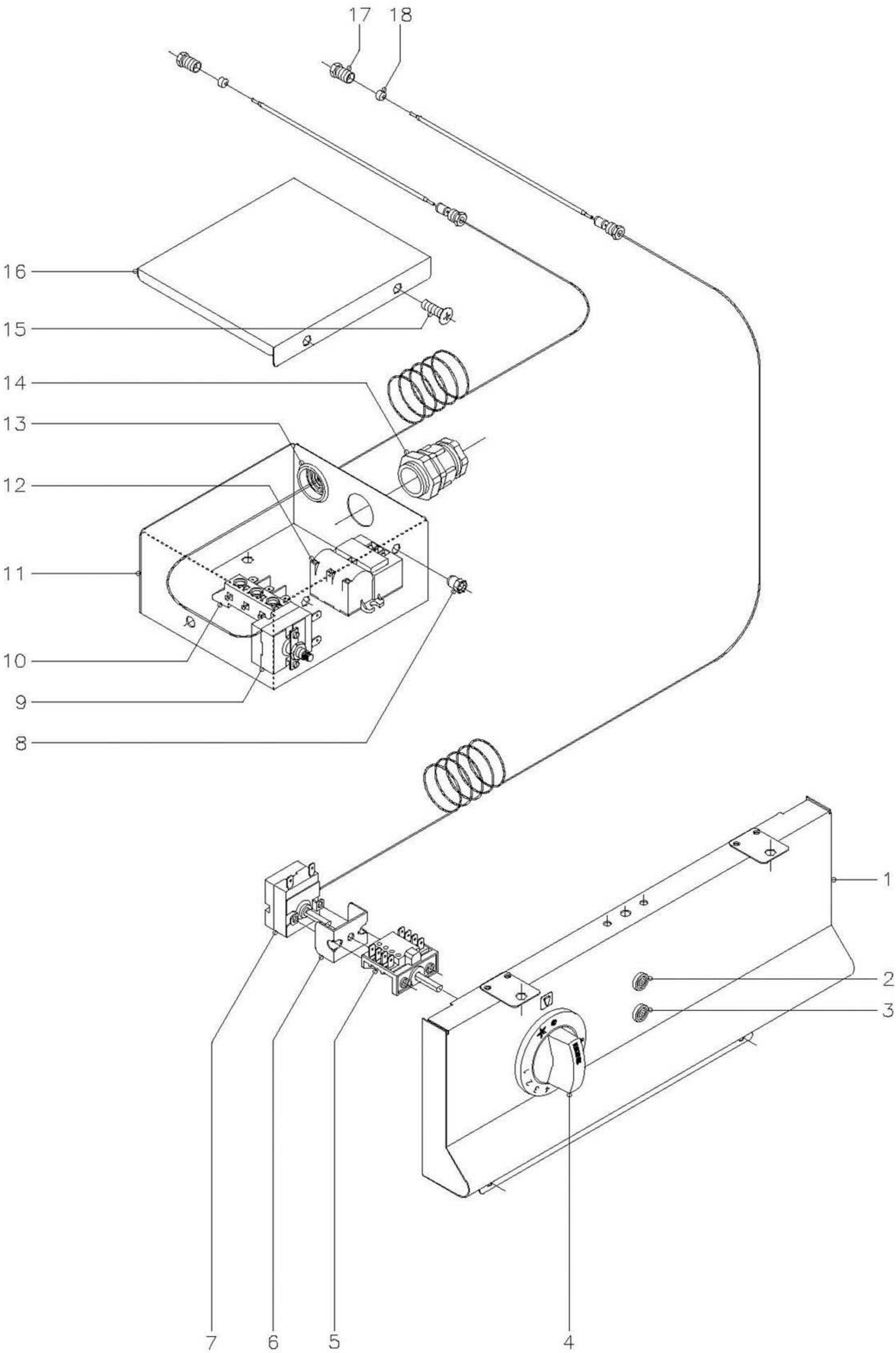

N plano	Firma	Fecha	Aparato	Lamina	
C-643		1-99	FREIDORAS 900	6	Fagor Industrial S.Coop. FAGOR Ocate

MOD.	FG9-05 FG9-10	FE9-05 FE9-10	FG9-05 S FE9-05 S	ZONA	PARTE FUNCIONAL ELECTRICA	PLANO	C-643

Nº	CODIGO	DENOMINACION	FG9-05	FG9-10	FG9-05 S								NOTAS
1	X162803	Panel portamandos 1/2M.	1	-	1								
1	X172801	Panel portamandos 1M.	-	1	-								
2	Z203004	Piloto verde	1	2	1								
3	Z203005	Piloto ámbar	1	2	1								
4	X313002	Botón de mando Ø 6	1	2	1								
s/n	Q281000	Anillo de compresión mando	1	2	1								
5	X163007	Conmutador acople termostato	1	2	1								
6	X313001	"U" soporte termostato	1	2	1								
7	X163010	Termostato 60-215ºC	1	2	1								
8	Q221342	Remache exagonal M.5	2	4	2								
9	X163040	Termostato limitador	1	2	1								
10	U183046	Regleta	1	2	1								
11	X163022	Cuadro eléctrico	1	2	-								
11	X193000	Cuadro eléctrico	-	-	1								
12	R073007	Encendedor	1	2	1								
13	X723014	Pasamuros Ø30	1	2	1								
14	R023013	Prensaestopas	1	2	1								
15	Q152004	Tornillo aplastado M.5x13	2	4	2								
16	X163023	Tapa de cuadro eléctrico	1	2	-								
16	X193001	Tapa de cuadro eléctrico	-	-	1								
17	X163015	Manguito cierre bulbo	2	4	2								
18	X163016	Junta cierre bulbo	2	4	2								

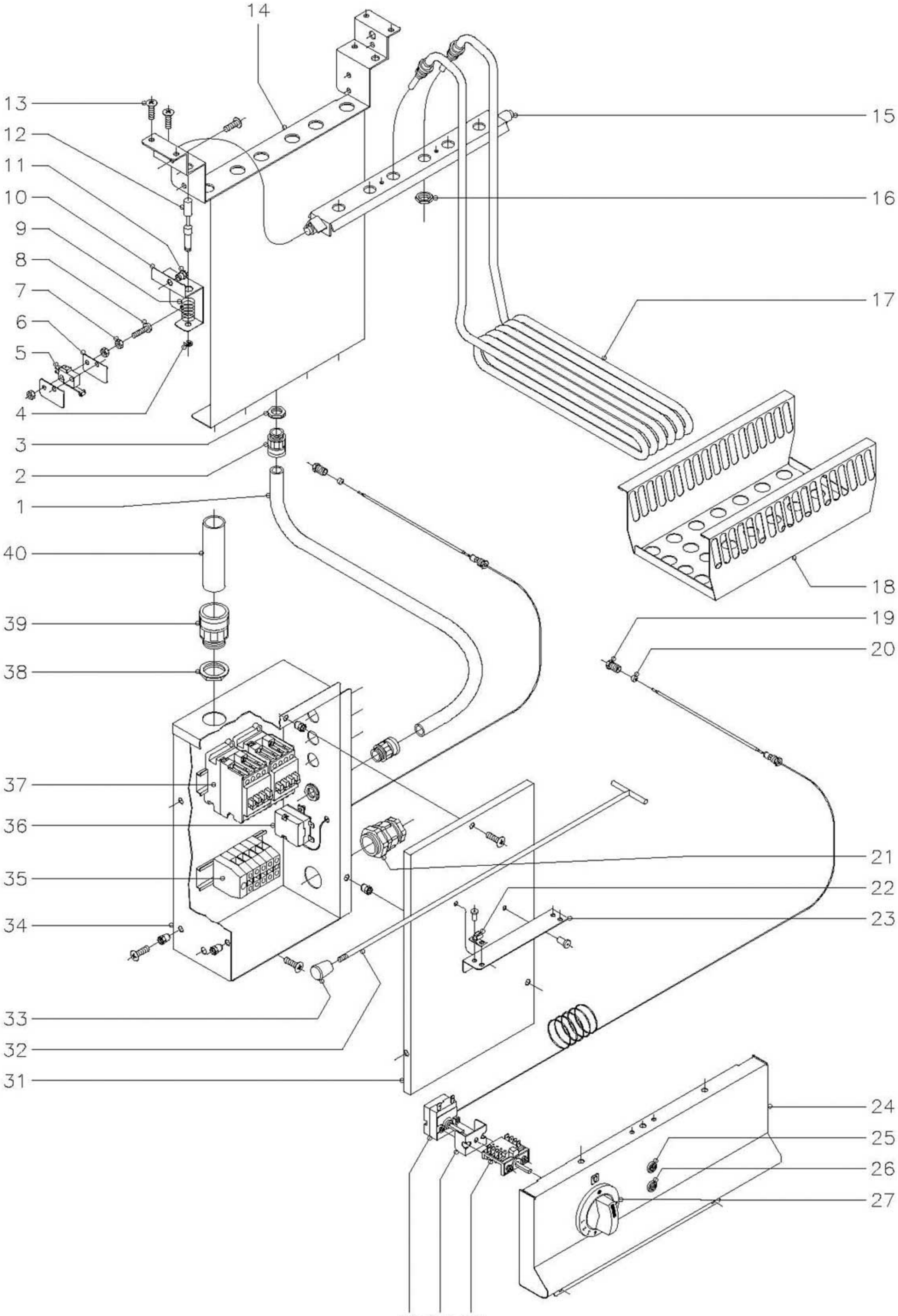

N plano	Firma	Fecha	Aparato	Lamina	
C–644		1–99	FREIDORAS 900	7	Fagor Industrial S.Coop. FAGOR Oate

MOD.	FG9-05 FG9-10	FE9-05 FE9-10	FG9-05 S FE9-05 S	ZONA	PARTE FUNCIONAL ELECTRICA	PLANO	C-644

Nº	CODIGO	DENOMINACION	FE9-05	FE9-10	FE9-05 S							NOTAS
1	3712600	Tubo plástico Ø16-12 L=0,7m.m.	4	8	4							
2	X033027	Racord SFNO-P112T	8	16	8							
3	X033028	Tuerca PG-11	8	16	8							
4	Q271033	Arandela de seguridad Ø6	1	2	1							
5	R010534	Micro de elevacion resistencia	1	2	1							
6	R010535	Placa separadora	2	4	2							
7	Q161310	Tuerca exagonal M.3	6	12	6							
8	Q031315	Tornillo alomado M.3x30	2	4	2							
9	Z700603	Muelle	1	2	1							
10	X182616	Escuadra amarre micro	1	2	1							
11	Q221342	Remache exagonal M.5	2	4	2							
12	R010533	Eje micro	1	2	1							
13	Q152004	Tornillo aplastado M.5x13	2	4	2							
14	X182611	Soporte giro resistencias	1	2	1							
15	X182612	Giro resistencias	1	2	1							
16	-	Tuerca (con resistencias)	6	12	6							
17	X183021	Resistencia 6 kW. (230 V.)	3	6	3							
18	X183023	Chapa fijación resistencias	1	2	1							
19	X163015	Manguito cierre bulbo	2	4	2							
20	X163016	Junta cierre bulbo	2	4	2							
21	R023013	Prensaestopas	1	2	1							
22	X183055	Pinza fijación gancho	2	4	2							
	Q419006	Remache tubular Ø3,2x10	4	8	4							
23	X183054	Escuadra soporte gancho	1	2	1							
	Q419005	Remache tubular Ø4x8	2	4	2							
24	X162803	Panel portamandos 1/2M.	1	-	1							
24	X172801	Panel portamandos 1M.	-	1	-							
25	Z203004	Piloto verde	1	2	1							
26	Z203005	Piloto ámbar	1	2	1							
27	X183020	Botón de mando Ø6	1	2	1							
	Q281000	Anillo de compresión mando	1	2	1							

MOD.	FG9-05 FE9-05 FG9-05 S FG9-10 FE9-10 FE9-05 S	ZONA	PARTE FUNCIONAL ELECTRICA	PLANO	C-644

Nº	CODIGO	DENOMINACION	FE9-05	FE9-10	FE9-05 S							NOTAS
28	X163007	Conmutador acople termostato	1	2	1							
29	X313001	"U" soporte termostato	1	2	1							
30	X163010	Termostato 60-215ºC	1	2	1							
31	X183053	Tapa cuadro eléctrico	1	2	1							
31	X233001	Tapa cuadro eléctrico	-	-	1							
	Q152004	Tornillo aplastado M.5x13	3	6	3							
	Q221342	Remache exagonal M.5	3	6	3							
32	X183056	Gancho soporte resistencias	1	2	1							
33	X183057	Pomo de gancho	1	2	1							
34	X183051	Cuadro eléctrico	1	2	1							
34	X233000	Cuadro eléctrico	-	-	1							
	Q152004	Tornillo aplastado M.5x13	3	6	3							
	Q221342	Remache exagonal M.5	3	6	3							
35	Z683069	Borna fases 16	3	6	3							
	Z683097	Borna neutro 16	1	2	1							
	Z683070	Borna tierra 16	1	2	1							
	Z683096	Tope final	1	2	1							
	Z683068	Señalización	1	2	1							
	R663055	Guía soporte	1	2	1							
	Q419005	Remache tubular Ø4x8	2	4	2							
36	X163040	Termostato limitador	1	2	1							
37	X183011	Contactor 230 V. (50/60 Hz.)	2	4	2							
	R663055	Guía soporte	1	2	1							
	Q419005	Remache tubular Ø4x8	2	4	2							
38	R023025	Contratuerca	1	2	1							
39	X713021	Racord	1	2	1							
40	3712300	Tubo plástico Ø29xØ23 L=0,12 m	1	2	1							

MOD.	FG9-05 FG9-10	FE9-05 FE9-10	FG9-05 S FE9-05 S	ZONA	VARIOS	PLANO	C-644

Nº	CODIGO	DENOMINACION	FG9-05	FG9-10	FE9-05	FE9-10 S							NOTAS
	X166521	Folleto de instrucciones	1	1	1	1							
	S326530	Placa matricula mixta	1	1	-	-							
	Z206121	Placa matricula	-	-	1	1							
	X163005	Esquema eléctrico adhesivo	1	1	-	-							HB-14.457.
	X183059	Esquema eléctrico adhesivo	-	-	1	1							HC-73561.
	X163017	Esquema de montaje	1	1	-	-							HC-73.526.
	X183058	Esquema de montaje	-	-	1	1							HC-73.560.
	X163018	Cableado portamandos	1	2	-	-							
	U323007	Cable encendedor a bujia	1	2	-	-							
	X163002	Cable bujia a tierra	1	2	-	-							
	X183060	Cableado portamados	-	-	1	2							
	X183008	Cableado regleta contactor	-	-	1	2							
	X183009	Cableado micro	-	-	1	2							
	U673502	Indicador de tensión (380-415V.)	1	1	1	1							

MOD.	FG9-05 FG9-10	FE9-05 FE9-10	FG9-05 S FE9-05 S	ZONA	PIEZAS ESPECIFICAS PARA LOS DISTINTOS GASES	PLANO	C-642

Nº	CODIGO	DENOMINACION	FG9-05	FG9-10	FG9-05 S								NOTAS
		G.L.P.											
8	X162403	Tobera Ø 1,25	4	8	4								
s/n	U136501	Indicador Butano-Propano	1	1	1								
		GAS NATURAL											
8	9429400	Tobera Ø 1,80	4	8	4								
s/n	U134402	Indicador Gas Natural	1	1	1								
		GAS VILLA											
8	R642400	Tobera Ø 3,70	4	8	4								
s/n	U134310	Indicador Gas Villa	1	1	1								

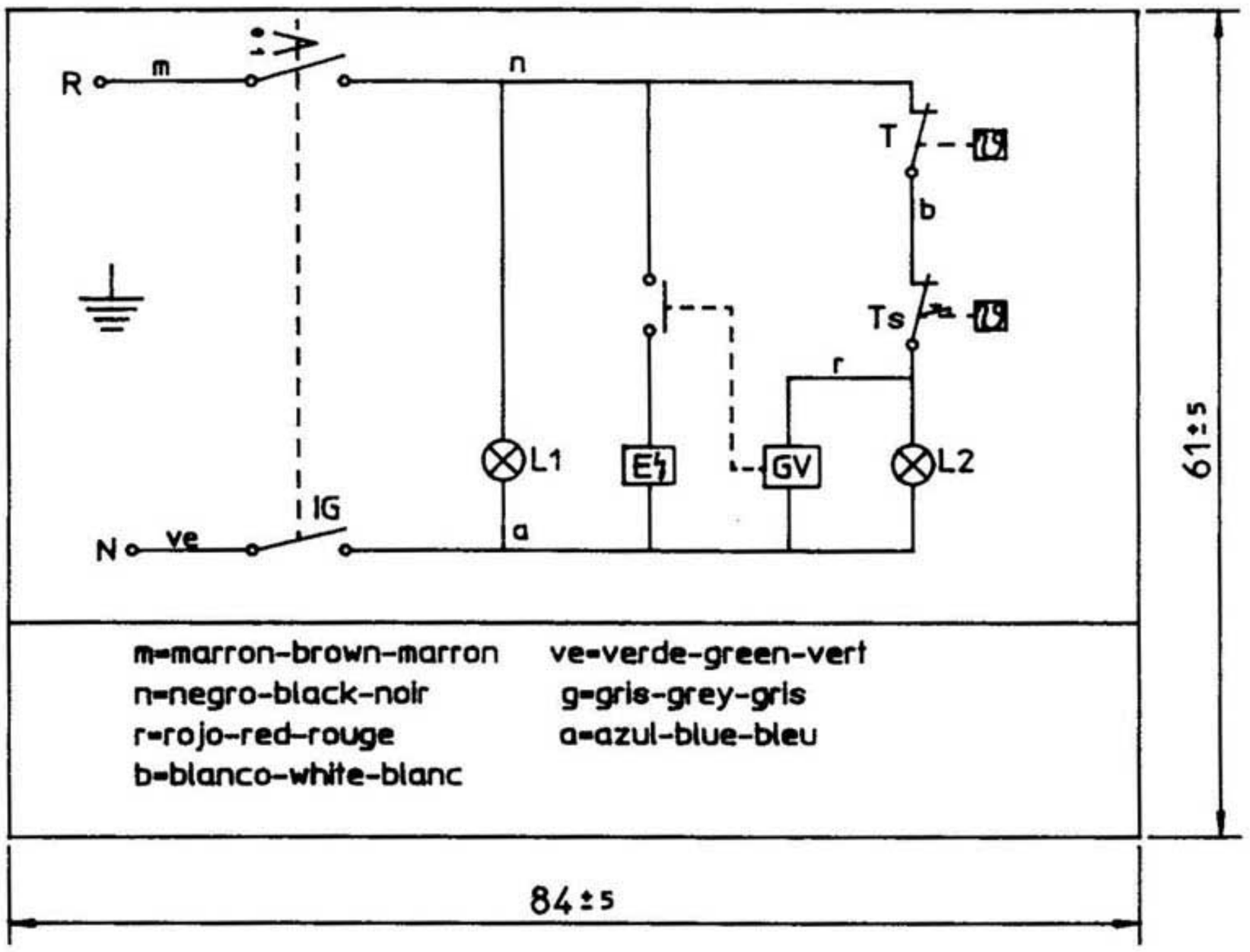

IG = Interruptor general
L1 = Lampara funcionamiento
T = Termostato regulable (60-220C)
Ts = Limitador (245)
L2 = Lampara calentamiento
E = Encendedor
GV = Grifo valvula gas

NOTAS:

- GRABACIONES: COLOR NEGRO
- FONDO: COLOR NATURAL
- LA PLACA SERA AUTOADHESIVA POR LA CARA POSTERIOR Y RECUBIERTO POR UN PAPEL PROTECTOR.
- LAS INSCRIPCIONES RESISTIRAN SIN MODIFICACION APRECIABLE, EL FROTAMIENTO DURANTE 15 SEG. DE UN ALGODON EMPAPADO EN GASOLINA.

ALUMINIO BRILLO (SOLID-FOIL)
e=ALUMINIO+PROTECTOR=0,2 $^{+0.05}_{-0.05}$

	Esquema teorico adhesivo FG-91/20			X163005		
Nº	Pieza		Material	Nº Clasificacion	Acabado	
Nº	Modificacion		Propuesta de	Fecha	Tolerancias generales	
					< 5 ±	50÷100±
					5 ÷ 25±	> 100±
					25 ÷ 50±	∝ ±

	Firma	Fecha
Dibujado	JON	93-9-14
Proyectado		
Comprobado		

FAGOR

Fagor Industrial,Koop.Elk, Mugatua

Mecanizado superficial

Escala

FREIDORAS

Plano numero
HB-14457

Sustituye al Nº

Sustituido por

Plano hau ez dalteke erabili ez berrizia gure baimenlz gabe

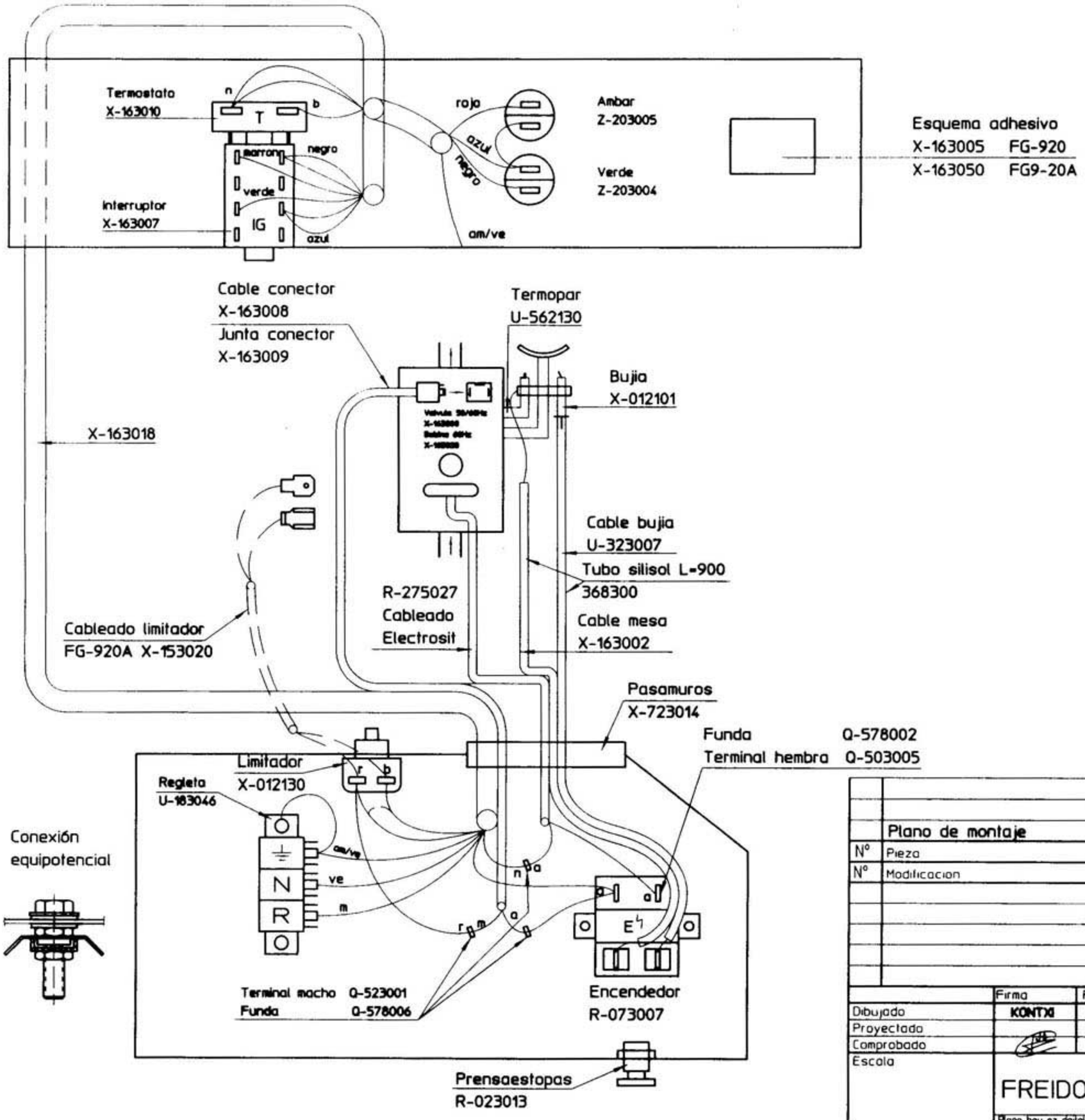

	Plano de montaje			X-163017	
N°	Pieza	Cant.	Material	N° Clasificacion	Acabado
N°	Modificacion		Propuesto de	Fecha	Tolerancias generales
					< 5 : 50–100:
					5 – 25: > 100:
					25 – 50: ∝ :

	Firma	Fecha
Dibujado	KONTXI	22/7/96
Proyectado		
Comprobado		
Escala		

FAGOR

Fagor Industrial,Koop Elk. Mugatua

Mecanizado superficial

FREIDORA FG-920 (REMODELADA)

Plano numero HC-73526

Sustituye al N°

Sustituido por

Plano hau ez daiteke erabili ez berrizta gure baimenik gabe

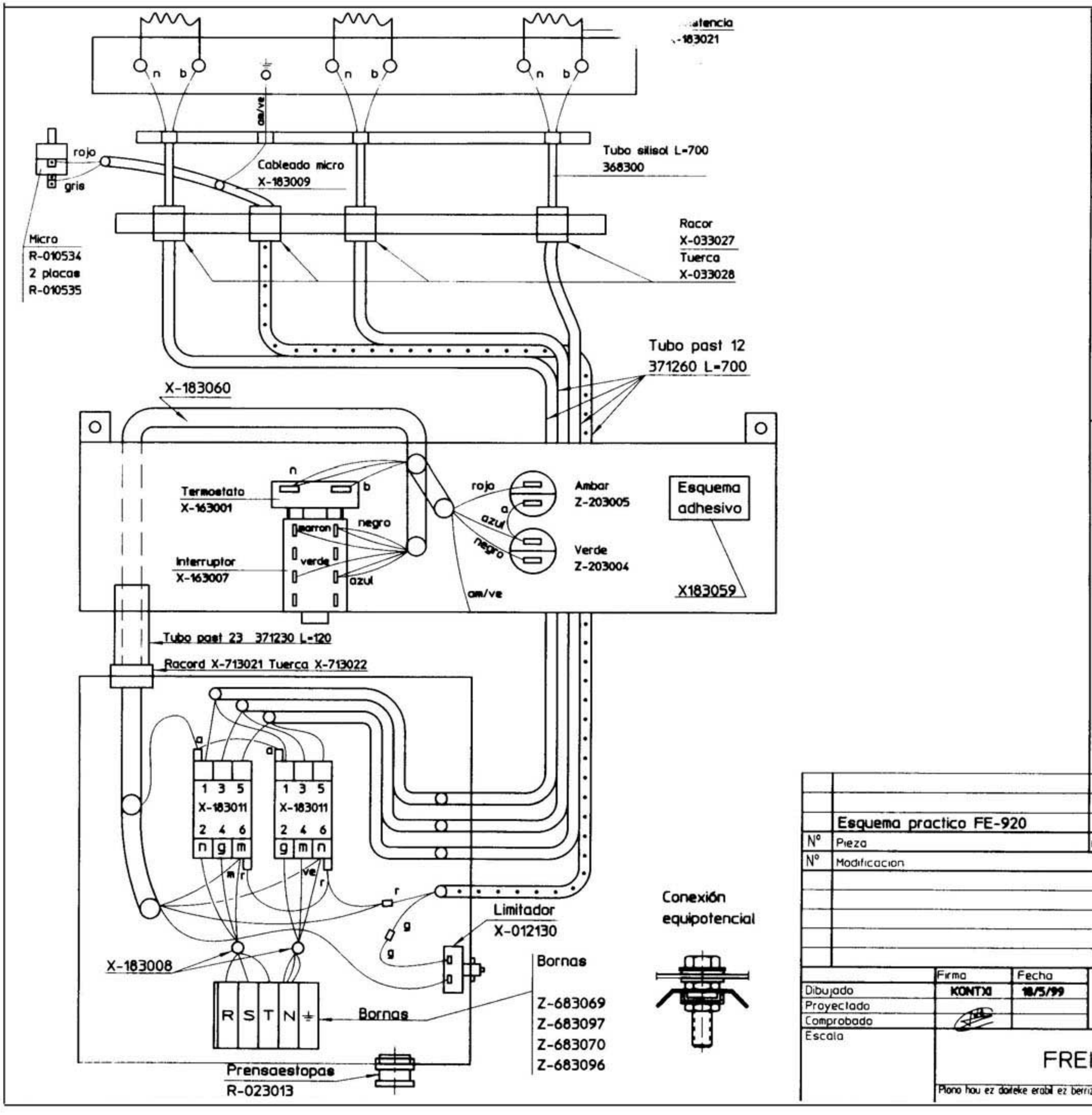

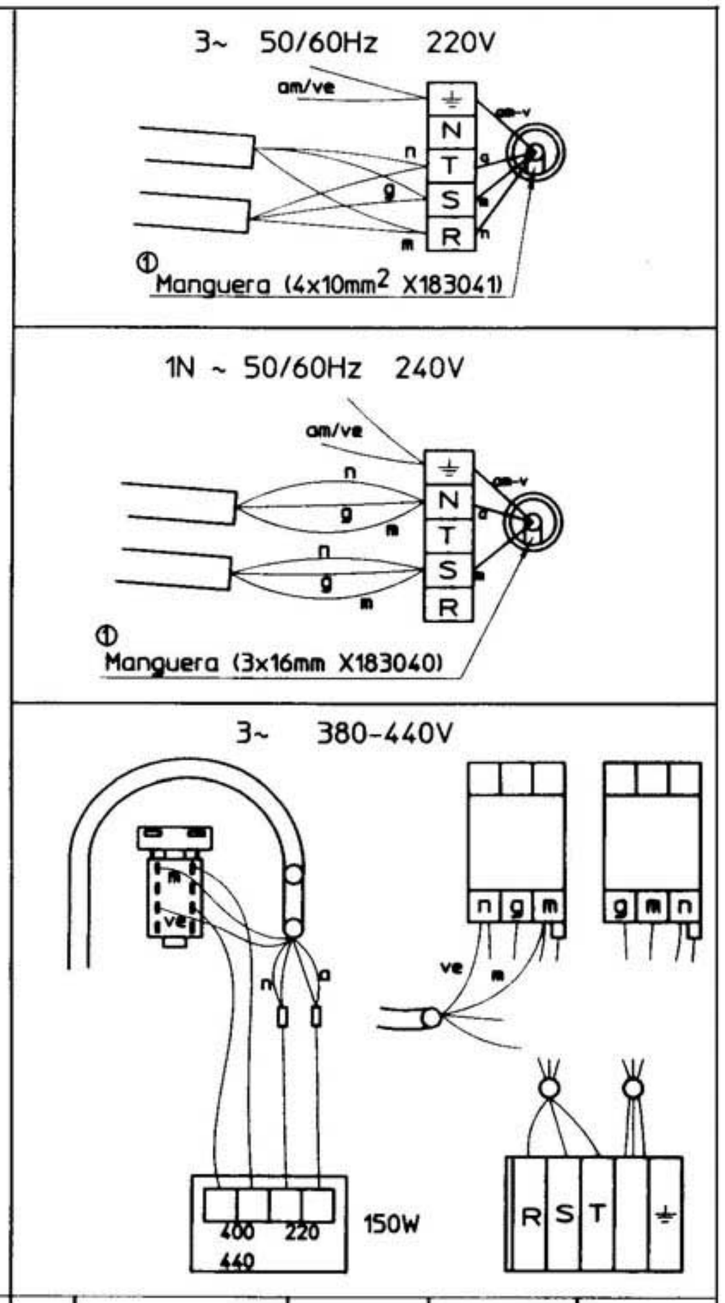

	Esquema practico FE-920			X-183058		
Nº	Pieza	Cant	Material	Nº Clasificacion	Acabado	
Nº	Modificacion		Propuesta de	Fecha	Tolerancias generales	
					< 5 :	50–100:
					5 – 25:	> 100:
					25 – 50:	∝ :

	Firma	Fecha
Dibujado	KONTXI	18/5/99
Proyectado		
Comprobado		
Escala		

FAGOR

Fagor Industrial Koop Elk. Mugatua

Mecanizado superficial

FREIDORAS

Plano hau ez daiteke erabil ez berrizta gure baimenitz gabe

Plano numero HC-73560

Sustituye al Nº

Sustituido por

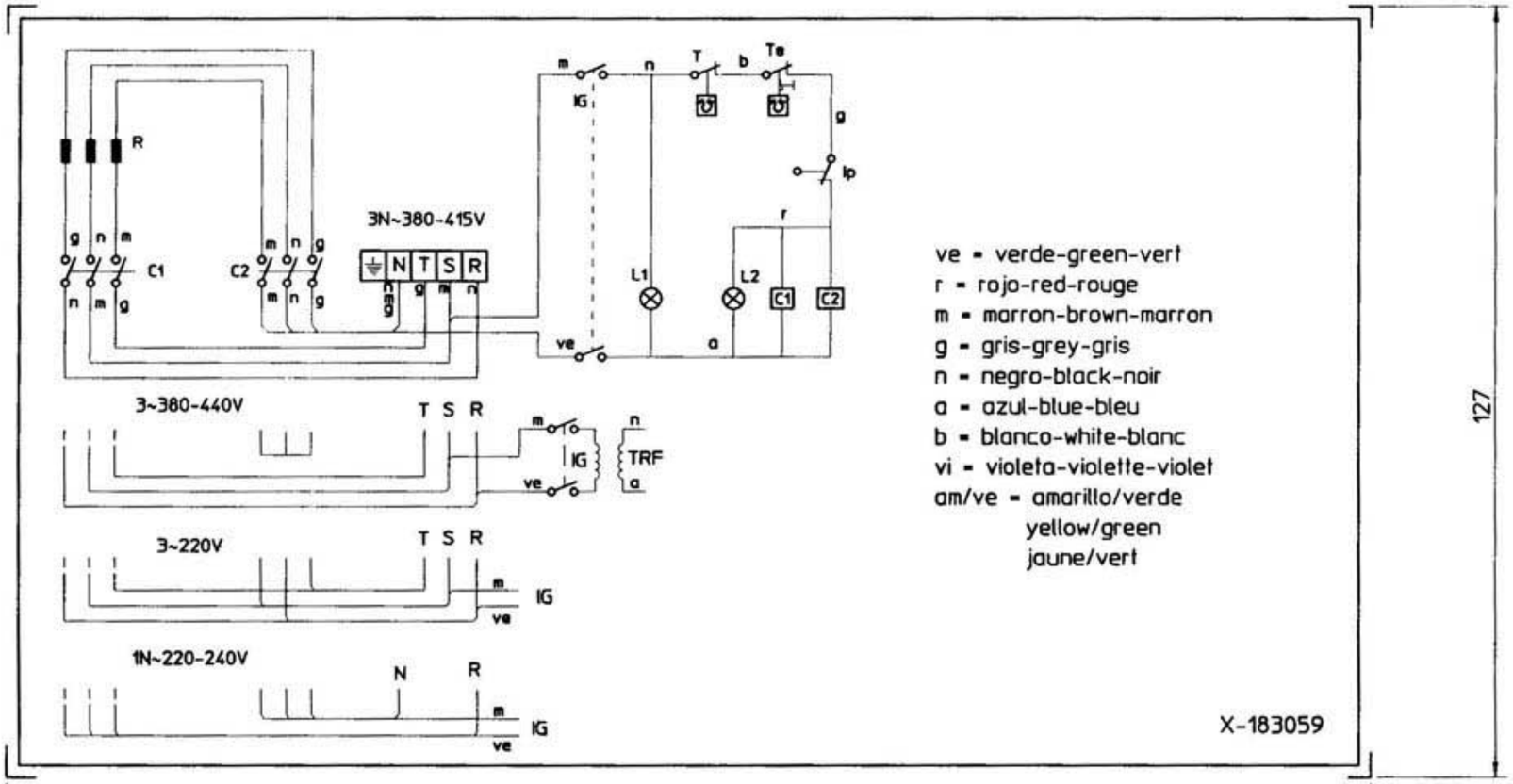

NOTAS

- Las inscripciones resistirán sin modificación apreciable el frotamiento durante 15 seg. de un algodón impregnado en gasolina.

IG: Interruptor general
L1: Lámpara funcionamiento
T: Termostato regulable (60-210°C)
L2: Lámpara calentamiento
C1, C2: Contactor de calentamiento
R: Resistencias
IP: Micro de Seguridad
TS: Termostato Seguridad (245°)
TRF: Transformador

Plastico blanco alto brillo

	Esquema teorico FE-920			X-183059		
N°	Pieza	Cant.	Material	N° Clasificacion	Acabado	
N°	Modificacion		Propuesta de	Fecha	Tolerancias generales	
					< 5 :	50–100:
					5 – 25:	> 100:
					25 – 50:	∝ :

	Firma	Fecha		
Dibujado	KONTXI	23/6/98	FAGOR	Mecanizado superficial
Proyectado			Fagor Industrial,Koop.Elk. Mugatua	
Comprobado				
Escala 1/1	FREIDORA FE-920 (REMODELADA)			Plano numero HC-73561
	Plano hau ez daiteke erabili ez berrizlo gure baimenik gabe			Sustituye al N°
				Sustituido por