DESPIECES

MESAS MPZ1

FAGOR

FAGOR INDUSTRIAL

Rev.: Feb-2011

RECAMBIOS
MESAS MPZ1
FEB-2011

FAGOR
FAGOFRI S.A.

			MODELOS	MPZ1-135	MPZ1-180	MPZ1-225
Nº	**CÓDIGO**	**DESCRIPCIÓN**				
1	6003010326	DESAG COMPL 3/4 GRIS+TUERCA		**1**	**1**	**1**
2	6003010262	TAPON DESAGÜE DE 3/4 CIEGO		**1**	**1**	**1**
3	6003010327	JUNTA GOMA DESAGÜE 3/4		**1**	**1**	**1**
4	M181010609	ENCIM.C/EXPOSITOR.INC.MPZ1-150		**1**		
4	M181010611	ENCIM.C/EXPOSITOR.INC.MPZ1-200			**1**	
4	M181010613	ENCIM.C/EXPOSITOR.INC.MPZ1-250				**1**
5	M109011088	TAPA CUBETAS MPZ1-150		**1**		
5	M109011096	TAPA CUBETAS MPZ1-200			**2**	
5	M109011097	TAPA CUBETAS MPZ1-250				**2**
7	6007050091	PERNO ROSCADO TAPA ENSALADERA		**4**	**8**	**8**
8	6025130001	TUERCA INOX M6 CIEGA		**4**	**8**	**8**
9	6007050017	PATA REGULAB ARM GASTRO		**4**	**4**	**6**
10	M169010093	PUERTA MFP/MFN FAGOR		**2**	**3**	**4**
11	6045010119	BURLETE MFP 399X585 MFP		**2**	**3**	**4**
12	6003010136	CAJA ALOJAMIENTO MUELLE GRIS		**2**	**3**	**4**
13	6033010100	BIS.TRS1D DOBL MUELLE DV-2608		**2**	**3**	**4**
14	6033010129	SOP.BISAG.INF.IZD.		**2**	**3**	**4**
15	6033090104	EJE ROSCA EXT.30X10INOX MESAS		**2**	**3**	**4**
16	6025130045	TUERC.RAPIDA TRT M6-2		**3**	**4**	**5**
17	M109050552	SOPOR.SUP.PUERTAS MFP-135		**1**		
17	M109050242	SOP.SUP.PUERTAS MFP-180			**1**	**1**
18	M109050555	SOP.SUP.PUERT. MFP-225				**1**
20	M177010065	CHAP.CUAD.MANDOS		**1**	**1**	**1**
21	M109050532	PROTECC.INST.ELECT.FAGOR		**1**	**1**	**1**
22	6033090090	SOPORTE ZAMAK GIRO REJILLA		**1**	**1**	**1**
23	6033090104	EJE ROSCA EXT.30X10INOX MESAS		**1**	**1**	**1**
24	6023010408	PEG.CUAD.FAGOR REFR.347,5X60		**1**	**1**	**1**
25	6021130001	INT.BIP.AMB.O/I CONTAC.REFORZ.		**1**	**1**	**1**
26	6021350018	TERMOS REFRI CAREL PYCO1RN515		**1**	**1**	**1**
30	6021010007	COMPR.FR-8.5-G R134A		**1**		
30	6021010154	COMP.NEK6210Z EMBRACO			**1**	**1**
31	6029020002	CONDENSADOR 9x2		**1**		
31	6029020003	CONDENSADOR 9x3 FAGC0021			**1**	**1**
32	6021050002	VENTILADOR 10W PATA PALA 220V		**1**	**1**	**1**
33	6021310003	VALVULA OBUS COMPLETA RF.HB-1S		**1**	**1**	**1**
34	6047010003	FILTRO DESHIDRAT.40GR 1/4X1/4		**1**	**1**	**1**
35	M107010003	SERPENT EVAP.AUT.MEP-135 PINT		**1**	**1**	**1**
36	M109050019	BANDEJA EVAP AUT MEP-135/180		**1**	**1**	**1**
37	M109250127	OMEGA COND.9X2-REJ.MESAS-ARMAR		**1**	**1**	**1**

RECAMBIOS
MESAS MPZ1
FEB-2011

FAGOR
FAGOFRI S.A.

Nº	CÓDIGO	DESCRIPCIÓN	MODELOS MPZ1-135	MPZ1-180	MPZ1-225
40	6029010125	BAT.5T4R330A4S MEP135,180 PINT	1	1	1
41	6021050008	VENTILADOR 120X120 CON BOLAS	2	4	4
42	6003010051	JUNTA GOMA DESAGUE 1/2	2	4	4
43	6003010034	DESAGÜE SAN MIGUEL+TUERCA	1	2	2
44	M109050606	BANDEJA DESAG.MEP135,180	1	2	2
45	M109050692	COST.EVAP.DCH.MPZ1 LADO GRUPO	1	1	1
46	M109050693	COST.EVAP.IZD.MPZ1 LADO GRUPO	1	1	1
47	M109050696	TAPA CAJA EVAP.MPZ1	1	2	2
48	6041090017	REJ.AIREACIÓN 15X15 7022 ALUM.	2	4	4
49	6029010140	BAT.5T4R330A4S MEP180 PIN S/TU		1	1
50	6033050015	GUIA SNAK.DT.CONG-MESA GN562mm	8	12	16
51	6027010003	PARRIL. GN1/1 530x325	2	3	4
52	M109050298	CREMALL.LATER.DCHA.MFP	1	1	1
53	M109050299	CREMALL.LAT.IZDA.MFP	1	1	1
54	M109050611	CREMAL.CENTRAL MEP135,180	1	2	2
55	M109050747	CREM. MARC. MAGNETICO MSP-MFP	4	6	8
56	M109050300	CREMALL.RESP.DCHA.MFP			1
57	M109050301	CREMALL.RESP.IZDA.MFP			1
60	6003010181	REJ.RESP.GRUPO 387X280POLICARB	1	1	1
61	6021390006	MANG 3X1X2500 BL. SCHUKO 3T	1	1	1
62	M109050033	PROT SONDA 175x49	1	1	1
70	6021010037	CONDEN.ARRANQUE FR-117U5015 80 mF	1		
70	6021010158	CONDENSADOR COMP. NEK 6210Z		1	1
71	6021010025	RELE ARRANQUE COMPRESOR FR-8,5G 2	1		
71	6021010156	RELE ARRAN. COMP. NEK 6210Z		1	1
80	6021250003	RESIST.MARCO GASTRO-1,20W	1	1	1
81	6021250004	RESIST.MARCO GASTRO-2, 20 W	1	2	3
90	6033010122	TIR.ZAMAK ARCO REF:PX.748-1	1	2	2
93	M109050694	COS.EV.DCH.MPZ1-200 LAD.NO GRU		1	1
94	M109050695	COS.EV.IZD.MPZ1-200 LAD.NO GRU		1	1
95	M109050672	SOP.TAPA MPZ1/MEP DCHO.	1	2	2
96	M109050671	SOP.TAPA MPZ1/MEP IZDO.	1	2	2

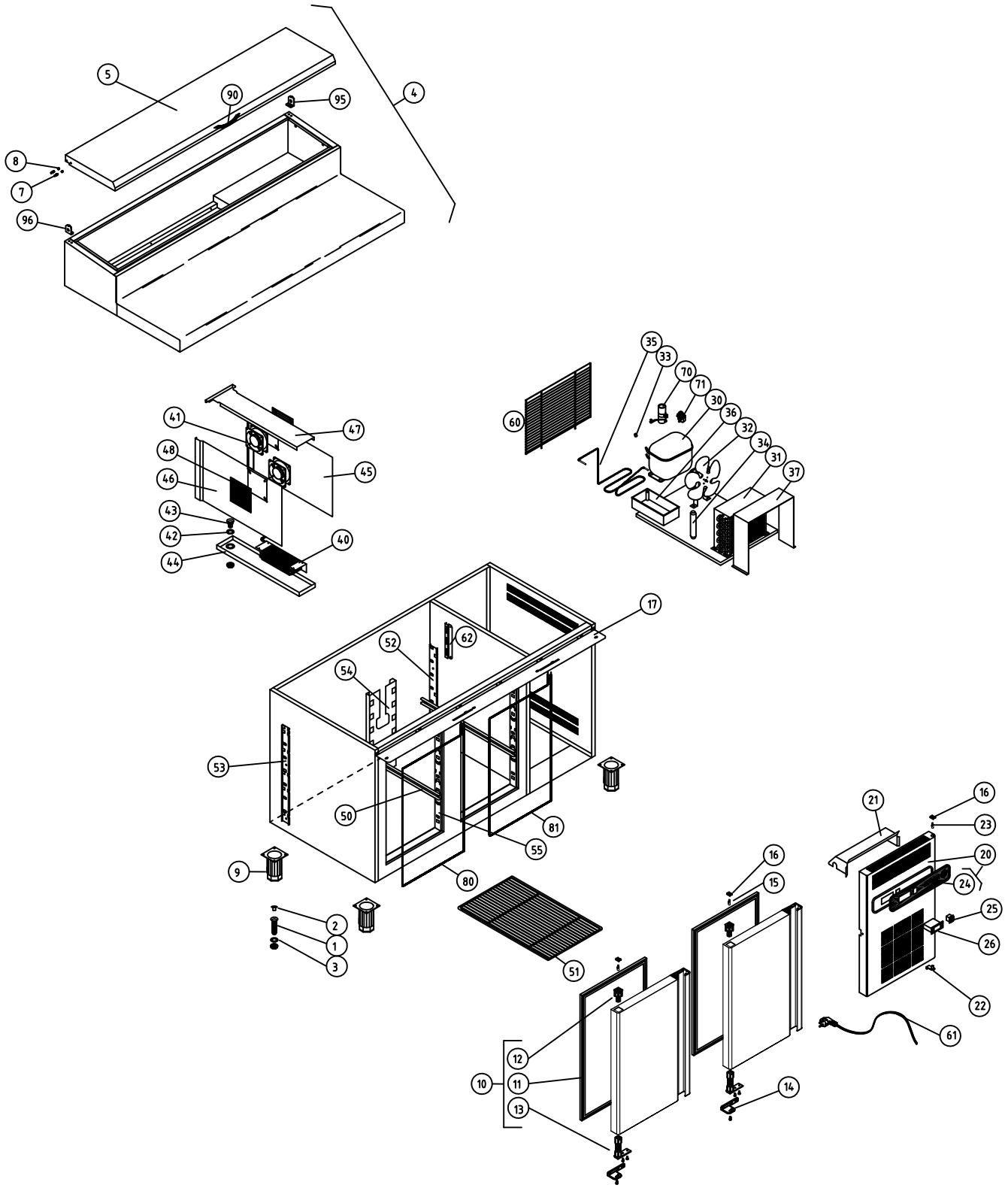

			COD. PIEZA:	148612000000
COTAS SIN TOLERANCIA DIN 7168-f			SUSTITUYE A:	.
			SUSTITUIDO POR:	.

ANGULAR	GRADO TOLERANCIA	FINO	MEDIO	GRUESO
	HASTA 10 mm	±1°		±1° 30'
	MAS DE 10 A 50 mm	±30'		±50'
	MAS DE 50 A 120 mm	±20'		±25'
	MAS DE 120 A 400 mm	±10'		±15'
	MAS DE 400 mm	±5'		±10'

LINEAL	GRADO TOLERANCIA	FINO	MEDIO	GRUESO
	HASTA 3 mm	±0,05	±0,10	±0,15
	MAS DE 3 A 6 mm	±0,05	±0,10	±0,20
	MAS DE 6 A 30 mm	±0,10	±0,20	±0,50
	MAS DE 30 A 120 mm	±0,15	±0,30	±0,80
	MAS DE 120 A 400 mm	±0,20	±0,50	±1,20
	MAS DE 400 A 1000 mm	±0,30	±0,80	±2,00
	MAS DE 1000 A 2000 mm	±0,50	±1,20	±3,00

Material:

Acabado:

COMÚN A	MODELO	Ud.	MODELO	Ud.	MODELO	Ud.
	MPZ1-135	1				

MODIFICACION Nº	RESPONSABLE
2	A.J.GONZALEZ
FECHA: Feb-2011	

A4	Nombre	Fecha	FAGOR FAGOR
Dibujado	M.J.GRANADOS .	.17-2-09	
Escala 1:30	RECAMBIOS MPZ1-135		Código máquina: .

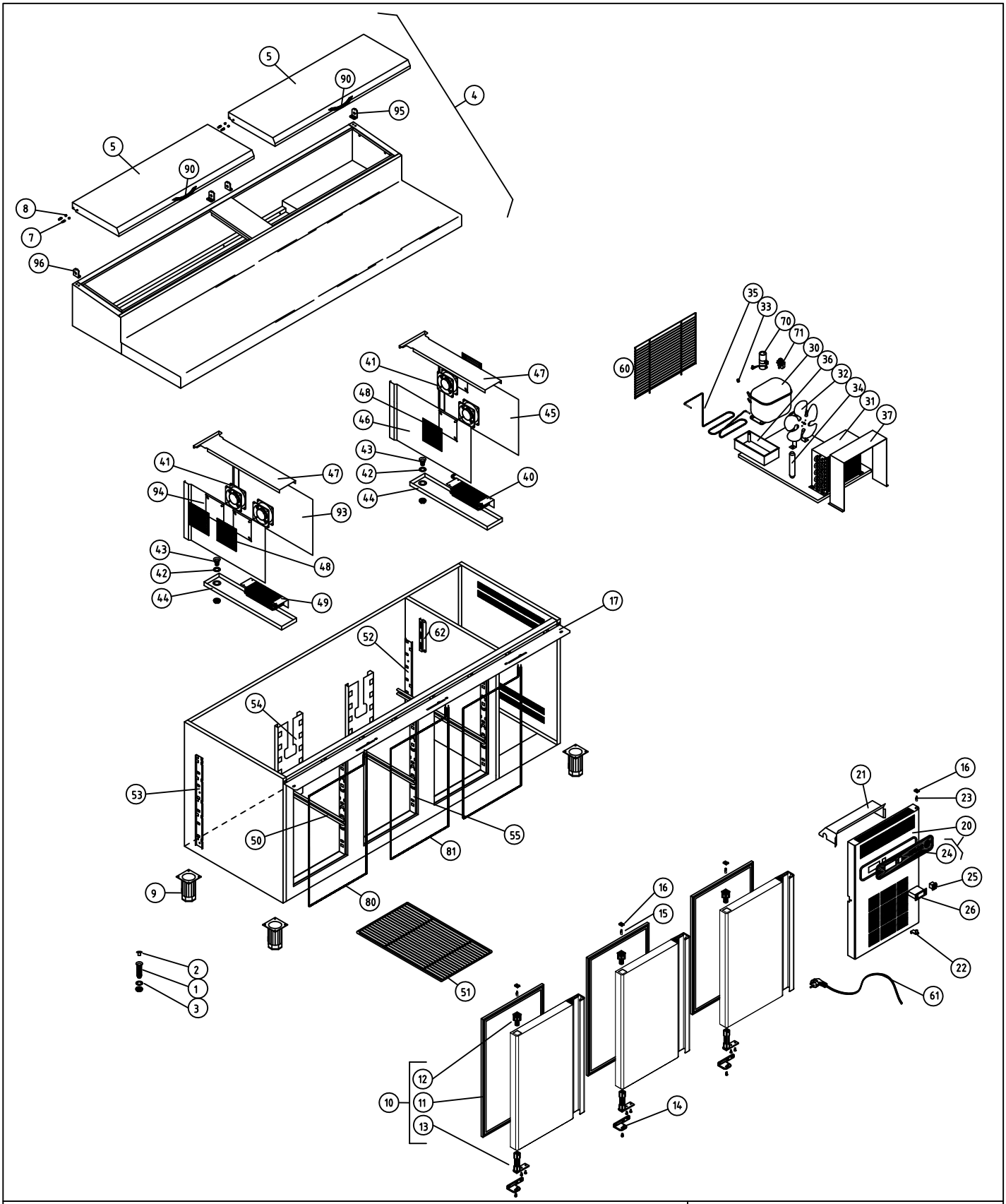

				COD. PIEZA: 148613000000
COTAS SIN TOLERANCIA DIN 7168-f				SUSTITUYE A: .
Material:				SUSTITUIDO POR: .
Acabado:				

ANGULAR			
GRADO TOLERANCIA	FINO	MEDIO	GRUESO
HASTA 10 mm	±1°		±1° 30'
MAS DE 10 A 50 mm	±30'		±50'
MAS DE 50 A 120 mm	±20'		±25'
MAS DE 120 A 400 mm	±10'		±15'
MAS DE 400 mm	±5'		±10'

LINEAL			
GRADO TOLERANCIA	FINO	MEDIO	GRUESO
HASTA 3 mm	±0,05	±0,10	±0,15
MAS DE 3 A 6 mm	±0,05	±0,10	±0,20
MAS DE 6 A 30 mm	±0,10	±0,20	±0,50
MAS DE 30 A 120 mm	±0,15	±0,30	±0,80
MAS DE 120 A 400 mm	±0,20	±0,50	±1,20
MAS DE 400 A 1000 mm	±0,30	±0,80	±2,00
MAS DE 1000 A 2000 mm	±0,50	±1,20	±3,00

COMÚN A	MODELO	Ud.	MODELO	Ud.	MODELO	Ud.
	MPZ1-180	1				

MODIFICACION Nº	RESPONSABLE
2	A.J.GONZALEZ
FECHA: Feb-2011	

A4	Nombre	Fecha	FAGOR
Dibujado	M.J.GRANADOS .	.17-2-09	F A G O F R I
Escala 1:30	RECAMBIOS MPZ1-180		Código máquina: .

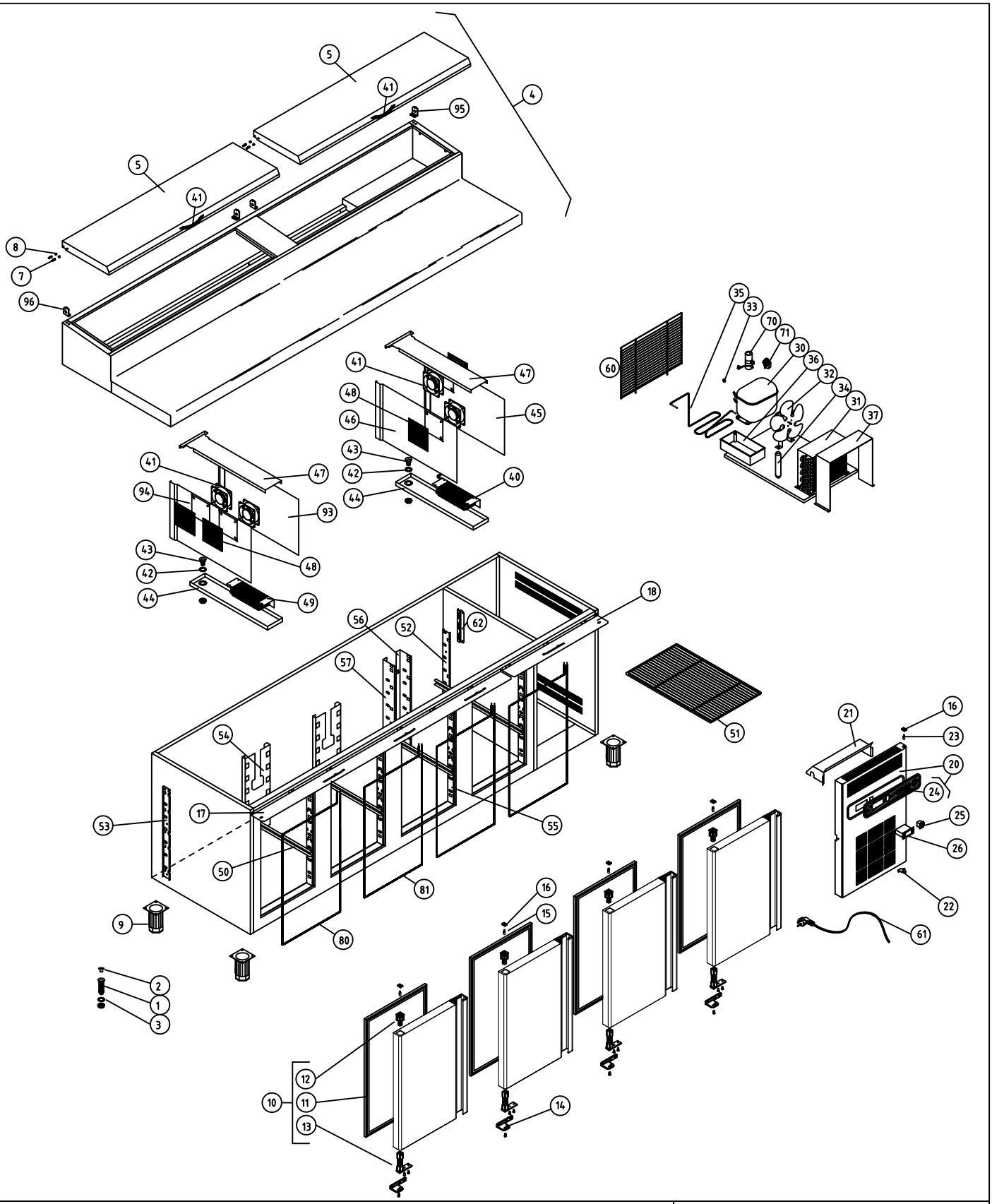

										COD. PIEZA:	148614000000
COTAS SIN TOLERANCIA DIN 7168-f					Material:					SUSTITUYE A:	.
					Acabado:					SUSTITUIDO POR:	.
					COMÚN A	MODELO	Ud.	MODELO	Ud.	MODELO	Ud.
ANGULAR	GRADO TOLERANCIA	FINO	MEDIO	GRUESO		MPZ1-225	1				
	HASTA 10 mm	±1°		±1° 30'							
	MAS DE 10 A 50 mm	±30'		±50'							
	MAS DE 50 A 120 mm	±20'		±25'							
	MAS DE 120 A 400 mm	±10'		±15'							
	MAS DE 400 mm	±5'		±10'							
LINEAL	GRADO TOLERANCIA	FINO	MEDIO	GRUESO							
	HASTA 3 mm	±0,05	±0,10	±0,15							
	MAS DE 3 A 6 mm	±0,05	±0,10	±0,20							
	MAS DE 6 A 30 mm	±0,10	±0,20	±0,50							
	MAS DE 30 A 120 mm	±0,15	±0,30	±0,80							
	MAS DE 120 A 400 mm	±0,20	±0,50	±1,20							
	MAS DE 400 A 1000 mm	±0,30	±0,80	±2,00							
	MAS DE 1000 A 2000 mm	±0,50	±1,20	±3,00							

				MODIFICACION Nº	RESPONSABLE
				2	A.J.GONZALEZ
				FECHA: Feb-2011	
A4	Nombre		Fecha	FAGOR	
Dibujado	M.J.GRANADOS .		.17-2-09	F A G O F R I	
Escala	RECAMBIOS MPZ1-225			Código máquina:	
1:30				.	