DESPIECE TECNICO

Cocinas centrales
Gas central ranges
Fourneaux traversants
Zentral-herde
Cucine centrale
Fogões centrais

GAMA 1000

Modelos:

CG-1502

Julio 2010 July

Revisado Julio 2013 July Revised

FAGOR

FAGOR INDUSTRIAL

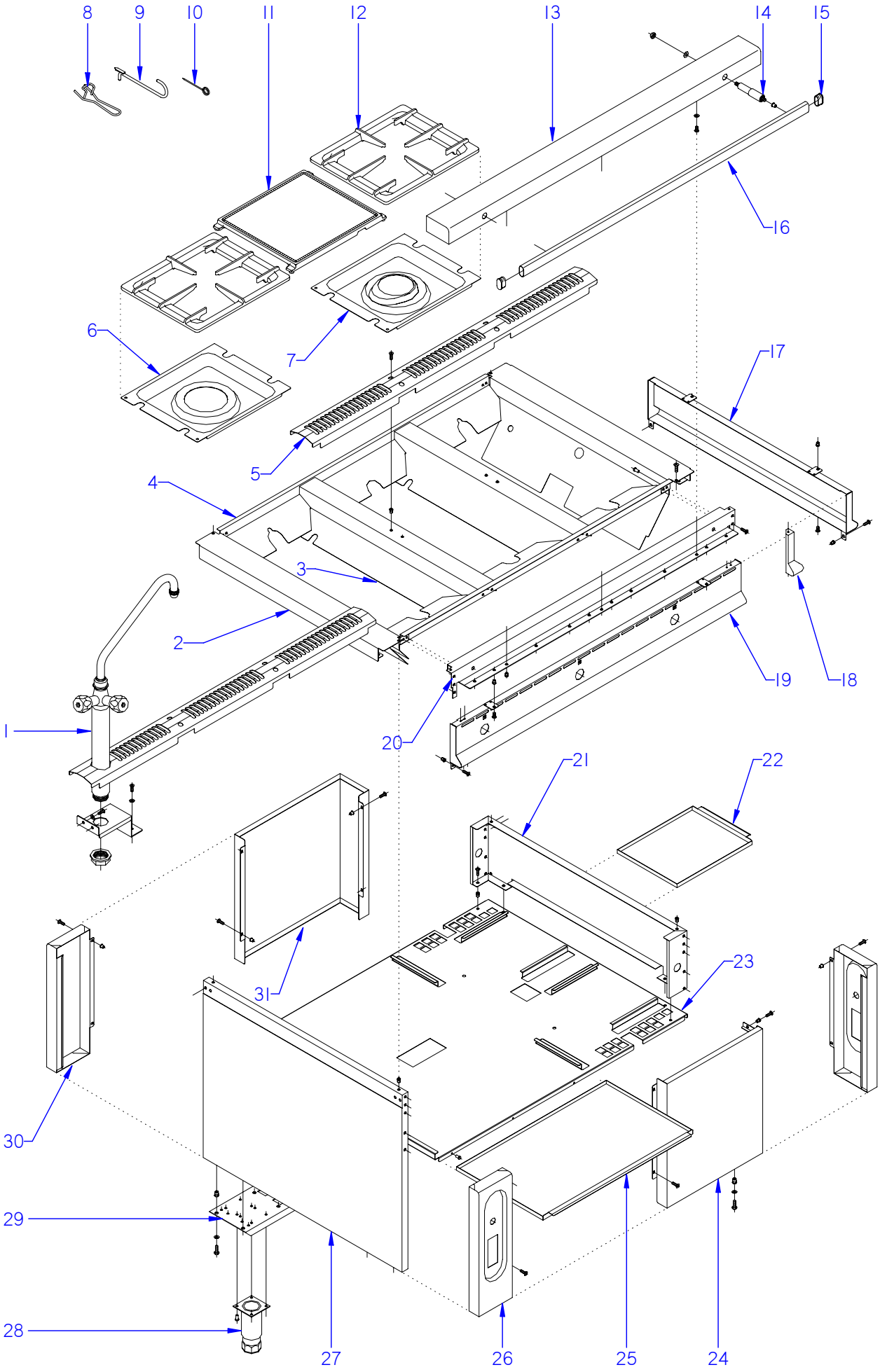

ITEM MARCADO EN COLOR = REPUESTO RECOMENDADO
COLOURED ITEM = RECOMMENDED SPARE PART

N plano	Firma	Fecha	Aparato	MUEBLE / FITTING	Lamina	
C-2682		2010-07	COCINAS / RANGES CG-1502		1	Fagor Industrial S.Coop. FAGOR Oñate

MOD.	COCINAS / RANGES	ZONA / ZONE	MUEBLE / FITTING	PLANO DIAGRAM	C-2682

ITEM	CODIGO CODE	DENOMINACION	NAME	CG-1502							NOTAS
1	**1100002784**	**KIT GRIFO DE AGUA**	**TAP WATER KIT**	**1**							
2	U855408000	LATERAL DE MESA CG-1502	SIDE TABLE CG-1502	2							
	Q152004000	TORNIL, APLASTADO M5x13 A304	FLAT HEADED BOLT M5x13 A304	4							
	Q221342000	REMACHE EXAGONAL M5	HEXAGONAL RIVET M5	4							
3	U865406000	CENTRAL MESA	CENTRAL TABLE	2							
4	U855409000	INTERIOR DE MESA	BENCH SIDE	2							
	Q412000000	REMACHE TUBULAR Ø4 x 8	TUBULAR RIVET Ø4 x 8	12							
5	U865400000	EMBELLECEDOR CHIMENEA	FLUE TRIM	1							ELIMINADO 12.10.11
5	U865400000S	EMBELLECEDOR CHIMENEA ESM.	GLAZED FLUE TRIM	1							INTRODUCIDO 12.10.11
	Q032035000	TORNILLO ALOMADO M5X30	ALOHA SCREW M5X30	4							
6	U025405000	VERTEDERO 8000	DISCHARGE 8000	2							
7	U025404000	VERTEDERO 4000	DISCHARGE 4000	2							
8	U506501000	PALANCA LEVANTAPLACAS	LIFTING LEVER PLATES	1							
9	623600000	PALANCA LEVANTAPLACAS	LIFTING LEVER PLATES	1							
10	623500000	AGUJA LIMPIEZA	NEEDLE CLEANING	1							
11	U025420000	PLACA LISA	PLATE	2							
12	U035409000	PARRILLA G900	GRILLE G900	4							
13	U855410000	ANTERIOR MESA	BENCH FRONT	2							
	Q152004000	TORNIL, APLASTADO M5x13 A304	FLAT HEADED BOLT M5x13 A304	6							
14	U705410000	AMARRE DISTANCIADOR PASAM.	TIE RAIL SPACER	4							
	Q161360000	TUERCA EXAGONAL M10 H.ZINCA.	H. ZINC M10 HEX NUT	4							
	Q232060000	ARANDELA A10	WASHER A10	4							
15	U702831000	TAPON DE PASAMANOS	CAP HANDRAILS	4							
	Q411308000	REMACHE TUBTARA M10	TUBTARA RIVET M10	4							
16	U852813000	PASAMANOS	HANDRAILS	2							
17	U852802000	PORTAMANDOS LATERAL DCHO.	RIGHT SIDE CONTROL HOLDER	1							
	Q152004000	TORNIL, APLASTADO M5x13 A304	FLAT HEADED BOLT M5x13 A304	4							
18	U852811000	ESQUINERO DE PORTAMANDOS	CONTROL HOLDER CORNER	2							
	Q221342000	REMACHE EXAGONAL M5	HEXAGONAL RIVET M5	10							
	Q152004000	TORNIL, APLASTADO M5x13 A304	FLAT HEADED BOLT M5x13 A304	12							
	Q412000000	REMACHE TUBULAR Ø4 x 8	TUBULAR RIVET Ø4 x 8	8							

MOD.	COCINAS / RANGES	ZONA / ZONE	MUEBLE / FITTING	PLANO DIAGRAM	C-2682

ITEM	CODIGO CODE	DENOMINACION	NAME	CG-1502							NOTAS
19	U852800000	PANEL PORTAMANDOS	CONTROL HOLDER PANEL	2							
20	U582655000	ESCUADRA AMARRE ANTER. MESA	PREVIOUS TIE SQUARE TABLE	2							
	Q152004000	TORNIL, APLASTADO M5x13 A304	FLAT HEADED BOLT M5x13 A304	8							
21	U852607000	PANEL LATERAL INTERIOR	INTER. SIDE PANEL	1							
	Q221342000	REMACHE EXAGONAL M5	HEXAGONAL RIVET M5	16							
	Q152004000	TORNIL, APLASTADO M5x13 A304	FLAT HEADED BOLT M5x13 A304	4							
22	U852606000	BANDEJA RECOGE GRASAS	GREASE COLLECTION TRAY	2							ELIMINADO 17.09.2012
22	12038809	BANDEJA RECOGE GRASAS	GREASE COLLECTION TRAY	2							INTRODUCIDO 17.09.2012
23	U852601000	BASE BANDEJAS	TRAY BASE	1							
	Q221342000	REMACHE EXAGONAL M5	HEXAGONAL RIVET M5	4							
	Q419005000	REMACHE 4X8 ALMG3 / ALUMINIO	RIVET 4X8 ALMG3 / ALUMINIUM	9							
24	U852806000	PANEL LATERAL DCHO. ANTERIOR	FRONT SIDE PANEL RIGHT	1							
	Q221342000	REMACHE EXAGONAL M5	HEXAGONAL RIVET M5	2							
	Q152004000	TORNIL, APLASTADO M5x13 A304	FLAT HEADED BOLT M5x13 A304	3							
	Q012031000	TORNILLO EXAGONAL M5x10 A304	HEXAGONAL BOLT M5X10 A304	1							
	Q302022000	ARANDELA Ø16X6X1,2	WASHER Ø13.9X10.33x1.5	1							
25	U852605000	BANDEJA RECOGE GRASAS	GREASE COLLECTION TRAY	2							ELIMINADO 17.09.2012
25	12038808	BANDEJA RECOGE GRASAS	GREASE COLLECTION TRAY	2							INTRODUCIDO 17.09.2012
26	U022808000	PORTAMANDOS LATERAL	SIDE CONTROL HOLDER	2							
	Q152004000	TORNIL, APLASTADO M5x13 A304	FLAT HEADED BOLT M5x13 A304	4							
27	U852804000	PANEL LATERAL IZQUIERDO	LEFT SIDE PANEL	1							
	Q221343000	REMACHE EXAGONAL M6	HEXAGONAL RIVET M6	4							
	Q221342000	REMACHE EXAGONAL M5	HEXAGONAL RIVET M5	14							
	Q012043000	TORNILLO EXAGONAL M6x20 A304	HEXAGONAL BOLT M6x20 A304	4							
28	X260151000	PATA REGULABLE	ADJUSTABLE LEG	4							
	Q411304000	REMACHE AVIBULB Ø 4,8	AVIBULB RIVET Ø 4.8	16							
29	U852600000	LISTON SOPORTE PATAS	LEG SUPPORT STRIP	2							
30	U852814000	PANEL LATERAL EXTERIOR	EXTERIOR SIDE PANEL	1							
	Q152004000	TORNIL, APLASTADO M5x13 A304	FLAT HEADED BOLT M5x13 A304	2							
31	U852805000	PANEL LATERAL DERECHO POSTER	POSTER. RIGHT SIDE PANEL	1							

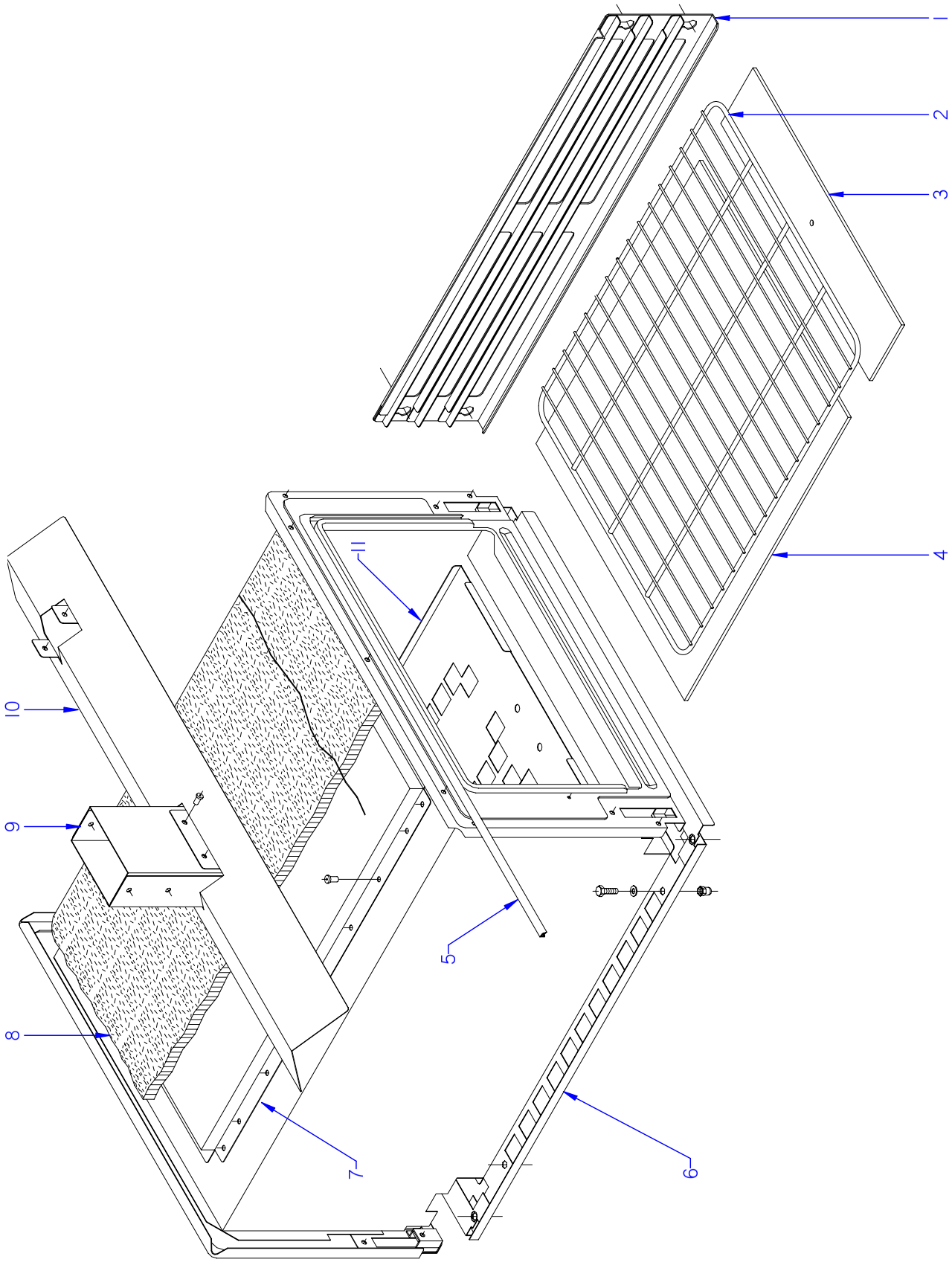

ITEM MARCADO EN COLOR = REPUESTO RECOMENDADO
COLOURED ITEM = RECOMMENDED SPARE PART

N plano	Firma	Fecha	Aparato	Lamina	
C-2683		2010-07	HORNO PASANTE / THROUGH OVEN COCINAS / RANGES CG-1502	2	Fagor Industrial S.Coop. Oñate

MOD.	COCINAS / RANGES	ZONA / ZONE	HORNO PASANTE / THROUGH OVEN	PLANO	C-2683

ITEM	CODIGO CODE	DENOMINACION	NAME	CG-1502							NOTAS
1	U855631000	GUIA LATERAL HORNO	OVEN SIDE GUIDE	2							
	R252624000	PITON SOPORTE GUIAS	PITON SUPPORT GUIDES	8							
	Q221343000	REMACHE EXAGONAL M6	HEXAGONAL RIVET M6	8							
	Q302022000	ARANDELA 16X6X1.2 A.304	WASHER 16X6X1.2 A.304	8							
2	U705640000	PARRILLA DE HORNO	OVEN TRAY	1							
3	U025634000	PLACA HORNO 530x210	OVEN PLATE 530x210	2							
4	U025635000	PLACA HORNO COMPL. 530x450	OVEN PLATE COMPL. 530x450	1							
5	U025623000	JUNTA PUERTA HORNO INOX	OVEN DOOR SEAL INOX.	2							
6	U855622000	HORNO MONTADO PASANTE INOX	THROUGH MOUNT OVEN INOX	1							
7	U855605000	CAMARA DE HUMOS	SMOKE CHAMBER	1							
	Q419005000	REMACHE 4X8 ALMG3 / ALUMINIO	RIVET 4X8 ALMG3 / ALUMINIUM	28							
8	U855608000	AISLANTE VITROFIB 880x90x20	VITROFIB INSULATI. 880x90x20	1							
9	U855606000	SEMICHIMENEA HORNO PASANTE	OVEN SEMICHIMENEA INTERN	2							
	Q419005000	REMACHE 4X8 ALMG3 / ALUMINIO	RIVET 4X8 ALMG3 / ALUMINIUM	14							
10	U852604000	VERTEDERO CENTRAL	CENTRAL LANDFILL	1							
	Q221343000	REMACHE EXAGONAL M6	HEXAGONAL RIVET M6	2							
11	U855604000	BASE DE HORNO	OVEN BASE	2							

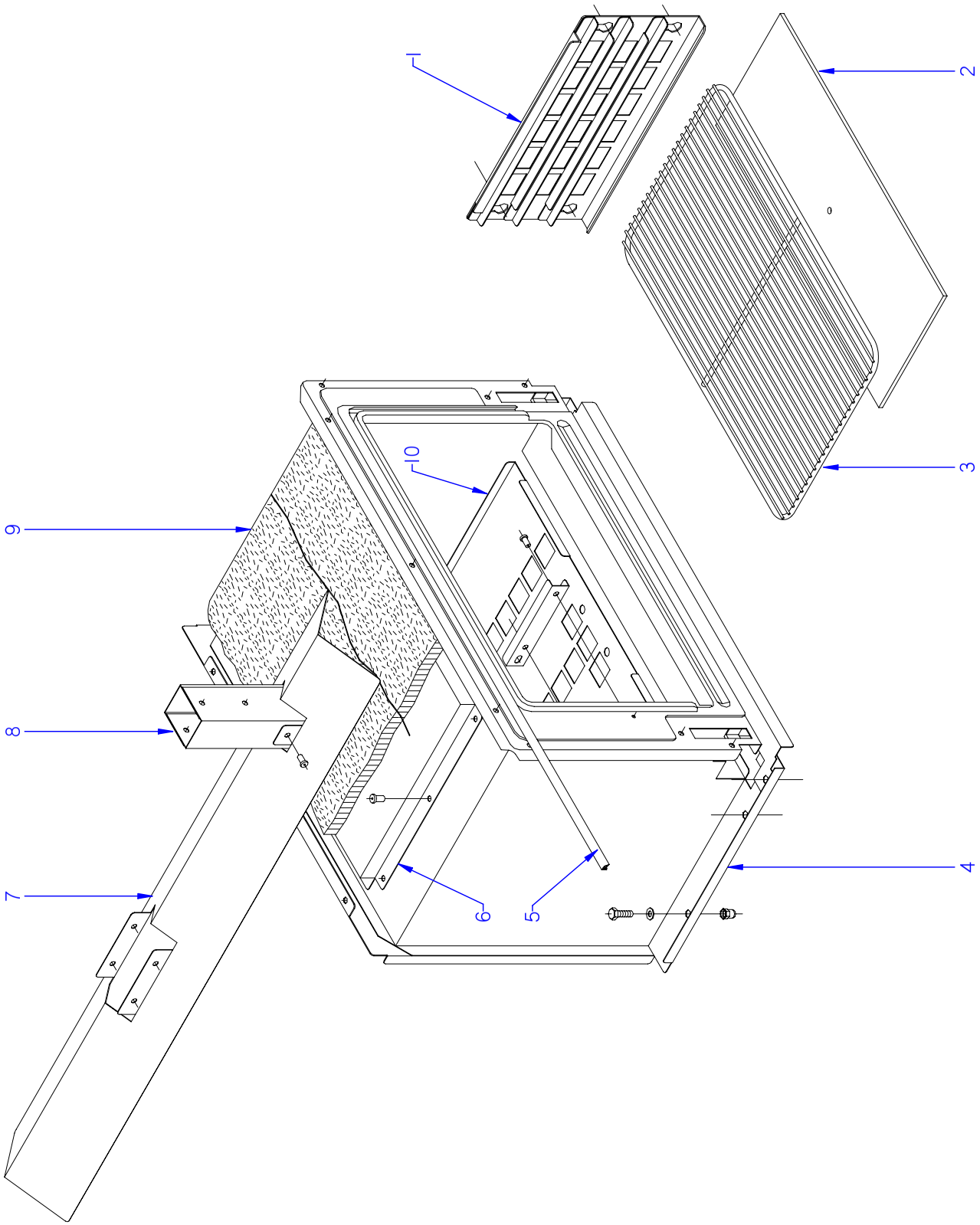

ITEM MARCADO EN COLOR = REPUESTO RECOMENDADO
COLOURED ITEM = RECOMMENDED SPARE PART

N plano	Firma	Fecha	Aparato	Lamina	
C-2684		2010-07	HORNO PEQUEÑO / SMALL OVEN COCINAS / RANGES CG-1502	3	Fagor Industrial S.Coop. Oñate

MOD.	COCINAS / RANGES	ZONA / ZONE	HORNO PEQUEÑO / SMALL OVEN	PLANO	C-2684

ITEM	CODIGO CODE	DENOMINACION	NAME	CG-1502							NOTAS
1	U855632000	GUIA BANDEJAS HORNO	OVEN TRAYS GUIDE	2							
	R252624000	PITON SOPORTE GUIAS	PITON SUPPORT GUIDES	8							
	Q221343000	REMACHE EXAGONAL M6	HEXAGONAL RIVET M6	8							
	Q302022000	ARANDELA 16X6X1.2 A.304	WASHER 16X6X1.2 A.304	8							
2	U025634000	PLACA HORNO 530x210	OVEN PLATE 530x210	2							
3	U015631000	PARRILLA DE HORNO	OVEN TRAY	1							
4	U855625000	HORNO MONT PEQUEÑO INOX	SMALL MOUNT OVEN INOX	1							
5	U025623000	JUNTA PUERTA HORNO INOX	OVEN DOOR SEAL INOX.	1							
6	U855618000	CAMARA DE HUMOS PEQUEÑA	SMOKE CHAMBER SMALL	1							
	Q419005000	REMACHE 4X8 ALMG3 / ALUMINIO	RIVET 4X8 ALMG3 / ALUMINIUM	10							
7	U852604000	VERTEDERO CENTRAL	CENTRAL LANDFILL	1							
	Q221343000	REMACHE EXAGONAL M6	HEXAGONAL RIVET M6	2							
8	U855619000	SEMICHIMENEA HORNO PEQUEÑO	OVEN SEMICHIMENEA SMALL	2							
	Q419005000	REMACHE 4X8 ALMG3 / ALUMINIO	RIVET 4X8 ALMG3 / ALUMINIUM	14							
9	U855620000	AISLANTE VITROFIB 1455x420x20	VITROFIB INSULATI. 1455x420x20	1							
10	U855617000	BASE DE HORNO PEQUEÑO	OVEN BASE SMALL	2							

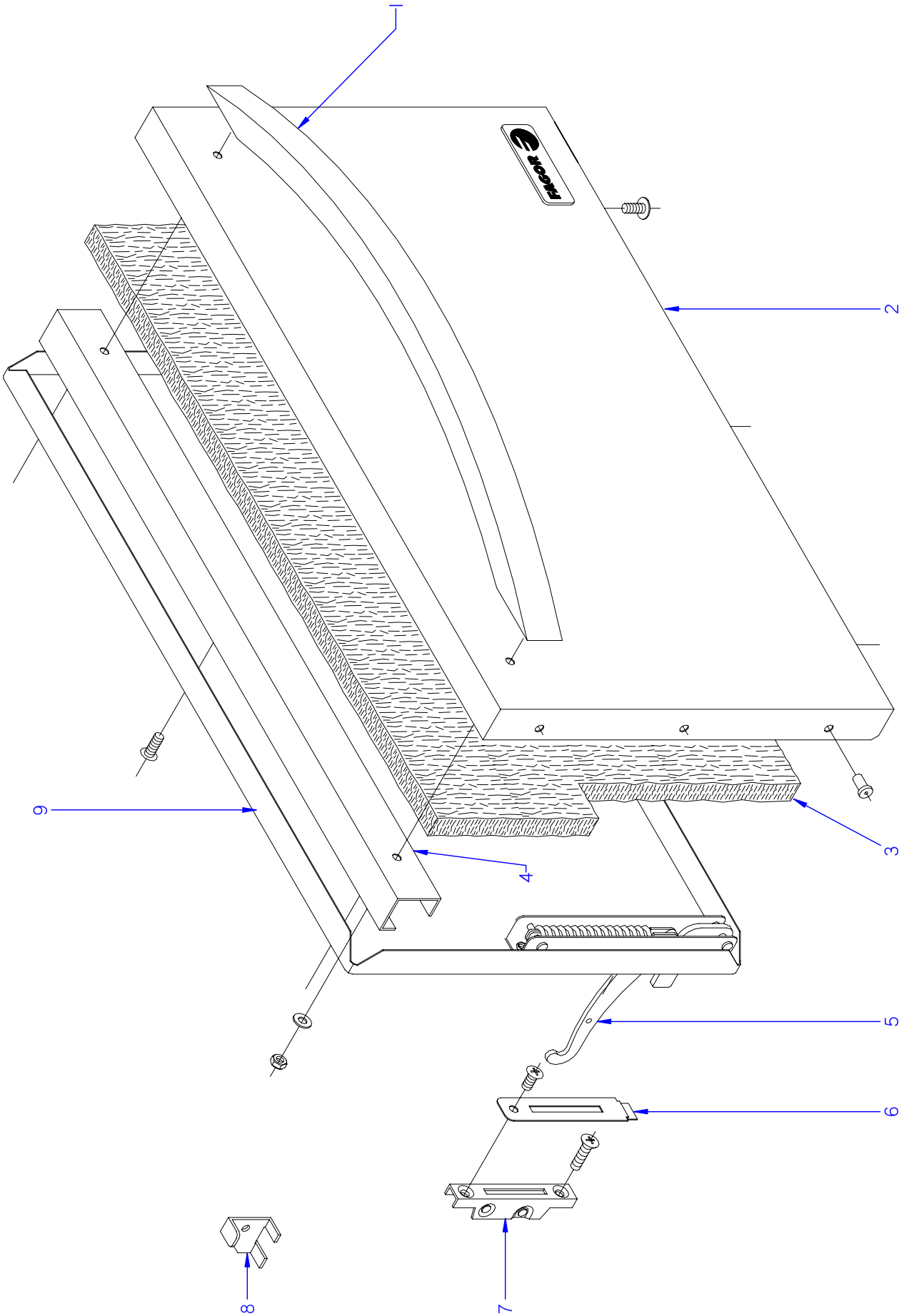

ITEM MARCADO EN COLOR = REPUESTO RECOMENDADO
COLOURED ITEM = RECOMMENDED SPARE PART

N plano	Firma	Fecha	Aparato		Lamina	
C-2685		2010-07	PUERTA / DOOR COCINAS / RANGES CG-1502		4	Fagor Industrial S.Coop. Oñate

MOD.	COCINAS / RANGES	ZONA / ZONE	PUERTA / DOOR	PLANO DIAGRAM	C-2685

ITEM	CODIGO CODE	DENOMINACION	NAME	CG-1502							NOTAS
1	U020504000	ASA DE HORNO	HANDLE	3							
	Q012041000	TORNILLO EXAGONAL M6X10	HEXAGONAL BOLT M6x10	6							
	Q152022000	TORNILLO M6X8	BOLT M6X8	18							
2	U850501000	PUERTA DE HORNO	OVEN DOOR	3							
	Q152017000	TORNILLO AMARRE M6X13 A304	FASTENING BOLT M6X13 A304	9							
	U262806000	ESCUDO FAGOR	FAGOR EMBLEM G700	3							
	Q221023000	CLIP SUJECIÓN RÁPIDA Ø5	RAPID CONNECT CLIP Ø5	6							
3	U260502000	AISLANTE 680X380X20	INSULATION 680X380X20	3							
4	U320507000	REFUERZO DE PUERTA	DOOR REINFORCEMENT	3							
5	U020528000	BISAGRA CIERRE HORNO	CLOSING HINGE OVEN	6							
	Q152017000	TORNILLO AMARRE M6X13 A304	FASTENING BOLT M6X13 A304	12							
6	U010510000	EMBELLECEDOR GUIA BISAGRA	HINGE GUIDE TRIM	6							
7	U010512000	GUIA DE BISAGRA	HINGE GUIDE	6							ELIMINADO 12.12.11
7	12041845	GUIA DE BISAGRA	HINGE GUIDE	6							INTRODUCIDO 12.12.11
8	U746501000	ESCUADRA MONTAJE PUERTA	DOOR ASSEMBLY BRACKET	2							
9	U020522000	CONTRAPUERTA HORNO	OVEN DOOR REVERSE	3							

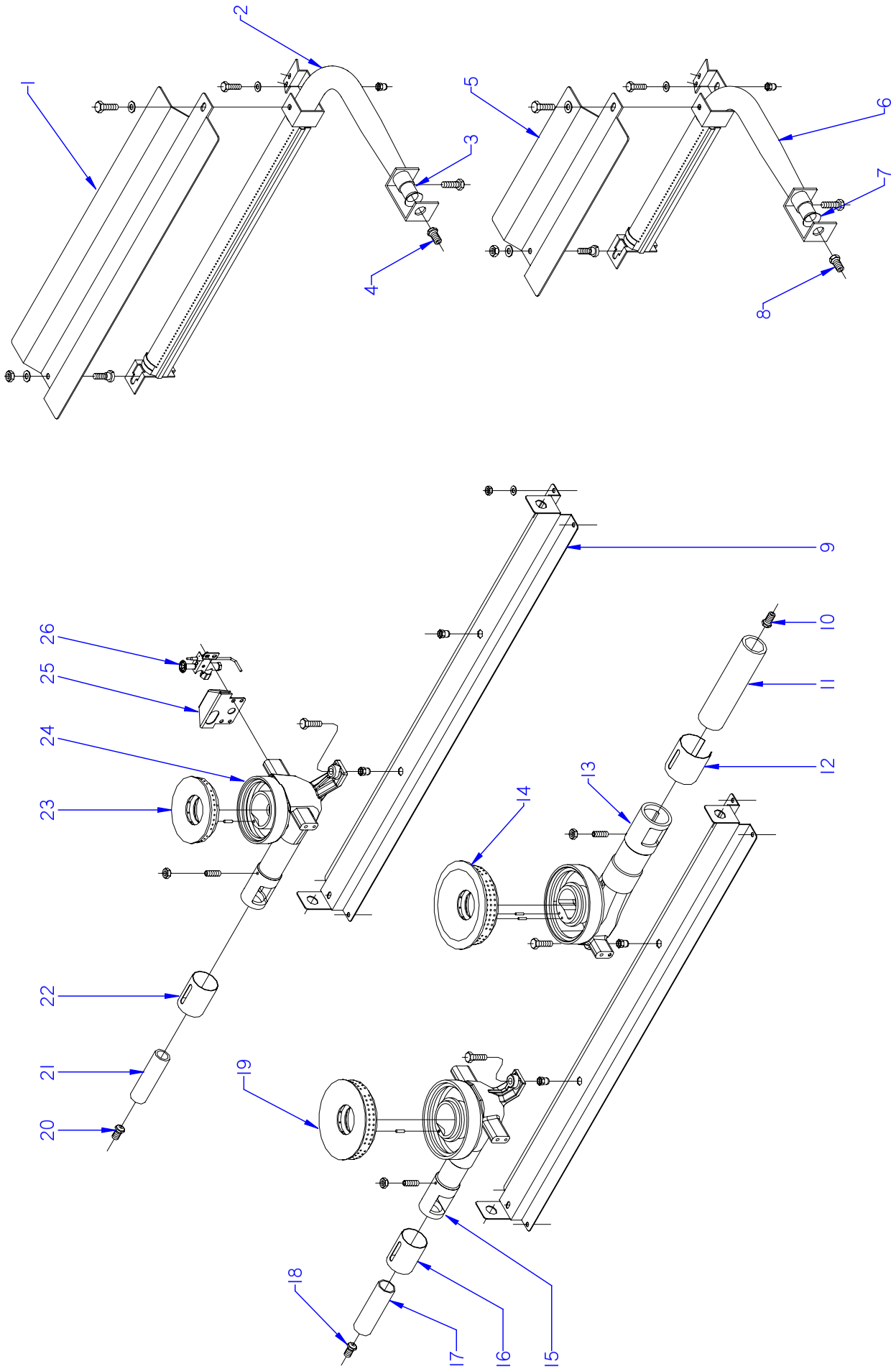

ITEM MARCADO EN COLOR = REPUESTO RECOMENDADO
COLOURED ITEM = RECOMMENDED SPARE PART

N plano	Firma	Fecha	Aparato	Lamina	
C-2686		2010-07	QUEMADORES / BURNERS COCINAS / RANGES CG-1502	5	Fagor Industrial S.Coop. Oñate

MOD.	COCINAS / RANGES	ZONA / ZONE	QUEMADORES / BURNERS	PLANO DIAGRAM	C-2686

ITEM	CODIGO CODE	DENOMINACION	NAME	CG-1502							NOTAS
1	U325708000	DIFUSOR QUEMADOR HORNO	OVEN BURNER DIFFUSER	1							
	R252624000	PITON SOPORTE	PITON SUPPORT	1							
	Q162004000	TUERCA EXAGONAL M6	HEXAGONAL NUT M6	1							
	Q302022000	ARANDELA 16x6x1,2 A304	WASHER 16x6x1.2 A304	1							
2	U855700000	QUEMADOR HORNO	OVEN BURNER	1							
3	U325707000	REGULADOR DE AIRE	AIR CONTROL	1							
	Q012031000	TORNILLO EXAGONAL M5x10 A304	HEXAGONAL BOLT M5X10 A304	1							
4	N502401000	TOBERA Ø 1,70 B.P.	NOZZLE Ø 1,70 B.P.	1							
4	U054400000	TOBERA Ø 2,5 G.N.	NOZZLE Ø 2,5 G.N.	1							
4	9424500000	TOBERA Ø 5,35 G.V.	NOZZLE Ø 5,35 G.V.	1							
5	U855705000	DIFUSOR QUEMADOR HORNO	OVEN BURNER DIFFUSER	1							
	R252624000	PITON SOPORTE	PITON SUPPORT	1							
	Q162004000	TUERCA EXAGONAL M6	HEXAGONAL NUT M6	1							
	Q302022000	ARANDELA 16x6x1,2 A304	WASHER 16x6x1.2 A304	1							
6	U855702000	QUEMADOR HORNO PEQUEÑO	OVEN BURNER SMALL	1							
7	U325707000	REGULADOR DE AIRE	AIR CONTROL	1							
	Q012031000	TORNILLO EXAGONAL M5x10 A304	HEXAGONAL BOLT M5X10 A304	1							
8	X312400000	TOBERA Ø 1,10 B.P.	NOZZLE Ø 1,10 B.P.	1							
8	9429400000	TOBERA Ø 1,80 G.N.	NOZZLE Ø 1,80 G.N.	1							
8	9451000000	TOBERA Ø 3,30 G.V.	NOZZLE Ø 3,30 G.V.	1							
9	U862604000	LISTON SOPORTE QUEMADOR	BURNER SUPPORT STRIP	3							
	Q162004000	TUERCA EXAGONAL M6	HEXAGONAL NUT M6	12							
	Q302022000	ARANDELA 16x6x1,2 A304	WASHER 16x6x1.2 A304	12							
10	U112401000	TOBERA Ø 1,55 B.P. (10.500)	NOZZLE Ø 1,55 B.P. (10.500)	1							
10	R275050000	TOBERA Ø 2,35 G.N. (10.500)	NOZZLE Ø 2,35 G.N. (10.500)	1							
10	U192402000	TOBERA Ø 4,90 G.V. (10.500)	NOZZLE Ø 4,90 G.V. (10.500)	1							
11	U235702000	VENTURI QUEMADOR 10.500	BURNER VENTURI 10,500	1							
12	U025706000	REGULADOR DE AIRE 10.000	AIR CONTROL 10.000	1							

MOD.	COCINAS / RANGES	ZONA / ZONE	QUEMADORES / BURNERS	PLANO DIAGRAM	C-2686

ITEM	CODIGO CODE	DENOMINACION	NAME	CG-1502							NOTAS
13	U025703000	CUERPO QUEMADOR 10000 Kcal/H	BURNER BODY 10000 Kcal/h	1							
	Q371028000	MANGUITO DE SUJECION Ø 3x14	HANDLE Ø 3x14	2							
	Q131542000	VARILLA ROSCADA M6x15	THREADED ROD M6X15	1							
	Q162004000	TUERCA EXAGONAL M6	HEXAGONAL NUT M6	1							
14	U235701500	DIFUSOR 10.500 Kcal/H	DIFFUSER 10.500 Kcal/H	1							ELIMINADO 22.10.2012
14	12047137	DIFUSOR 10.500	DIFFUSER 10.500	1							INTRODUCIDO 22.10.2012
15	U025702000	CUERPO QUEMADOR 8.000 Kcal/H	BURNER BODY 8.000 Kcal/H	1							
	Q371026000	MANGUITO DE SUJECION Ø 4x14	HANDLE Ø 4x14	1							
	Q131542000	VARILLA ROSCADA M6x15	THREADED ROD M6X15	1							
	Q162004000	TUERCA EXAGONAL M6	HEXAGONAL NUT M6	1							
16	U265702000	REGULADOR DE AIRE	AIR CONTROL	1							
17	U565700000	VENTURI QUEMADOR 8.000	BURNER VENTURI 8.000	1							
18	631000000	TOBERA Ø 1,40 B.P. (8.000)	NOZZLE Ø 1,40 B.P. (8.000)	1							
18	R614500000	TOBERA Ø 2 G.N. (8.000)	NOZZLE Ø 2 G.N. (8.000)	1							
18	U262401000	TOBERA Ø 4,10 G.V. (8.000)	NOZZLE Ø 4,10 G.V. (8.000)	1							
19	U135702500	QUEMADOR 8000	BURNER 8000	1							
20	U122407000	TOBERA Ø 1,05 B.P. (4.000)	NOZZLE Ø 1,05 B.P. (4.000)	4							
20	9105100000	TOBERA Ø 1,5 G.N. (4.000)	NOZZLE Ø 1,5 G.N. (4.000)	4							
20	R302401000	TOBERA Ø 4 G.V. (4.000)	NOZZLE Ø 4 G.V. (4.000)	4							
21	U125720000	VENTURI QUEMADOR 4000	VENTURI BURNER 4000	4							
22	U265702000	REGULADOR DE AIRE	AIR CONTROL	4							
23	U445731000	QUEMADOR 4000 (00545-010)	BURNER 4000 (00545-010)	4							ELIMINADO 27.08.2012
23	12039162	QUEMADOR 4000 Kcal/H	BURNER 4000 Kcal/H	4							INTRODUCIDO 27.08.2012
24	U025701000	CUERPO QUEMADOR 4000 Kcal/H	BURNER BODY 4000 Kcal/H	4							
	Q371026000	MANGUITO DE SUJECION Ø 4x14	HANDLE Ø 4x14	4							
	Q131542000	VARILLA ROSCADA M6x15	THREADED ROD M6X15	4							
	Q162004000	TUERCA EXAGONAL M6	HEXAGONAL NUT M6	4							
25	U025708000	PROTECTOR PILOTO POSTERIOR	REAR GUARD PILOT	6							

MOD.	COCINAS / RANGES	ZONA / ZONE	QUEMADORES / BURNERS	PLANO DIAGRAM	C-2686

ITEM	CODIGO CODE	DENOMINACION	NAME	CG-1502							NOTAS
26	11U4421340	CONJUNTO PILOTO COMPLETO	COMPLETE PILOT UNIT	6							
S/Nº	X012126000	CUERPO SIN RAC. 901.210	BODY WITHOUT CONNEC. 901.21	6							
S/Nº	U134323000	RACORD BICONO 6 958.031	BICONE CONNECTION 6 958.031	6							
S/Nº	U442132000	CABEZA PILOTO 975.016	PILOT HEAD 975.016	6							
S/Nº	U442131000	AMARRE DELANTERO PI 978.021	FRONT FASTENING PI 978.021	6							
S/Nº	U442130000	AMARRE TRASERO PI 978.009	REAR FASTEN. PI 978.009	6							
S/Nº	X012116000	TORNILLO AMA. 953.007	FAST. BOLT 953.007	6							
S/Nº	X012122000	REGULADOR AIRE 912.001	AIR CONTROL 912.001	6							
S/Nº	U442137000	INYECTOR Ø 0,4 GN	INJECTOR Ø 0.4 GN.	6							

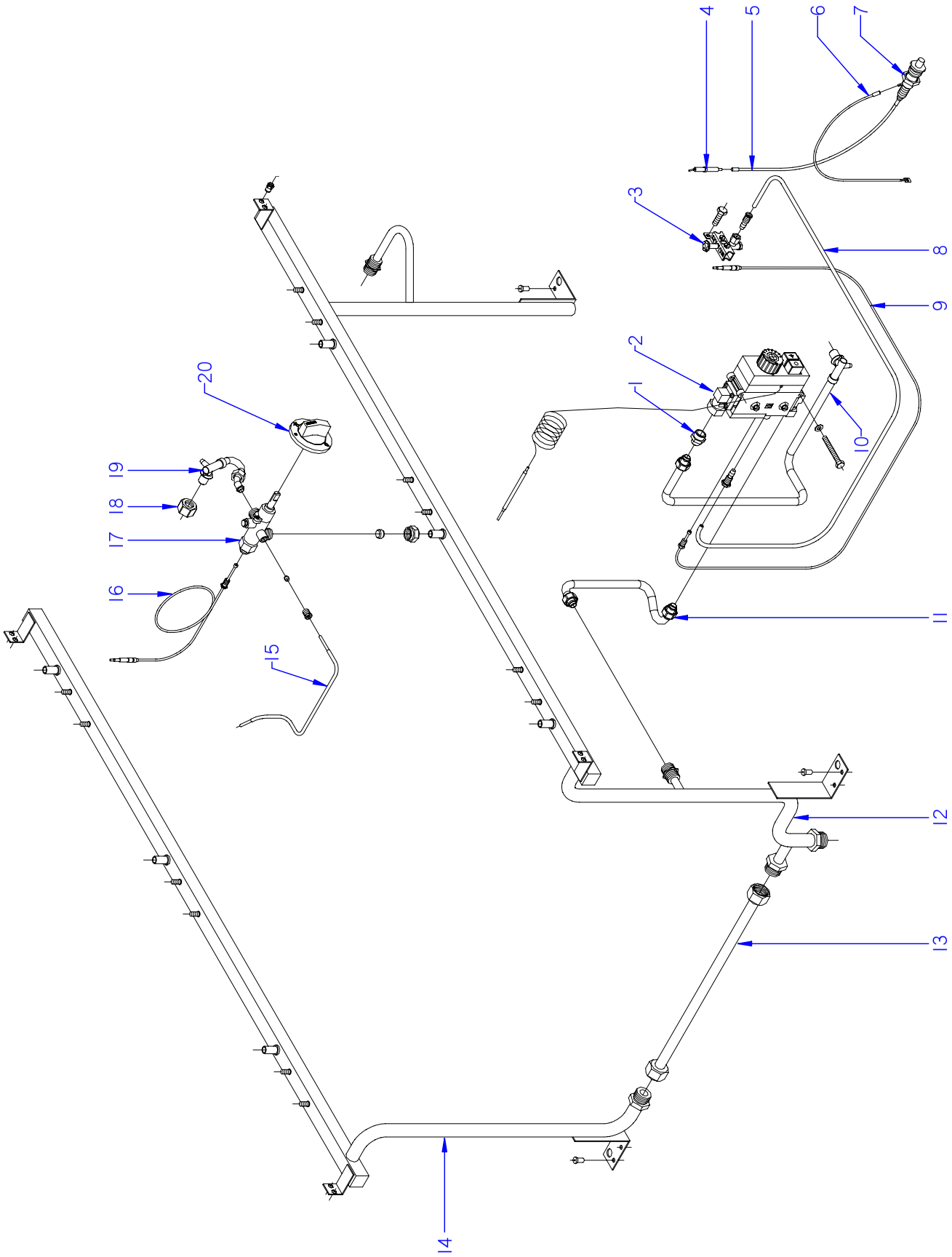

ITEM MARCADO EN COLOR = REPUESTO RECOMENDADO
COLOURED ITEM = RECOMMENDED SPARE PART

N plano	Firma	Fecha	Aparato	Lamina	
C-2687		2010-07	PARTE FUNCIONAL GAS / GAS FUNCTIONAL PART COCINAS / RANGES CG-1502	6	Fagor Industrial S.Coop. Oñate

MOD.	COCINAS / RANGES	ZONA / ZONE	PARTE FUNCIONAL GAS GAS FUNCTIONAL PART	PLANO DIAGRAM	C-2687

ITEM	CODIGO CODE	DENOMINACION	NAME	CG-1502							NOTAS
1	U875017000	MANGUITO R3/8"-R1/2"	HOSE R3/8"-R1/2"	4							
	U055043000	BICONO Ø 12	BICONE Ø 12	4							
2	U134324000	VALVULA MINISIT 0710.654	VALVE MINISIT 0710.654	2							
S/Nº	U134317000	MANDO NEGRO MINI 916.124	BLACK CTRL. MINI 916.124	2							
S/Nº	U134318000	CUBIERTA MINISIT 903.052	COVER MINISIT 903.052	2							
S/Nº	Q031322000	TORNILLO ALOMADO M4x15	CURVED SCREW M4X15	16							
S/Nº	U134323000	RACORD BICONO 6 958.031	BICONE CONNECTION 6 958.031	2							
S/Nº	U264300000	RACOR 3/8 906,252	CONNECTION 3/8 906.252	4							
S/Nº	Q307041000	JUNTA TORICA 25,4x20,2x2,6	O-RING 25.4x20.2x2.6	4							
3	U322118000	PILOTO COMPLETO BP 100.162	PILOT UNIT BP 100.162	2							
S/Nº	U442137000	INYECTOR Ø 0,4 GN	INJECTOR Ø 0.4 GN.	2							
4	X022131000	BUJIA	SPARK PLUG	2							
5	U323030000	CABLE BUJIA	SPARK PLUG CABLE	2							
6	U333003000	CABLE MASA ENCENDEDOR	LIGHTER EARTH CABLE	2							
7	S113034000	PIEZOELECTRICO	PIEZOELECTRIC	2							ELIMINADO 02.05.12
7	12043897	PIEZOELECTRICO COMPLETO	COMPLETE PIEZOELECTRIC	2							INTRODUCIDO 02.05.12
S/Nº	12043907	ANILLO ADAPTADOR	ADAPTER RING	2							INTRODUCIDO 02.05.12
8	U565036000	TUBO PILOTO HORNO	PILOT PIPE BURNER	2							
	U134323000	RACORD BICONO 6 958.031	BICONE CONNECTION 6 958.031	4							
9	U562130000	TERMOPAR L=850	THERMOCOUPLE L=850	2							
10	U025017000	TUBO MINISIT A QUEMADOR	MINISIT BURNER PIPE	2							
	Q223019000	TUERCA 3/8 GAS LATÓN	NUT 3/8 BRASS GAS	2							
	U055043000	BICONO Ø 12	BICONE Ø 12	2							
	Q153002000	TORNILLO TAPON	SCREW CAP	2							
11	U025014000	TUBO EMPALME A MINISIT	SPLICE TUBE MINISIT	2							
12	U855000000	COND. GENERAL CG-1502 ANTER.	BEF. GENERAL PIPING CG-1502	1							
	Q411304000	REMACHE AVIBULB Ø 4,8	AVIBULB RIVET Ø 4.8	4							
13	U855010000	TUBO DISTRIBUIDOR COMPLETO	FULL DISTRIBUTOR PIPE	1							

MOD.	COCINAS / RANGES	ZONA / ZONE	PARTE FUNCIONAL GAS GAS FUNCTIONAL PART	PLANO DIAGRAM	C-2687

ITEM	CODIGO CODE	DENOMINACION	NAME	CG-1502							NOTAS
14	U855005000	COND. GENERAL CG-1502 POST.	BACK GENERAL PIPING CG-1502	1							
	Q411304000	REMACHE AVIBULB Ø 4,8	AVIBULB RIVET Ø 4.8	2							
	Q152004000	TORNIL, APLASTADO M5x13 A304	FLAT HEADED BOLT M5x13 A304	2							
	Q221342000	REMACHE EXAGONAL M5	HEXAGONAL RIVET M5	2							
15	U855013000	TUBO PILOTO	PILOT PIPE	6							
	X205028000	BICONO Ø 6	BICONE Ø 6	6							
	U195009000	MANGUITO EMPALME	SPLICE HOSE	6							
16	U222130000	TERMOPAR L=600	THERMOCOUPLE L=600	6							
17	U702101000	GRIFO CAL 3200/11 Ø1,30	TAP CAL 3200/11 Ø1,30	1							
17	U249402000	GRIFO CAL 3200 Ø0,90	TAP CAL 3200 Ø0,90	1							
17	U249401000	GRIFO CAL 3200 Ø0,55	TAP CAL 3200 Ø0,55	4							
	Q221336000	TUERCA M-18x1,5	HEXAGONAL M-18x1,5	6							
	U055043000	BICONO Ø 12	BICONE Ø 12	6							
18	U565011000	TUERCA GUIA	NUT GUIDE	5							
18	U235703000	TUERCA GUIA 10.500	NUT GUIDE 10500	1							
19	U865005000	CONDUCCION A QUEMADOR	BURNER PIPE	6							
20	U542101000	BOTON DE MANDO Ø 10	CONTROL BUTTON Ø 10	6							

MOD.	COCINAS / RANGES	ZONA / ZONE	VARIOS / MISCELLANEOUS	PLANO DIAGRAM	

ITEM	CODIGO CODE	DENOMINACION	NAME	CG-1502							NOTAS
	U706502000	FOLLETO INSTRUCCIONES	INSTRUCTION LEAFLET	1							

MOD.	COCINAS / RANGES	ZONA / ZONE	REPUESTOS RECOMENDADOS RECOMMENDED SPARE PART	PLANO DIAGRAM	

ITEM	CODIGO CODE	DENOMINACION	NAME	CG-1502							NOTAS
7	12041845	GUIA DE BISAGRA	HINGE GUIDE	6							C-2685
26	11U4421340	CONJUNTO PILOTO COMPLETO	COMPLETE PILOT UNIT	6							C-2686
S/Nº	U442137000	INYECTOR Ø 0,4 GN	INJECTOR Ø 0.4 GN.	6							C-2686
2	U134324000	VALVULA MINISIT 0710.654	VALVE MINISIT 0710.654	2							C-2687
3	U322118000	PILOTO COMPLETO BP 100.162	PILOT UNIT BP 100.162	2							C-2687
S/Nº	U442137000	INYECTOR Ø 0,4 GN	INJECTOR Ø 0.4 GN.	2							C-2687
4	X022131000	BUJIA	SPARK PLUG	2							C-2687
5	U323030000	CABLE BUJIA	SPARK PLUG CABLE	2							C-2687
6	U333003000	CABLE MASA ENCENDEDOR	LIGHTER EARTH CABLE	2							C-2687
7	12043897	PIEZOELECTRICO COMPLETO	COMPLETE PIEZOELECTRIC	2							C-2687
9	U562130000	TERMOPAR L=850	THERMOCOUPLE L=850	2							C-2687
16	U222130000	TERMOPAR L=600	THERMOCOUPLE L=600	6							C-2687
17	U702101000	GRIFO CAL 3200/11 Ø1,30	TAP CAL 3200/11 Ø1,30	1							C-2687
17	U249402000	GRIFO CAL 3200 Ø0,90	TAP CAL 3200 Ø0,90	1							C-2687
17	U249401000	GRIFO CAL 3200 Ø0,55	TAP CAL 3200 Ø0,55	4							C-2687