MODULAR
MOD.94 PG-100DS - 94 PG-100IS
MOD.94 PG-100DAS - 94 PG-100IAS
ED. 01-08
TAV. 2531220.00

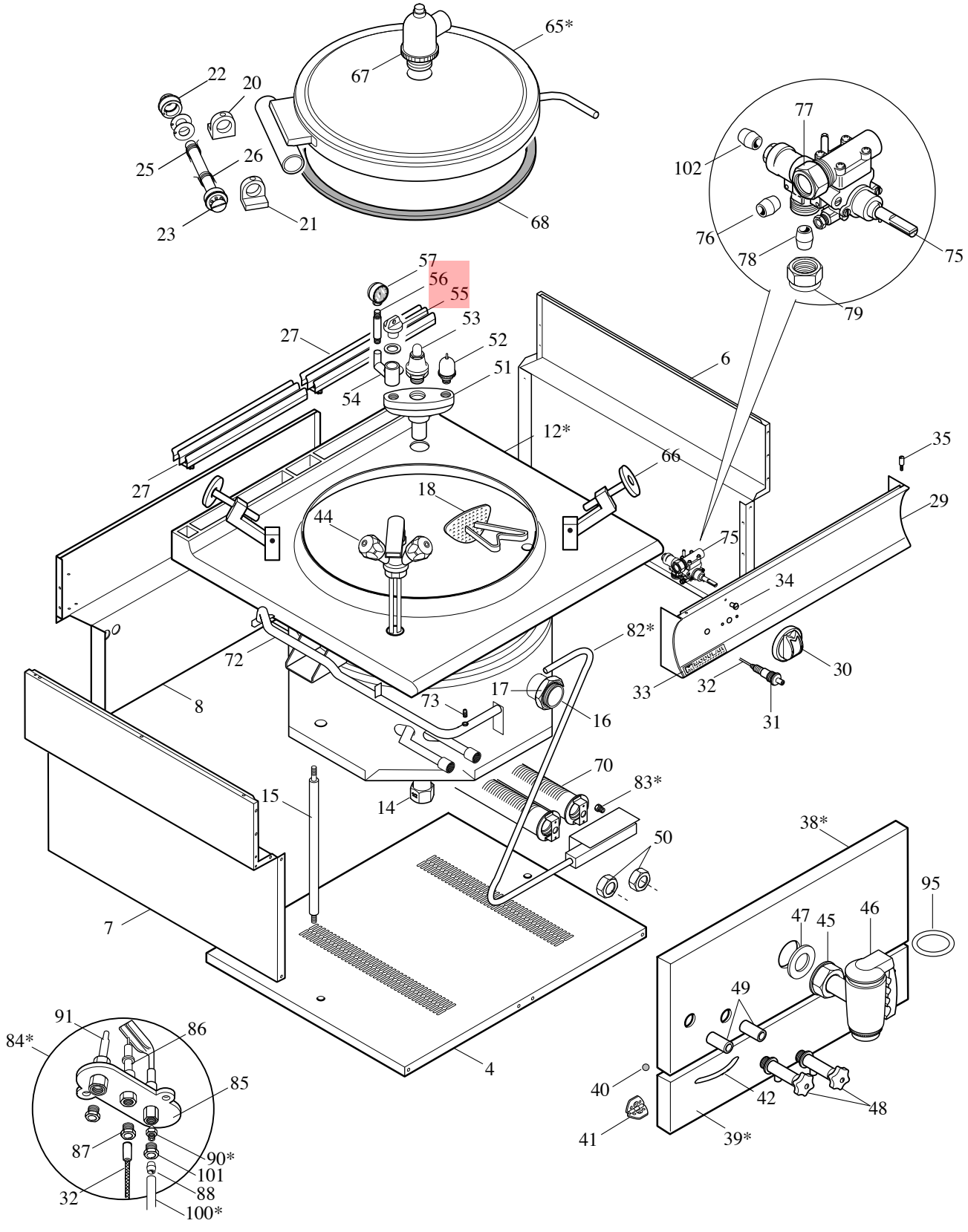

**MODULAR**

LISTA RICAMBI

code 2531221.00

# PENTOLE GAS A SBALZO

ED. 01-08

**MOD.94 PG-100 DS 94PG-100 IS**
**MOD.94 PG 100-DAS 94 PG94-100 IAS**

| POS. | CODICE | RIF. MODIFICHE | DESCRIZIONE | PREZZO |
|---|---|---|---|---|
| 4 | 922.832.00 | | Fondo 94 pentole sbalzo | |
| 6 | 921.772.00 | | Fiano destro sbalzo | |
| 7 | 921.807.00 | | Fianco sinistro sbalzo | |
| 8 | 921.79.00 | | Schienale sbalzo 94 | |
| 12* | 911.756.00 | | Ass.pentola 94 PG-100 D | |
| 12* | 911.937.00 | | Ass.pentola 94 PG-100 DA | |
| 12* | 911.807.00 | | Ass.pentola 94 PG-100 I | |
| 12* | 911.936.00 | | Ass.pentola 94 PG-100 IA | |
| 14 | 0776.01222.0 | | Callotta a dado 1/2” G | |
| 16 | 931.067.00 | | Manicotto 2” G scarico pentole | |
| 17 | 0771.20075.0 | | Controdado piano 2” G | |
| 18 | 911.933.00 | | Ass. filtro scarico pentole | |
| 20 | 982.005.00 | | Staffa cerniera D. 60 con fermo | |
| 21 | 982.006.00 | | Staffa cerniera D. 60 | |
| 22 | 941.016.00 | | Perno arresto rotazione manigliona | |
| 23 | 941.030.15 | | Perno cerniera D.60 con esagono | |
| 25 | 260.015.00 | | Molla dx cerniera coperchio | |
| 26 | 260.016.00 | | Molla sx cerniera coperchio | |
| 27 | 911.742.00 | | Ass. griglia camino | |
| 29 | 911.805.00 | | Ass. cruscotto 94 PG | |
| 30 | 912.065.00 | | Ass. manopola grigia D. 80 GAS con pilota | |
| 31 | 672.006.00 | | Acenditore piezo | |
| 32 | 666.002.00 | | Cavo accensione L=1400 | |
| 33 | 250.389.00 | | Marchio | |
| 34 | 682.003.00 | | Placchetta per indice | |
| 35 | 941.076.00 | | Perno fissagio cruscotto | |
| 38* | 921.929.00 | | Frontale superiore 94 PG 100 DS | |
| 38* | 921.930.00 | | Frontale superiore 94 PG -100 IS | |
| 39* | 911.926.00 | | Ass. pannello ispezione 94 PG 100 sbalzo | |
| 40 | 984.002.00 | | Grano a sfera M8 inox | |
| 41 | 951.023.00 | | Cerniera in plastica PA 66 | |
| 42 | 931.075.00 | | Maniglia cassetto fry top | |
| 44 | 678.045.00 | | Ass. rubinetto miscelatore monoforo D. 48 | |
| 45 | 0771.20075.0 | | Controdado piano 2” G | |
| 46 | 678.051.00 | | Rubinetto 2” G con dado girevole | |
| 47 | 0838.60462.0 | | Guarnizione 60x50x2 | |
| 48 | 678.031.00 | | Rubinetto di livello 1/2” G | |
| 49 | 631.038.00 | | Manicotto FF 1/2” G | |
| 50 | 672.026.00 | | Controdado 1/2” G | |
| 51 | 678.048.00 | | Polmone gruppo sicurezza 1” 1/4 G | |
| 52 | 678.023.00 | | Valvola depressione 3/4” G | |

**MODULAR**

LISTA RICAMBI

code 2531221.00

# PENTOLE GAS A SBALZO

ED. 01-08

**MOD.94 PG-100 DS 94PG-100 IS**
**MOD.94 PG 100-DAS 94 PG94-100 IAS**

| POS. | CODICE | RIF. MODIFICHE | DESCRIZIONE | PREZZO |
|---|---|---|---|---|
| 53 | 679.049.00 | | Valvola sicurezza 1” 1/4 G | |
| 54 | 678.027.00 | | Polmoncino biforato 1/2” G | |
| 55 | 678.054.00 | | Tappo da 3/4” G | |
| 56 | 678.025.00 | | Sifone porta manometro 3/8” | |
| 57 | 678.030.00 | | Manometro 0-1 bar | |
| 65* | 911.822.00 | | Ass. coperchio pentole | |
| 65* | 911.938.00 | | Ass. coperchio pentole autoclave | |
| 66 | 678.053.00 | | Tirante 145 chiusura coperchio | |
| 67 | 678.052.00 | | Valvola sicurezza coperchio autoclave | |
| 68 | 952.000.00 | | Guarnizione tenuta coperchio 100/150 A | |
| 70 | 672.072.15 | | Bruciatire D. 51xL=430 | |
| 72 | 975.188.00 | | Rampa entrata gas pentole | |
| 73 | 641.012.00 | | Vire x presa pressione | |
| 75 | 672.032.00 | | Rubinetto gas in sicurezza SC PEL 21S | |
| 76 | 673.027.00 | | Bicono D. 16 Pintossi 0960 | |
| 77 | 673.028.00 | | Dado x bicono D. 16 Pintossi 0907-3 | |
| 78 | 673.029.00 | | Bicono D. 20 Pintossi 0961 | |
| 79 | 673.030.00 | | Dado x bicono D. 20 Pintossi 0907-4 | |
| 82* | 975.187.15 | | Tubo portaugelli PG 100 D - DS | |
| 82* | 975.210.15 | | Tubo portaugelli PG 100 I - IS | |
| 83* | 674.095.00 | | Ugello lungo D. 260 metano | |
| 83* | 674.076.00 | | Ugello lungo D. 175 GPL | |
| 84* | 672.013.00 | | Ass. pilota Target Sit metano | |
| 84* | 672.017.00 | | Ass. pilota Target Sit GPL | |
| 85 | 674.014.00 | | Pilota target 2 fiamme | |
| 86 | 672.015.00 | | Candela tonda M4 L=59 | |
| 87 | 673.014.00 | | Raccordo fissaggio candela 0974037 | |
| 88 | 673.003.00 | | Bicono D. 4 Target 0957009 | |
| 90* | 674.000.00 | | Ugello Target 36 metano | |
| 90* | 674.001.00 | | Ugello Target 19 GPL | |
| 91 | 672.083.00 | | Termocopia target M9x1 L=850 | |
| 95 | 0835.53534.1 | | Anello di tenuta GB 6212 Viton | |
| 100* | 975.243.00 | | Tubo pilota PG 100-I | |
| 100* | 975.245.00 | | Tubo pilota PG 100-I | |
| 101 | 673.013.00 | | Raccordo bicono D.4 m10x1 | |
| 102 | 673.004.00 | | Bicono pilota D. 4 | |
| | | | | |
| | | | | |
| | | | | |
| | | | | |
| | | | | |

**MODULAR**

LISTA RICAMBI

code 2531221.00

# PENTOLE GAS A SBALZO

ED. 01-08

**MOD.94 PG-100 DS 94PG-100 IS**
**MOD.94 PG 100-DAS 94 PG94-100 IAS**

| POS. | CODICE | RIF. MODIFICHE | DESCRIZIONE | PREZZO |
|---|---|---|---|---|