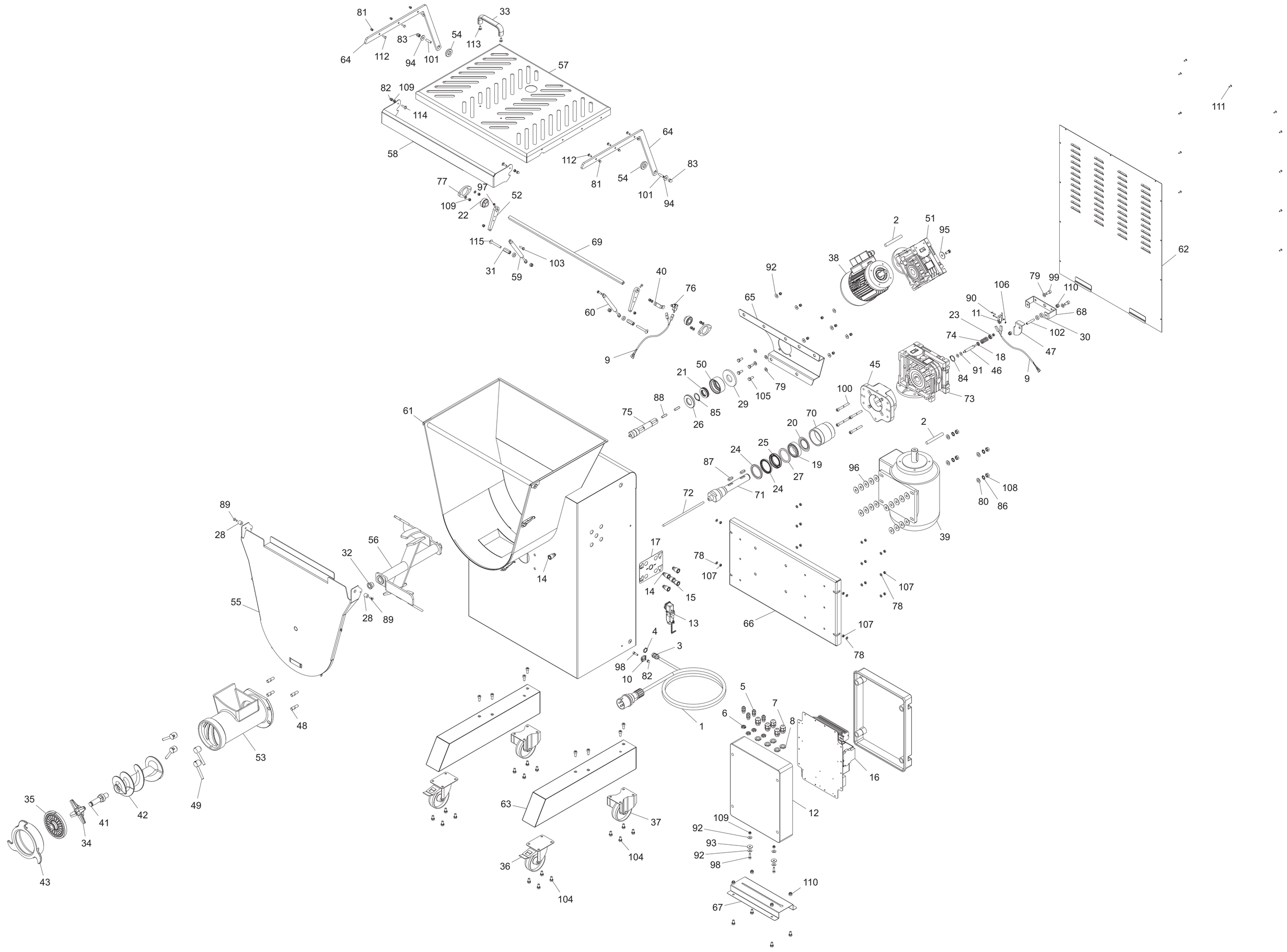

81
33
83
54
113
64
112
94
101
57
82
109
114
111
58
64
112
83
81
54
101
94
77
97
52
109
22
2
51
95
115
69
103
31
59
38
62
40
92
76
79
99
106
110
90
68
65
11
23
102
30
60
74
47
18
9
91
46
84
9
50
21
45
79
100
73
88
29
105
85
75
26
61
70
20
2
25
24
19
87
27
96
108
24
71
72
80
86
89
39
28
17
56
78
32
107
14
14
15
107
55
28
89
13
78
66
107
4
3
78
98
10
82
5
7
6
8
48
1
53
16
35
49
63
12
41
42
37
109
34
92
93
92
104
98
36
43
104
110
67

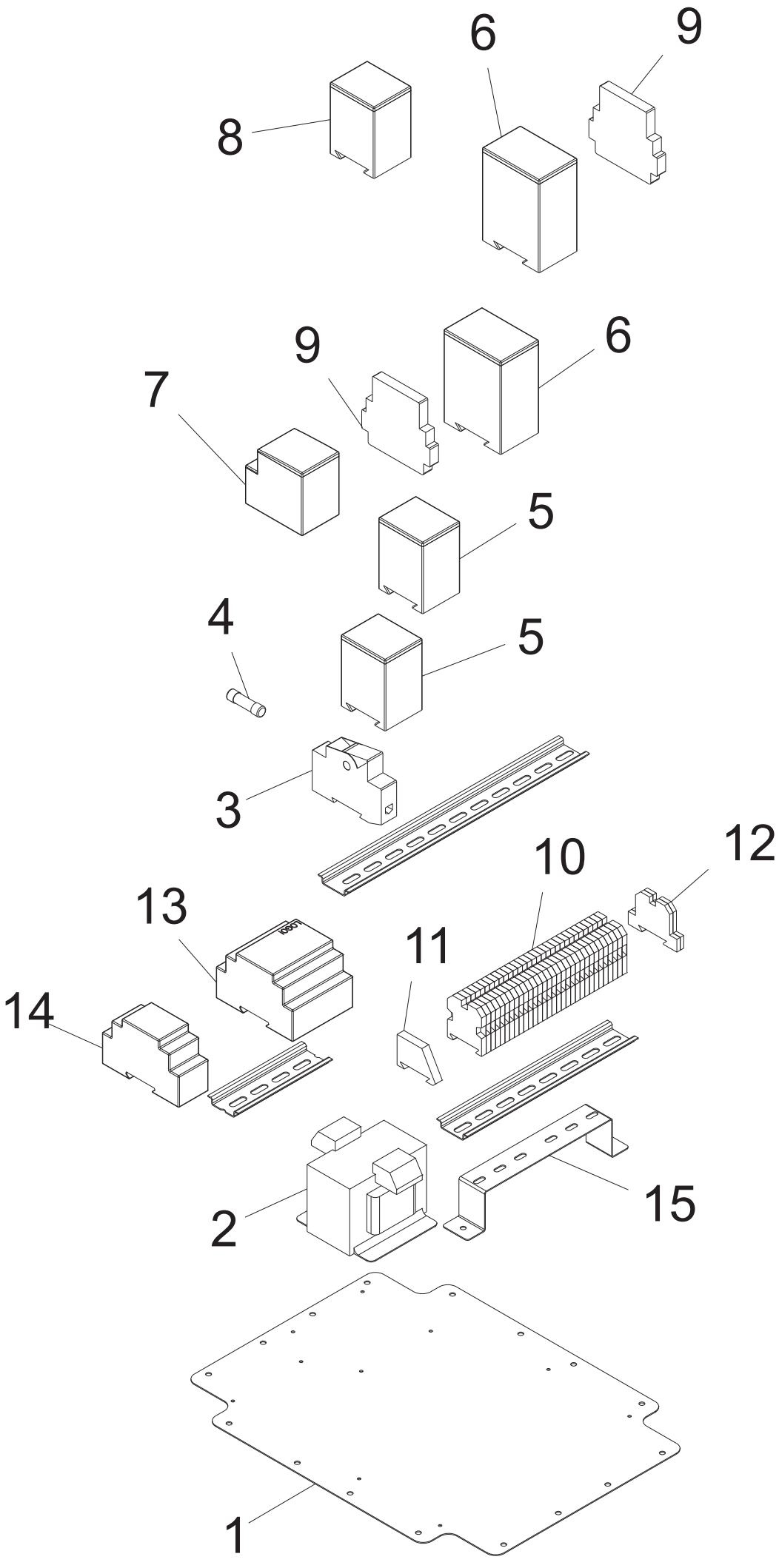
8
6
9
9
6
7
5
4
5
3
10
12
13
11
14
2
15
1

Unger

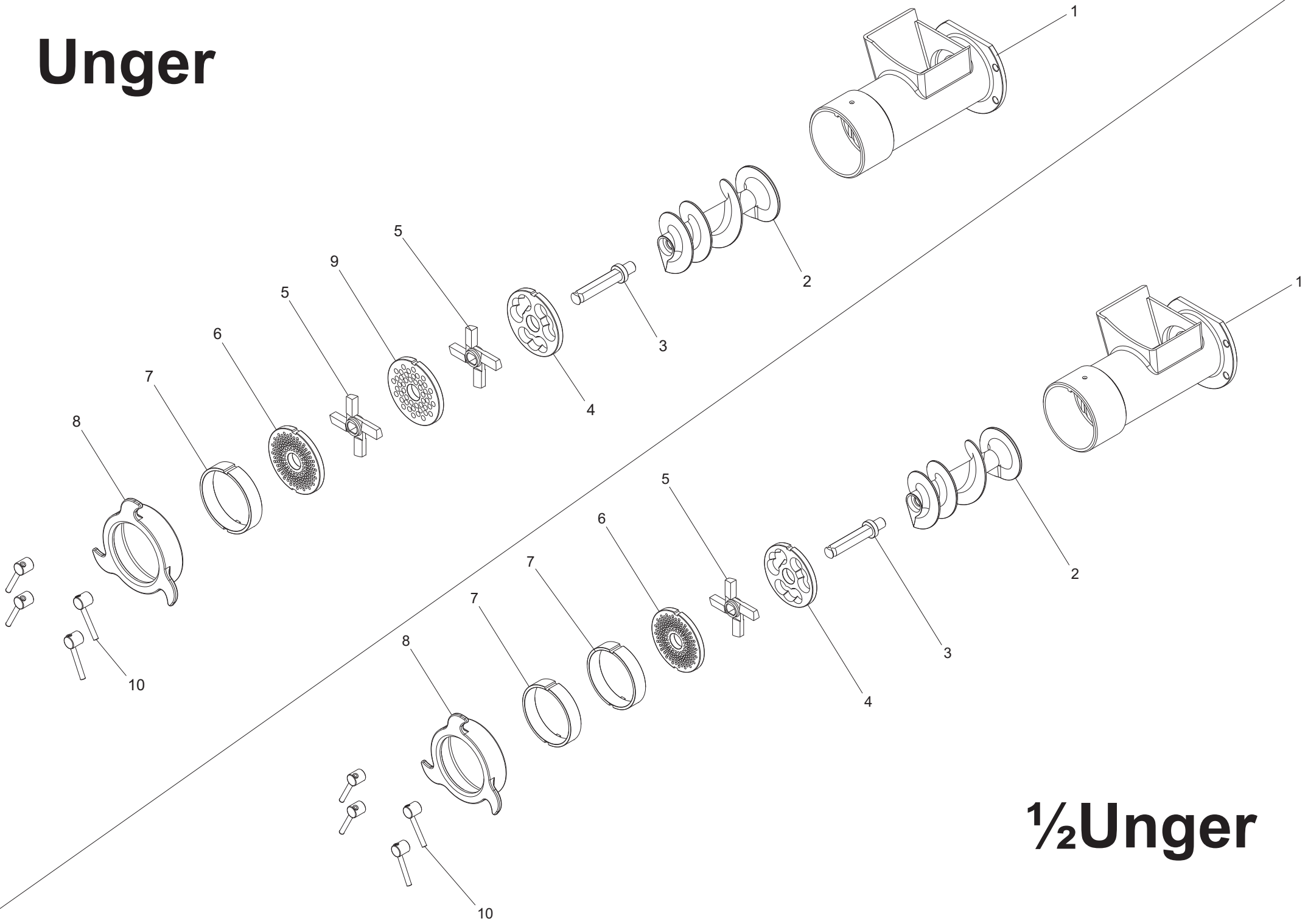

½Unger

ENTERPRISE

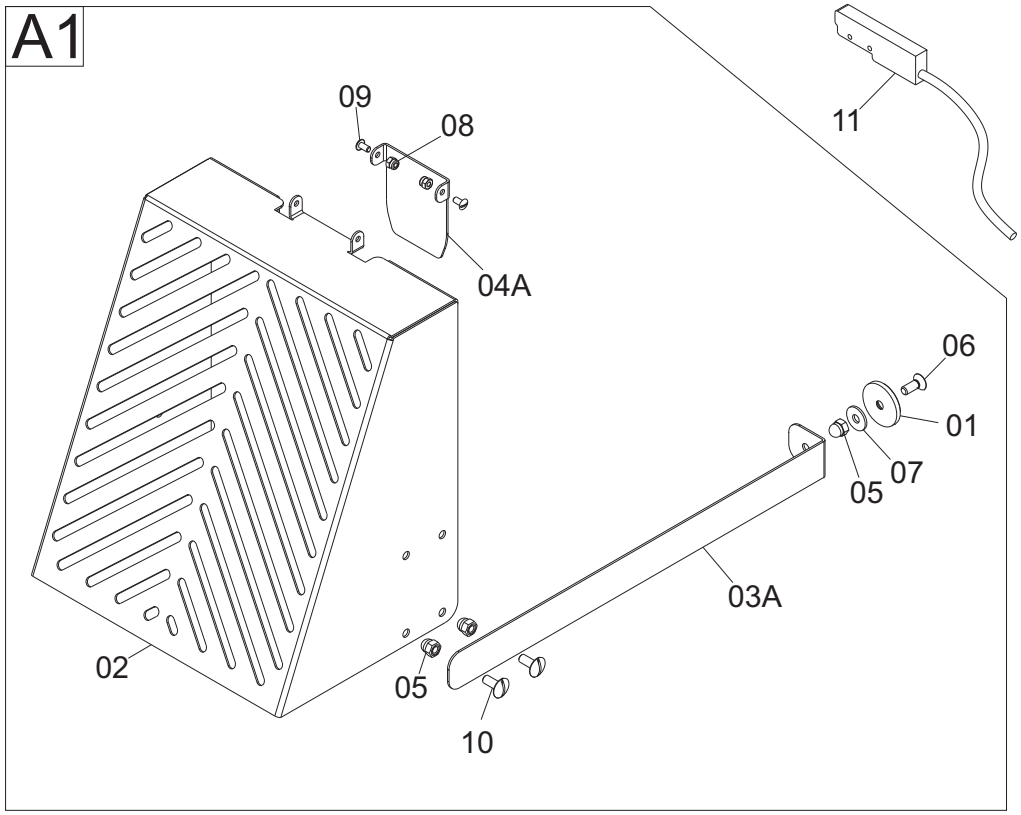

ENTERPRISE LONG
UNGER
UNGER LONG (Da / From 2011)

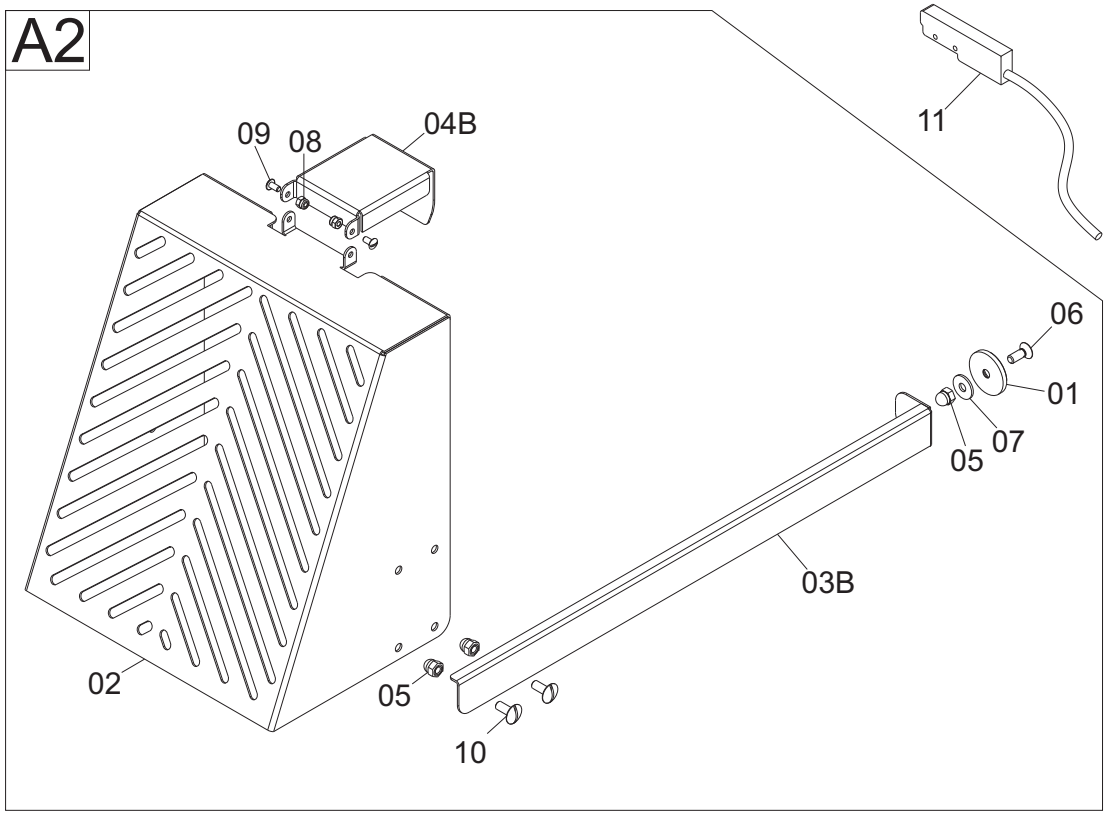

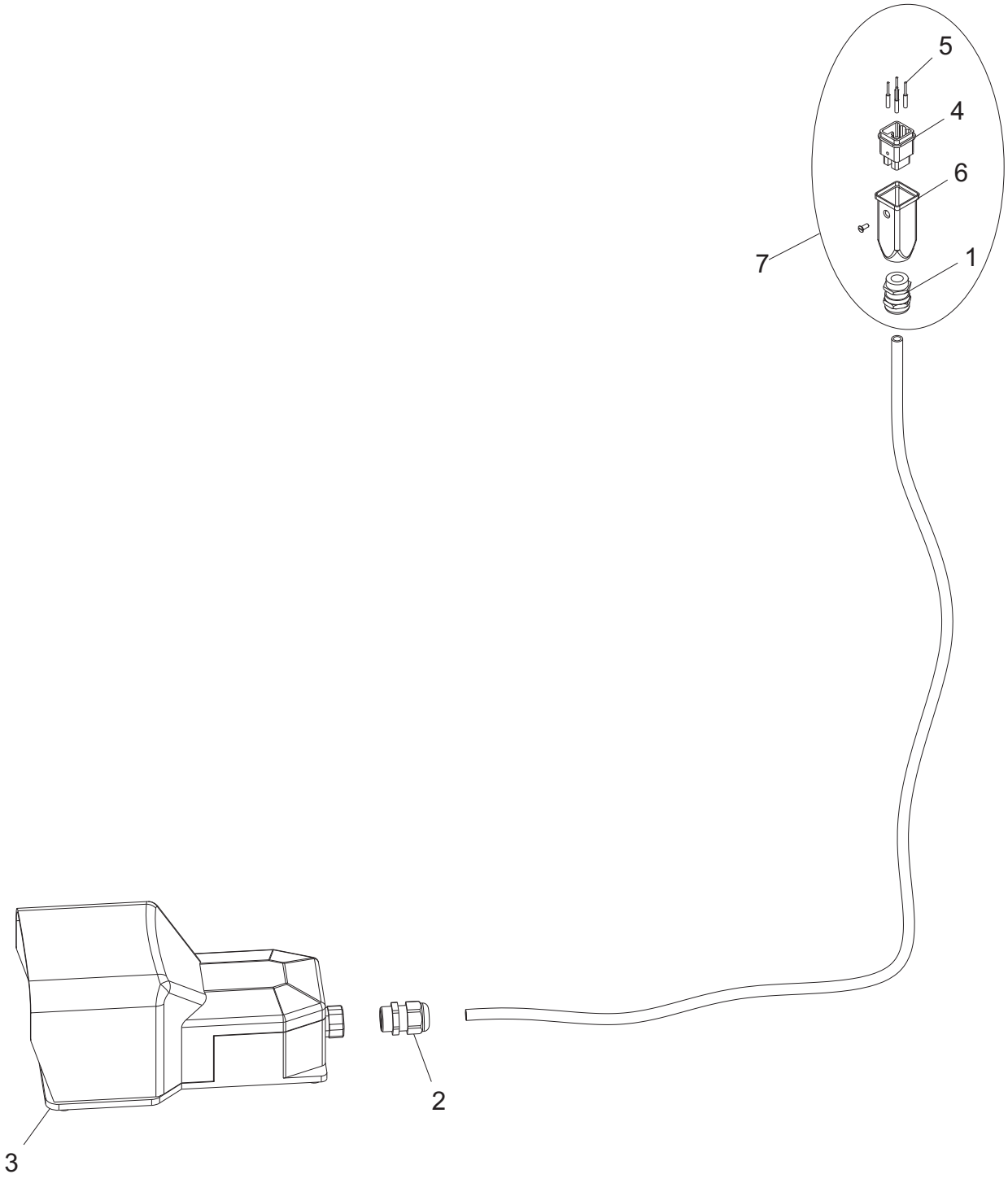
5
4
6
7
1
2
3

Bocca lunga
Longer barrel head
Lange Ausgangöffnung
Bouche longue
Boca larga

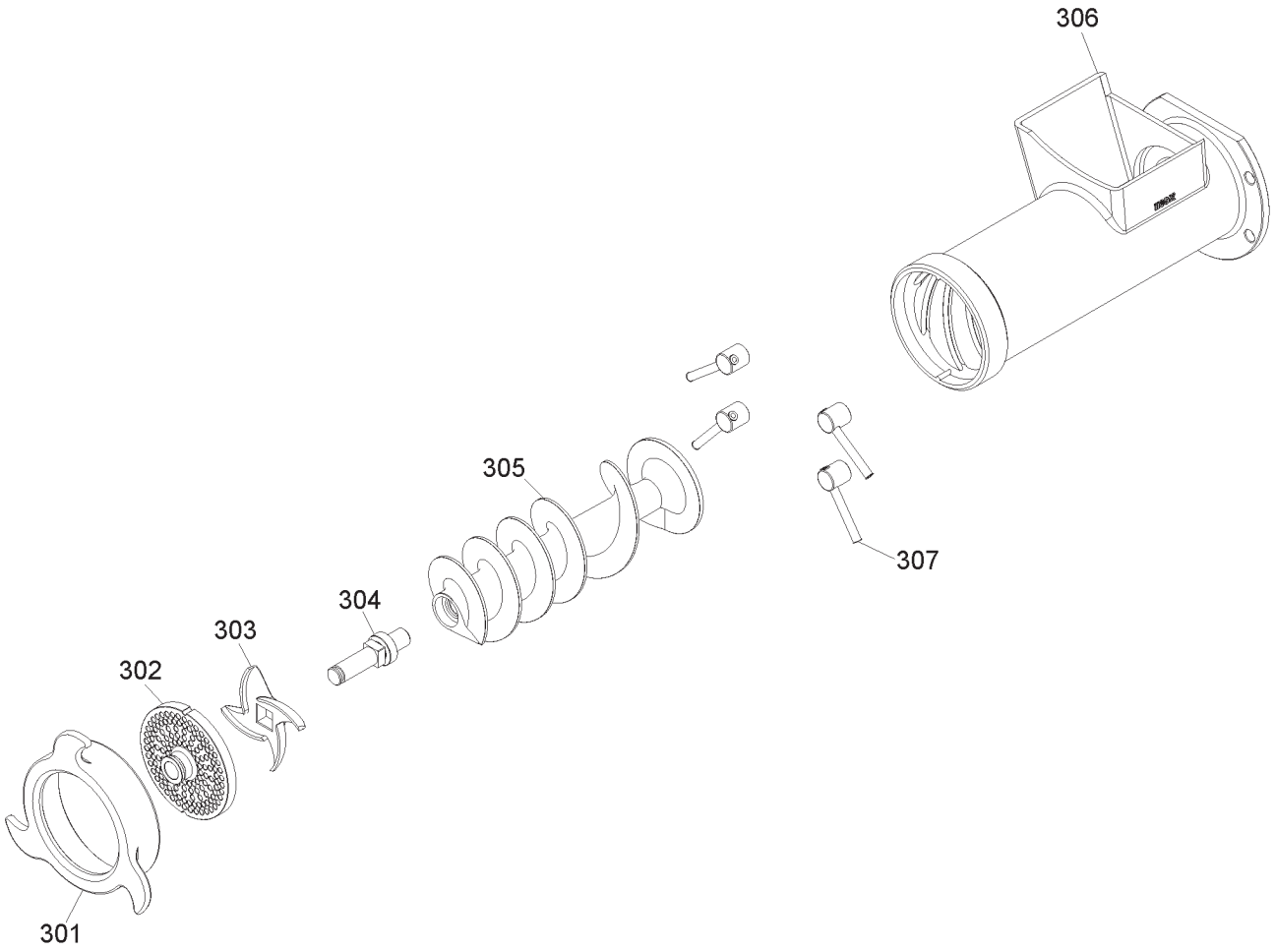

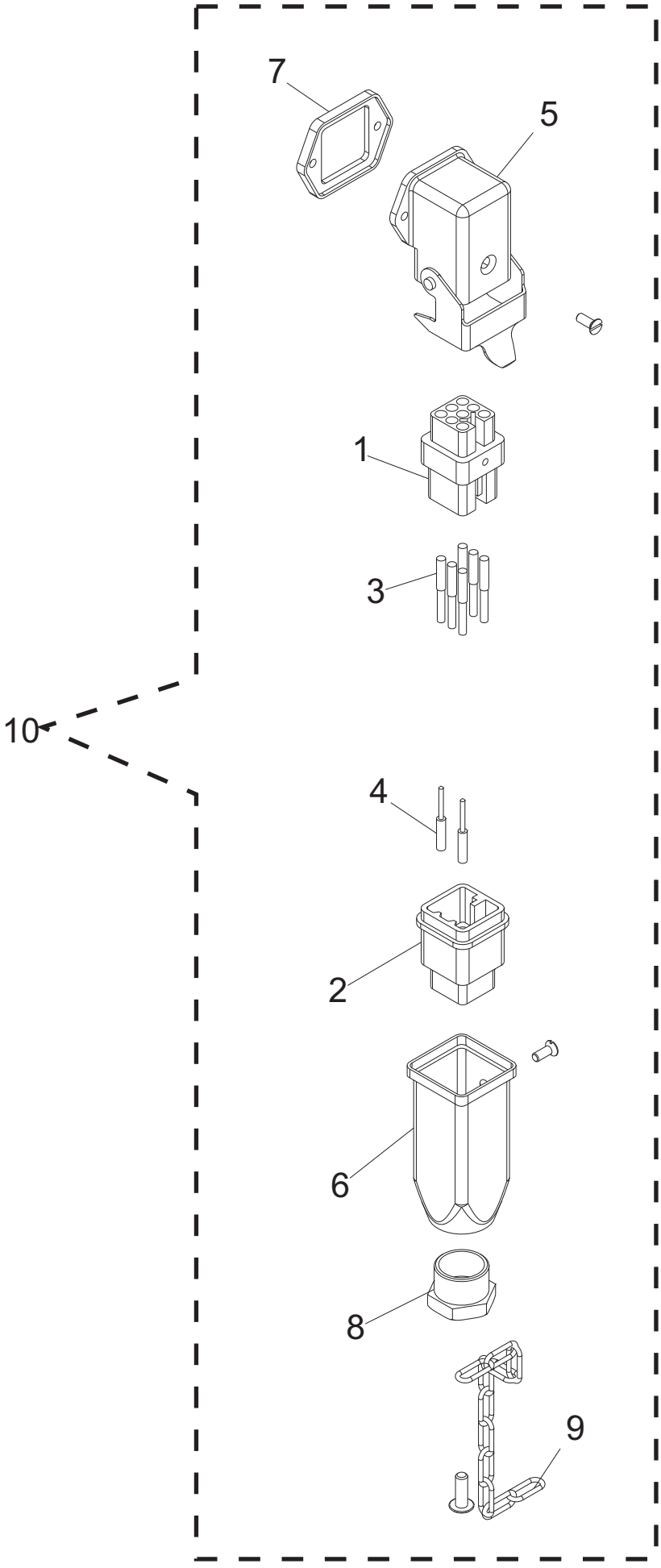
7
5
1
3
10
4
2
6
8
9

MASTER 90 Y12 Hp 5 Full Control CE - from 2012.03.09

Riferime	Nome prodotto	Codice
1	CAVO + SPINA CEE 3P + T.	LF1010047
2	CAVETTO TF/1,5 ALIMENTAZIONE MOTORE	LF1010055
3	PRESSACAVO OTT.NICH.PG 11	LF1010063
4	DADO OTT.NICH.PG 11	LF1010063A
5	PRESSACAVO PLASTICA PG7	LF1010068
6	DADO PLASTICA PG 7	LF1010068A
7	PRESSACAVO PLASTICA PG 11	LF1010072
8	DADO PLASTICA PG 11	LF1010072A
9	CAVETTO MICRO-PRESSOSTATO IS NEW	LF1013007
10	MORSETTO A PETTINE X EQUIPOTENZ. BZ	LF1030522050
11	MICRO CON LEVA NO-NC X ULTIMA PIAST	LF1033306
12	CASSETTA GW 44210 / BOC 04847	LF1034019
13	CONN.ILME 6P+T SERIE CD MACCH+TAPPO	LF1034543
14	PULSANTE IX START SPIA 24 V FASTON	LF1041023
15	PULSANTE IX STOP RIALZ FASTON	LF1041025
16	IMPIANTO ELET-MECC FC TCM 30-90	LF1091290065
17	MOSTRINA PULSANTI MASTER 30-90	LF1095000
18	CUSCINETTO 10X16X4,3 HAMB. AUT	LF1131032010
19	CUSCIN.REGGISP. 33008 TC 42 GOLIA	LF1134505
20	PROT. CUSC. REGGIS. 33008JV TC GOL	LF1134508
21	CUSCINETTO REGGISPINTA 51106 IP30	LF1143001
22	CUSCINETTO CSB 203 SP	LF1171201
23	CUSCINETTO 626-2RS1 ASTINA TCM 30L	LF1193401
24	ANEL.TEN. 52-68-7 DOPPIO LABBRO	LF1234000
25	ANEL.TEN. 45-68-10 DOPPIO LABBRO	LF1234007
26	ANELLO TENUTA 30-62-7 MESCOLAT. ME	LF1243001
27	SPESSORE TRA ANELL.E CUSC. A RULLI	LF1434510
28	DISTANZIALE FRONT. VASCA 15X19X15	LF1493406
29	DIST. PLEX OMEGA 74X34X6 TCM-ME	LF1493420
30	DISTANZ LAMA INTENERITRICE MANUALE	LF2029990
31	DIST. ESAG.ACC.ZINC. M8X35 TCM LONG	LF1493710
32	BOCCOLA BZ SINT.15x22x28 L=19 SP=7	LF1495002
33	MANIGLIA PIENA 236-148 M6	LF1510010
34	COLTELLO 42 INOX SALDOBRASATO	LF1534000S
35	PIASTRA 42 IX FORO 4,5 X SALDOB 2CH	LF1534045I2S
36	RUOTA MOB.C/FRENO D.100 TC 130	LF1534401
37	RUOTA FIS.D.100 INOX IP 50-100	LF1541005
38	MOT. PAM 80 B 14 4 POLI TRIF ME EVO	LF1844601
39	MOTORE TC 42 B34 1400G SM HP.5 TRIF	LF1893401
40	SUPP.MICRO PIEG. SO 1650 INOX	LF2001019
41	PERNO ELICA TC 42	LF2034004
42	ELICA MICROP TC 42 MONT.	LF2034530
43	GHIERA MICROP TC 42 SM	LF2034533
45	FLANGIA ALL SUPP. BOCCA TC 42 GOL V	LF2034659
46	ASTA SUP.CUSC.ASTA MC L.71 TCQ-R 32	LF2039475
47	PIASTRINA SUPPORT MICRO TCQ-R 32	LF2039480
48	PRIGIONIE.SBLOC.BOCCA TC 32 SM	LF2039722

49	DADO BLOCCAGGIO BOCCA TC 32 SM	LF2039743
50	SPESSORE PERNO TRASCINATORE IP	LF2043021
51	RIDUTTORE MRV 063 B14 R=49 ME	LF2043040
52	LEVA BARRA CERNIERA CAMPANA SP 40	LF2071240056
53	BOCCA INOX 2 CHIAV. TCM 90 BZ	LF2091290035
54	BOCCOLA EST.SUPP.COP TCM 32 SM	LF2093028
55	FRONTALE CARCASSA IX TCM 42 SM	LF2093308
56	PALA COMPLETA TCM 42 SM DIAM 40	LF2093335
57	COPERCHIO VASCA TCM 42 SM	LF2093340
58	MANIGLIONE CHIUSURA COP TCM 42 SM	LF2093344
59	MOLLA A GAS 200N PER COP TCM 42 SM	LF2093346
60	MOLLA A GAS 150N X COPERC.TCM 30-90	LF2093347
61	CARCASSA INOX TCM 90L	LF2093401
62	CARTER POST. CARENA TCM 90L	LF2093405
63	PIEDE DRITTO CARENA TCM 90L	LF2093410
64	ASTA SUPP. COPERCHIO VASCA TCM 90L	LF2093415
65	OMEGA SUPP. RID MESCOLAT TCM 90L	LF2093419
66	PIASTR SUPP. MOT. TRITC. TCM 90L	LF2093423
67	OMEGA SUPP. SCATOL. ELET. TCM 90L	LF2093427
68	FLANGIA SUPP. MICRO RIDUT. TCM 90L	LF2093431
69	BARRA QUADRA RIBALT. COP. TCM 90L	LF2093437
70	COLLO IX FLANG.SUPP.BOCC CUSC RULLI	LF2093444
71	PERNO TRASCIN. ELIC CUSC RULLI	LF2093446
72	ASTINA PERNO TRASC.ELICA TC TCM 90L	LF2093448
73	RIDUTTORE MRV 75 I=7,5 TCM 90L	LF2093460
74	MOLLA ASTINA PERNO TRASC TCM 90L	LF2093465
75	PERNO TRASCINATORE PALA TCM 42	LF2095010
76	MICROINTERRUTTORE CAMPANA SP	IW1071240055
77	SUPP. CUSCIN. CARENA OEM SP	IW2071250021
78	RONDELLA PIANA DIN 125 D 6	IX2125006
79	RONDELLA PIANA DIN 125 D 8	IX2125008
80	RONDELLA PIANA DIN 125 D 10	IX2125010
81	DADO CIECO DIN 1587 M 5	IX21587LC005
82	DADO CIECO DIN 1587 M 6	IX21587LC006
83	DADO CIECO DIN 1587 M 8	IX21587LC008
84	ANELLI D ARRESTO DIN 471 D 25E	IX2471025
85	ANELLI D ARRESTO DIN 471 D 30E	IX2471030
86	RONDELLA DENTEL. DIN 6798-A D 10E	IX26798A010
87	LINGUETTE DIN 6885/A 8X7X28	IX26885A080728
88	LINGUETTE DIN 6885/A 8X7X30	IX26885A080730
89	VITE TSPEI DIN 7991 M 6X16	IX27991006016
90	VITE TC- DIN 84 M 3X20	IX284003020
91	RONDELLA F.LARGA DIN 9021 D 5X15	IX29021005015
92	RONDELLA F.LARGA DIN 9021 D 6X18	IX29021006018
93	RONDELLA F.LARGA DIN 9021 D 6X24	IX29021006024
94	RONDELLA F.LARGA DIN 9021 D 8X24	IX29021008024
95	RONDELLA F.LARGA DIN 9021 D 8X32	IX29021008032
96	RONDELLA F.LARGA DIN 9021 D 10X30	IX29021010030
97	VITE TCEI DIN 912 M 5X10	IX2912005010
98	VITE TCEI DIN 912 M 6X20	IX2912006020

99	VITE TCEI DIN 912 M 8X18	IX2912008018
100	VITE TCEI DIN 912 M 8X65	IX2912008065
101	VITE SENZA TESTA DIN 913 M 8X10 CE	IX2913008010
102	VITE SENZA TESTA DIN 913 M 8X45 CE	IX2913008045
103	VITE TE DIN 933 M 6X20 T.F.	IX2933006020
104	VITE TE DIN 933 M 8X16 T.F.	IX2933008016
105	VITE TE DIN 933 M 8X20 T.F.	IX2933008020
106	DADO ES. DIN 934 M 3	IX2934003
107	DADO ES. DIN 934 M 6	IX2934006
108	DADO ES. DIN 934 M 10	IX2934010
109	DADO AUTOBLOCC. ES DIN 982 M 6 ALTO	IX2982006
110	DADO AUTOBLOCC. ES DIN 982 M8 ALTO	IX2982008
111	VITE POELIERS M 4X12	IX2POEL004012
112	VITE POELIERS M 5X16	IX2POEL005016
113	VITE POELIERS M 6X10	IX2POEL006010
115	VITE POELIERS M 8X60	IX2POEL008060
200	CAVETTO MICRO-PRESSOSTATO IS NEW	LF1013007
1	BOCCA UNGER LONG MICR. TCM 42 SM	LF2093305
2	ELICA MICROP TC 42 MONT.	LF2034530
3	PERNO ELICA TC 42 UNGER	LF2034302
4	PIASTRA 42 UNG ZIC ZAC E/130	LF15344ZZ
5	COLTELLO DOPPIO 42 UNG E/130	LF1534400D
6	PIASTRA 42 UNG FORO 5 2 CHIA E/130	LF1534450/2
7	DISTANZIALE INOX X 2 CHIAV TC 42	LF15344DD2X
8	GHIERA MICROP TC 42 SM	LF2034533
9	PIASTRA 42 UNG FORO 10 E/130	LF1534410
10	DADO BLOCCAGGIO BOCCA TC 32 SM	LF2039743
301	GHIERA MICROP TC 42 SM	LF2034533
304	PERNO ELICA TC 42	LF2034004
305	ELICA MICROP LONG TC 42 GOL	LF2034531
306	BOCCA LONG IX 2 CHIAV. TCM 90 BZ	LF2091290038
307	DADO BLOCCAGGIO BOCCA TC 32 SM	LF2039743
-	IMPIANTO ELET-MECC FC TCM 30-90	LF1091290065
1	PIASTRA DI FONDO 44210 363X282	LF1034017
2	TRASF. 200 VA 230-400/12-24	LF1034506
3	PORTAFUS. BCH1X38 32A 690V	LF1034509
4	FUSIB.RIT. 10,3X38 CH10GL 12A	LF1034545
5	TELERUTTORE 16A SIEM 3RT2016-1AB01	LF1034561
6	TELERUTTORE 25A SIEM 3RT1025-1AC20	LF1034562
7	PROT.TERM. 5,5-8,0 A 3RU1116-1HB0	LF1034566
8	PROT.TERM. 9-12,5 A 3RU1126-1KB0	LF1034568
9	CONT.AUS. 1NO+1NC 3RH1921-1EA11	LF1034570
10	MORSETTO KOMBI GUIDA DIN BZ	LF1091290010
11	MORSETTO TERMIN.KOMBI GUIDA DIN BZ	LF1091290015
12	MORSETTO MASSA T.KOMBI GUIDA DIN BZ	LF1091290020
13	PLC DI CONTROLLO TCM 30-90 BZ	LF1091290040
14	ESPANSIONE PLC 4/4 TCM 30-90 BZ	LF1091290042
15	SUPPORTO MORSETT.Q.EL TCM 30-90 BZ	LF2091030090
1	FRUTTI PR. 8P BI CONT.FEMM. 50V	LF1034543A
2	FRUTTI SR. 8P BI CONT.MASCH. 50V	LF1034543B

3	CONF. FEMM SEZ. 1,0 AWG18 ARGEN	LF1034543C
4	CONF. MASC SEZ. 1,0 AWG18 ARGEN	LF1034543D
5	CUSTODIA FISSA ANGOLO	LF1034543E
6	CUSTODIA MOBILE VERTICALE	LF1034543F
7	ACCESSORIO CUSTODIA CKA 03 VS	LF1034543G
8	TAPPO PG 11 CUSTODIA MOBILE	LF1034543H
9	CATENELLA INOX TAPPO CONN. ILME	LF1034543I
10	CONN.ILME 6P+T SERIE CD MACCH+TAPPO	LF1034543
-	PEDALIERA COMPLETA TCM 30-90	LF1093810
1	PRESSACAVO OTT.NICH.PG 11	LF1010063
2	PRESSACAVO + DADO PLASTICA PG 13,5	LF1010075
3	PEDALIERA IS IDR	LF1011203
4	FRUTTI SR. 8P BI CONT.MASCH. 50V	LF1034543B
5	CONF. MASC SEZ. 1,0 AWG18 ARGEN	LF1034543D
6	CUSTODIA MOBILE VERTICALE	LF1034543F
7	CONN.ILME 6P+T SERIE CD HAMB/PED PO	LF1034542
A1	ASS.PROTEZ.BOCCA IX TCM 30-60-90	LF0950002
A2	ASS.PROTEZ.BOCCA IX/UNG L TCM 60-90	LF0950001
1	MAGNETE RICOPERTO M634 NA BA PS00	LF1039710
2	PROTEZIONE BOCCA TC TCM 32	LF2093062
03A	ASTA SUPP MAG PROT BOCCA TC TCM 32	LF2093064
04A	SUPP CORTO PROTEZ. BOCCA TCM 32	LF2093066
04B	SUPP LUNGO PROTEZ. BOCCA TC 32	LF2093068
5	DADO CIECO DIN 1587 M 6	IX21587LC006
6	VITE TSP TORX DIN 7991 M 6X16 TX30	IX27991PINTX616
7	RONDELLA F.LARGA DIN 9021 D 6X18	IX29021006018
8	DADO AUTOBLOCC. ES DIN 982 M 4 ALTO	IX2982004
9	VITE POELIERS M 4X8	IX2POEL004008
10	VITE POELIERS M 6X10	IX2POEL006010
11	MICROINTERRUTTORE E531 TA 24 VAC 3A	LF1050010