SAGI - ARMADIO NEUTRO 145 CM CON PIANO CALDO 4 x 1/1 GN
QL14NPC - 18-05-2007 » 20-04-2009

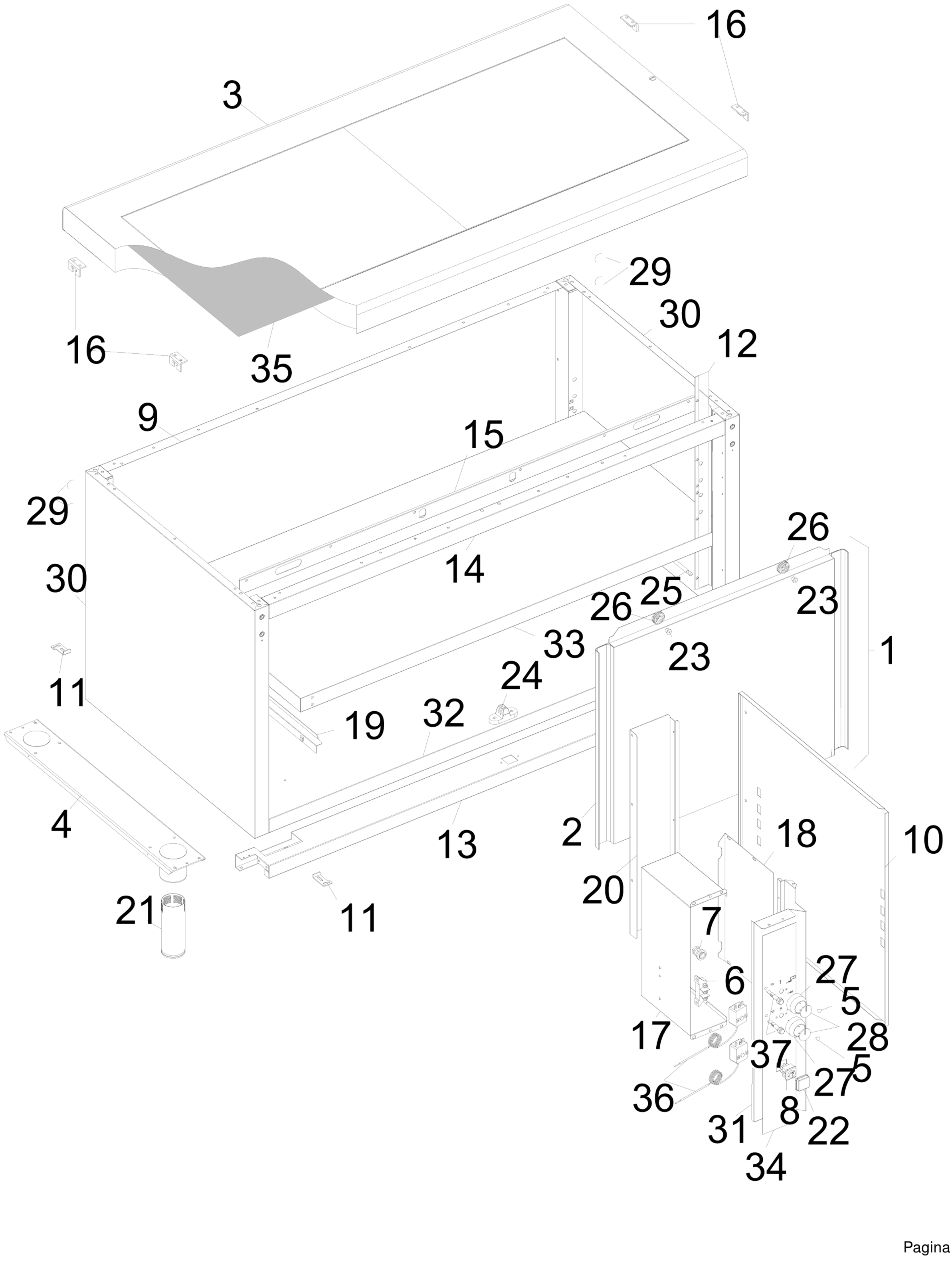

SAGI - ARMADIO NEUTRO 145 CM CON PIANO CALDO 4 x 1/1 GN
QL14NPC - A000520-GRUPPO ALZATE DI DISTRIBUZIONE - 18-05-2007 » 20-04-2009

