CUTTER LT.3/5/8 CE

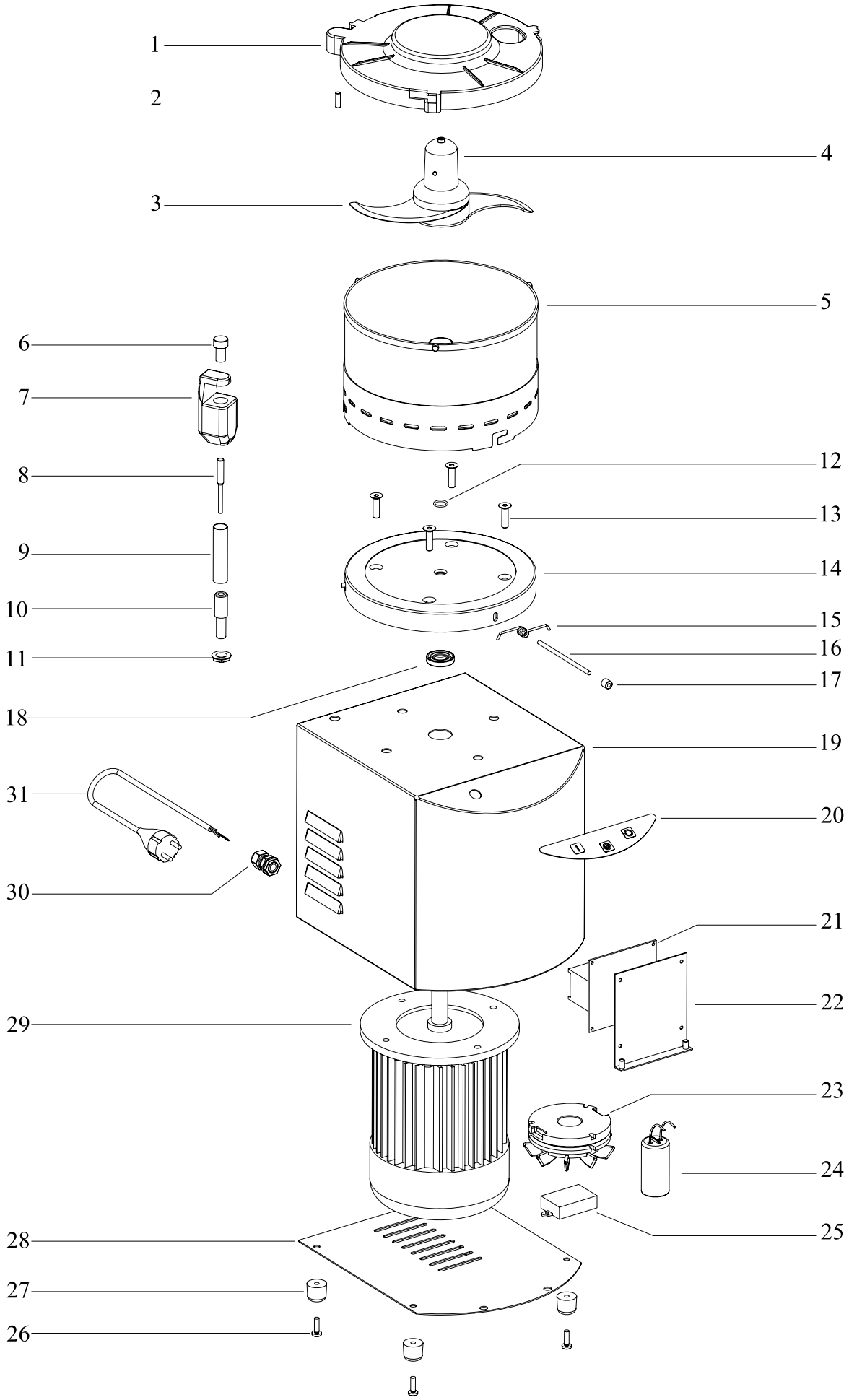

FAMA
PEZZI DI RICAMBIO

CUTTER LT. 3/5/8

N.	Denominazione	Codice
1	COPERCHIO PLASTICA L3	FCU114
	COPERCHIO PLASTICA L5/L8	FCU115
2	MAGNETE COPERCHIO CUTTER	FCU171
3	LAME x MOZZO L3 (coppia)	FCU110
	LAME x MOZZO L5/L8 (coppia)	FCU111
4	MOZZO COMPLETO L3	FCU112
	MOZZO COMPLETO L5/L8	FCU113
5	VASCA INOX L3	FCU148
	VASCA INOX L5	FCU149
	VASCA INOX L8	FCU151
6	TAPPO PORTAMICRO	FCU172
7	SUPPORTO MICRO	FCU173
8	MICRO MAGNETICO	FCU120
9	COLONNINA MICRO L3/L5	FCU174
	COLONNINA MICRO L8	FCU175
10	PERNO FISSAGGIO COLONNINA	FCU127
11	DADO x PERNO FISSAGGIO	FCU128
12	O-RING x mod.L3	FCU153
	O-RING x mod.L5/L8	FCU154
13	VITE INOX x FLANGIA	FCU124
14	FLANGIA ALLUMINIO L3	FCU125
	FLANGIA ALLUMINIO L5/L8	FCU126
15	MOLLA PERNO FLANGIA L3	FCU157
	MOLLA PERNO FLANGIA L5/L8	FCU158
16	PERNO FLANGIA L3	FCU155
	PERNO FLANGIA L5/L8	FCU156
17	BOCCOLA FERMA PERNO L3	FCU159
	BOCCOLA FERMA PERNO L5/L8	FCU160
18	PARAOLIO L3	FCU161
	PARAOLIO L5/L8	FCU162
19	CARENA INOX L3	FCU176
	CARENA INOX L5/L8	FCU177
20	PULSANTIERA DIGITALE	FCU178
21	SCHEDA B.T. 230V/50hz	FCU179
	SCHEDA B.T. 400V/50hz	FCU179
22	STAFFA SCHEDA	FCU180
23	FRENO MOTORE L3	FCU181
	FRENO MOTORE L5/L8	FCU182
24	CONDENSATORE L3	FCU183
	CONDENSATORE L5/L8	FCU184

N.	Denominazione	Codice
25	RADDRIZZATORE x FRENO L3	FCU185
	RADDRIZZATORE x FRENO L5/L8	FCU186
26	VITE FISSAGGIO PIEDINO	FCU147
27	PIEDINO	FCU146
28	FONDO DI CHIUSURA L3	FCU187
	FONDO DI CHIUSURA L5/L8	FCU188
29	MOTORE 230/50 x L3 (con freno)	FCU132
	MOTORE 400/50 x L3 (con freno)	FCU133
	MOTORE 230/50 x L5/L8 (con freno)	FCU134
	MOTORE 400/50 x L5/L8 (con freno)	FCU135
30	PRESSACAVO M.20	FCU131
31	CAVO SPINA SCHUKO V.230	FCU129
	V.400	FCU130