MODULAR
MOD. 90/80 BRE
ED. 01-07
TAV. 253.205.01

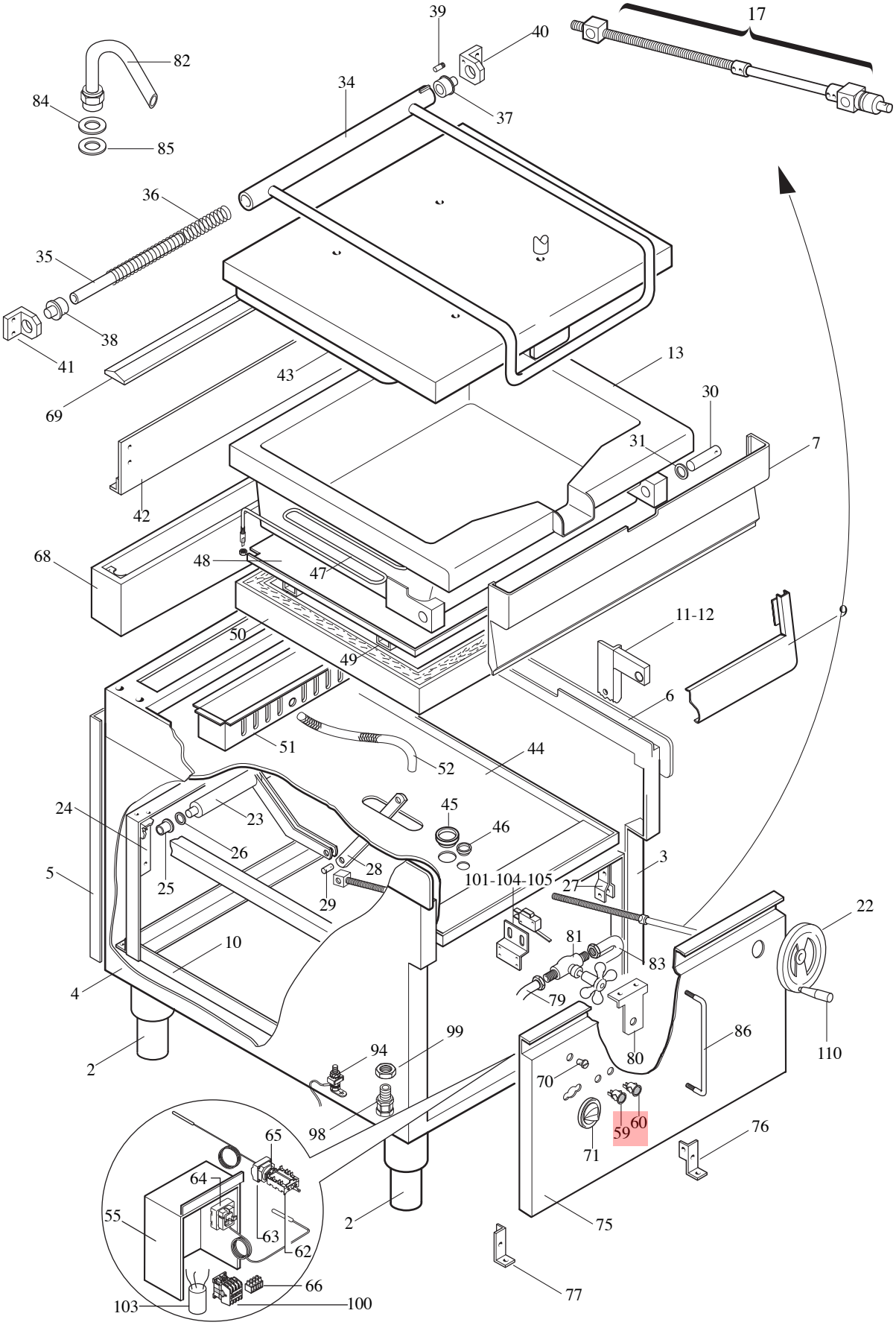

MODULAR

LISTA RICAMBI

cod. 253.206.01

BRASIERA RIBALTABILE ELETTRICA MOD. 90/80 BRE

ED. 01-07

POS.	CODICE	RIF. MODIFICHE	DENOMINAZIONE	PREZZO
2	912.033.00		Piede 2" vite M10 centrale	
3	921.084.13		Fianco Dx mobile 90	
4	921.085.13		Fianco Sx mobile 90	
5	921.086.00		Schiena mobile 90/80	
6	9111021.00	sost.il911.072.00 dal 01/07/07	Ass. piano 90/80 BR	
7	9111036.00	sost.il911.104.00 dal 01/07/07	Ass. modanatura vasca 90/80 BR	
9	921.719.00	sost.il921.121.00 dal 01/07/07	Cruscotto 90/80 BR	
10	911.078.00		Ass. telaio 90/80 BR	
11	911.080.00		Ass. montante ant. Dx vasca BR90	
12	911.081.00		Ass. montante ant. Sx vasca BR90	
13	911.075.00		Ass. vasca 90/80 BRE	
17	911.082.00		Ass. greuppo vite 90/80 BR	
22	951.000.00		Volantino VR 2F/200-MR lavorato	
23	911.084.00		Ass. albero con leve 90/80 BR	
24	911.087.00		Ass. supporto albero con leve	
25	941.011.00		Bronzina per supporto albero	
26	941.012.00		Rondella di compensazione D.36x20,5x2	
27	935.007.00		Attacco gruppo vite S.F. BR90	
28	935.008.00		Braccio manovella BR90	
29	941.013.00		Perno per braccio manovella	
30	641.060.00		Perno rotazione vasca BR70	
31	641.061.00		Rondella di scorrimento D30x18x2-ott.	
34	911.094.00		Ass. maniglione coperchio 90/80 BR	
35	631.066.00		Tubo interno per molla cerniera	
36	260.010.00		Molla per cerniera coperchio	
37	641.072.00		Perno cerniera Dx coperchio	
38	641.073.00		Perno cerniera Sx coperchio	
39	641.074.00		Perno di arresto rotazione maniglione	
40	641.075.00		Staffa cerniera Dx coperchio	
41	641.076.00		Staffa cerniera Sx coperchio	
42	911.118.00		Ass. rinforzo cerniera cop. BR 90/80	
43	911.114.00		Ass. coperchio 90/80 BR	
44	922.107.00		Falso fondo 90/80 BRE	
45	463.003.00		Passacavo D.45	
46	663.014.00		Passacavo D.13,5 x D.10,3	
47	965.007.15		Resistenza 90/80 BRE-3300W/230V	
48	922.090.00		Piastra fiss. resitenza 90/80 BRE	
49	922.089.00		Cavallotto fiss. piastre res. 90/80 BRE	
50	922.087.00		Scatola resistenze 90/80 BRE	
51	922.088.00		Protezione terminali resist. 90/80 BRE	
52	966.000.00		Tubo flessibile "SPR" PG16	

MODULAR

LISTA RICAMBI

cod. 253.206.01

BRASIERA RIBALTABILE ELETTRICA MOD. 90/80 BRE

ED. 01-07

POS.	CODICE	RIF. MODIFICHE	DENOMINAZIONE	PREZZO
55	911.120.00		Ass. scatola comandi el. 90/80 BRE	
59	663.043.00		Segnalatore verde 41F2+denteP	
60	663.044.00		Segnalatore arancio 41F2+denteP	
62	661.000.00		Commutatore angolare EGO 49.41015.30	
63	661.007.00		Termostato Trif.100÷350°C 5534062.803	
64	661.045.00		Termostato sic.+ guaina 350°C 553256.802	
65	661.013.00		Staffa EGO 617078	
66	663.036.00		Morsettiera FV173-V/V-4 poli	
68	911.095.00		Ass. alzatina post. 90/80 BR	
69	9211094.00	sost. 911.021.00 dal 01/07/07	Cappottina alzatina 90/80	
70	682.003.00		Placchetta per indice	
71	912.045.00	sost. 912.005.00 dal 01/07/07	Ass. manopola griglia elett.50-300°C	
75	921.113.13	sost. 921.113.00 dal 01/07/07	Pannello frontale inf. 90/80 BRE	
76	623.107.00		Cerniera Dx per porta 35 arm.	
77	623.108.00		Cerniera Sx per porta 35 arm.	
79	911.121.00		Ass. raccordo entr. H_20-rubin. BR 90	
80	922.113.00		Supp. rubin. arresto BR90	
81	678.010.14		Rubin. di arresto M-M 1/2"	
82	678.008.00		Tubo entrata H_2O "622" Condor	
83	911.122.00		Ass. tubo alim. H_2O - BR 90	
84	0838.20122.0		Guarnizione D.20x12x2	
85	0836.30213.0		Guarnizione D.30x21x2	
86	683.039.00		Protezione comandi BR 70A	
94	611.320.00		Montaggio viti di terra Gen./Equip.	
98	663.027.00		Passacavo V-TEC pg. 16 art. V.TEC 16-CARP	
99	663.017.00		Controdado PG16	
100	661.017.00		Contattore MC 9.4	
101	661.052.00		Microinterruttore Matsushita 00926N	
103	464.067.00		Filtro rete (701 Y2)	
104	623.261.00		Supporto microinterruttore	
105	922.182.00		Staffa supporto micro	
110	951.029.00		Manopola per volantino	