1 GRUPPO LAVAGGIO
2 GRUPPO RISCIACQUO
3 GRUPPO VASCA
4 QUADRO ELETTRICO
5 QUADRO ELETTRICO
6 GRUPPO POMPA SCARICO
7 SPORTELLO
8 CARROZZERIA
9 GRUPPO DEPURATORE
10 DOSATORI

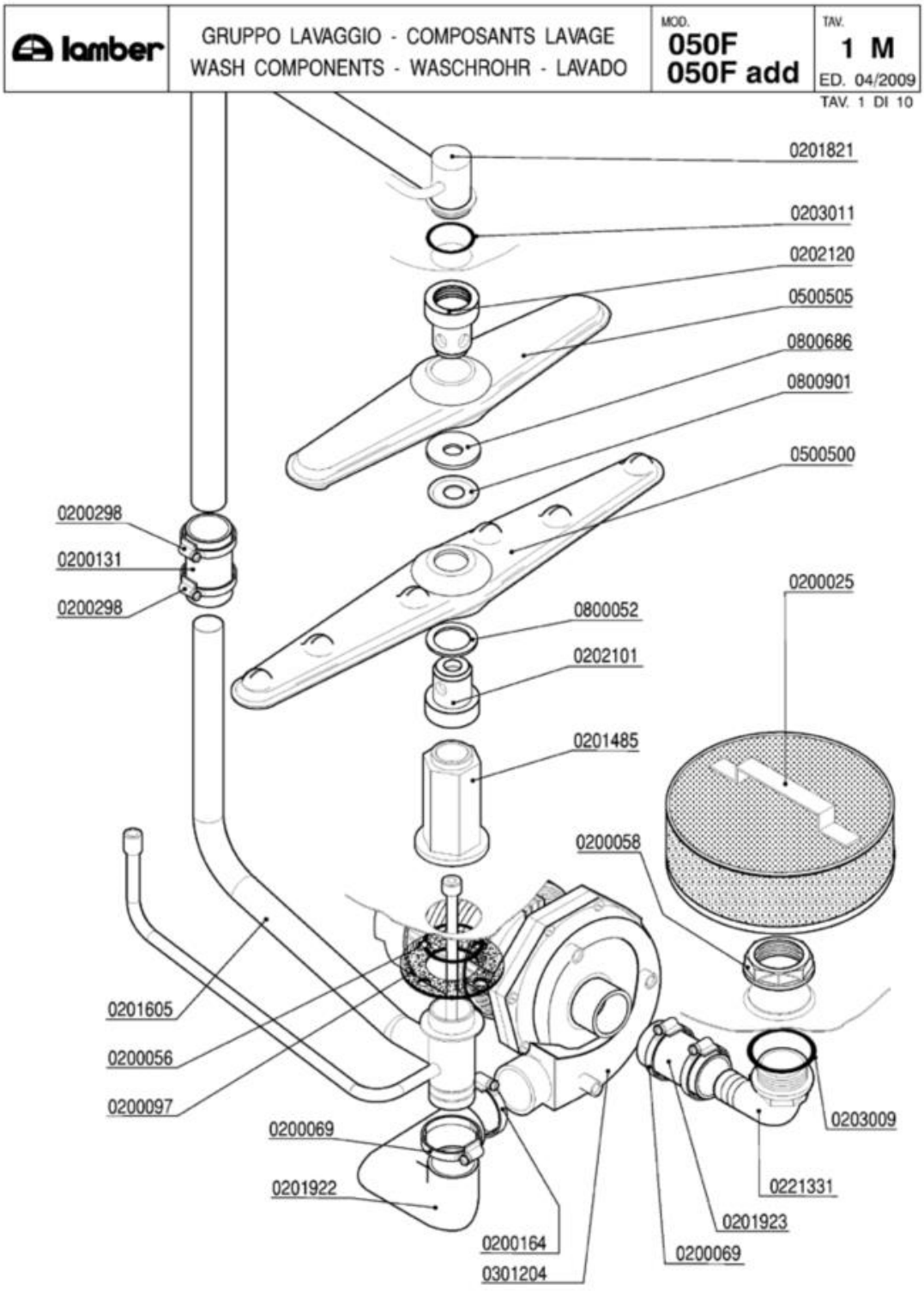
lamber
GRUPPO LAVAGGIO - COMPOSANTS LAVAGE
WASH COMPONENTS - WASCHROHR - LAVADO
MOD.
050F
050F add
TAV.
1 M
ED. 04/2009
TAV. 1 DI 10
0201821
0203011
0202120
0500505
0800686
0800901
0500500
0200298
0200131
0200298
0200025
0800052
0202101
0201485
0200058
0201605
0200056
0200097
0200069
0201922
0200164
0301204
0200069
0201923
0221331
0203009

Codice	Descrizione	
0200025	Filtro d.215	
0200056	OR 144 pilette 1" 1/4	
0200058	Ghiera 1" 1/2	
0200069	Fascetta 40-60	
0200097	Guarnizione gomma 105x45x3 4F Rif.167	
0200131	Manicotto Radior 30x100 F 1854-94	
0200164	Fascetta 32-50	
0200298	Fascetta 25-40	
0201485	Colonna lavaggio interna F85 8027	
0201605	Collettore lavaggio inferiore F85 8402	
0201821	Collettore lav/risc superiore F85VS 3200	
0201922	Manicotto gomma mandata F85UL 5565	
0201923	Manicotto gomma aspirazione F85UL 5564	
0202101	Testina lavaggio d.18 2F NSF	
0202120	Testina lavaggio d.22 4F NSF	
0203009	OR 149 aspirazione F85	
0203011	OR 6162 lavaggio superiore F	
0221331	Gomito 1"1/2x40 aspir.F92 sedia 2131	
0301204	Elettropompa Hp 0,75 ZF320	
0500500	Braccio di lavaggio 540/6F NSF	
0500505	Braccio di lavaggio 380/6F NSF	
0800052	Rondella teflon 57x41x2	
0800686	Rondella nylon 50x22,2x2 2782-96	
0800901	Disco inox mulinello 50x22,2 2781	

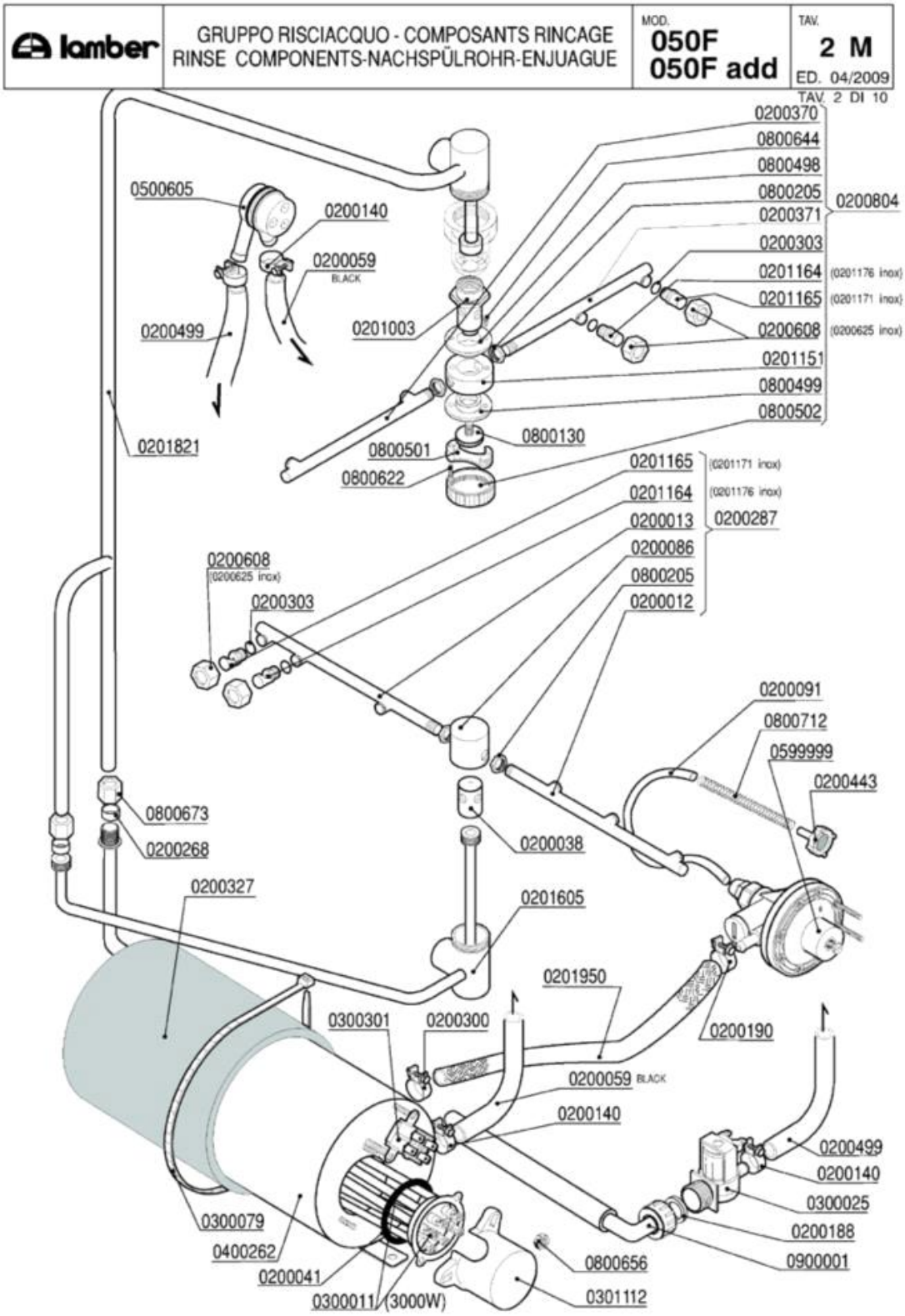
lamber
GRUPPO RISCIACQUO - COMPOSANTS RINCAGE
RINSE COMPONENTS-NACHSPÜLROHR-ENJUAGUE
MOD. 050F 050F add
TAV. 2 M
ED. 04/2009
TAV. 2 DI 10
0200370
0800644
0800498
0800205
0200371
0200303
0201164 (0201176 inox)
0201165 (0201171 inox)
0200608 (0200625 inox)
0200804
0201151
0800499
0800502
0500605
0200140
0200059 BLACK
0200499
0201003
0201821
0800501
0800622
0800130
0201165 (0201171 inox)
0201164 (0201176 inox)
0200013
0200086
0800205
0200012
0200287
0200608 (0200625 inox)
0200303
0200091
0800712
0599999
0200443
0800673
0200268
0200038
0200327
0201605
0201950
0300301
0200300
0200190
0200059 BLACK
0200140
0200499
0200140
0300025
0200188
0900001
0300079
0400262
0200041
0300011 (3000W)
0800656
0301112

Codice	Descrizione	
0200012	Braccio di risciacquo 230mm DX cesto 50	
0200013	Braccio di risciacquo 230mm SX cesto 50	
0200038	Perno risciacquo inox 1205	
0200041	OR 6225 resistenza boiler	
0200059	Tubo gomma 10x17 food quality	
0200086	Testina mulinello risciacquo 1206	
0200091	Tubo cristallo PP 4x6	
0200140	Fascetta collare 17x19	
0200188	Guarnizione gomma 25x16x2	
0200190	Fascetta collare benzina 13x15	
0200268	Bicono TEFLON 3/8"x12	
0200287	**SOSTITUITO DA 0200286**	
0200300	Fascetta collare benzina 15x17	
0200303	OR 2021 ugelli risciacquo mescola FDA	
0200327	Coibentazione boiler 5lt.d.110 2125	
0200370	Braccio di risciacquo 200mm DX cesto 45	
0200371	Braccio di risciacquo 200 mm SX cesto 45	
0200443	Filtro fondo dos.idrico 3000	
0200499	Tubo gomma 12x19,5 food quality	
0200608	**SOSTITUITO DA 0200625**	
0200625	Ghiera inox fissaggio ugelli 2611	
0200804	**SOSTITUITO DA 0200852**	
0201003	Perno risciacquo sup.rotante 2608/96 NSF	
0201151	Testina risciacquo rotante 2142	
0201164	Ugello risciacquo foro 1,2 D.2612 NSF	
0201165	Ugello risciacquo foro 1,5 D.2609 NSF	
0201171	Ugello risciacquo inox foro 1,5 2609	
0201176	Ugello risciacquo inox foro 1,2 2612	
0201605	Collettore lavaggio inferiore F85 8402	
0201821	Collettore lav/risc superiore F85VS 3200	
0201950	Tubo dos./boiler silicone/inox L=20cm	
0300011	Resistenza 3000W/3 Rif.76 flangia inox	
0300025	Elettrovalvola 1 via 329069	
0300079	Fascetta coib. boiler 5231-540-78	
0300301	Termostato bipolare riarmo 105º TY 62	
0301112	Copriresistenza 1 elemento 3x6mm	
0400262	Boiler 5lt d.110 r.e. 2756	
0500605	Valvola rompivuoto DVGW GD	
0599999	Dosatore brillantante MOD.3000	
0800130	Vite mulinello risc.rot.super.671/88	
0800205	Dado inox M12x1 E16S5	
0800498	Bussola mul.risc.PTFE/C25% d.16.2 2143	
0800499	Bussola mul.risc.PTFE/C25% d.13.3 2606	
0800501	Blocchetto vite mulinello risc.sup.7366	
0800502	Coperchio vite mul.risc.sup.7898	

Codice	Descrizione	
0800622	Vite inox TPSTCR M3X16	
0800644	Vite inox TPSTCR M3x8	
0800656	Dado ottone esagonale M6	
0800673	Dado bicono ottone 3/8"x12	
0800712	Molla inox 160mm per tubo brillantante	
0900001	Tubo carico gomma 90ºC VDE	

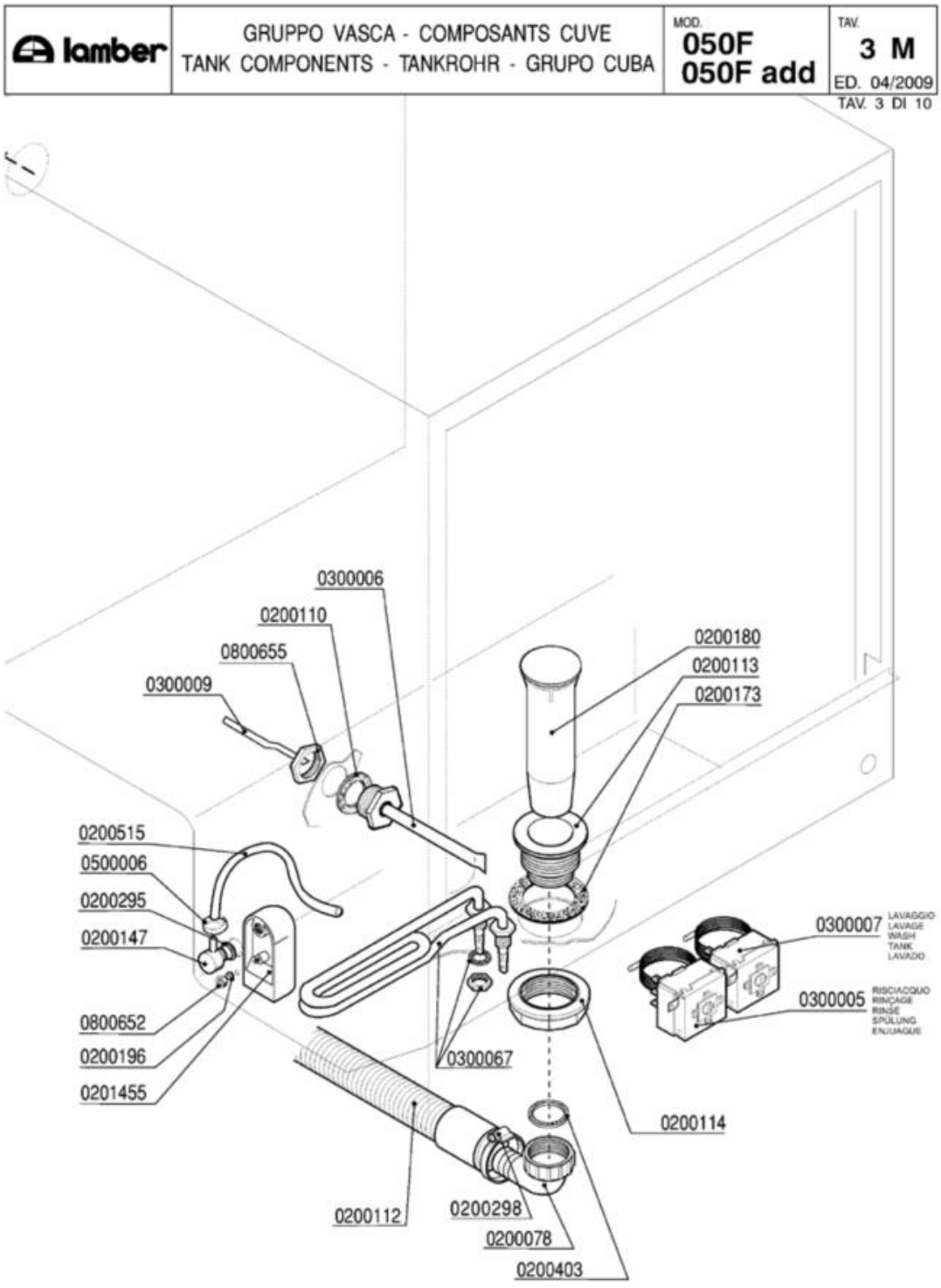
lamber
GRUPPO VASCA - COMPOSANTS CUVE
TANK COMPONENTS - TANKROHR - GRUPO CUBA
MOD.
050F
050F add
TAV.
3 M
ED. 04/2009
TAV. 3 DI 10
0300006
0200110
0800655
0300009
0200180
0200113
0200173
0200515
0500006
0200295
0200147
0800652
0200196
0201455
0300007
LAVAGGIO
LAVAGE
WASH
TANK
LAVADO
0300005
RISCIACQUO
RINÇAGE
RINSE
SPÜLUNG
ENJUAGUE
0300067
0200114
0200112
0200298
0200078
0200403

Codice	Descrizione	
0200078	Raccordo scarico 1"1/4x32 2121 PP	
0200110	Guarnizione piana 31x21x2	
0200112	Tubo scarico d.28 DIR.C/317	
0200113	Piletta scarico 007 Rif.18	
0200114	Dado piletta scarico 2" 2190	
0200147	Portagomma M12x4 90º 1821-94	
0200173	Guarnizione gomma 75x58x2 Rif.19	
0200180	Troppopieno EFFE/ELLE 1280	
0200196	Guarnizione Nyltite M3	
0200295	Guarnizione Nyltite M12	
0200298	Fascetta 25-40	
0200403	Guarnizione piana 38x27x2 3794	
0200515	Tubo pressostato 4,2x10,4	
0201455	Trappola d'aria anteriore L=85 mm	
0300005	Termostato 90ºC c.2000 1NONC boiler IMIT	
0300006	Guaina termostato inox	
0300007	Termostato 80ºC c.2100V.1NANC vasca IMIT	
0300009	Molla a frizione Rif.134	
0300067	Resistenza vasca 2000 W 220 V	
0500006	Fascetta SNP2/CLIC 11,5-13,5	
0800652	Dado inox autobloccante M3	
0800655	Dado OT 1/2" nichelato	

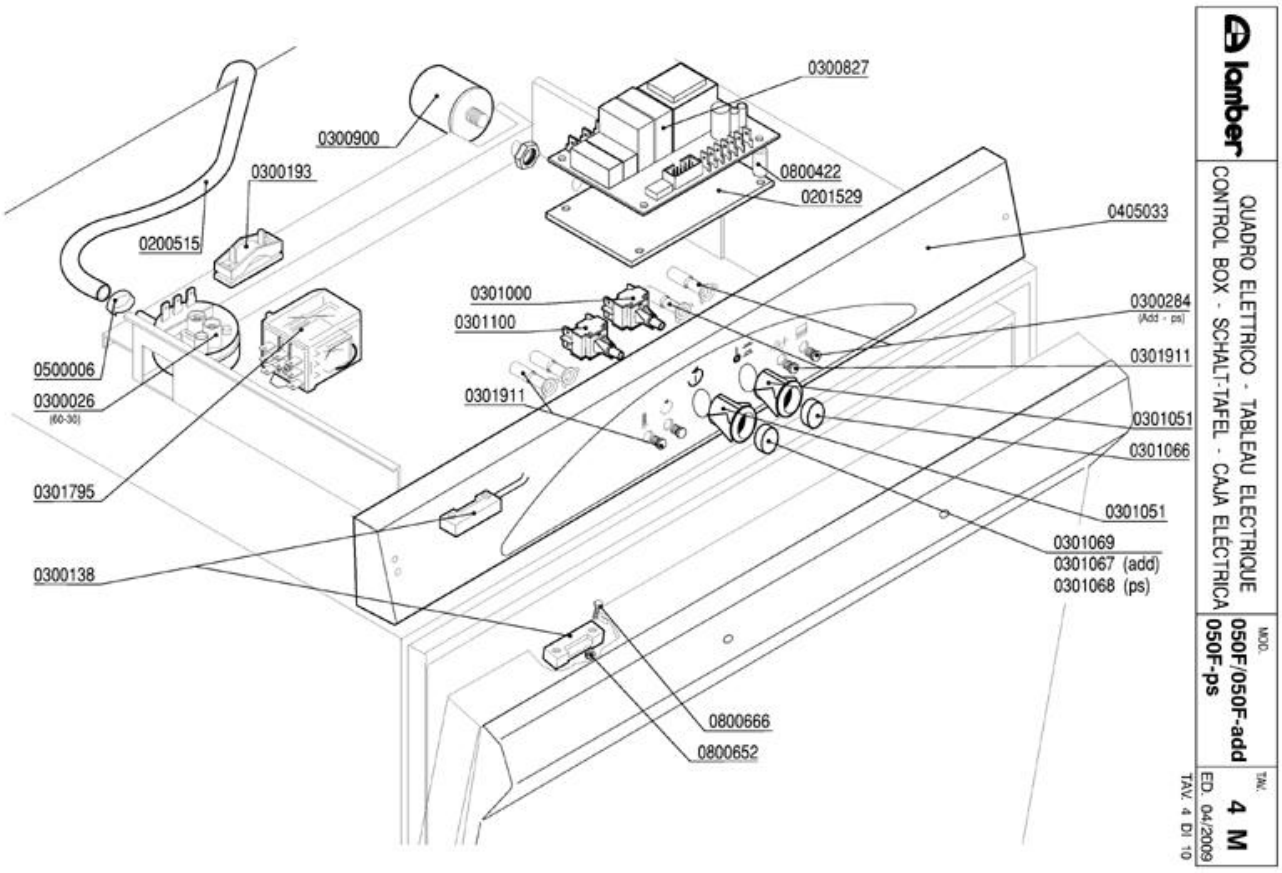
0300827
0300900
0300193
0800422
0201529
0200515
0405033
0301000
0301100
0300284
(Add - ps)
0301911
0500006
0300026
(60-30)
0301911
0301051
0301066
0301795
0301051
0301069
0301067 (add)
0301068 (ps)
0300138
0800666
0800652
lamber
QUADRO ELETTRICO - TABLEAU ELECTRIQUE
CONTROL BOX - SCHALT-TAFEL - CAJA ELÉCTRICA
MOD.
050F/050F-add
050F-ps
TAV.
4 M
ED. 04/2009
TAV. 4 DI 10

Codice	Descrizione	
0200515	Tubo pressostato 4,2x10,4	
0201529	Piastrina isolante timer 7461	
0300026	Pressostato 60/30 16A 1NONC	
0300138	Micro contatto magnetico 1NO +0800142	
0300193	Fissacavo PA 268 + vite 3,5X25	
0300284	**SOSTITUITO DA 0301910**	
0300827	Timer elettronico pulsanti ADD	
0300900	Filtro antidisturbo 411135001	
0301000	Interruttore bip. 0V 2N0 16 amp COMPLETO	
0301051	Supporto tasto ovale	
0301066	Tasto verde ovale	
0301067	Tasto giallo ovale	
0301068	Tasto blu ovale	
0301069	Tasto grigio ovale	
0301100	Pulsante unipol. OV 1NO 16amp COMPLETO	
0301795	Relé FINDER 3NA 16A 230/50	
0301911	Led schede elettroniche cavo bianco 36cm	
0405033	Pannello comando 050F Tasti Ovali 7261	
0500006	Fascetta SNP2/CLIC 11,5-13,5	
0800422	Distanziale filettato FF01 4080 15	
0800652	Dado inox autobloccante M3	
0800666	Vite inox TEM3X10	

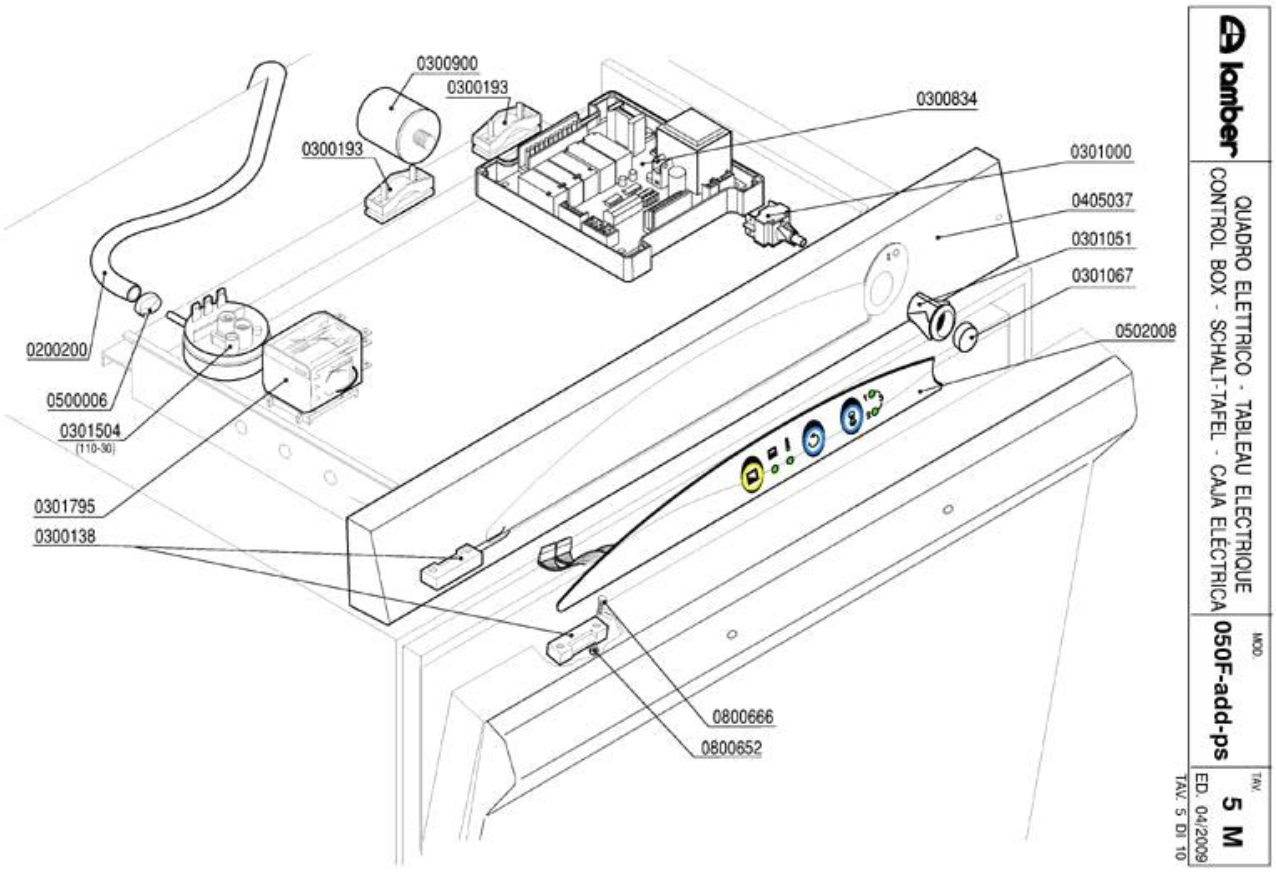
0300900
0300193
0300193
0300834
0301000
0405037
0301051
0301067
0502008
0200200
0500006
0301504
(110-90)
0301795
0300138
0800666
0800652
lamber
QUADRO ELETTRICO - TABLEAU ELECTRIQUE
CONTROL BOX - SCHALT-TAFEL - CAJA ELECTRICA
MOD.
050F-add-ps
TAV.
5 M
ED. 04/2009
TAV. 5 DI 10

Codice	Descrizione	
0200200	Tubo a pipa per pressostato	
0300138	Micro contatto magnetico 1NO +0800142	
0300193	Fissacavo PA 268 + vite 3,5X25	
0300834	Timer F92-ek 5 Rélé BT/SRS ADD	
0300900	Filtro antidisturbo 411135001	
0301000	Interruttore bip. 0V 2N0 16 amp COMPLETO	
0301051	Supporto tasto ovale	
0301067	Tasto giallo ovale	
0301504	Pressostato 110-30	
0301795	Relé FINDER 3NA 16A 230/50	
0405037	Pannello comando EFFE ek tastiera membr	
0500006	Fascetta SNP2/CLIC 11,5-13,5	
0502008	Tastiera membrana EFFE LAMBER	
0800652	Dado inox autobloccante M3	
0800666	Vite inox TEM3X10	

lamber	GRUPPO POMPA SCARICO - POMPE DE VIDANGE DRAIN PUMPE PARTS - ABLAUFPUMPE BOMBA DESAGUE	MOD. 050F ps	TAV. 6 M ED. 04/2009

TAV. 6 DI 10

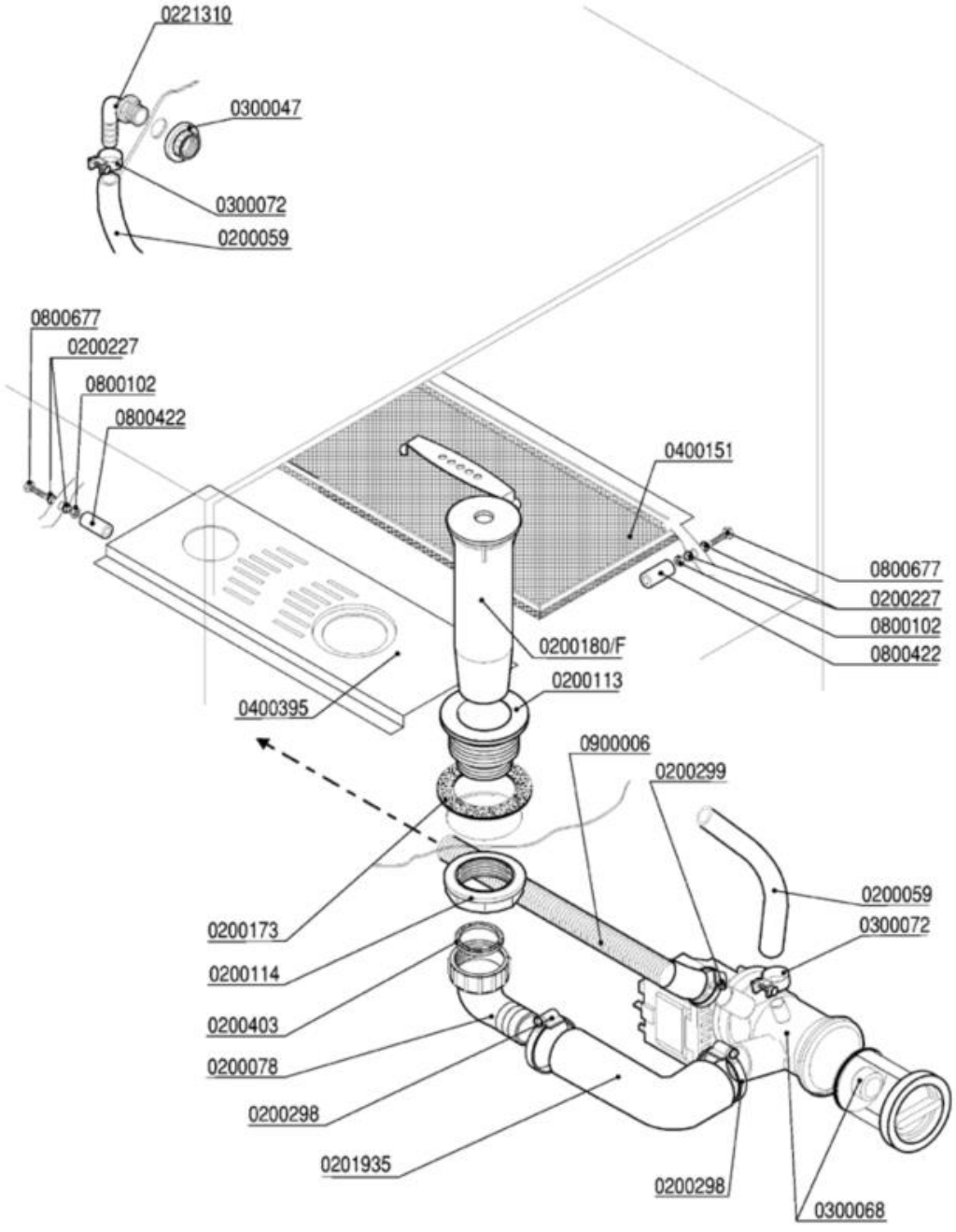

Codice	Descrizione	
0200059	Tubo gomma 10x17 food quality	
0200078	Raccordo scarico 1"1/4x32 2121 PP	
0200113	Piletta scarico 007 Rif.18	
0200114	Dado piletta scarico 2" 2190	
0200173	Guarnizione gomma 75x58x2 Rif.19	
0200227	Guarnizione Nyltite M4	
0200298	Fascetta 25-40	
0200299	Fascetta 20-32	
0200403	Guarnizione piana 38x27x2 3794	
0201935	Manicotto Pompa Scarico 7052	
0221310	Portagomma a gomito 3/8"Mx12	
0300047	Dado PP 3/8" 2190	
0300068	Elettropompa scarico 40W/230/50 FILTRO	
0300072	Fascetta nylon 5215-200-48	
0400151	Filtro a cassetto F92 VS 2682	
0400395	Supporto intermedio filtri F92 VS 2675	
0800102	Dado inox M4	
0800422	Distanziale filettato FF01 4080 15	
0800677	Vite inox TEM4x10	
0900006	Tubo scarico d.19,5 per pompa scarico	

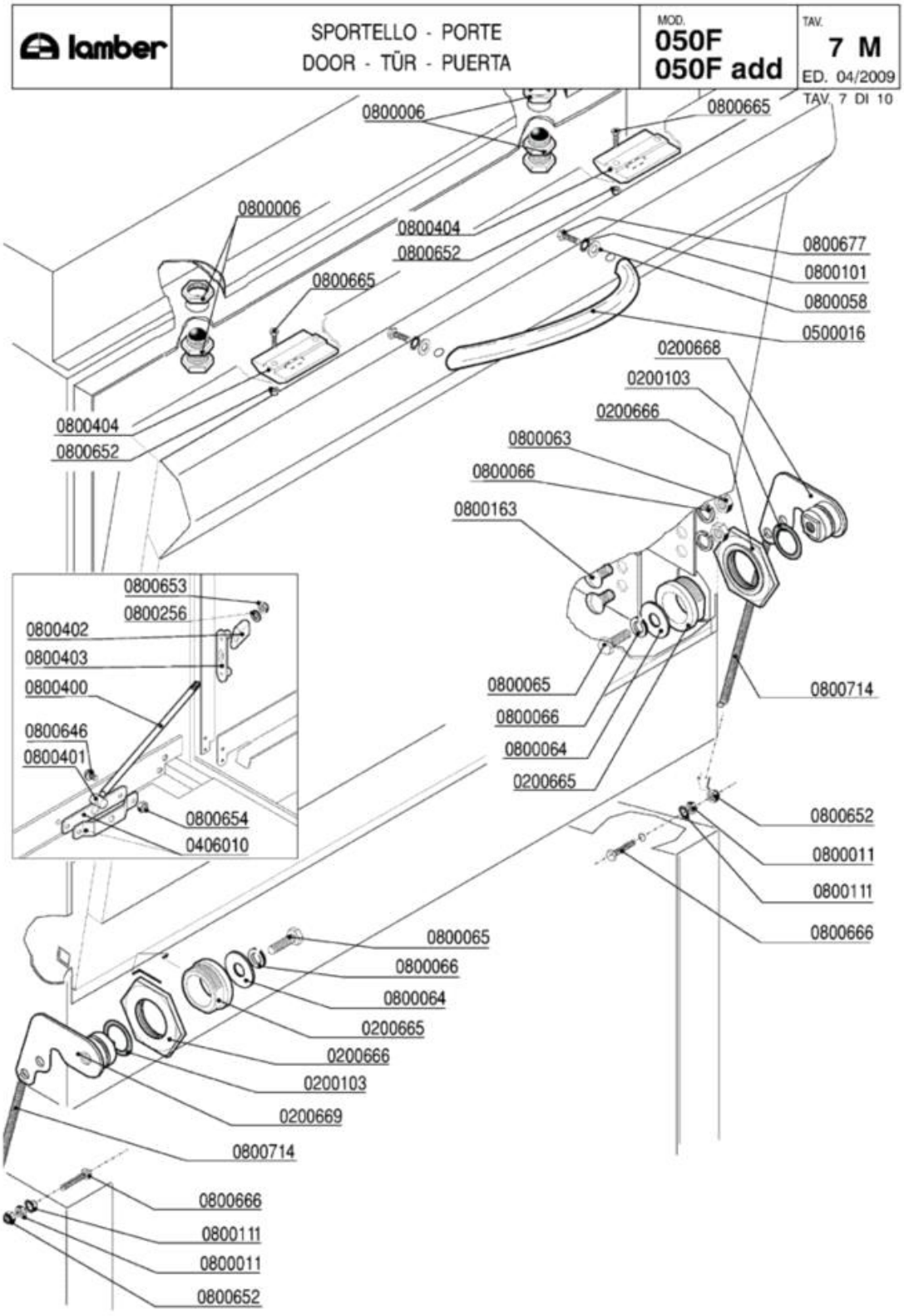
lamber
SPORTELLO - PORTE
DOOR - TÜR - PUERTA
MOD.
050F
050F add
TAV.
7 M
ED. 04/2009
TAV. 7 DI 10
0800006
0800665
0800006
0800404
0800652
0800677
0800101
0800058
0500016
0800665
0200668
0200103
0200666
0800063
0800066
0800163
0800404
0800652
0800653
0800256
0800402
0800403
0800400
0800646
0800401
0800654
0406010
0800065
0800066
0800064
0200665
0800714
0800652
0800011
0800111
0800666
0800065
0800066
0800064
0200665
0200666
0200103
0200669
0800714
0800666
0800111
0800011
0800652

Codice	Descrizione	
0200103	OR 2050 supporto ugello d.16mm	
0200665	Bussola perno sportello c/molla 5952	
0200666	Dado perno sportello c/molla 5952	
0200668	Piastrina/perno tendimolla porta DX 6291	
0200669	Piastrina/perno tendimolla porta SX 6291	
0406010	Staffa tirante porta F/LB 2500-2501/95	
0500016	Maniglia inox EFFE ELESA 192mm	
0800006	Cricchetto Rif.32+33+32 con dadi 255-83	
0800011	Dado inox M3	
0800058	Rondella piana inox 4x12	
0800063	Dado inox M6	
0800064	Rondella piana inox diam.6x18	
0800065	Vite inox TEM6x16	
0800066	Rondella grower inox diam.6	
0800101	Rondella dentellata inox d.4	
0800111	Rondella dentellata inox d.3	
0800163	Vite inox POELIER M6X10	
0800256	Rondella piana inox d.5	
0800400	Tirante sportello M5x305 795	
0800401	Perno tirante sportello	
0800402	Fermo tirante sportello	
0800403	Piastrina scorrimento sportello	
0800404	Bloccascrocchetto	
0800646	Vite inox POELIER M4X10 largh.testa 9,5	
0800652	Dado inox autobloccante M3	
0800653	Dado inox autobloccante M5	
0800654	Dado inox autobloccante M4	
0800665	Vite inox TEM3X8	
0800666	Vite inox TEM3X10	
0800677	Vite inox TEM4x10	
0800714	Molla sportelli LB/EFFE 6188	

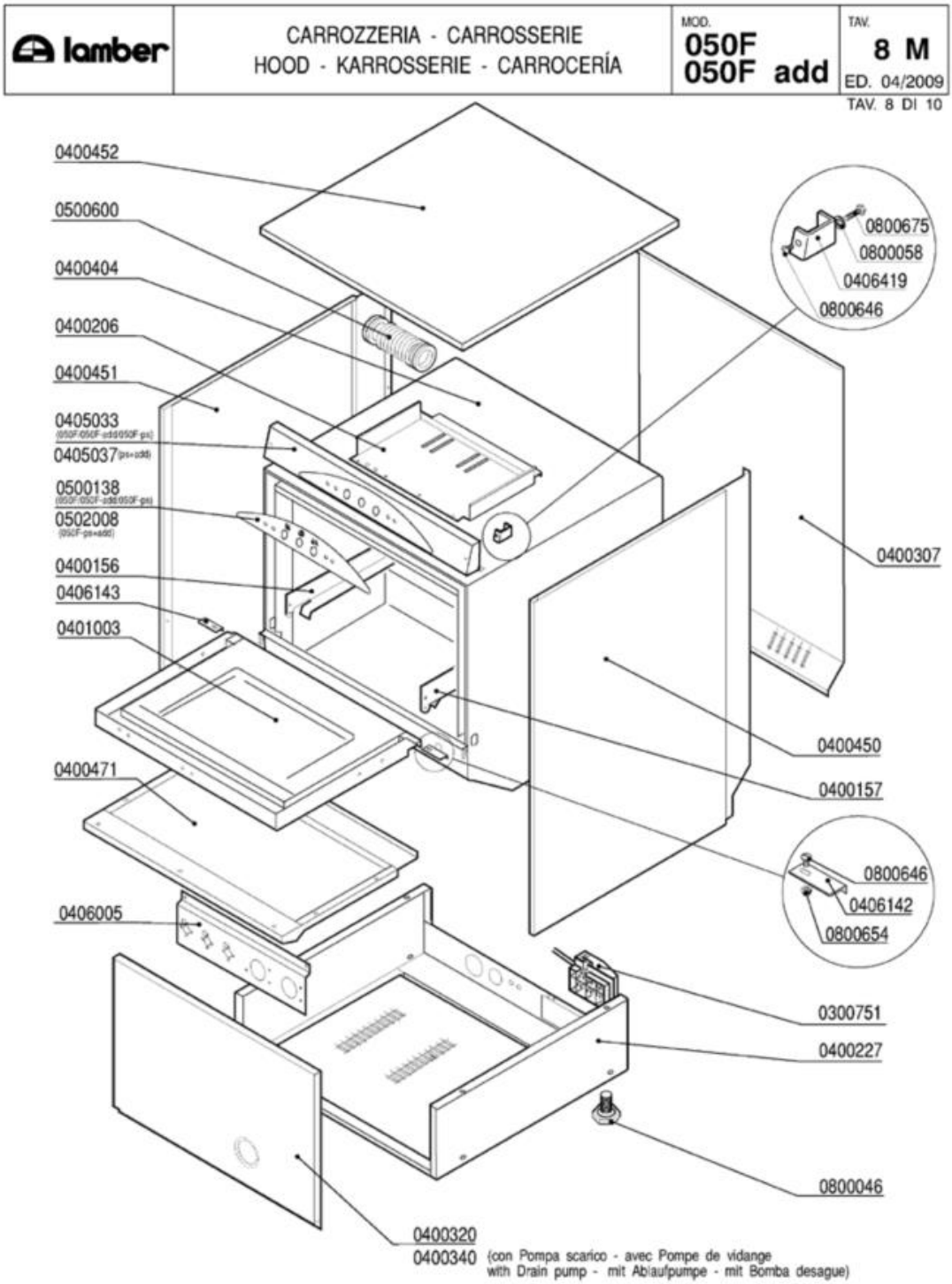
lamber
CARROZZERIA - CARROSSERIE
HOOD - KARROSSERIE - CARROCERÍA
MOD.
050F
050F add
TAV.
8 M
ED. 04/2009
TAV. 8 DI 10
0400452
0500600
0400404
0400206
0400451
0405033
0405037
0500138
0502008
0400156
0406143
0401003
0400471
0406005
0800675
0800058
0406419
0800646
0400307
0400450
0400157
0800646
0406142
0800654
0300751
0400227
0800046
0400320
0400340
(con Pompa scarico - avec Pompe de vidange
with Drain pump - mit Abiaufpumpe - mit Bomba desague)

Codice	Descrizione	
0300751	Fissacavo esterno PA223 6 poli	
0400156	Guida sx F92 1708	
0400157	Guida dx F92 1708	
0400206	Piastra cablaggio EFFE 2198-95	
0400227	Basamento F92 1705-93/1706-93/2480-95	
0400307	Pannello retro F92 2457-95	
0400320	Pannello anteriore F85 2681	
0400340	Pannello anteriore F85-F92 Pompa Scarico	
0400404	Cassone F85 VS	
0400450	Pannello laterale DX 050F-075F-F85-F92	
0400451	Pannello laterale SX 050F-075F-F85-F92	
0400452	Pannello superiore EFFE 1710-93	
0400471	Pannello sportello 050F-F85-075F-F92	
0401003	Sportello 050F-F85-075F-F92	
0405033	Pannello comando 050F Tasti Ovali 7261	
0405037	Pannello comando EFFE ek tastiera membr	
0406005	Supporto termostati/dosatori F85 VS 2663	
0406142	Piastrina paraspruzzi sport.EFFE dx 2516	
0406143	Piastrina paraspruzzi sport.EFFE sx 2516	
0406419	Distanziale pannello comando 7747	
0500138	Targa PCB 050F-TO LAMBER	
0500600	Manicotto a soffietto sfiato vapore	
0502008	Tastiera membrana EFFE LAMBER	
0800046	Piedino M10	
0800058	Rondella piana inox 4x12	
0800646	Vite inox POELIER M4X10 largh.testa 9,5	
0800654	Dado inox autobloccante M4	
0800675	Vite inox TEM4x12	

lamber	GRUPPO DEPURATORE-GROUPE ADOUCISSEUR WATER-SOFTENER-WASSERENTKALKER DESCONCENTRADOR	MOD. 050F add	TAV. 9 M ED. 04/2009

TAV. 9 DI 10

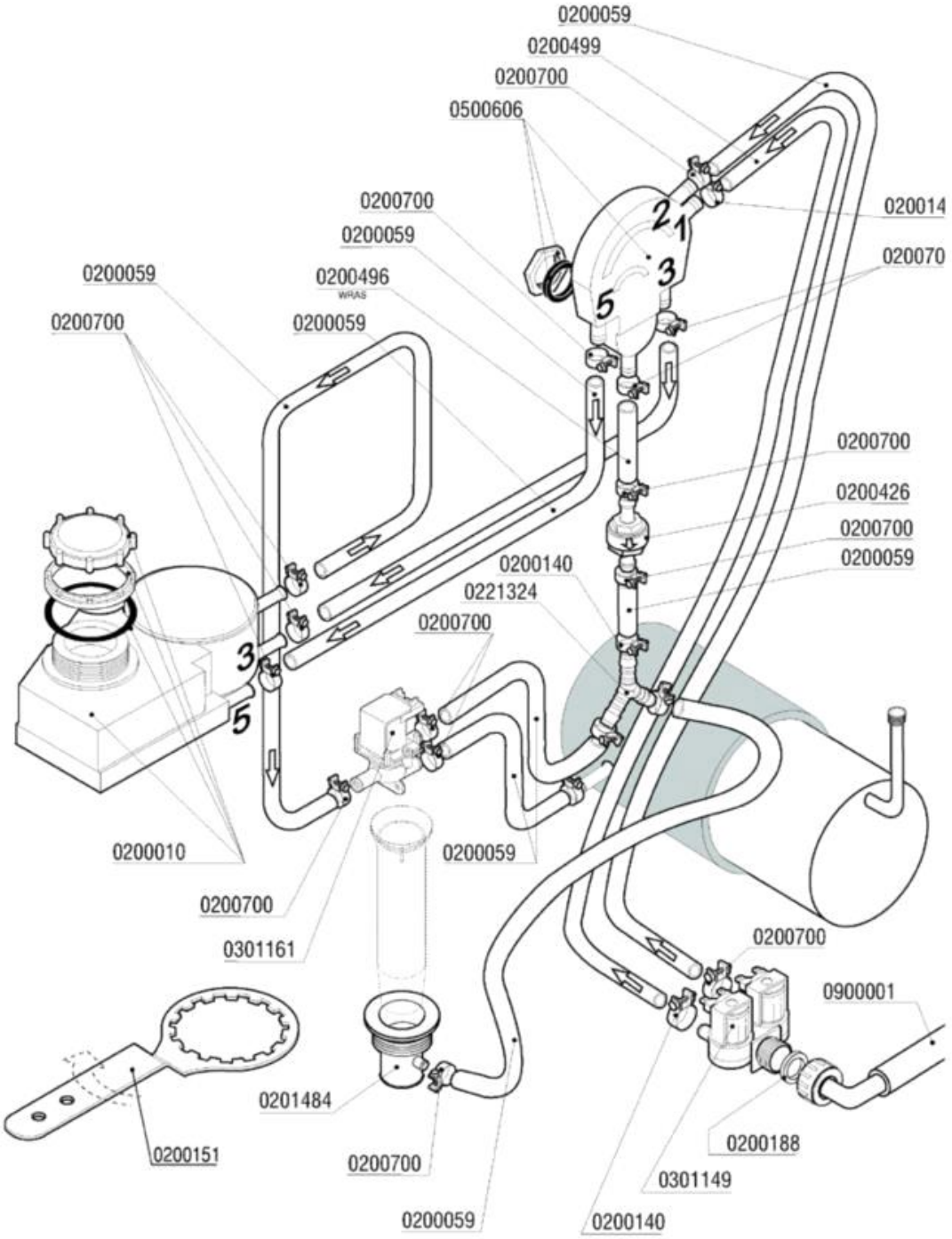

Codice	Descrizione	
0200010	Decalcificatore + Boccia sale rigenera	
0200059	Tubo gomma 10x17 food quality	
0200140	Fascetta collare 17x19	
0200151	Chiave serraggio contenitore sale ADD	
0200188	Guarnizione gomma 25x16x2	
0200426	Valvola antiritorno dep AuK WZ-165-004	
0200496	Tubo 10x18 WRAS - Miflex	
0200499	Tubo gomma 12x19,5 food quality	
0200700	Fascetta collare benzina 16x18	
0201484	Piletta scarico EFFE-ADD 8083	
0221324	Portagomma ad "Y" YS10	
0301149	Elettrovalvola doppia c/regolatore 0,5lt	
0301161	Elettrovalvola deviatrice rigenera	
0500606	Valvola rompivuoto rigenera ADD	
0900001	Tubo carico gomma 90°C VDE	

lamber	DOSATORI - DOSEURS DISPENSERS - DOSIERGERÄTE-DOSIFICADORES	MOD. 050F 050F add	TAV. 10 M ED. 04/2009

TAV. 10 DI 10

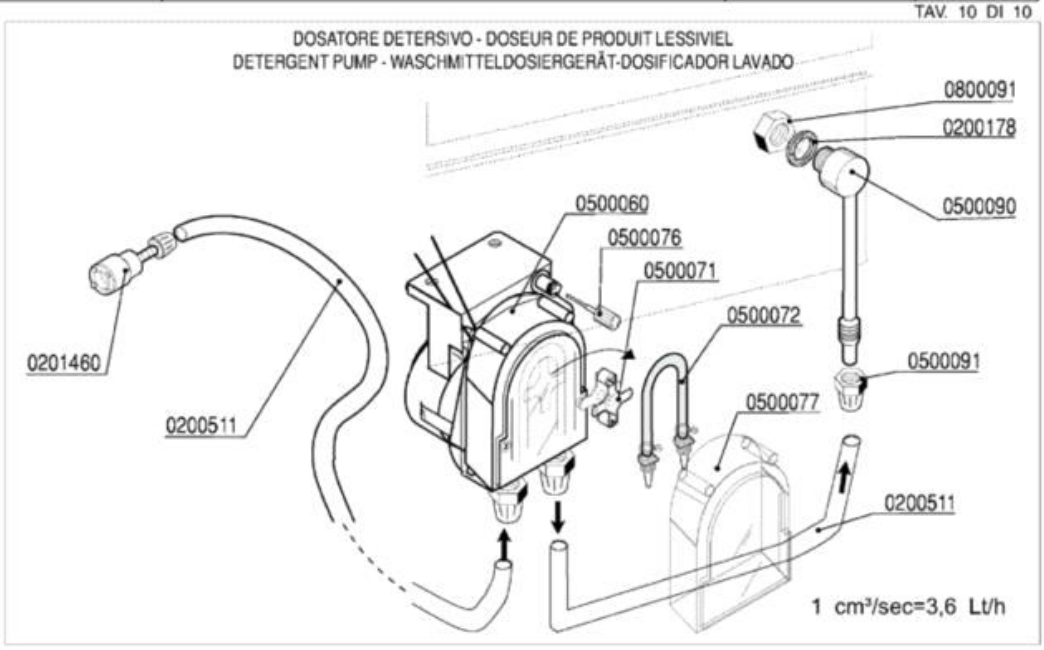

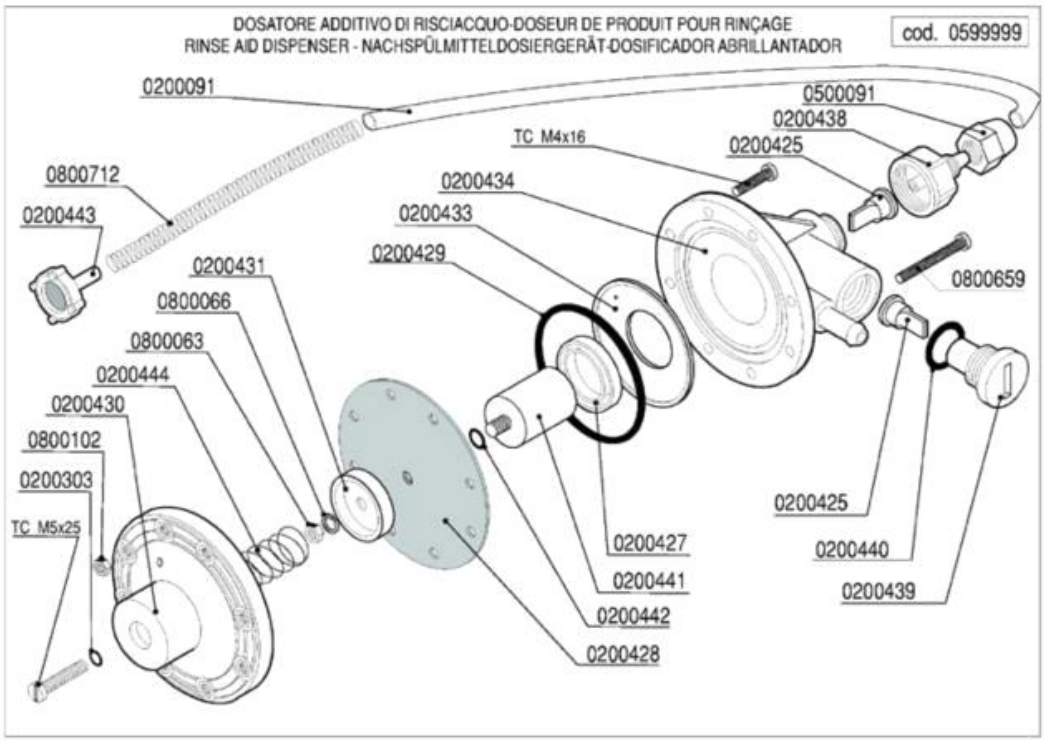

Codice	Descrizione	
0200091	Tubo cristallo PP 4x6	
0200178	Guarnizione piana 19x12x2 Rif.121	
0200303	OR 2021 ugelli risciacquo mescola FDA	
0200425	Valvola Dosatore Brillantante	
0200427	Anello MIN VITON Dosatore Idrico 3000	
0200428	Membrana Dosatore Idrico mod.3000	
0200429	OR 3218 Dosatore Idrico mod.3000	
0200431	Rosetta guida molla dos.idrico mod.3000	
0200433	Flangia interna dosatore idrico mod.3000	
0200434	Corpo dosatore idrico mod.3000	
0200438	Raccordo aspirazione dos.idrico 3000	
0200439	Tappo portavalvola dos.idrico 3000	
0200440	Guarnizione OR 3056 dos.idrico 3000	
0200441	Kit pistone completo dos.idrico 3000	
0200442	OR 2025 Dosatore Idrico 3000	
0200443	Filtro fondo dos.idrico 3000	
0200511	Tubo PVC cristallo 4x6 rosso (detersivo)	
0201460	Filtro inox di fondo dosatore lavaggio	
0500060	Dosatore detersivo tempo pausa F92	
0500071	Croce portarullini peristaltica 1PRL001	
0500072	Tubo SANTOPRENE peris.ET. new model	
0500076	Manopola trimmer dostore 403307	
0500077	Coperchio peristaltica PDP F ET.	
0500090	Iniettore inox detersivo 2101/2103/1821	
0500091	Dado PVC iniettore detersivo 2102	
0599999	Dosatore brillantante MOD.3000	
0800063	Dado inox M6	
0800066	Rondella grower inox diam.6	
0800091	Dado inox M12	
0800102	Dado inox M4	
0800659	Vite inox TCTCR M4x40	
0800712	Molla inox 160mm per tubo brillantante	