Catalogue pieces detachées
LP31/L - ed. 2004

1 - LAVAGE INFERIEUR
2 - LAVAGE SUPERIEUR
3 - CUVE LAVAGE
4 - COMPOSANTS RINÇAGE
5 - BOILER
6 - TABLEAU ELECTRIQUE
7 - PORTE
8 - GLISSIERE ET FILTRES
9 - SOCLE
10 - CARROSSERIE CAPOTTE

lamber	LAVAGGIO INFERIORE - LAVAGE INFERIEUR LOWER WASHING - UNTERER WASCHROHR	MOD. **LP31-L**	TAV. **1 A** ED. 05/2004

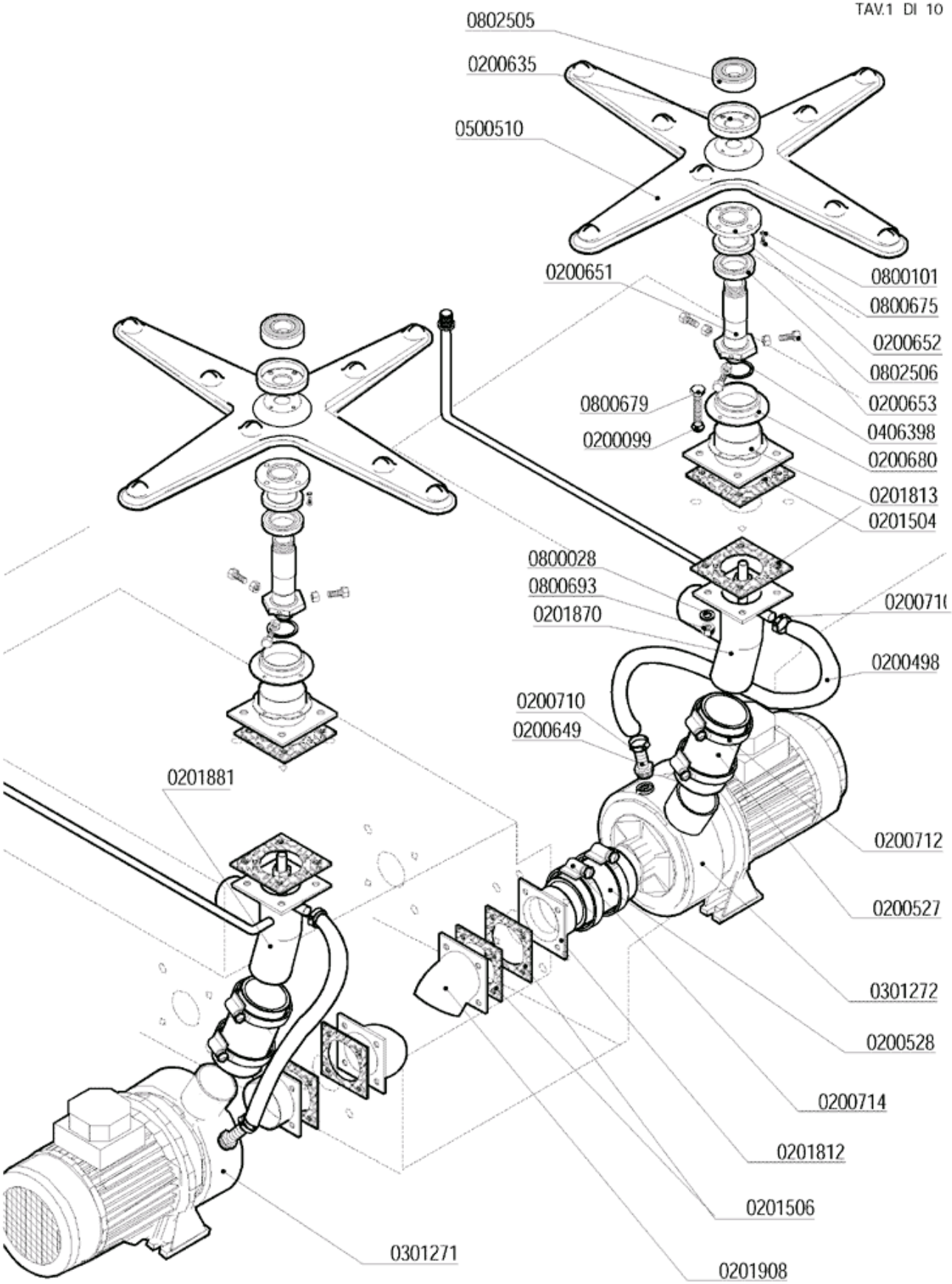

lamber	LAVAGGIO SUPERIORE - LAVAGE SUPERIEUR UPPER WASHING - OBERER WASCHROHR	MOD. **LP31-L**	TAV. **2 A** ED. 05/2004

TAV. 2 DI 10

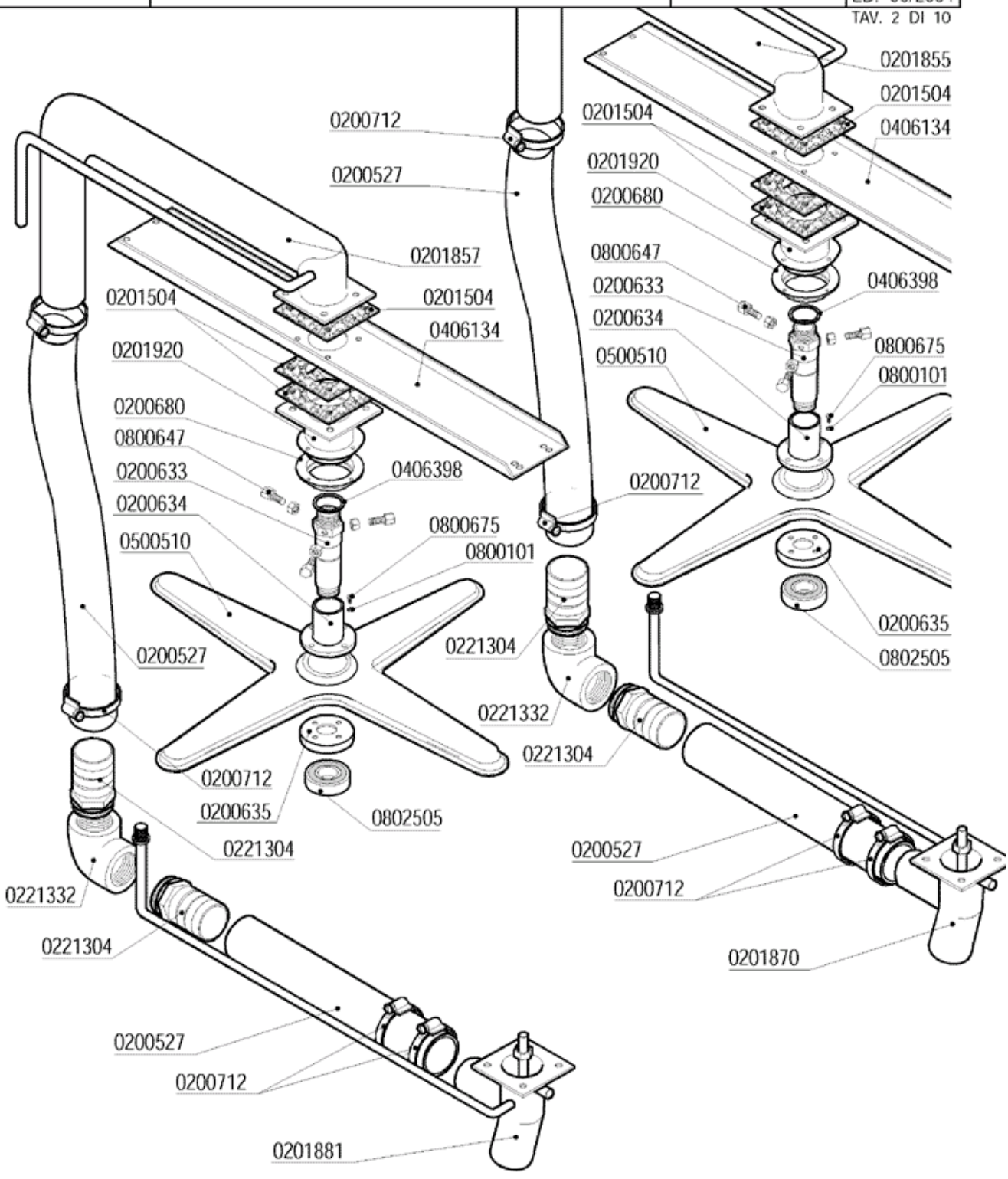

lamber	VASCA LAVAGGIO - CUVE LAVAGE WASH TANK - WASCHTANKROHR	MOD. **LP31-L**	TAV. **3 A** ED. 05/2004

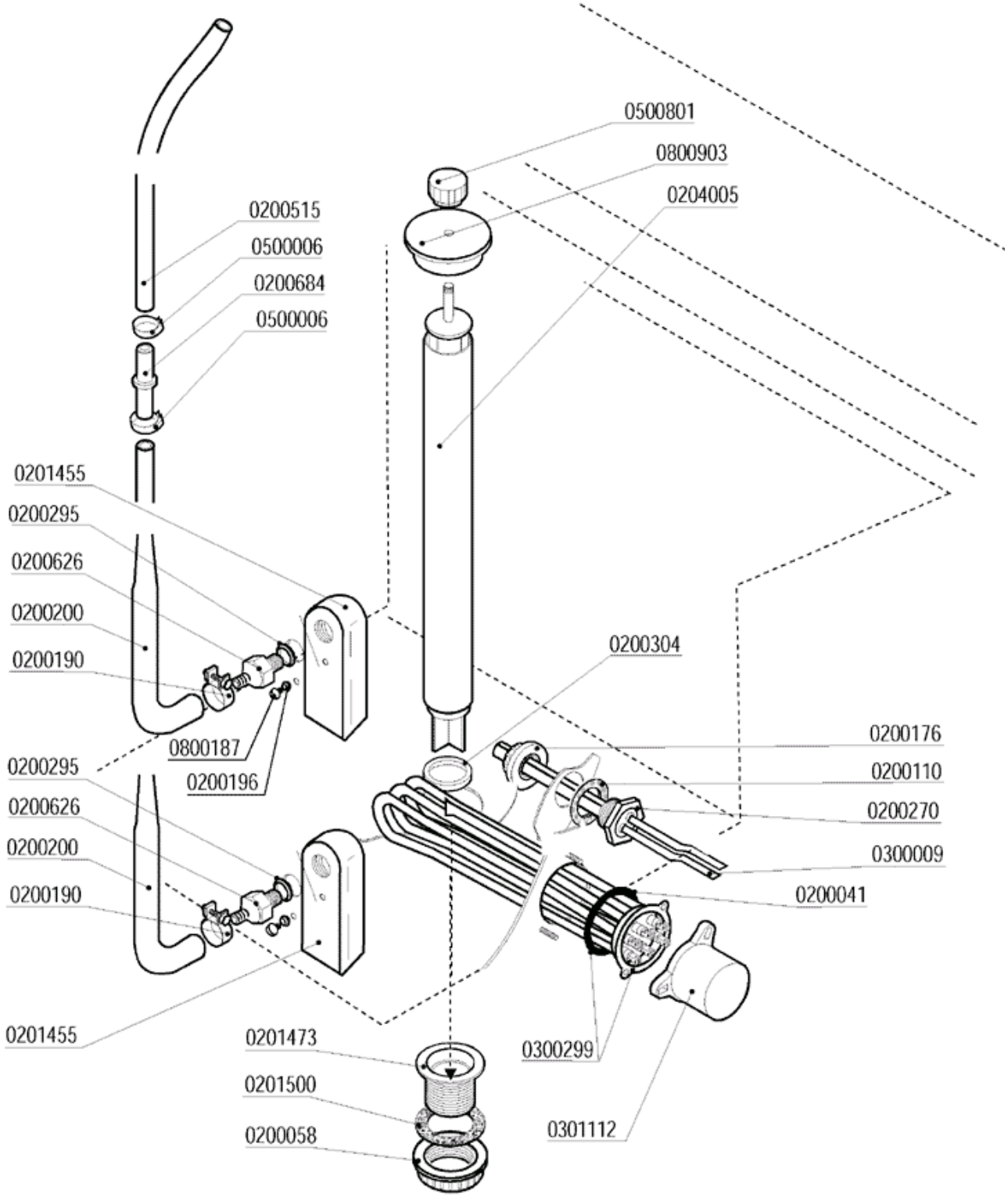

lamber	GRUPPO RISCIACQUO - COMPOSANTS RINCAGE RINSE COMPONENTS - NACHSPÜLROHR	MOD. **LP31-L**	TAV. **4 A** ED.05/2004

TAV.4 DI 10

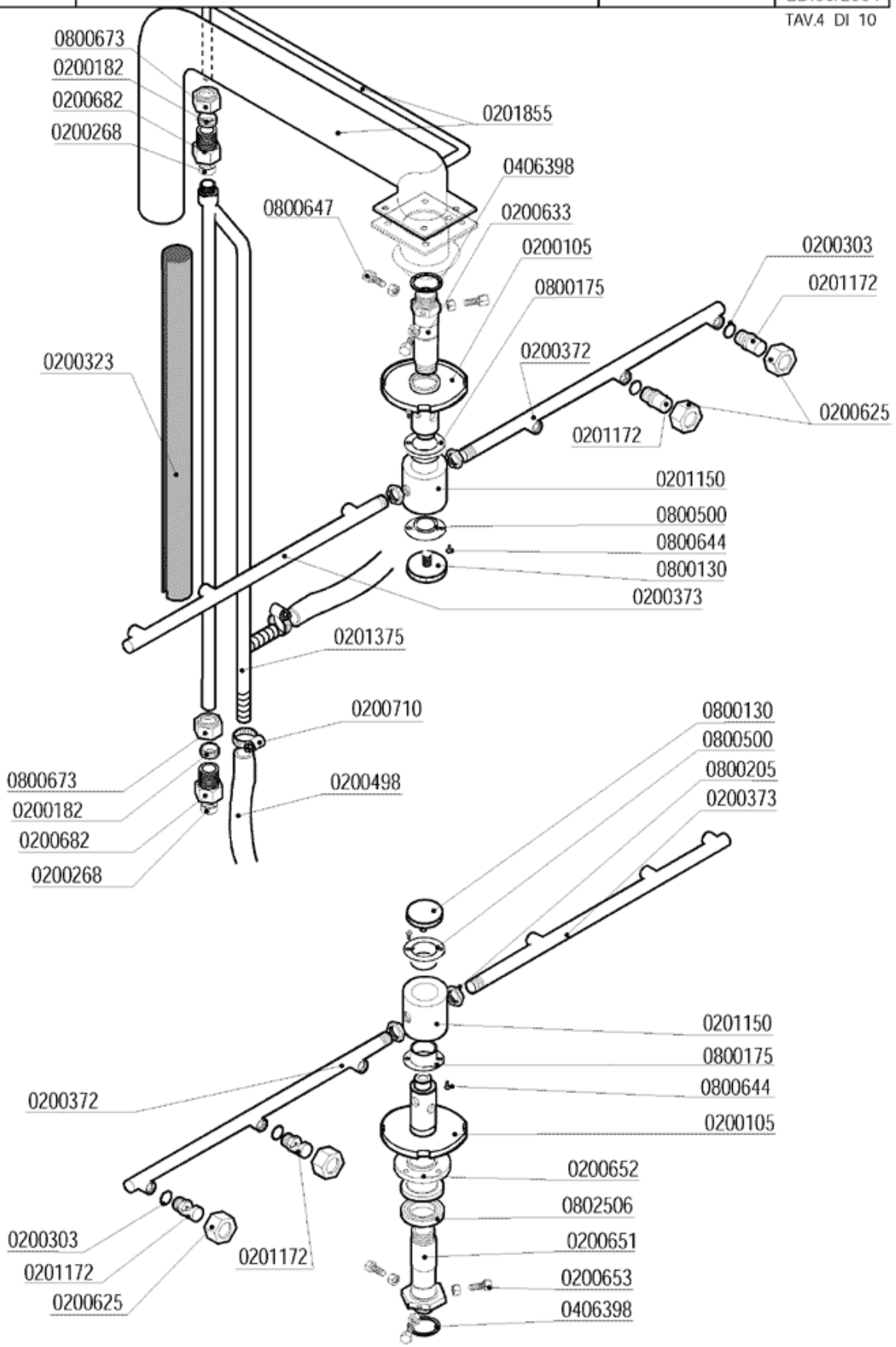

lamber	GRUPPO BOILER DISTRIBUZIONE ACQUA SURCHAUFFEUR - BOILER - BOILER	MOD. **LP31-L**	TAV. **5 A** ED. 05/2004

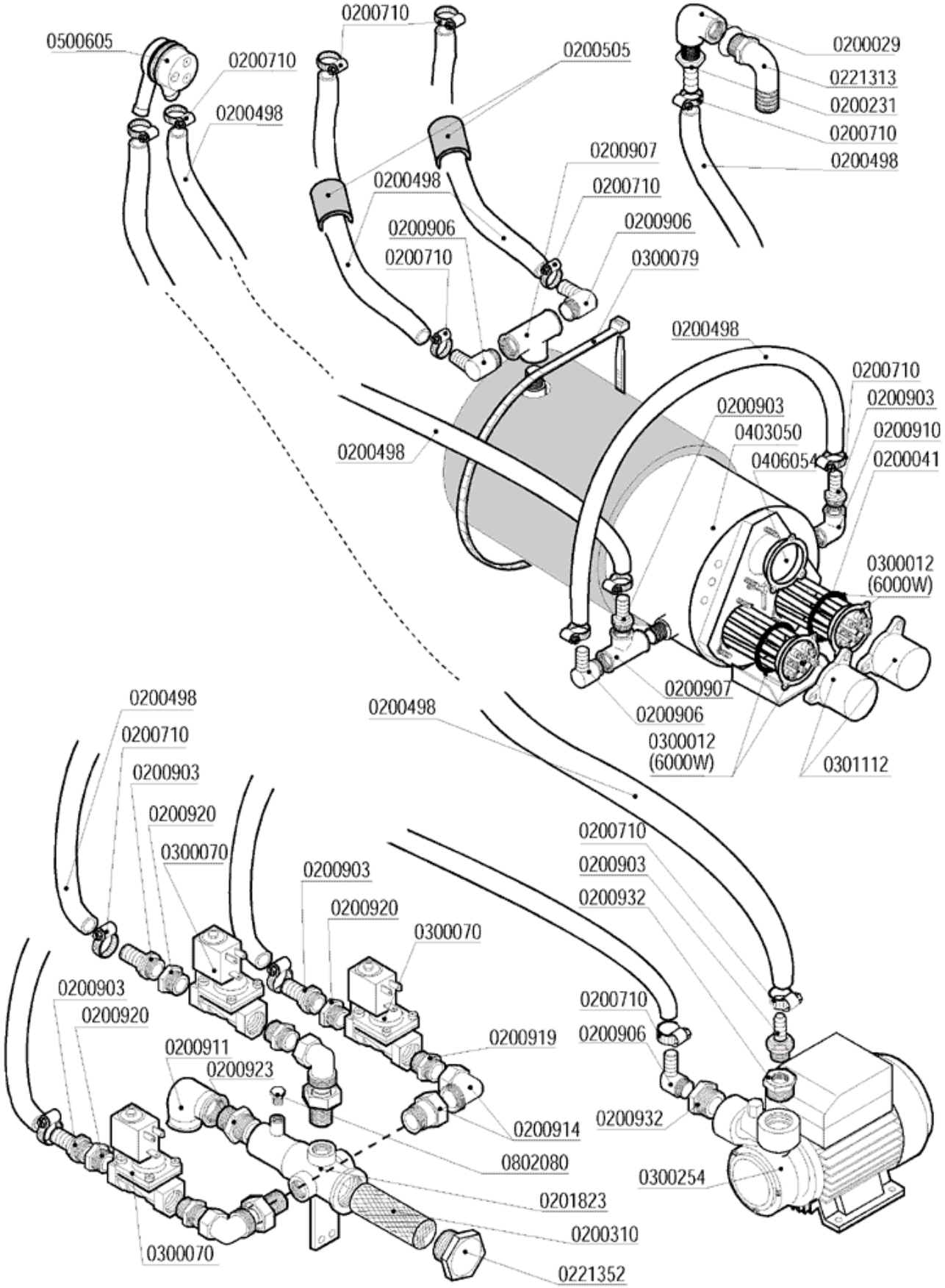

lamber

QUADRO ELETTRICO - TABLEAU ELECTRIQUE
CONTROL BOX - ELEKTRO SCHALTTAFEL

MOD. LP31-L

TAV. 6 A

ED. 05/2004

TAV. 6 DI 10

lamber	SPORTELLO - PORTE DOOR - TÜR	MOD. **LP31-L**	TAV. **7 A** ED. 05/2004

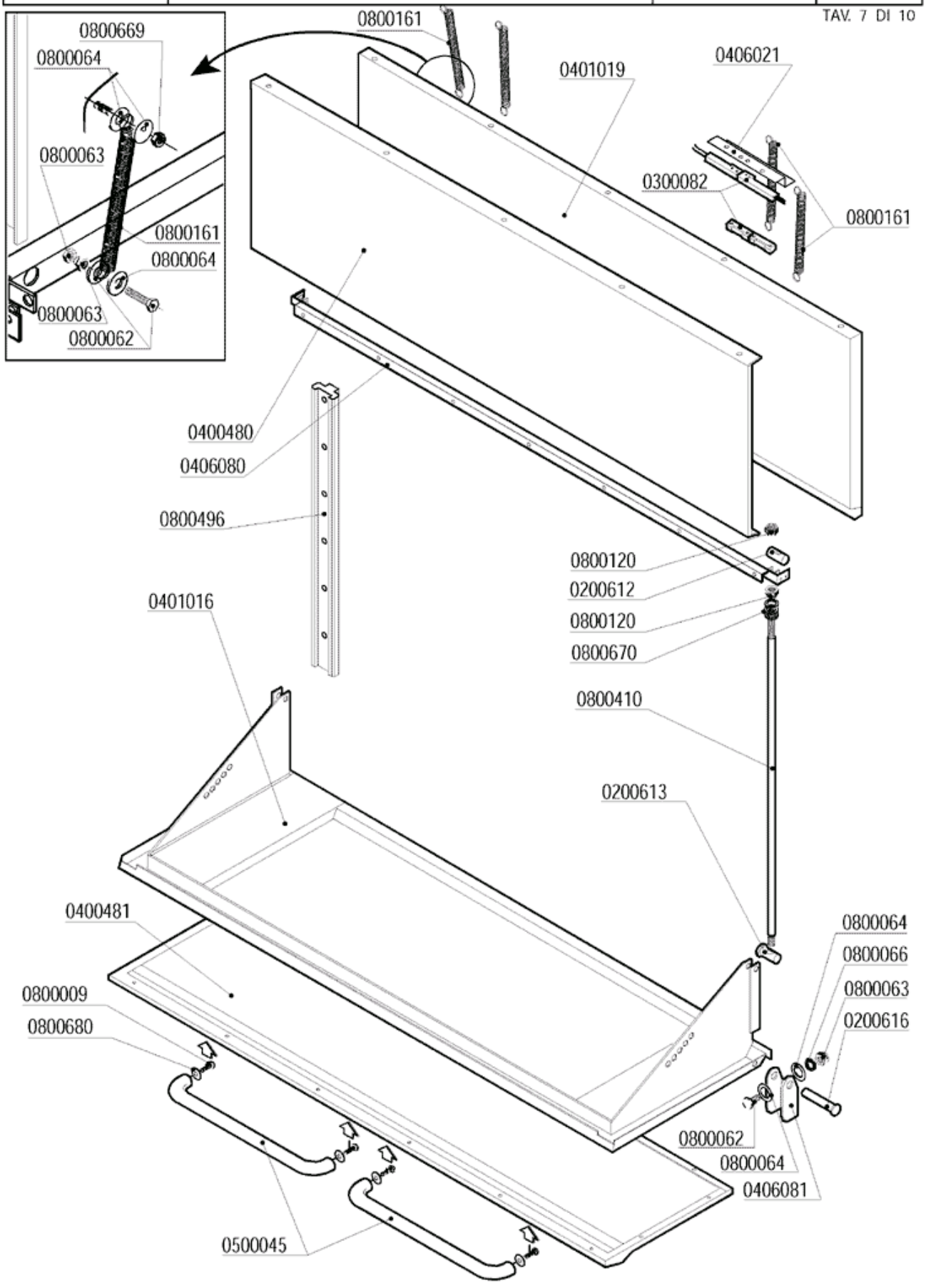

lamber	GUIDE E FILTRI - GLISSIERE ET FILTRES SLIDE AND FILTERS - KORBFÜHRUNG UND FILTER	MOD. LP31-L	TAV. 8 A ED. 05/2004

TAV. 8 DI 10

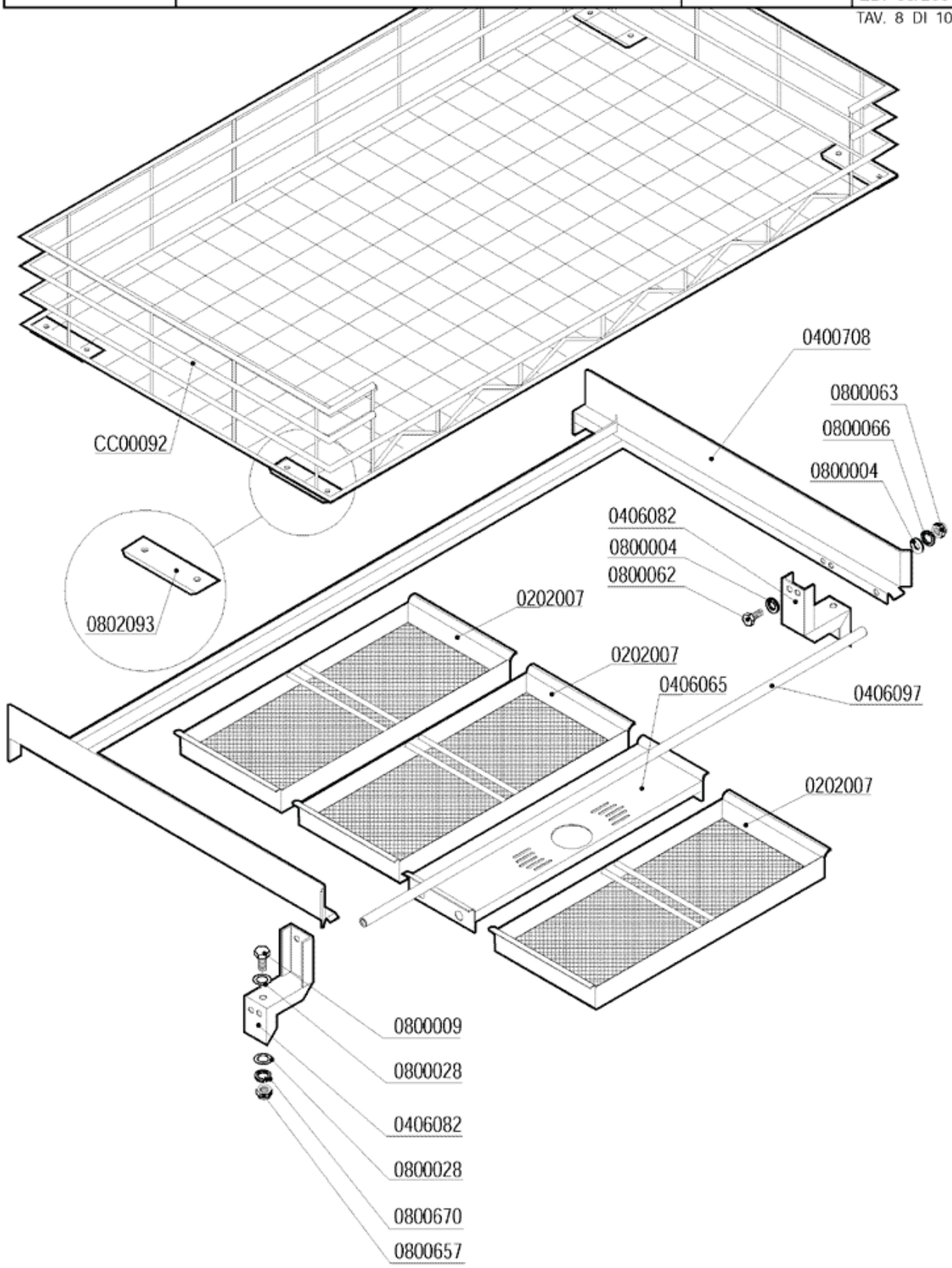

lamber	BASAMENTO - SOCLE BASE - SOCKEL	MOD. **LP31-L**	TAV. **9 A** ED. 05/2004

TAV. 9 DI 10

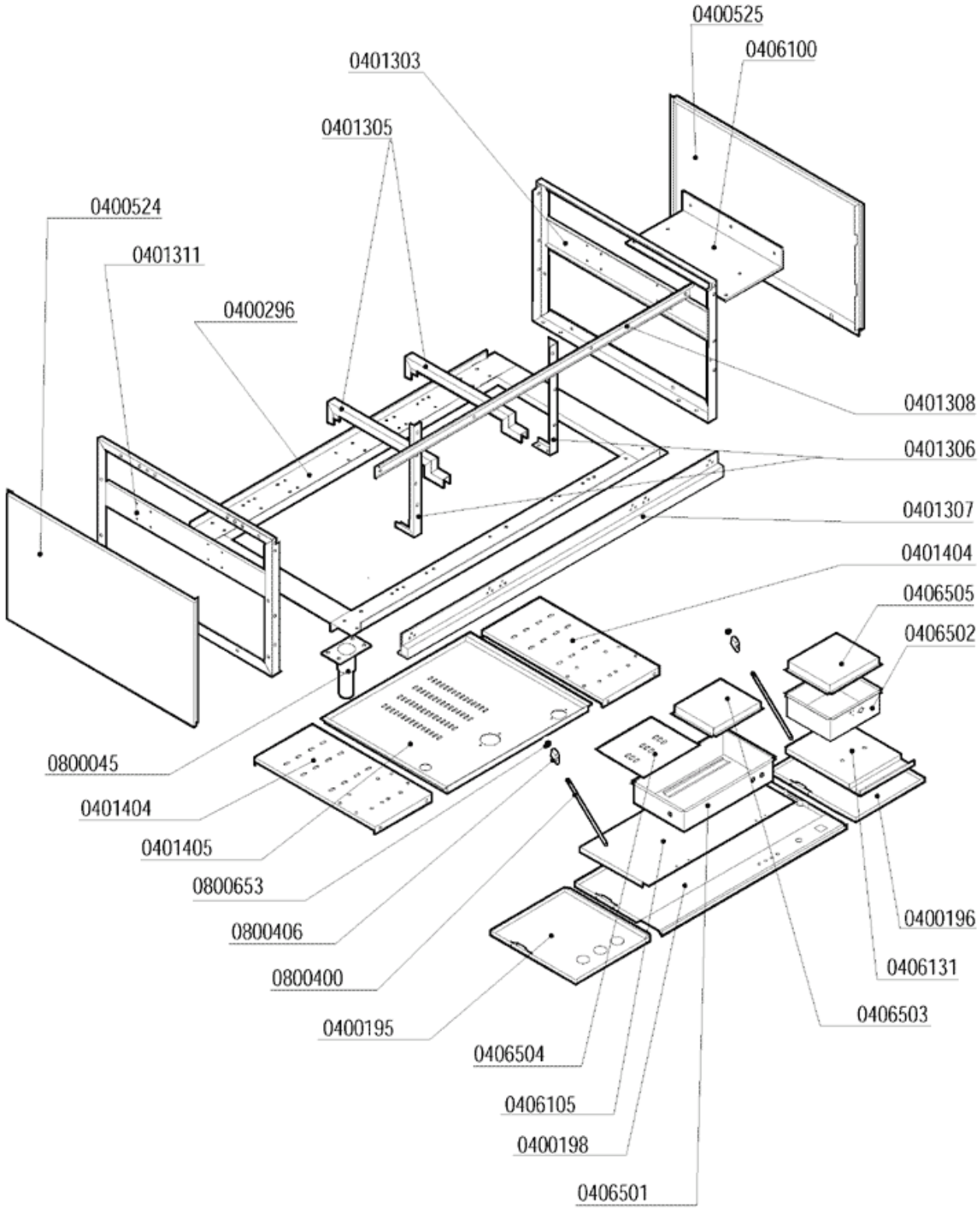

lamber	CARROZZERIA CAPOTTA - CARROSSERIE CAPOTE HOOD - KARROSSERIE HAUBE	MOD. **LP31-L**	TAV. **10 A** ED. 05/2004

