DESPIECES DEL SERVICIO TECNICO

LAVAVAJILLAS - LAVEVAISSELLE
DISHWASHERS - GESCHIRRSPÜLER
LAVASTOVIGLIE

Modelos

FI-80 FI-80 W

SETIEMBRE 2000

FAGOR

Fagor Industrial

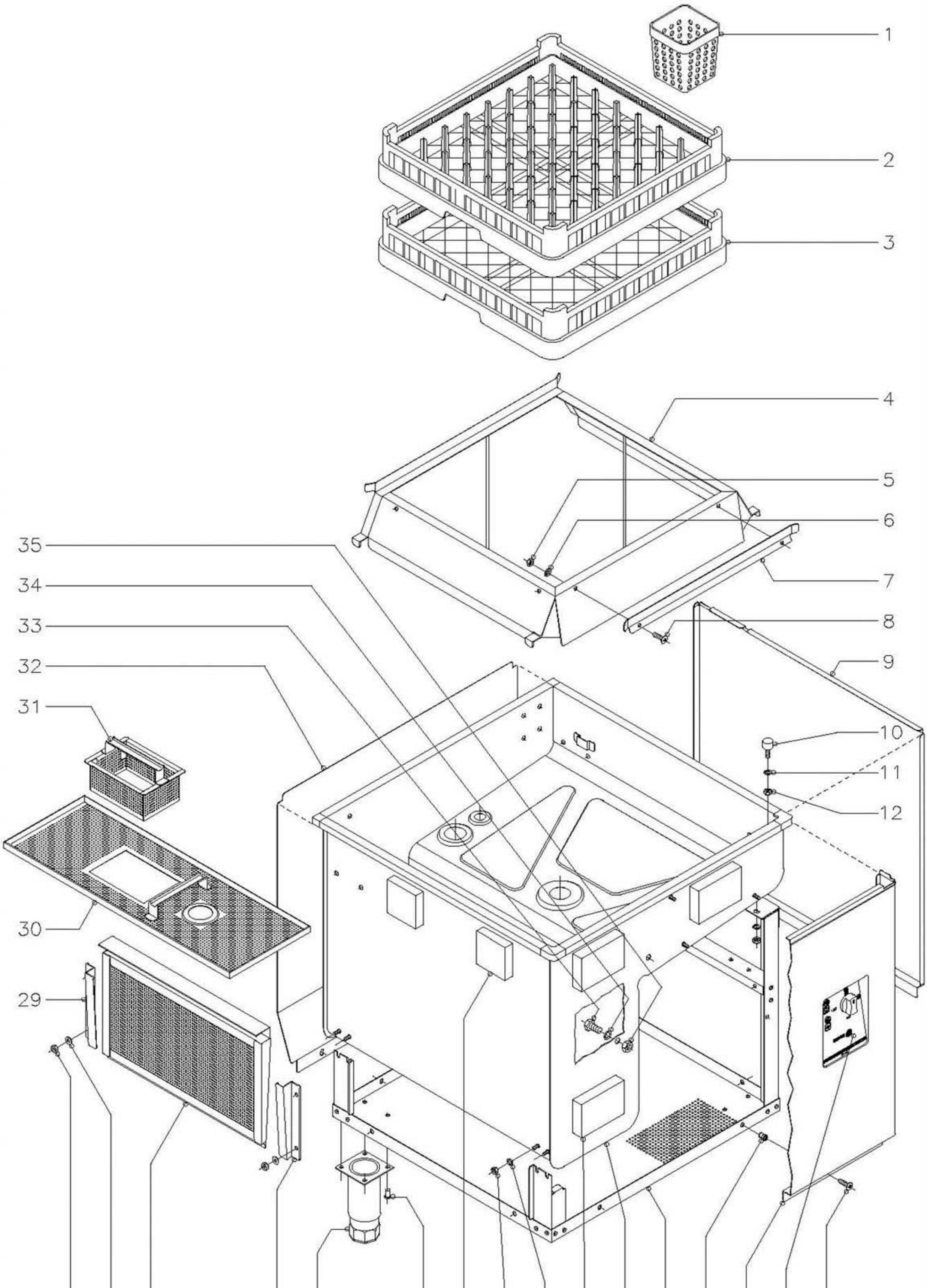

N plano	Firma	Fecha	Aparato	Lamina	
C–855		9–00	LAVAVAJILLAS DE CAPOTA FI–80 y FI–80 W	1	Fagor Industrial S.Coop. 0<ate FAGOR

MOD.	LAVAVAJILLAS DE CAPOTA	ZONA	MUEBLE	PLANO	C-855

ITEM	CODIGO	DENOMINACION	TEXTO	FI-80	FI-80W								NOTAS
1	Z655314	Cestillo cubiertos		4	4								
2	Z655302	Cestillo platos CP-16/18		1	1								
3	Z655301	Cestillo base CT-10		1	1								
4	Z710311	Base cestillos		1	1								
5	Q162030	Tuerca exagonal M-5		2	2								
6	Q242030	Arandela abanico A-5		2	2								
7	Z710317	Guia cestillo		1	1								
8	Q152004	Tornillo aplastado M-5x13		2	2								
9	Z712913	Panel lateral derecho		1	1								
s/n	Z712914	Panel lateral izquierdo		1	1								
10	Z710316	Amortiguador		2	2								
11	Q262040	Arandela muelle A-6		2	2								
12	Q162040	Tuerca exagonal M-6		2	2								
13	Q152004	Tornillo aplastado M-5x13		8	8								(Amarre inferior paneles)
14	Z742906	Embellecedor adhesivo		1	-								
14	Z748404	Embellecedor adhesivo (W)		-	1								
15	Z742904	Panel frontal		1	1								
16	Q221342	Remache exagonal M-5		8	8								(Amarre inferior paneles)
17	Z710114	Armazon completo		1	1								
18	Z740301	Cuba completa		1	1								
19	Q770844	Porespan 120x80x25		3	3								
20	Q262040	Arandela muelle A-6		8	8								
21	Q162040	Tuerca exagonal M-6		8	8								
22	Z712911	Porespan 80x80x20		7	7								
23	Q411304	Remache avibulb Ø 4,8		16	16								
24	X260150	Pata regulable		4	4								
25	Z710309	Guia filtro derecha		1	1								
26	Z710907	Filtro aspiracion		1	1								

MOD.	LAVAVAJILLAS DE CAPOTA	ZONA	MUEBLE	PLANO	C-855

ITEM	CODIGO	DENOMINACION	TEXTO	FI-80	FI80W								NOTAS
27	Q232040	Arandela plana A-6		4	4								
28	Q162040	Tuerca exagonal M-6		4	4								
29	Z710310	Guia filtro izquierda		1	1								
30	Z710801	Bandeja filtro		1	1								
31	Z710804	Recogedor desperdicios		1	1								
32	Z742905	Panel posterior		1	-								
32	Z718423	Panel posterior completo (W)		-	1								
	3713500	Perfil cubrearistas L=138 mm.		1	1								(En panel posterior)
	3713500	Perfil cubrearistas L=110 mm.		1	1								(En panel posterior)
33	Q012073	Tornillo exagonal M-12x20		2	2								(Entrada detergente)
34	Q306024	Arandela junta Ø 18xØ 12,5x1,5		2	2								(Entrada detergente)
35	Q162070	Tuerca exagonal M-12		2	2								(Entrada detergente)

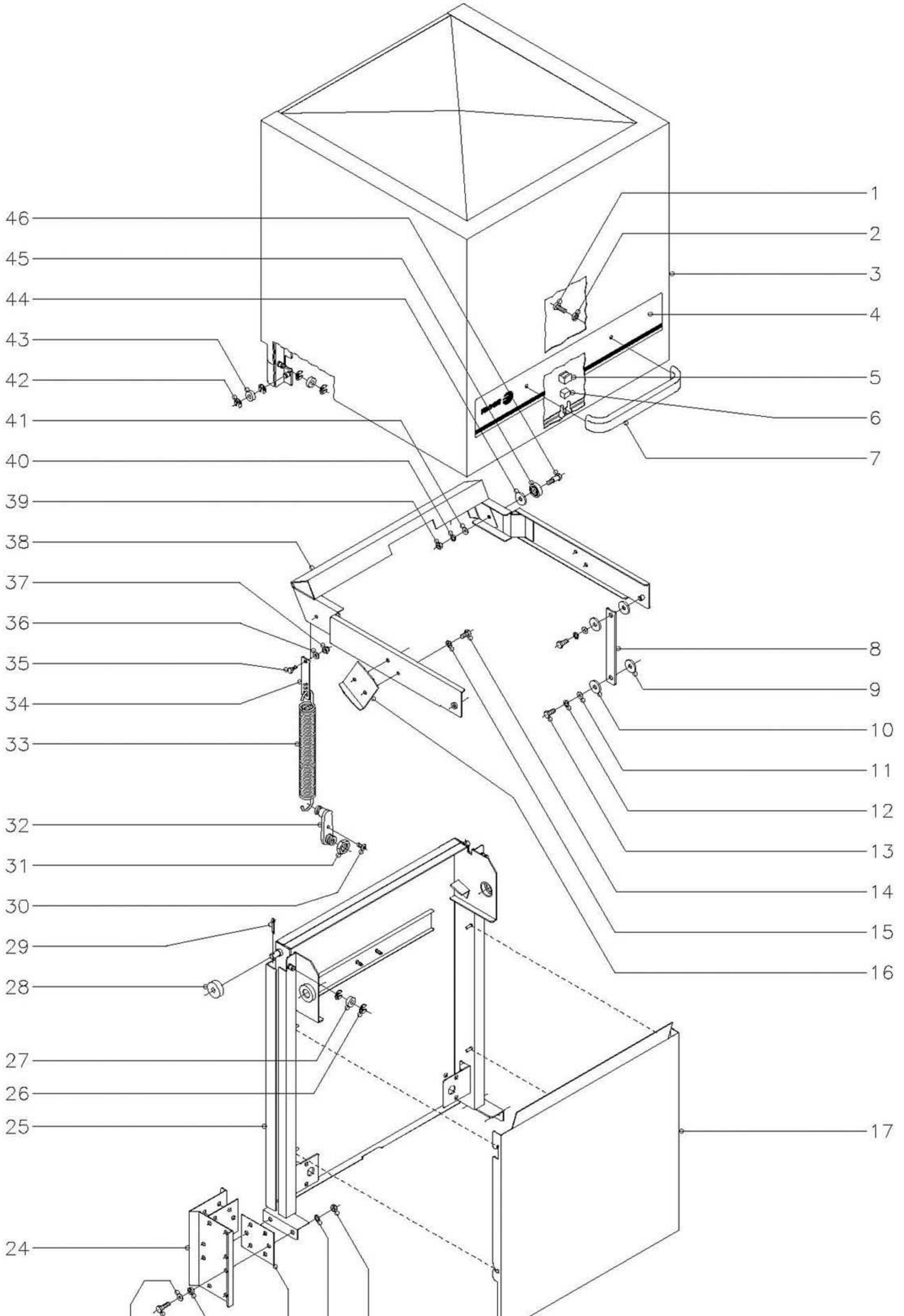

N plano	Firma	Fecha	Aparata	Lamina	
C–856		9–00	LAVAVAJILLAS DE CAPOTA FI–80 y FI–80 W	2	Fagor Industrial S.Coop. FAGOR O<ate

MOD.	LAVAVAJILLAS DE CAPOTA	ZONA	CAPO	PLANO	C-856

ITEM	CODIGO	DENOMINACION	TEXTO	FI-80	FI-80W								NOTAS
1	Q032041	Tornillo alomado M-6x10		2	2								
2	Q308002	Arandela dubo A-6		2	2								
3	Z710501	Capo		1	1								
4	Z710516	Adhesivo de capo		1	1								
5	Z200507	Protector iman		1	1								
6	Z200506	Iman		1	1								
7	Z200512	Asa de capo		1	1								
8	Z710523	Biela		2	2								
9	Q308012	Arandela Ø 30xØ 10x3		4	4								
10	Q308012	Arandela Ø 30xØ 10x3		4	4								
11	Q232040	Arandela plana A-6		4	4								
12	Q262040	Arandela muelle A-6		4	4								
13	Q012041	Tornillo exagonal M-6x10		4	4								
14	Q012041	Tornillo exagonal M-6x10		4	4								
15	Q242040	Arandela abanico A-6		4	4								
16	Z710548	Escuadra tope		2	2								
17	Z712910	Cubierta de resortes		1	1								
18	Q162050	Tuerca exagonal M-8		10	10								
19	Q262050	Arandela muelle A-8		10	10								
20	Z710547	Junta soporte capo		4	4								
21	Q308000	Arandela dubo A-8		4	4								
22	Q012053	Tornillo exagonal M-8x20		12	12								
23	Q232050	Arandela plana A-8		12	12								
24	Z710539	Soporte guia capo		2	2								
25	Z710524	Guia capo completa		1	1								
26	Q271006	Arandela seguridad A-8		4	4								
27	Z710515	Casquillo rodante		2	2								
28	Z710546	Casquillo		2	2								
29	Q352024	Pasador de aletas Ø 4x25		2	2								

MOD.	LAVAVAJILLAS DE CAPOTA	ZONA	CAPO	PLANO	C-856

ITEM	CODIGO	DENOMINACION	TEXTO	FI-80	FI-80W								NOTAS
30	Q152004	Tornillo aplastado M-5x13		2	2								
31	Q222016	Tuerca exagonal M-20		2	2								
32	Z710529	Tensor muelle		2	2								
33	Z710528	Muelle		2	2								
34	Z710543	Enganche muelle		2	2								
35	Z710544	Eje enganche muelle		2	2								
36	Q232040	Arandela plana A-6		2	2								
37	Q222012	Tuerca autoblocante M-6		2	2								
38	Z710517	Balancin		1	1								
39	Q162050	Tuerca exagonal M-8		2	2								
40	Q262050	Arandela muelle A-8		2	2								
41	Q232050	Arandela plana A-8		2	2								
42	Q271006	Arandela seguridad A-8		8	8								
43	Z710515	Casquillo rodante		4	4								
44	Q308012	Arandela Ø 30xØ 10x3		2	2								
45	Z710541	Rodamiento		2	2								
46	Z710542	Eje de giro		2	2								

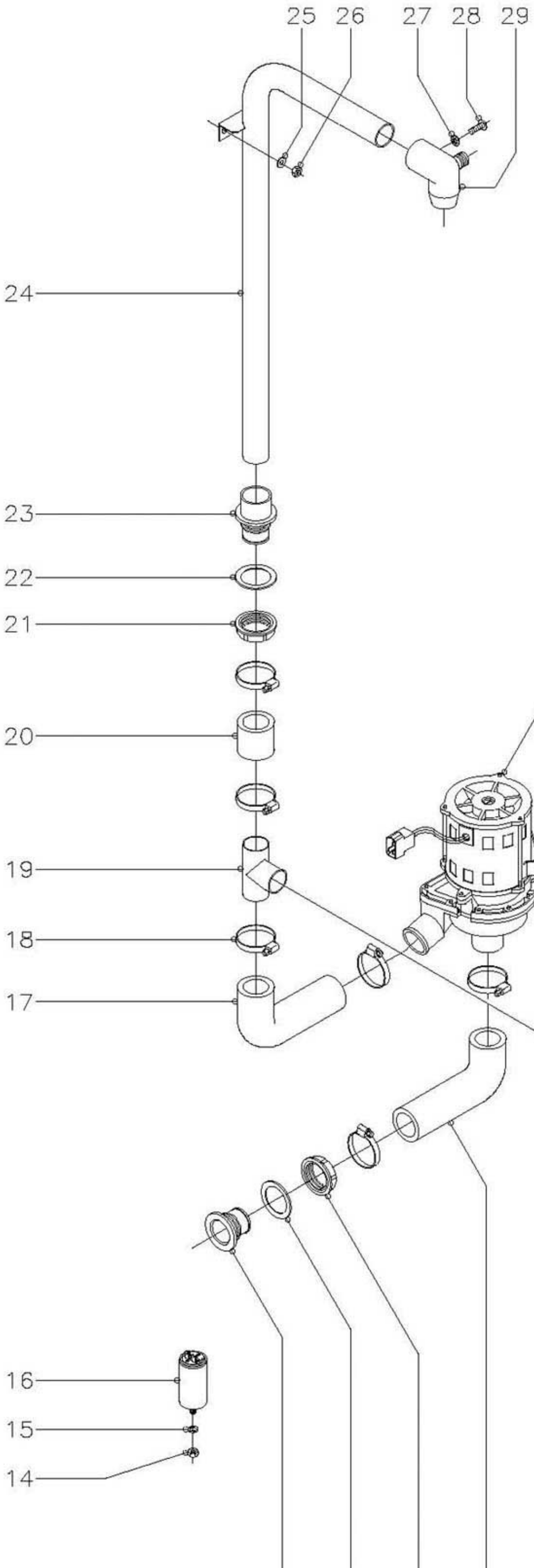

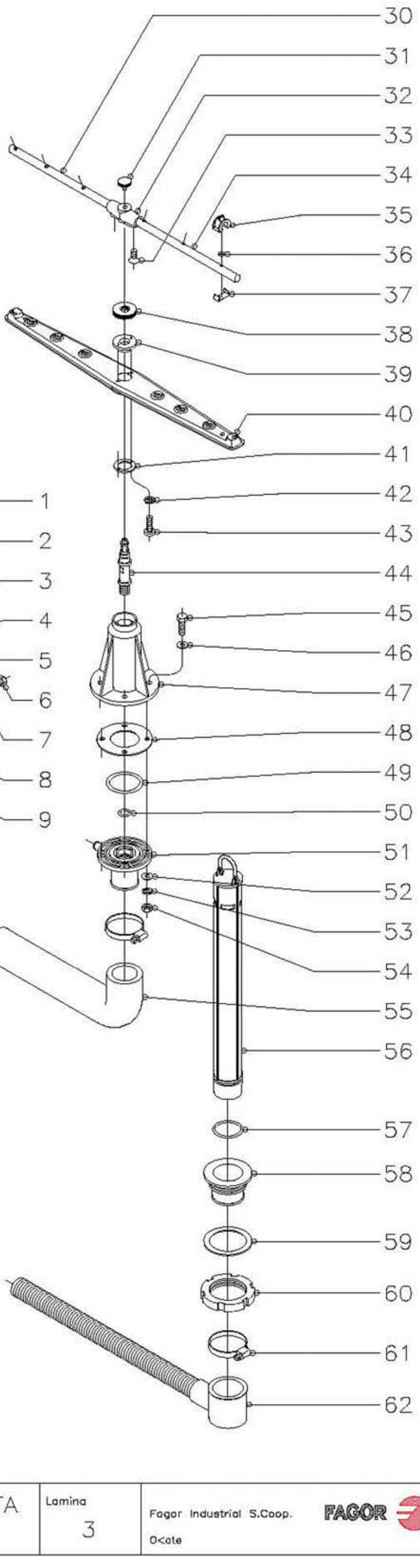

N plano	Firma	Fecha	Aparato	Lamina	
C–857		9–00	LAVAVAJILLAS DE CAPOTA FI–80 y FI–80 W	3	Fagor Industrial S.Coop. O<ate

MOD.	LAVAVAJILLAS DE CAPOTA	ZONA	PARTE FUNCIONAL DE LAVADO	PLANO	C-857

ITEM	CODIGO	DENOMINACION	TEXTO	FI-80	FI-80W								NOTAS
1	Z201011	Motobomba de lavado (50 Hz.)		1	-								
1	Z203511	Motobomba de lavado (60 Hz.)		1	1								
2	Q012042	Tornillo exagonal M-6x15		2	2								
3	Q232040	Arandela plana A-6		2	2								
4	Z711002	Soporte motobomba		1	1								
5	Z201003	Base motobomba de lavado		1	1								
6	Q012042	Tornillo exagonal M-6x15		2	2								
7	Q232040	Arandela plana A-6		2	2								
8	Q262040	Arandela muelle A-6		2	2								
9	Q162040	Tuerca exagonal M-6		2	2								
10	Z710904	Conducto aspiracion		1	1								
11	Z710708	Tuerca pasamuros		1	1								
12	Q307058	Arandela junta Ø 60xØ 44x2		1	1								
13	Z710903	Pasamuros aspiracion		1	1								
14	Q162050	Tuerca exagonal M-8		1	1								
15	Q262050	Arandela muelle A-8		1	1								
16	LV321300	Condensador 10 Mf.		1	1								
17	Z740901	Conducto impulsion		1	1								
18	Q881307	Abrazadera 40 - 60		8	8								
19	Z740904	'Te" impulsion		1	1								
20	Z740902	Conducto superior		1	1								
21	Z710708	Tuerca pasamuros		1	1								
22	Q307058	Arandela junta Ø 60xØ 44x2		1	1								
23	Z740701	Pasamuros arbol lavado		1	1								
24	Z710709	Arbol de lavado		1	1								
25	Q232040	Arandela plana A-6		2	2								
26	Q162040	Tuerca exagonal M-6		2	2								
27	Q242030	Arandela abanico A-5		1	1								
28	Q152004	Tornillo aplastado M-5x13		1	1								

MOD.	LAVAVAJILLAS DE CAPOTA	ZONA	PARTE FUNCIONAL DE LAVADO	PLANO	C-857

ITEM	CODIGO	DENOMINACION	TEXTO	FI-80	FI-80W								NOTAS
29	Z740703	Soporte distribuidor superior		1	1								
30	Z201902	Rama aclarado izquierda		2	2								
31	Q152016	Tornillo especial M-5x0,8		2	2								
32	Z201903	Soporte ramas aclarado		2	2								
33	Q152024	Tornillo avellanado M-4x8		4	4								
34	Z201901	Rama aclarado derecha		2	2								
35	Z201905	Tobera aclarado		12	12								
36	Q307036	Junta torica Ø 8,84xØ 5,28x1,78		12	12								
37	Z201906	Enganche tobera aclarado		12	12								
38	Z200705	Tuerca especial M-14x1		2	2								
39	Z650704	Enganche distribuidor		2	2								
40	Z650716	Distribuidor		2	2								
41	Z650711	Amarre enganche distribuidor		2	2								
42	Q242010	Arandela abanico A-3		4	4								
43	Q152015	Tornillo alomado M-3x6		4	4								
44	Z200704	Eje central		2	2								
45	Q012044	Tornillo exagonal M-6x25		4	4								
46	Q306050	Arandela fibra roja Ø 11xØ 6,2x1,5		4	4								
47	Z740702	Soporte distribuidor inferior		1	1								
48	Z710714	Junta de goma Ø 83xØ 44x2		1	1								
49	Q307057	Junta torica Ø 54,28xØ 47,22x3,53		1	1								
50	Q307050	Junta torica Ø 19,18xØ 13,94x2,60		1	1								
51	Z710706	Pasamuros		1	1								
52	Q232040	Arandela plana A-6		4	4								
53	Q262040	Arandela muelle A-6		4	4								
54	Q162040	Tuerca exagonal M-6		4	4								
55	Z740903	Conducto inferior		1	1								
56	Z710901	Aliviadero		1	1								
57	Q307051	Junta torica Ø 41,41xØ 36,17x2,60		1	1								

MOD.	LAVAVAJILLAS DE CAPOTA	ZONA	PARTE FUNCIONAL DE LAVADO	PLANO	C-857

ITEM	CODIGO	DENOMINACION	TEXTO	FI-80	FI-80W								NOTAS
58	Z710902	Pasamuros desagüe		1	1								
59	Q307059	Arandela junta Ø 72xØ 56x2		1	1								
60	Q220001	Tuerca ranurada		1	1								
61	Q881307	Abrazadera 40 - 60		1	1								
62	Z200910	Manguera desagüe		1	1								

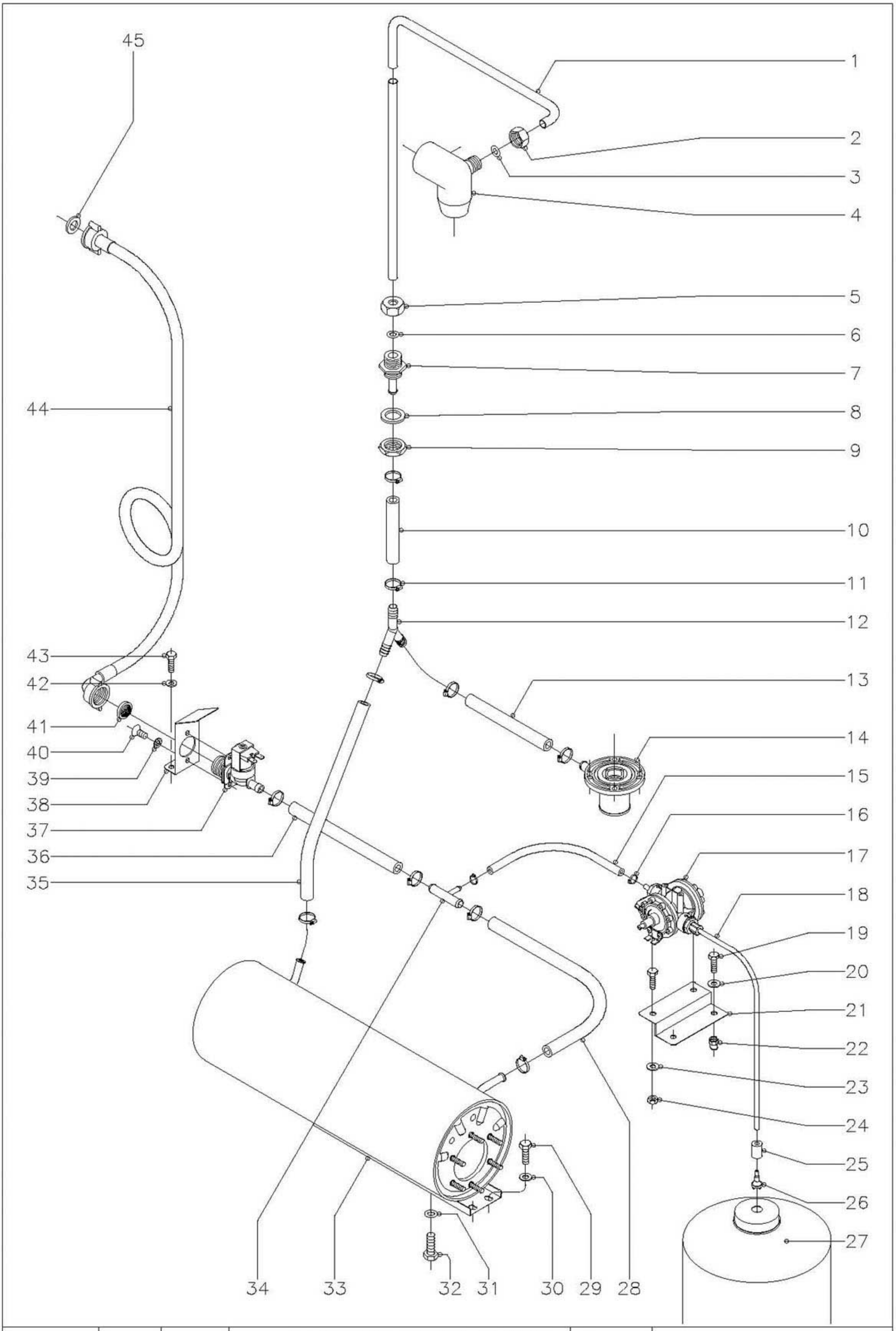

N plano	Firma	Fecha	Aparato	Lamina	
C-858		9-00	LAVAVAJILLAS DE CAPOTA FI-80	4	Fagor Industrial S.Coop. FAGOR O<ate

MOD.	LAVAVAJILLAS DE CAPOTA	ZONA	PARTE FUNCIONAL DE ACLARADO	PLANO	C-858

ITEM	CODIGO	DENOMINACION	TEXTO	FI-80									NOTAS
1	Z711903	Conducto aclarado		1									
2	Q223107	Tuerca amarre M-20x2,5		1									
3	Q307048	Junta torica Ø 16,18xØ 9,12x3,53		1									
4	Z740703	Soporte distribuidor superior		1									
5	Q223107	Tuerca amarre M-20x2,5		1									
6	Q307048	Junta torica Ø 16,18xØ 9,12x3,53		1									
7	Z711904	Pasamuros aclarado		1									
8	Z307032	Arandela junta Ø 32xØ 21x3		1									
9	Q223023	Tuerca exagonal 5/8''		1									
10	3676900	Tubo de goma Ø 17xØ 10x220		1									
11	Q881302	Abrazadera 12 - 20		10									
12	Z201106	Racord en "Y"		1									
13	3676900	Tubo de goma Ø 17xØ 10x380		1									
14	Z710706	Pasamuros		1									
15	3704000	Tubo termapres Ø 10,5xØ 5x170		1									
16	Q881308	Abrazadera 8 - 14		2									
17	Z651123	Dosificador tensoactivo		1									
18	3699200	Conducto tensoactivo Ø6xØ4x600		1									
19	Q012031	Tornillo exagonal M-5x10		4									
20	Q232030	Arandela plana A-5		2									
21	Z711107	Soporte dosificador		1									
22	Q221342	Remache exagonal M-5		2									
23	Q232030	Arandela plana A-5		2									
24	Q162030	Tuerca exagonal M-5		2									
25	Z701152	Peso filtro		1									
26	Z601153	Filtro aspiracion tensoactivo		1									
27	Comercio	Garrafa de tensoactivo		1									
28	3676900	Tubo de goma Ø 17xØ 10x260		1									
29	Q012031	Tornillo exagonal M-5x10		2									

MOD.	LAVAVAJILLAS DE CAPOTA	ZONA	PARTE FUNCIONAL DE ACLARADO	PLANO	C-858

ITEM	CODIGO	DENOMINACION	TEXTO	FI-80									NOTAS
30	Q232030	Arandela plana A-5		2									
31	Q307048	Junta torica Ø 16,18xØ 9,12xØ 3,53		1									
32	Q012063	Tornillo exagonal M-10x20		1									
33	Z201710	Calderin		1									
34	Z601157	Toma presion		1									
35	3676900	Tubo de goma Ø 17xØ 10x220		1									
36	3676900	Tubo de goma Ø 17xØ 10x90		1									
37	Z701135	Electrovalvula simple 230 V.		1									
38	Z201101	Escuadra amarre electrovalvula		1									
39	Q242020	Arandela abanico A-4		2									
40	Q152024	Tornillo avellanado M-4x8		2									
41	Z701132	Filtro-junta		1									
42	Q232030	Arandela plana A-5		2									
43	Q012031	Tornillo exagonal M-5x10		2									
44	Z602121	Manguera entrada de agua		1									
45	Q307031	Arandela junta entrada de agua		1									

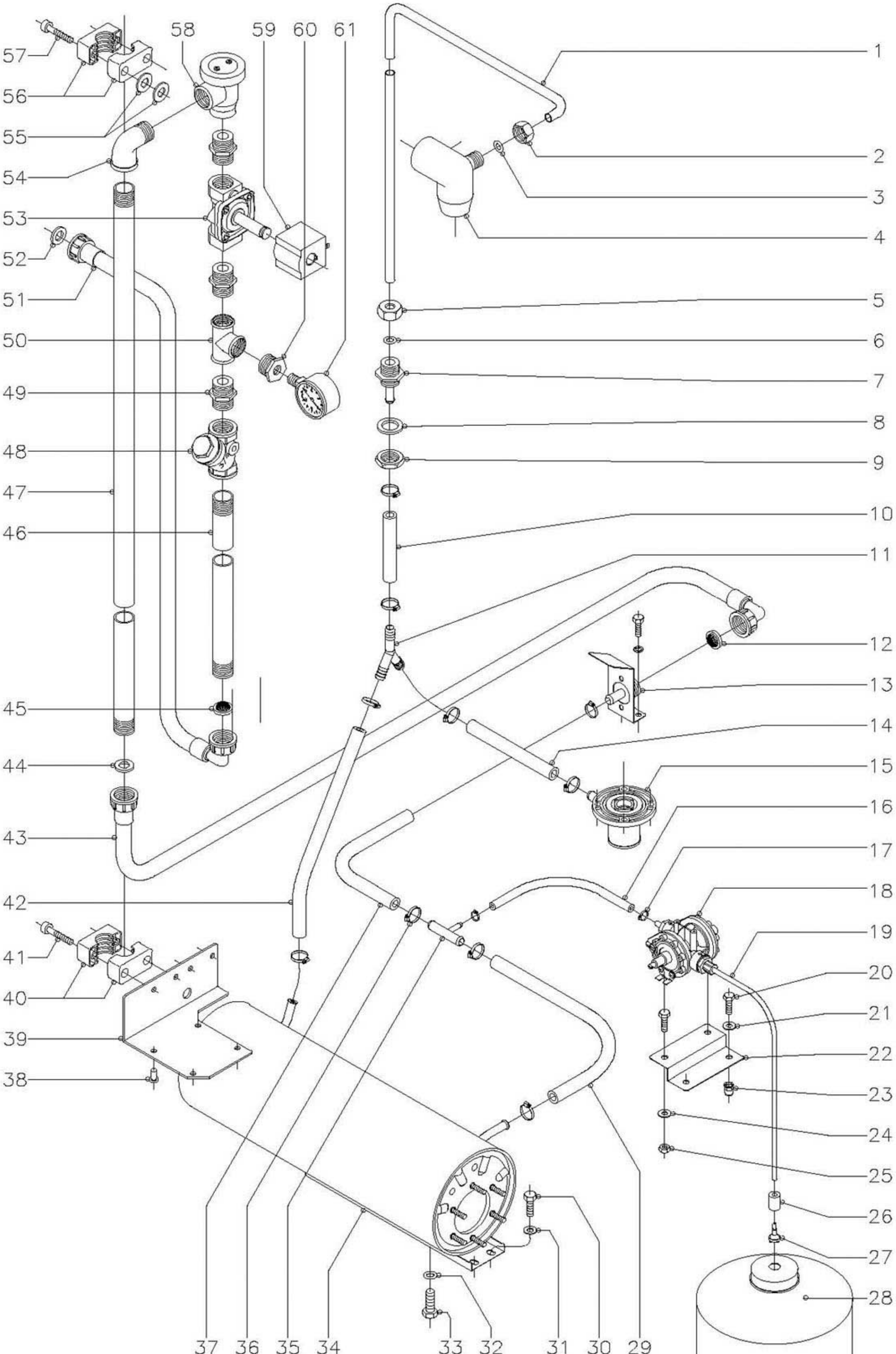

N plano	Firma	Fecha	Aparato	Lamina	
C–859		9–00	LAVAVAJILLAS DE CAPOTA FI–80 W	5	Fagor Industrial S.Coop. FAGOR O<ate

MOD.	LAVAVAJILLAS DE CAPOTA	ZONA	PARTE FUNCIONAL DE ACLARADO	PLANO	C-859

ITEM	CODIGO	DENOMINACION	TEXTO	FI-80W									NOTAS
1	Z711903	Conducto aclarado		1									
2	Q223107	Tuerca amarre M-20x2,5		1									
3	Q307048	Junta torica Ø 16,18xØ 9,12x3,53		1									
4	Z740703	Soporte distribuidor superior		1									
5	Q223107	Tuerca amarre M-20x2,5		1									
6	Q307048	Junta torica Ø 16,18xØ 9,12x3,53		1									
7	Z711904	Pasamuros aclarado		1									
8	Z307032	Arandela junta Ø 32xØ 21x3		1									
9	Q223023	Tuerca exagonal 5/8''		1									
10	3676900	Tubo de goma Ø 17xØ 10x220		1									
11	Z201106	Racord en "Y"		1									
12	Z701132	Filtro-junta		1									
13	Z718414	Empalme completo 3/4"		1									
	Q012031	Tornillo exagonal M-5x10		2									
	Q232030	Arandela plana A-5		2									
14	3676900	Tubo de goma Ø 17xØ 10x380		1									
15	Z710706	Pasamuros		1									
16	3704000	Tubo termapres Ø10,5xØ5x170		1									
17	Q881308	Abrazadera 8 - 14		2									
18	Z651123	Dosificador tensoactivo		1									
19	3699200	Conducto tensoactivo Ø6xØ4x600		1									
20	Q012031	Tornillo exagonal M-5x10		4									
21	Q232030	Arandela plana A-5		2									
22	Z711107	Soporte dosificador		1									
23	Q221342	Remache exagonal M-5		2									
24	Q232030	Arandela plana A-5		2									
25	Q162030	Tuerca exagonal M-5		2									
26	Z701152	Peso filtro		1									
27	Z601153	Filtro aspiracion tensoactivo		1									

MOD.	LAVAVAJILLAS DE CAPOTA	ZONA	PARTE FUNCIONAL DE ACLARADO	PLANO	C-859

ITEM	CODIGO	DENOMINACION	TEXTO	FI-80W									NOTAS
28	Comercio	Garrafa de tensoactivo		1									
29	3676900	Tubo de goma Ø17xØ10x260		1									
30	Q012031	Tornillo exagonal M-5x10		2									
31	Q232030	Arandela plana A-5		2									
32	Q307048	Junta torica Ø16,18xØ9,12xØ3,53		1									
33	Q012063	Tornillo exagonal M-10x20		1									
34	Z201710	Calderin		1									
35	Z601157	Toma presion		1									
36	Q881302	Abrazadera 12 - 20		10									
37	3676900	Tubo de goma Ø17xØ10x90		1									
38	Q411304	Remache avibulb Ø4,8		4									
39	Z718412	Soporte inferior conjunto antirretor.		1									
40	Z718413	Brida ada 3/4"		2									
41	Q052046	Tornillo allem M-6x40		4									
42	3676900	Tubo de goma Ø17xØ10x220		1									
43	Z602121	Manguera entrada de agua		1									
44	Q307031	Arandela junta entrada de agua		1									
45	Z701132	Filtro-junta		1									
46	Z718426	Conduccion antirretorno " A "		1									
47	Z718427	Conduccion antirretorno " B "		1									
48	Z102308	Filtro 3/4"		1									
49	Z102301	Manguito 3/4"		3									
50	Z102303	Te a 90º de 3/4"		1									
51	Z602121	Manguera entrada de agua		1									
52	Q307031	Arandela junta entrada de agua		1									
53	Z718422	Electrovalvula entrada agua 3/4"		1									
54	Z718421	Codo M - H de 3/4"		1									
55	Q301370	Arandela plana A-13		8									
56	Z718413	Brida ada 3/4"		2									

MOD.	LAVAVAJILLAS DE CAPOTA	ZONA	PARTE FUNCIONAL DE ACLARADO	PLANO	C-859

ITEM	CODIGO	DENOMINACION	TEXTO	FI-80W									NOTAS
57	Q052046	Tornillo allem M-6x40		4									
58	Z718418	Valvula antirretorno		1									
59	Z718428	Bobina electro. con conector 240V.		1									
60	Z718420	Reduccion M.-3/4" - H.-1/4"		1									
61	Z718417	Manometro		1									

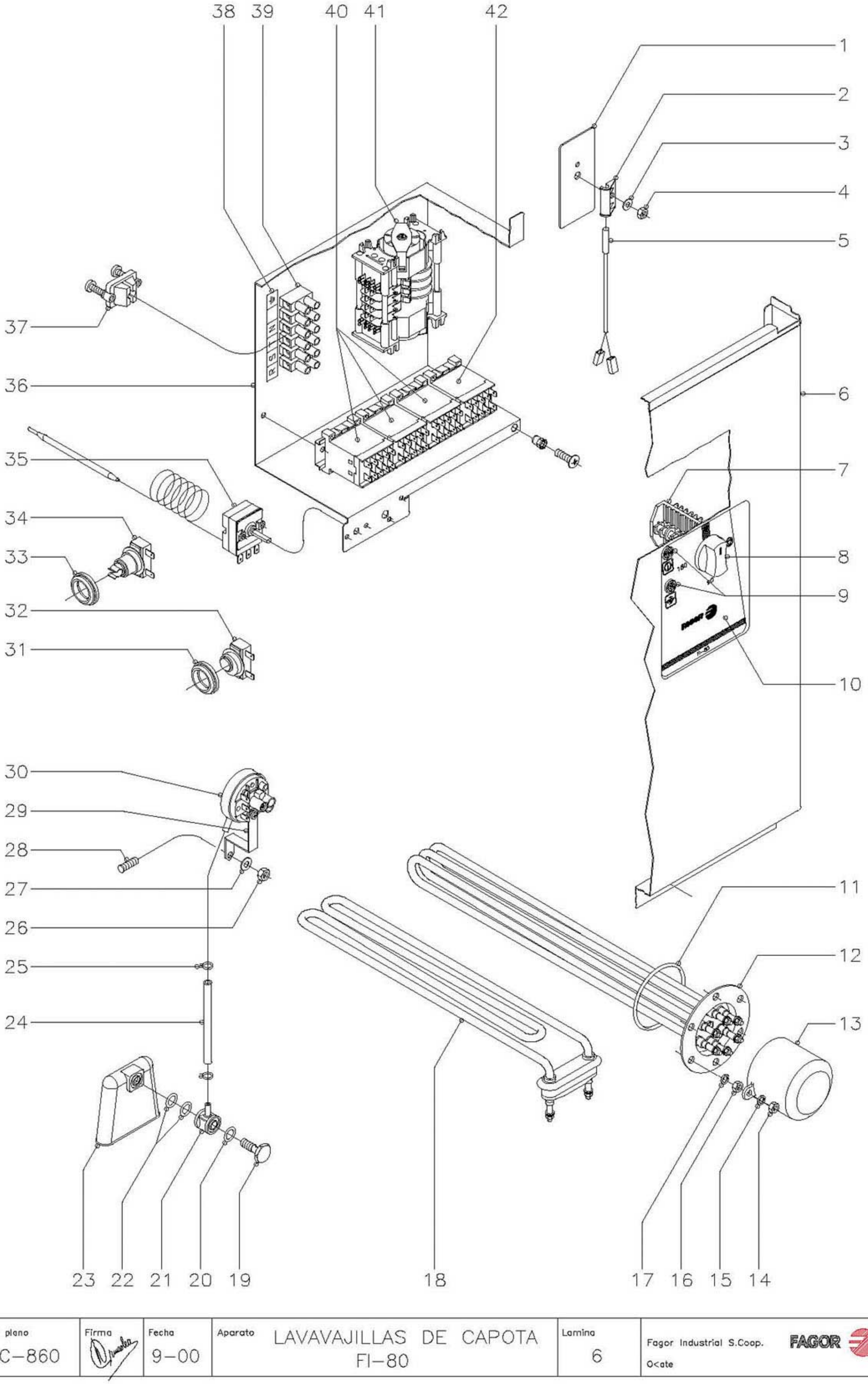

N plano	Firma	Fecha	Aparato	Lamina	
C–860		9–00	LAVAVAJILLAS DE CAPOTA FI–80	6	Fagor Industrial S.Coop. O<ate

MOD.	LAVAVAJILLAS DE CAPOTA	ZONA	PARTE FUNCIONAL ELECTRICA	PLANO	C-860

ITEM	CODIGO	DENOMINACION	TEXTO	FI-80									NOTAS
1	Z101211	Apoyo interruptor magnetico		1									
2	Z203010	Amarre interruptor magnetico		1									
3	Q232040	Arandela plana A-6		1									
4	Q162040	Tuerca exagonal M-6		1									
5	Z203009	Interruptor magnetico		1									
6	Z742904	Panel frontal		1									
7	Z273005	Conmutador de funciones		1									
	Z602906	Casquillo distanciador		2									
	Q041324	Tornillo avellanado M-4x25		2									
8	R663062	Boton de mando completo		1									
9	Z203005	Piloto ambar		2									
10	Z742906	Embellecedor adhesivo		1									
11	Q307035	Junta torica		1									
12	Z241701	Resistencia calderin 6000w 230v.		1									
13	Z651731	Caperuza resistencia calderin		1									
14	Q163140	Tuerca exagonal M-6		2									
15	Q262040	Arandela muelle A-6		2									
16	Q163140	Tuerca exagonal M-6		6									
17	Q262040	Arandela muelle A-6		6									
18	Z203601	Resistencia tanque		1									
19	Z203013	Tornillo presostato		1									
20	Q307003	Junta torica Ø16,01xØ10,77xØ2,62		1									
21	Z203012	Empalme presostato		1									
22	Q307003	Junta torica Ø16,01xØ10,77xØ2,62		2									
23	Z203011	Camara presostato		1									
24	3702400	Tubo de goma Ø 8xØ 4x100		1									
25	P102154	Brida elastica para tubo		2									
26	Q162040	Tuerca exagonal M-6		1									
27	Q232040	Arandela plana A-6		1									

MOD.	LAVAVAJILLAS DE CAPOTA	ZONA	PARTE FUNCIONAL ELECTRICA	PLANO	C-860

ITEM	CODIGO	DENOMINACION	TEXTO	FI-80									NOTAS
28	-	Perno soldado a cuba		1									
29	Z602923	Soporte presostato		1									
30	Z713002	Presostato simple		1									
	Q082032	Tornillo alomado BZ-3,5x9,5		1									
31	N503017	Soporte termostato		1									
32	Z718405	Termostato doble (Tanque)		1									
33	N503017	Soporte termostato		1									
34	R213004	Termostato rearme manual		1									
35	Z203014	Termostato calderin		1									
	Q242020	Arandela abanico A-4		2									
	Q152024	Tornillo avellanado M-4x8		2									
36	Z713010	Caja cuadro electrico		1									
	Q221342	Remache exagonal M-5		1									
	Q152004	Tornillo aplastado M-5x13		1									
	Q232040	Arandela plana A-6		2									
	Q162040	Tuerca exagonal M-6		2									
37	Z203020	Retenedor de cable		1									
38	Z743005	Rotulo RSTN		1									
39	Z743006	Regleta de conexiones		1									
40	Z213007	Contactor 230V., 50/60Hz.		3									
	R693009	Guia contactor L=250		1									
	Q419005	Remache tubular Ø 4x8		2									
41	Z243004	Programador ciclo		1									
	Q032021	Tornillo alomado M-4x10		2									
	Q162020	Tuerca exagonal M-4		2									
42	Z683087	Contactor 230V., 50/60Hz.		1									

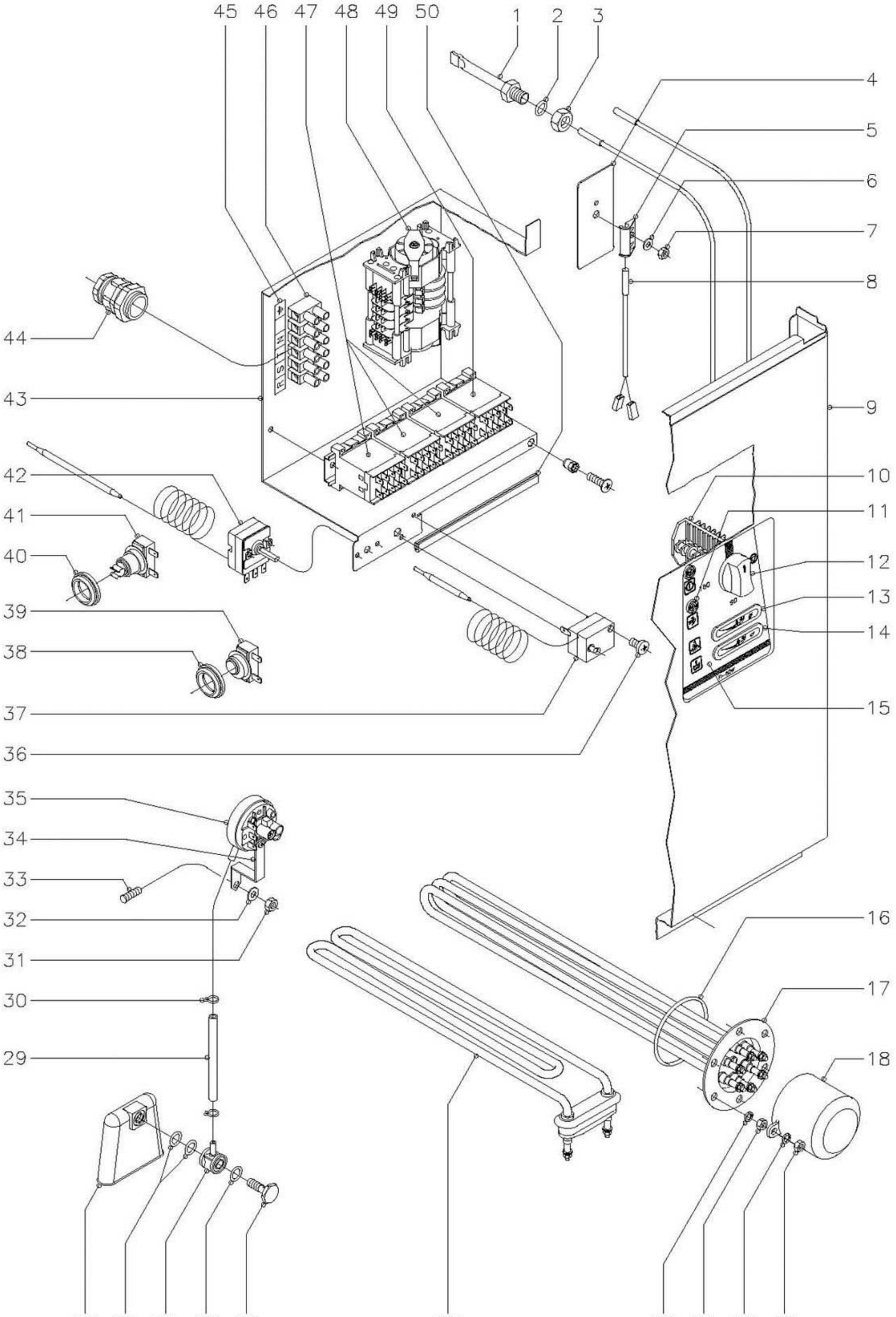

N plano	Firma	Fecha	Aparato	Lamina	
C–861		9–00	LAVAVAJILLAS DE CAPOTA FI–80 W	7	Fagor Industrial S.Coop. O<ate FAGOR

MOD.	LAVAVAJILLAS DE CAPOTA	ZONA	PARTE FUNCIONAL ELECTRICA	PLANO	C-861

ITEM	CODIGO	DENOMINACION	TEXTO	FI-80W									NOTAS
1	Z263002	Vaina bulbo termometro		1									
2	Q307048	Junta torica Ø16,18xØ9,12 xØ3,53		1									
3	Q162070	Tuerca exagonal M-12		1									
4	Z101211	Apoyo interruptor magnetico		1									
5	Z203010	Amarre interruptor magnetico		1									
6	Q232040	Arandela plana A-6		1									
7	Q162040	Tuerca exagonal M-6		1									
8	Z203009	Interruptor magnetico		1									
9	Z742904	Panel frontal		1									
10	Z273005	Conmutador de funciones		1									
	Z602906	Casquillo		2									
	Q041324	Tornillo avellanado M-4x25		2									
11	Z203005	Piloto ambar		2									
12	R663062	Boton de mando completo		1									
13	Z263001	Termometro analogico aclarado		1									
14	Z263001	Termometro analogico lavado		1									
15	Z748404	Embellecedor adhesivo (W)		1									
16	Q307035	Junta torica		1									
17	Z241701	Resistencia calderin 6000W.230V.		1									
18	Z651731	Caperuza resistencia calderin		1									
19	Q163140	Tuerca exagonal M-6		2									
20	Q262040	Arandela muelle A-6		2									
21	Q163140	Tuerca exagonal M-6		6									
22	Q262040	Arandela muelle A-6		6									
23	Z203601	Resistencia tanque 2800W.230V.		1									
24	Z203013	Tornillo presostato		1									
25	Q307003	Junta torica Ø16,01xØ10,77xØ2,62		1									
26	Z203012	Empalme presostato		1									
27	Q307003	Junta torica Ø16,01xØ10,77xØ2,62		2									

MOD.	LAVAVAJILLAS DE CAPOTA	ZONA	PARTE FUNCIONAL ELECTRICA	PLANO	C-861

ITEM	CODIGO	DENOMINACION	TEXTO	FI-80W									NOTAS
28	Z203011	Camara presostato		1									
29	3702400	Tubo de goma Ø8xØ4x100		1									
30	P102154	Brida elastica p/tubo		2									
31	Q162040	Tuerca exagonal M-6		1									
32	Q232040	Arandela plana A-6		1									
33	-	Perno soldado a cuba		1									
34	Z602923	Soporte presostato		1									
35	Z713002	Presostato simple		1									
	Q082032	Tornillo alomado BZ-3,5x9,5		1									
36	Q081330	Tornillo alomado BZ-3,5x6,5		2									
37	Z213014	Termostato limitador		1									
38	N503017	Soporte termostato		1									
39	Z718405	Termostato doble		1									
40	N503017	Soporte termostato		1									
41	R213004	Termostato rearme manual		1									
42	Z203014	Termostato calderin		1									
	Q242020	Arandela abanico A-4		2									
	Q152024	Tornillo avellanado M-4x8		2									
43	Z713010	Caja cuadro electrico		1									
	Q221342	Remache exagonal M-5		1									
	Q152004	Tornillo aplastado M-5x13		1									
	Q232040	Arandela plana A-6		2									
	Q162040	Tuerca exagonal M-6		2									
44	R023013	Prensaestopas		1									
	R023025	Contratuerca gaes		1									
45	Z743005	Rotulo RSTN		1									
46	Z743006	Regleta de conexiones		1									
47	Z213007	Contactor 230V., 50/60 Hz.		3									
	R693009	Guia contactor L=250		1									

MOD.	LAVAVAJILLAS DE CAPOTA	ZONA	PARTE FUNCIONAL ELECTRICA	PLANO	C-861

ITEM	CODIGO	DENOMINACION	TEXTO	FI-80W									NOTAS
	Q419005	Remache tubular Ø 4x8		2									
48	Z258412	Programador 60Hz. Termo stop		1									
	Q032021	Tornillo alomado M-4x10		2									
	Q162020	Tuerca exagonal M-4		2									
49	Z683087	Contactor 230 V., 50/60 Hz.		1									
50	3673700	Perfil goma gris en "U" 12x6x180		1									

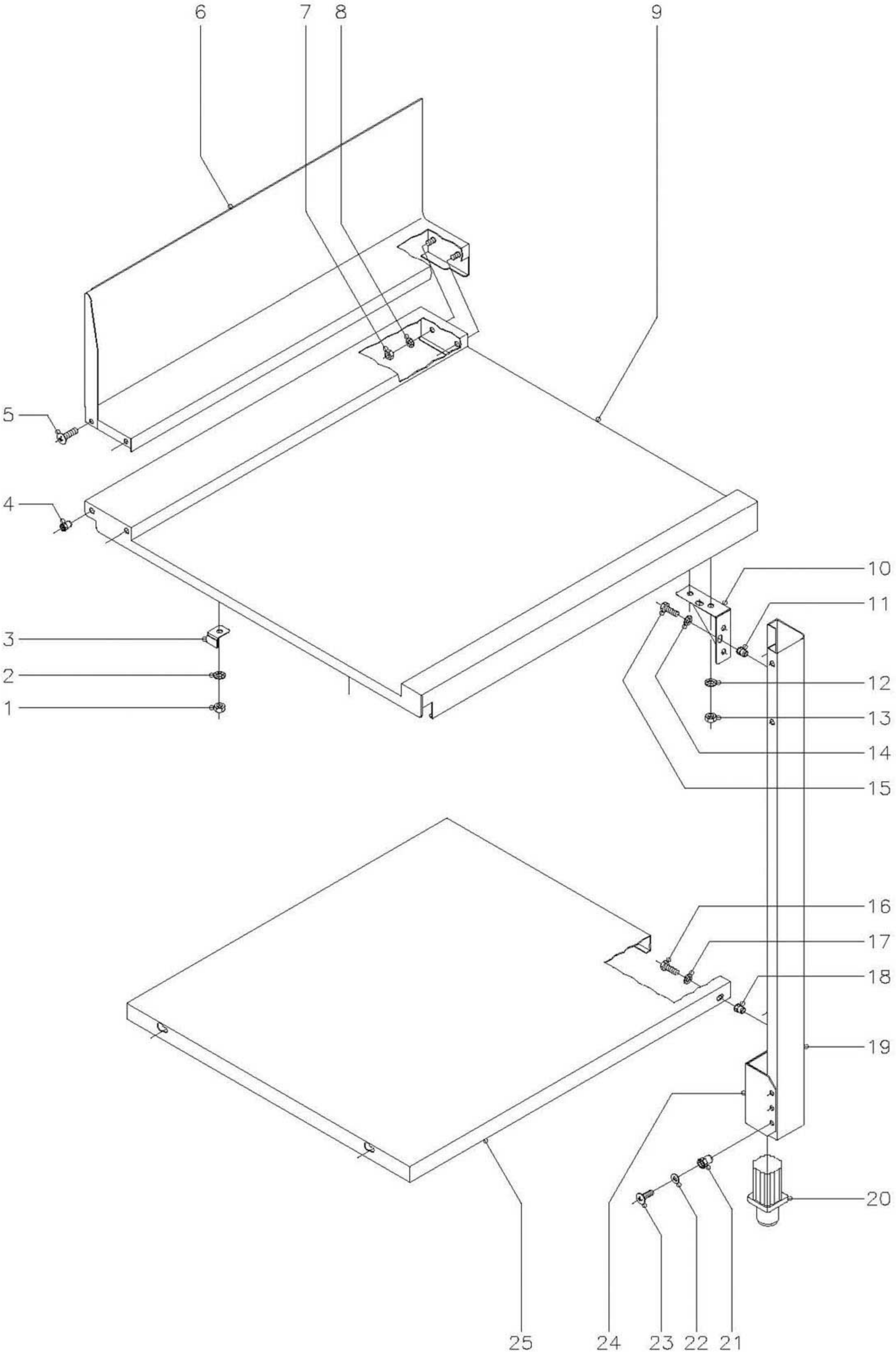

N plano	Firma	Fecha	Aparato	Lamina	
C–862		9–00	LAVAVAJILLAS DE CAPOTA FI–80 y FI–80 W	8	Fagor Industrial S.Coop. FAGOR O<ate

MOD.	LAVAVAJILLAS DE CAPOTA	ZONA	MESAS ENTRADA - SALIDA	PLANO	C-862

ITEM	CODIGO	DENOMINACION	TEXTO	FI-80	FI-80W								NOTAS
1	Q162040	Tuerca exagonal M-6		4	4								
2	Q242040	Arandela abanico A-6		4	4								
3	Z712509	Amarre mesa		4	4								
4	Q221342	Remache exagonal M-5		4	4								
5	Q152004	Tornillo aplastado M-5x13		4	4								
6	Z712513	Peto derecho		1	1								
s/n	Z712512	Peto izquierdo		1	1								
7	Q162040	Tuerca exagonal M-6		4	4								
8	Q242040	Arandela abanico A-6		4	4								
9	Z712521	Mesa entrada - salida derecha		1	1								
s/n	Z712520	Mesa entrada - salida izquierda		1	1								
10	Z276354	Amarre pata		4	4								
11	Q221342	Remache exagonal M-5		8	8								
12	Q242040	Arandela abanico A-6		8	8								
13	Q162040	Tuerca exagonal M-6		8	8								
14	Q242030	Arandela abanico A-5		8	8								
15	Q012031	Tornillo exagonal M-5x10		8	8								
16	Q012031	Tornillo exagonal M-5x10		8	8								
17	Q242030	Arandela abanico A-5		8	8								
18	Q221342	Remache exagonal M-5		8	8								
19	Z272505	Pata		4	4								
20	R675610	Pata regulable		4	4								
21	Q221343	Remache exagonal M-6		8	8								
22	Q242040	Arandela abanico A-6		8	8								
23	Q152017	Tornillo amarre M-6x13		8	8								
24	Z282516	Regulador pata		4	4								
25	Z712503	Bandeja inferior		2	2								

MOD.	LAVAVAJILLAS DE CAPOTA	ZONA	VARIOS	PLANO	

ITEM	CODIGO	DENOMINACION	TEXTO	FI-80	FI-80W								NOTAS
	Z716131	Folleto de instrucciones		1	-								
	Z713005	Instalacion electrica base		1	1								
	Z713006	Instalacion electrica calderin		1	1								
	Z743008	Esquema electrico adhesivo		1	-								(Plano HC-17201)
	Z743007	Esquema electrico de montaje		1	-								(Plano HC-17200)
	Z718433	Folleto de instrucciones (W)		-	1								
	Z718416	Cableado electrovalvula (W)		-	1								
	3712600	Tubo PG-11 electrovalvula L=1600		-	1								
	Z728403	Cableado termo stop (W)		-	2								
	Z748403	Esquema electrico adhesivo (w)		-	1								(Plano HC-17202-1)
	Z748410	Esquema electrico montaje (w)		-	1								(Plano HC-17222)

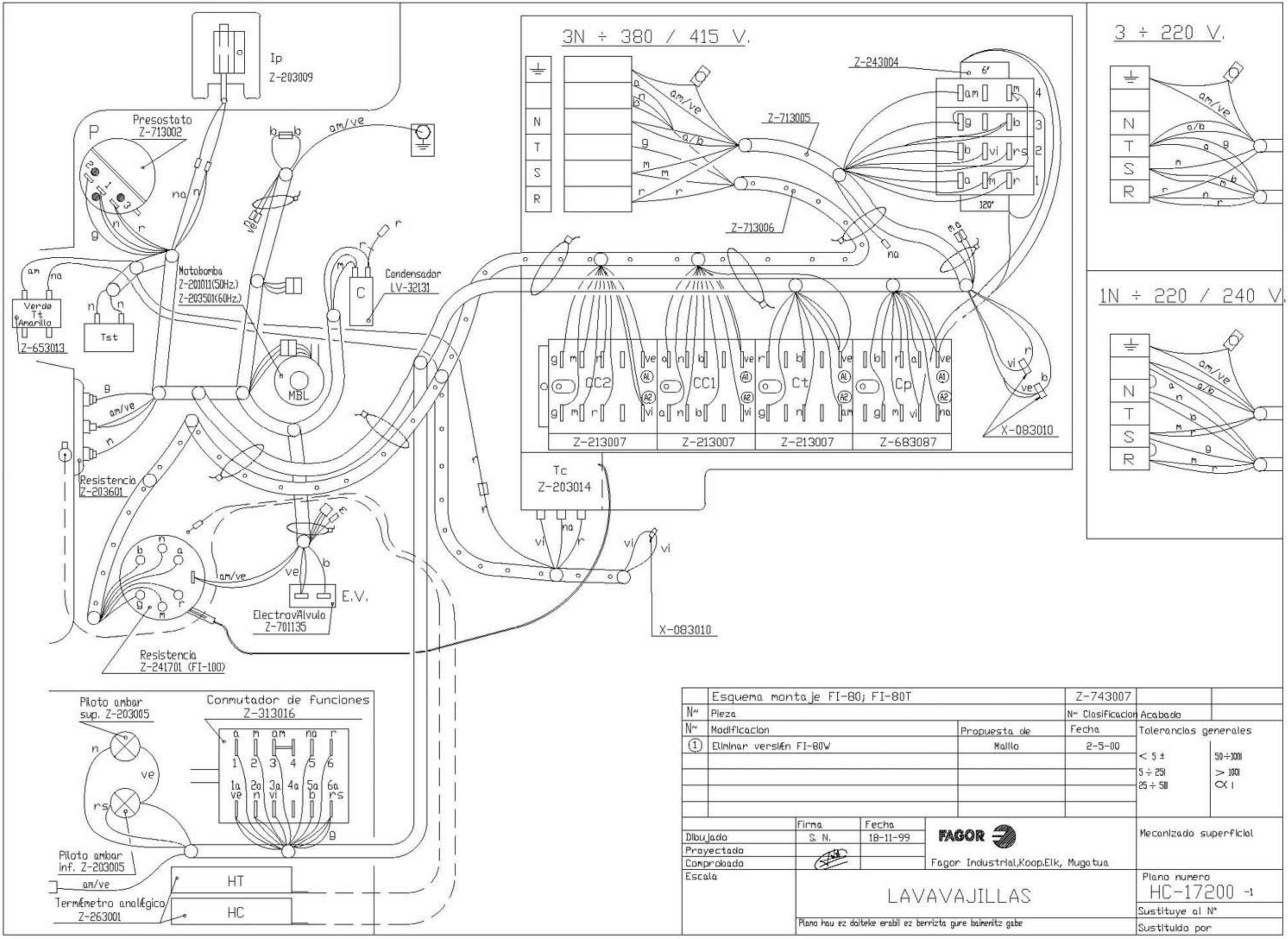

	Esquema montaje FI-80; FI-80T		Z-743007		
N~	Pieza		N~ Clasificacion	Acabado	
N~	Modificacion	Propuesta de	Fecha	Tolerancias generales	
1	Eliminar versión FI-80W	Maillo	2-5-00	< 5 ±	50÷100l
				5 ÷ 25l	> 100l
				25 ÷ 50l	∝ l

	Firma	Fecha		
Dibujado	S. N.	18-11-99	FAGOR	Mecanizado superficial
Proyectado				
Comprobado			Fagor Industrial,Koop.Elk, Mugatua	
Escala	LAVAVAJILLAS			Plano numero HC-17200 -1
	Plano hau ez daiteke erabil ez berrizta gure baimenitz gabe			Sustituye al N°
				Sustituido por

FI - 80 , FI - 80 T

3N ÷ 380/415V. 3 ÷ 220V. 1N ÷ 240V.

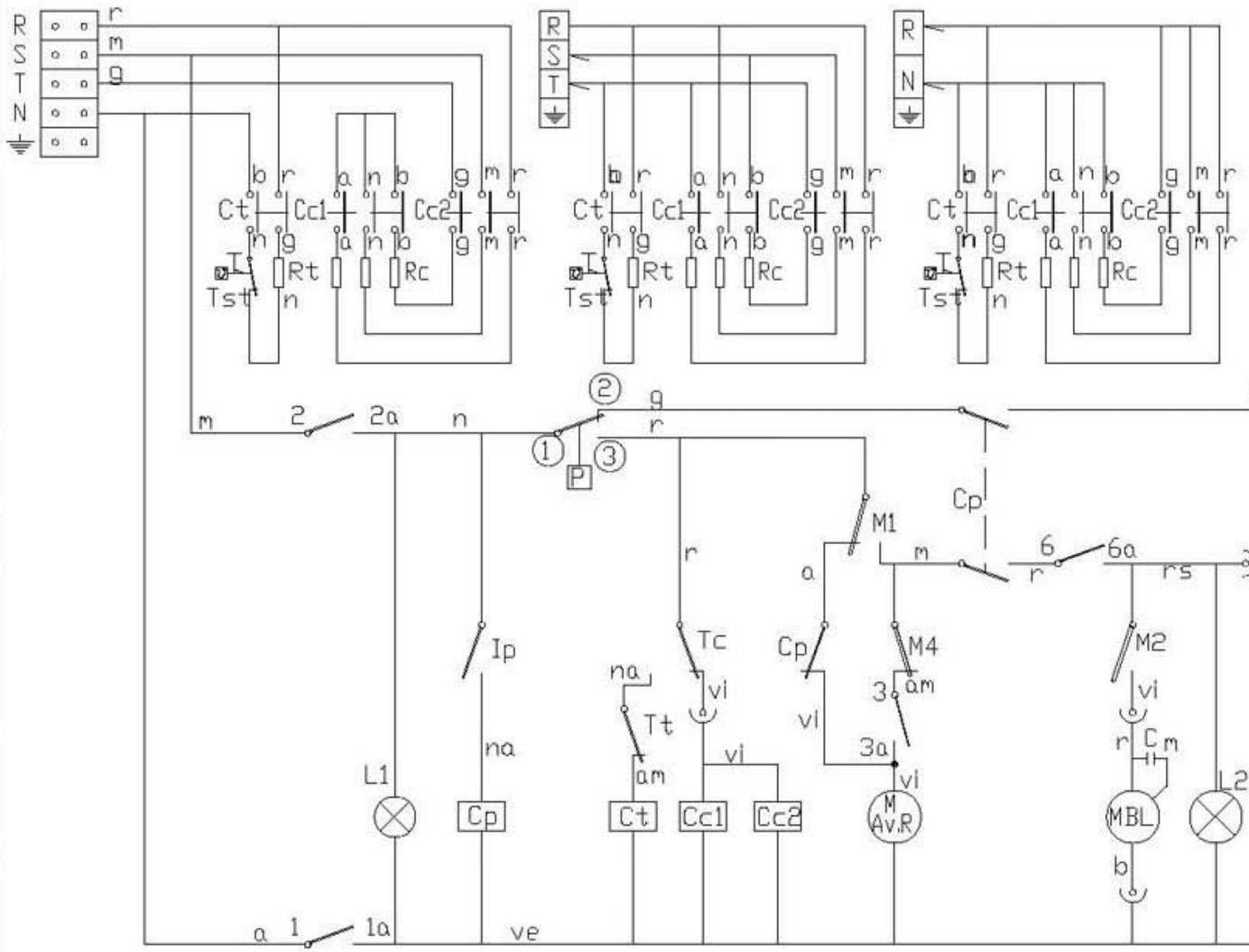

	1 1a	2 2a	3 – 4 3a	4a	5 5a	6 6a
0						
▽	X	X				
90	X	X	X		X	X
180	X	X		X	X	X

IG

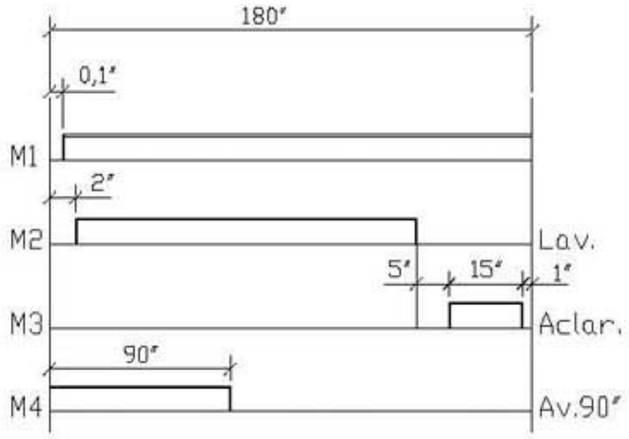

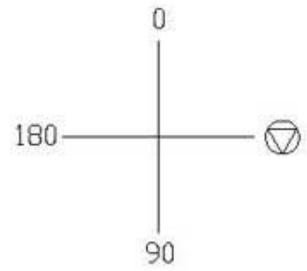

CODIGO DE COLORES:
r = rojo-red-rouge
m = marron-brown-marron
g = gris-grey-gris
n = negro-black-noir
a = azul-blue-bleu
b = blanco-white-blanc
vi = violeta-violette-violet
am = amarillo-yellow-jaune
na = naranja-orange-orange
rs = rosa-rose-pink
ve = verde-green-vert
am/ve = amarillo verde-yellow green-jaune vert

I_G = Interruptor General
L1 = Lampara de marcha
Ip = Micro de puerta
Cp = Contactor puerta
P = Presostato
Tc = Termostato calderin
Tt = Termostato tanque
L2 = Lampara ciclo
Cc1, Cc2 = Contactor calderin
Ct = Contactor tanque
Rc = Resistencia calderin
EB = Electrobomba de presiÆn (opcional)

Rt = Resistencia tanque
M.Av.R = Motor programador Avance RÄpido
M = Motor programador
M1 = Micro programador marcha
M2 = Micro programador lavado
M3 = Micro programador aclarado
M4 = Micro programador Avance 90°
MBL= Motobomba lavado
C = Condensador de motobomba
V = VÄlvula de llenado y aclarado
Ds Det = Dosificador de detergente (opcional)
Tst = Termostato limitador de tanque

	Esquema teorico adhesivo		Papel adhesivo	Z-743008	
N~	Pieza	Cant.	Material	N~ Clasificacion	Acabado
N~	Modificacion		Propuesta de	Fecha	Tolerancias generales
					< 5 ± / 5 ÷ 25 / 25 ÷ 50 / 50 ÷ 100 / > 100 / ∝ 1

	Firma	Fecha
Dibujado	S. N.	18-11-99
Proyectado		
Comprobado		
Escala		

FAGOR
Fagor Industrial,Koop.Elk, Mugatua

LAVAVAJILLAS

Plano numero HC-17201

Mecanizado superficial

Sustituye al N°

Sustituido por

Plano hau ez dalteke erabili ez berrizta gure baimentz gabe

FI - 80 W

208 - 220 - 240 V. 3Ph

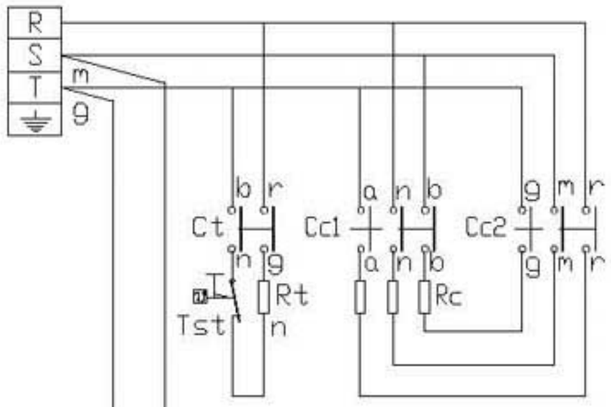

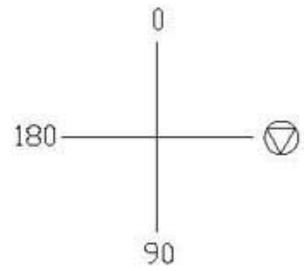

	1 1a	2 2a	3 – 4 3a	4a	5 5a	6 6a
0						
▽	X	X				
90	X	X	X		X	X
180	X	X		X	X	X

IG

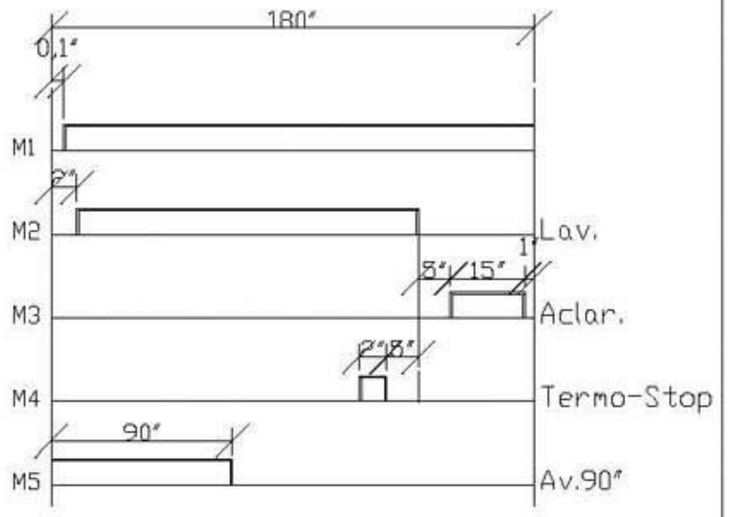

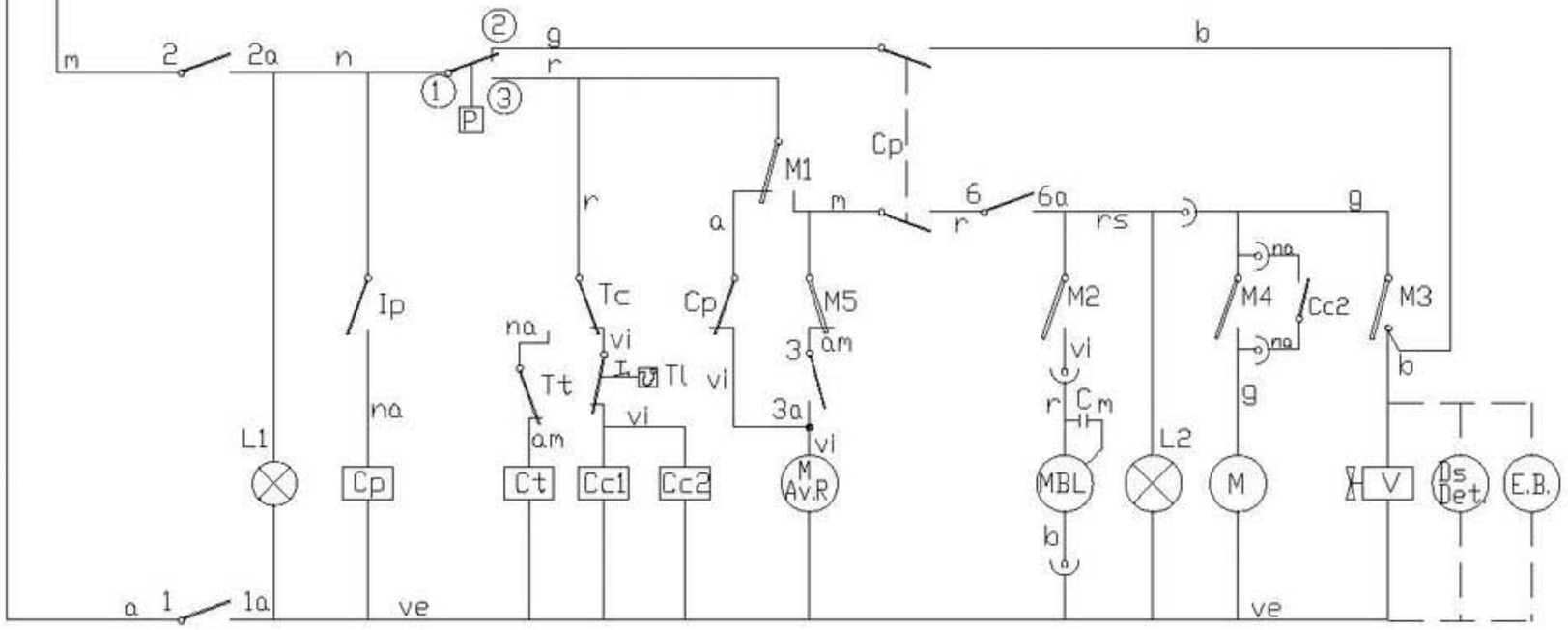

CODIGO DE COLORES:

r = rojo-red-rouge
m = marron-brown-marron
g = gris-grey-gris
n = negro-black-noir
a = azul-blue-bleu
b = blanco-white-blanc
vi = violeta-violette-violet
am = amarillo-yellow-jaune
na = naranja-orange-orange
rs = rosa-rose-pink
ve = verde-green-vert
am/ve = amarillo verde-yellow green-jaune vert

IG = General switch	Interrupteur general	Interruptor General
L1 = On lamp	TÂmoin de marche	Lampara de marcha
Ip = Door micro	Micro de porte	Micro de puerta
Cp = Door contactor	Contacteur de porte	Contactor puerta
P = Pressure switch	Presostat	Presostato
Tc = Boiler thermostat	Thermostat du surchauffeur	Termostato calderin
Tt = Tank thermostat	Thermostat de cuve	Termostato tanque
Tl = Boiler limiter thermostat	Thermostat limitateur du surchauffeur	Termostato limitador de calderin
Cc1, Cc2 = Boiler contactor	Contacteur du surchauffeur	Contactor calderin
Ct = Tank contactor	Contacteur de cuve	Contactor tanque
Rc = Boiler heating element	Resistance du surchauffeur	Resistencia calderin
Rt = Tank heating element	Resistance de cuve	Resistencia tanque

M.Av.R = Motor programmer rapid advance	Moteur du programmateur avance rapide	Motor programador avance rÄpido
M = Motor programmer	Moteur du programmateur	Motor programador
M1 = Micro programmer on	Micro du programm. de marche	Micro programador marcha
M2 = Micro programmer wash	Micro du programm. de lavage	Micro programador lavado
M3 = Micro programmer rinse	Micro du programm. de rinçage	Micro programador aclarado
M4 = Micro programmer Terma-stop	Micro du programador Terma-stop	Micro programador Terma-stop
M5 = Micro programmer advance 90"	Micro du programm. avance 90"	Micro programador avance 90"
L2 = Cycle light	TÂmoin de cycle	LÄmpara de ciclo
MBL= Motor pump wash	Motobopompe de lavage	Motobomba lavado
C = Motor pump condenser	Condensateur de la motopompe	Condensador de motobomba
V = Filling and rinsing valve	Valve de remplisage et de vidange	VÄlvula de llenado y aclarado
Ds Det = Detergent dispenser (Optional)	Doseur de detergent (Option)	Dosificador de detergente (opcional)
EB = Electric pressure pump (Optional)	Electropompe de pression (Option)	Electrobomba de presiÉn (Opcional)
Tst = Tank limiter thermostat	Thermostat limitateur de cuve	Termostato limitador de tanque

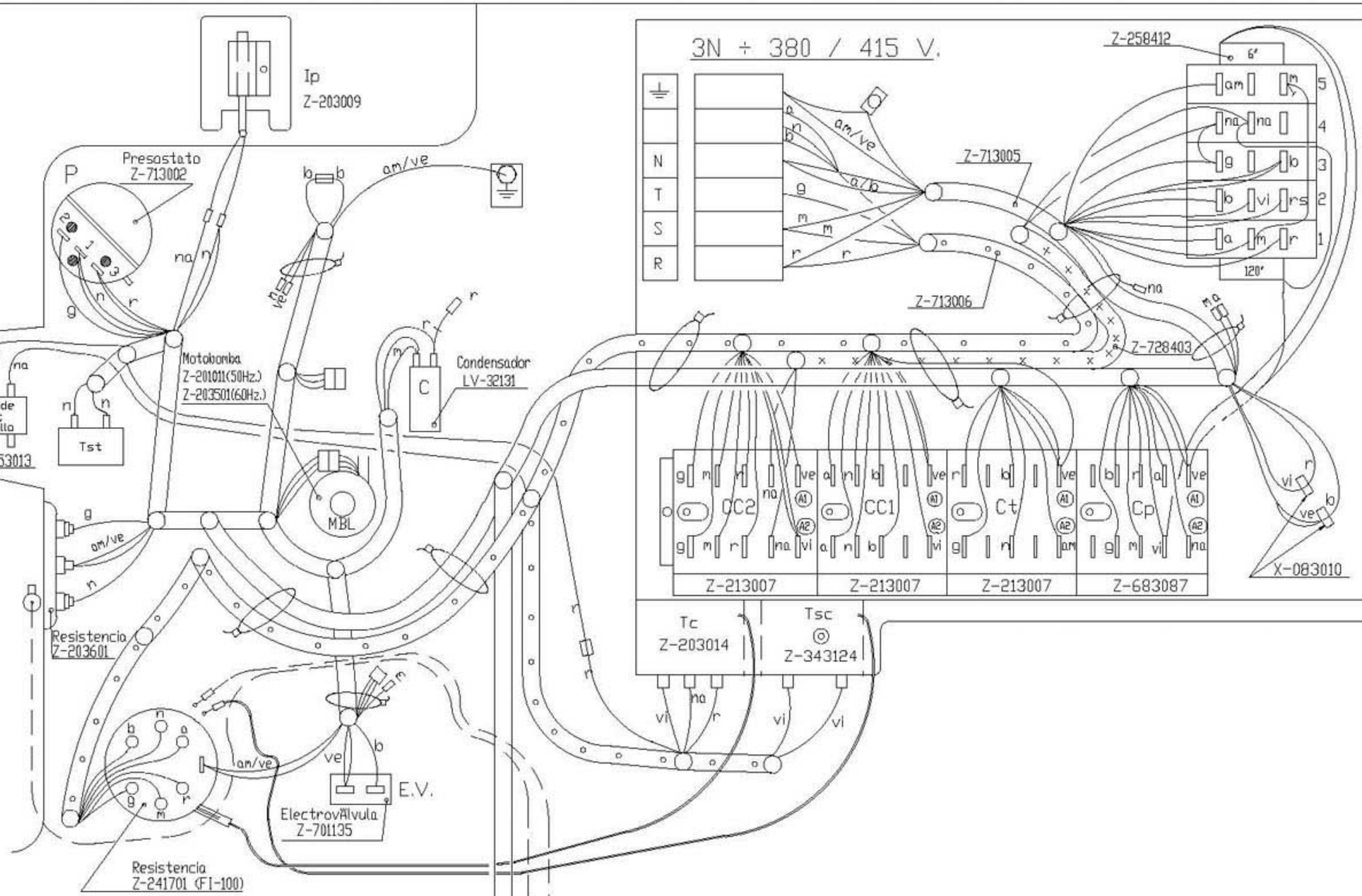

	Esquema montaje FI-80 W		Z-748410	
N~	Pieza		N~ Clasificacion	Acabado
N~	Modificacion	Propuesta de	Fecha	Tolerancias generales
				< 5 ± / 50÷1000
				5 ÷ 25 / > 1000
				25 ÷ 50 / ∝ !

	Firma	Fecha	
Dibujado	S. N.	2-5-00	FAGOR
Proyectado			
Comprobado			Fagor Industrial,Koop.Elk, Mugatua
Escala	LAVAVAJILLAS		Plano numero HC-17222
	Plano hau ez daiteke erabil ez berrizta gure baimenitz gabe		Sustituye al Nº
			Sustituido por

Mecanizado superficial