until 2009.10.31

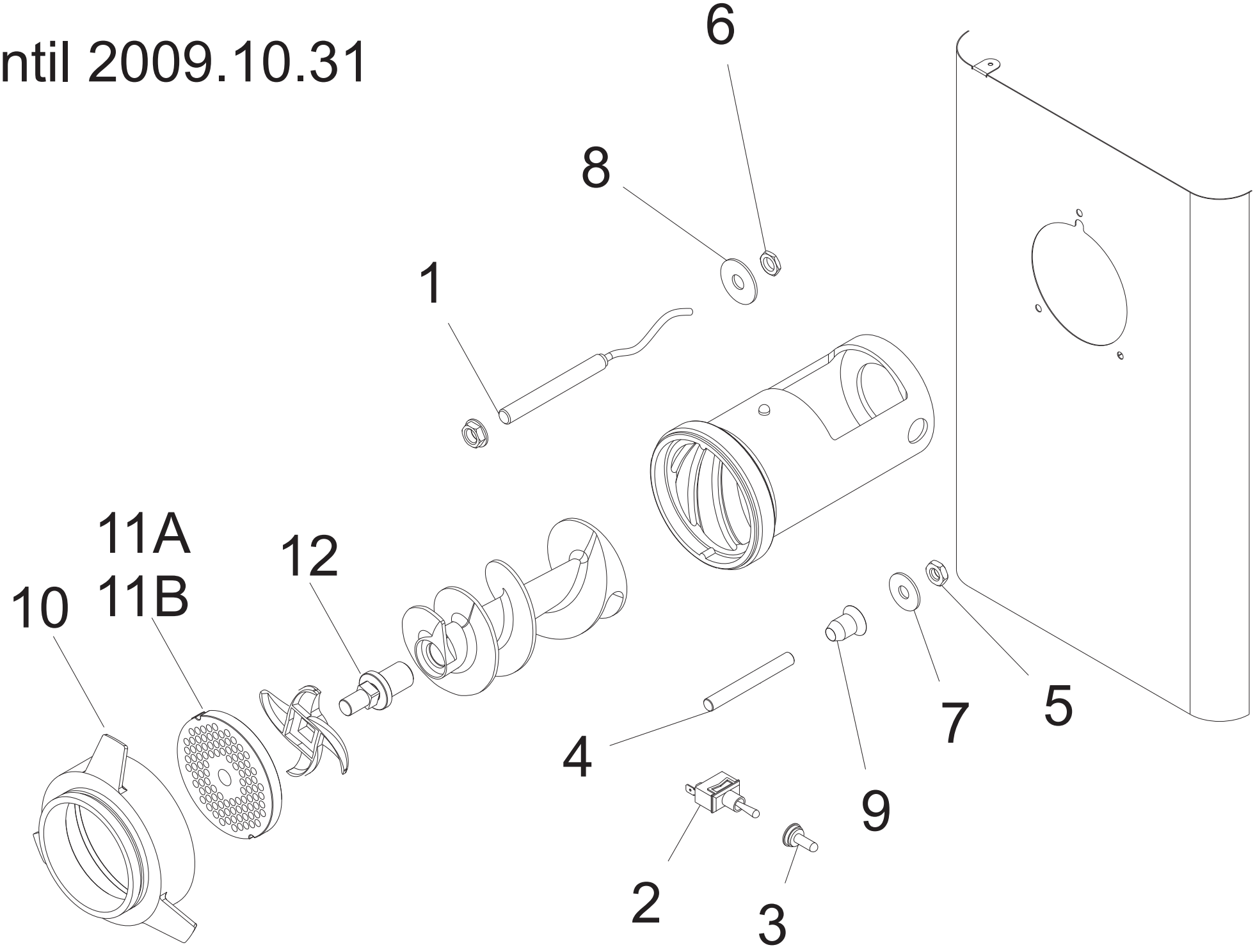

ENTERPRISE

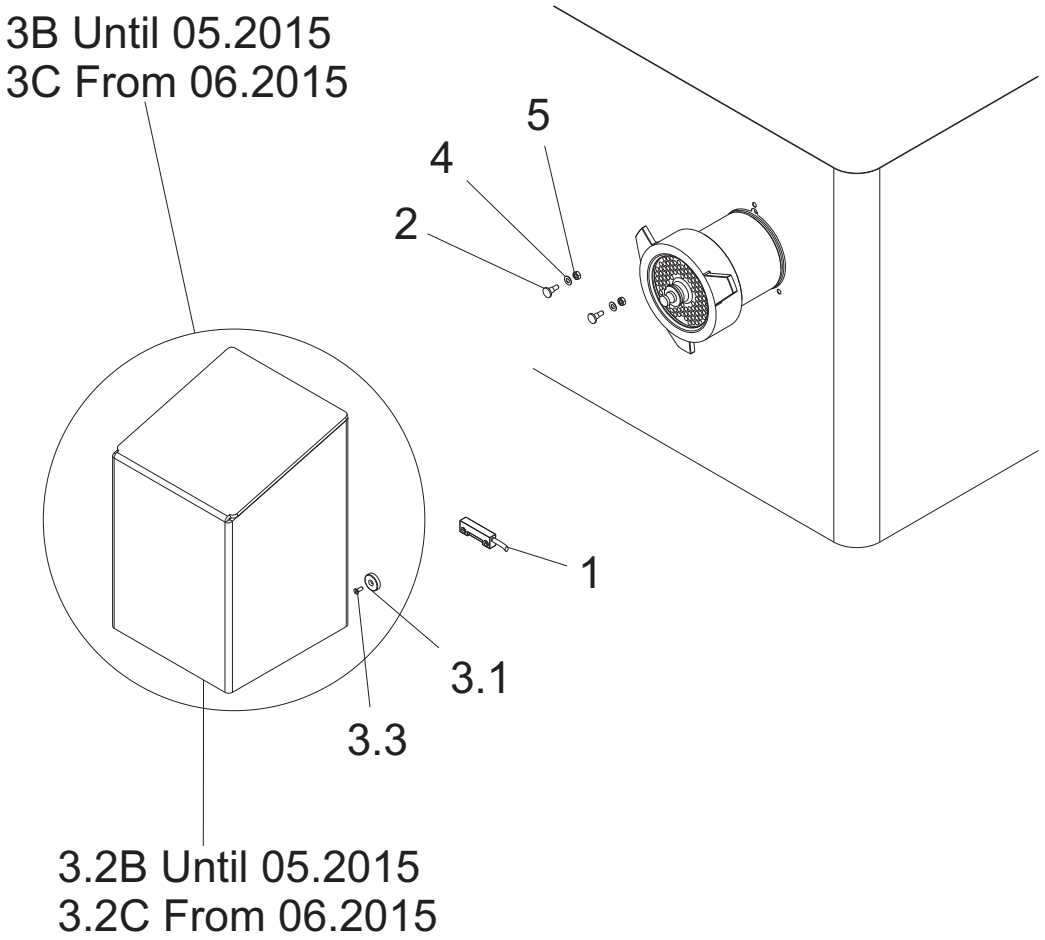

UNGER

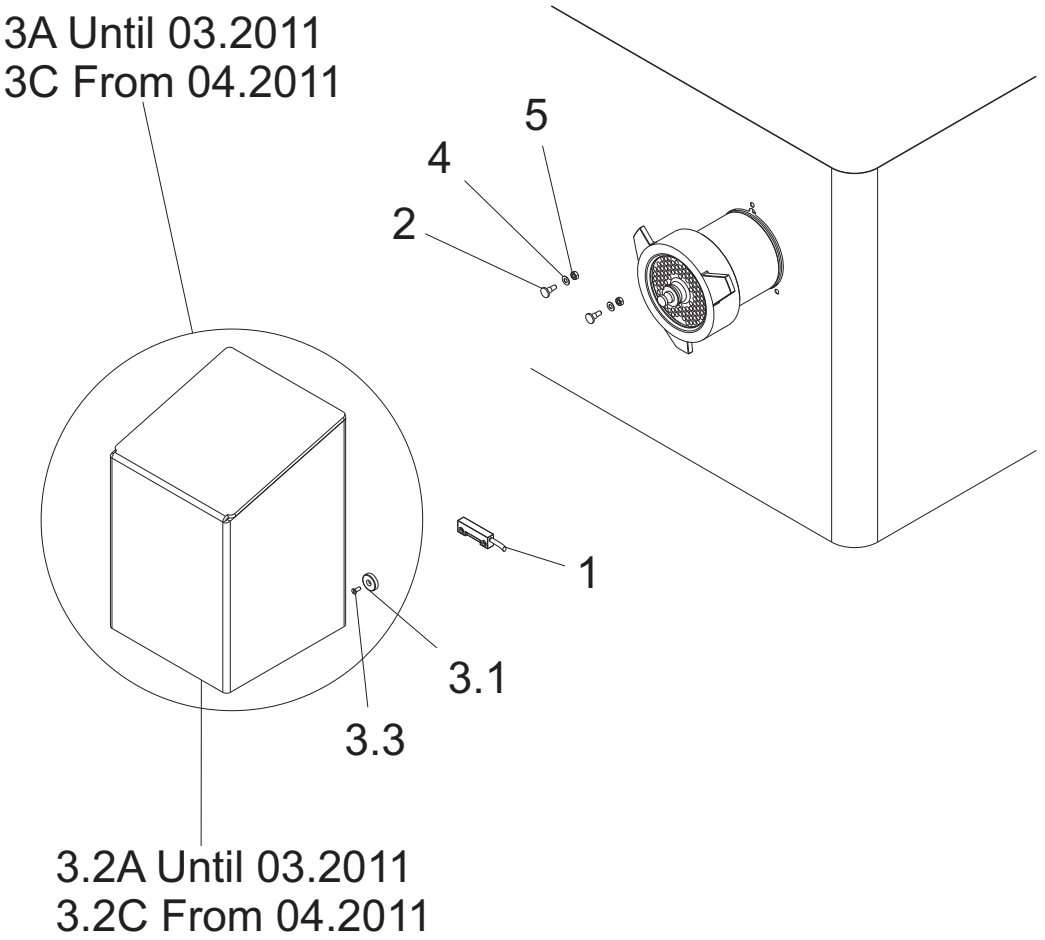

until 2009.10.31

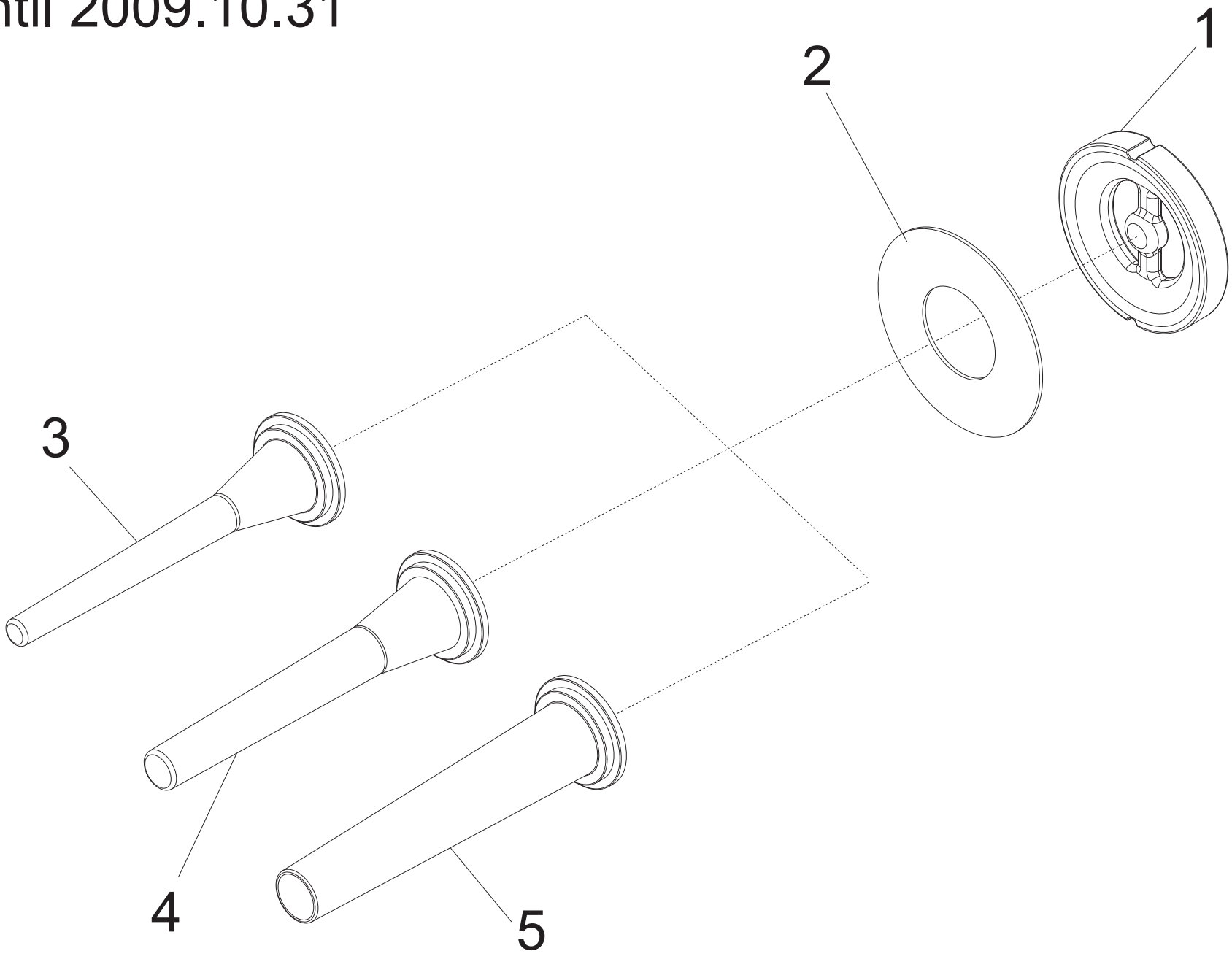

until 2009.10.31

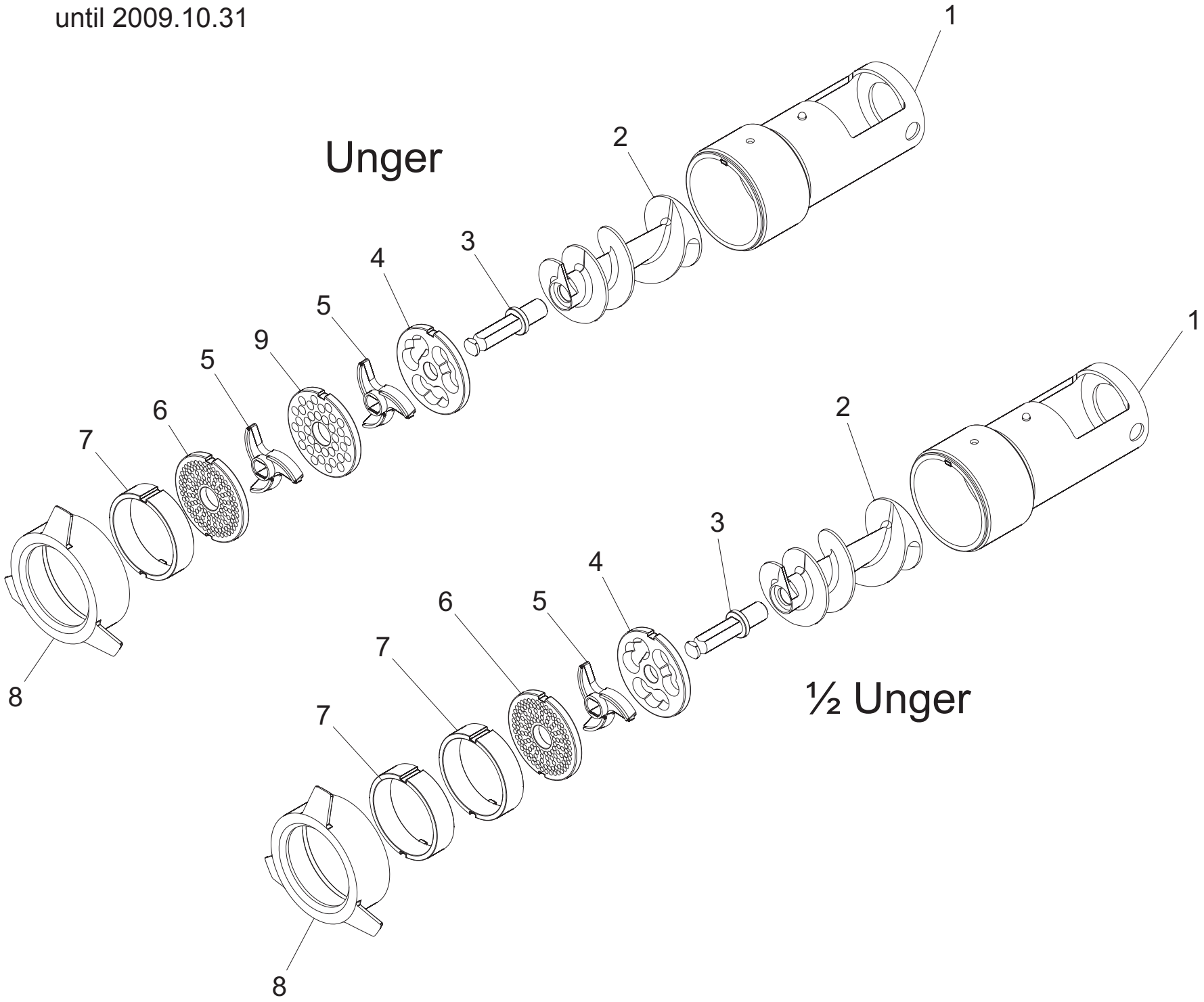

until 2009.10.31

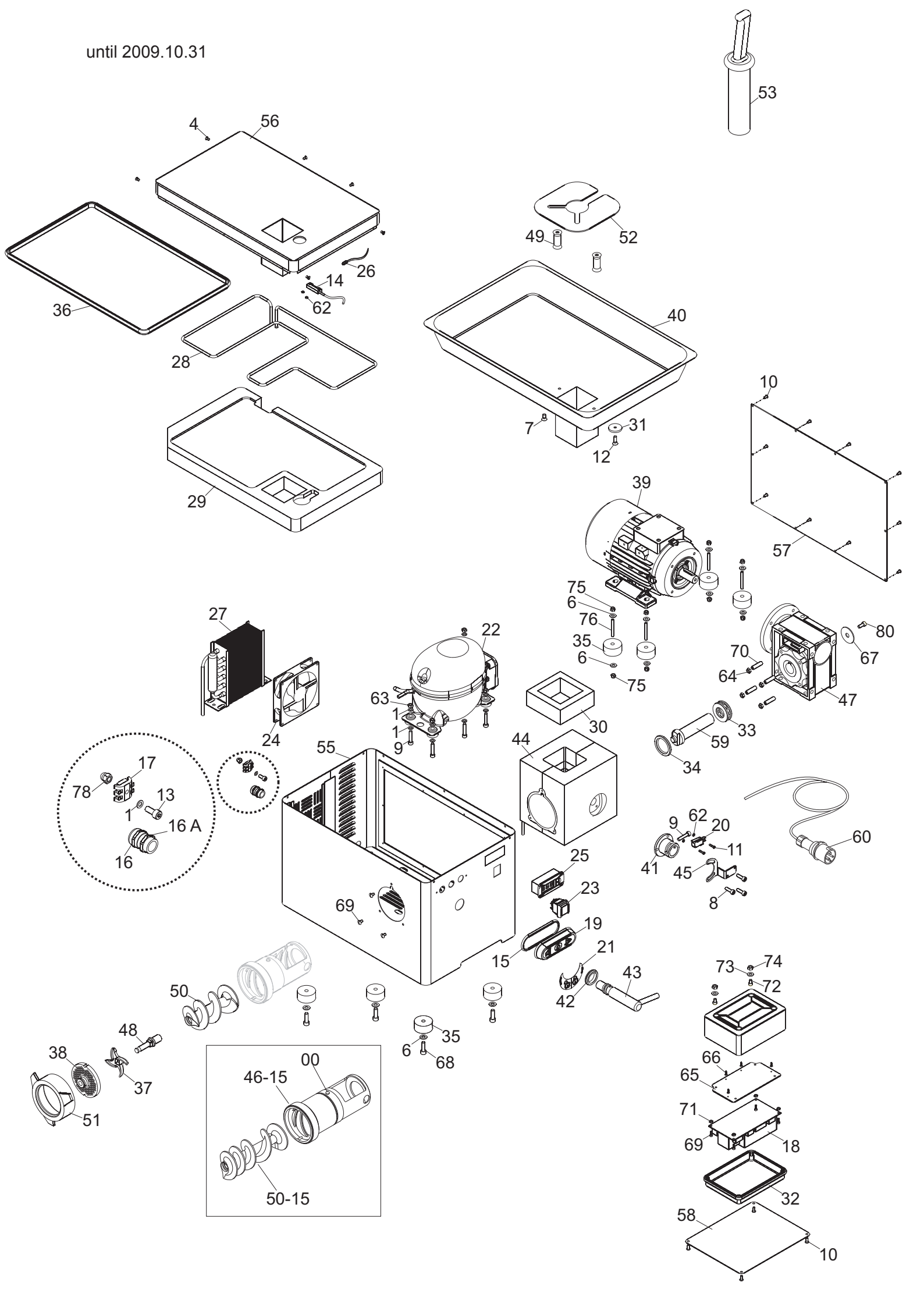

TC 32 NEVADA ICE CE 400/50/3 - until 2009.10.31

Riferim	Nome prodotto	Codice
0	PERNO RIFERIMENTO BOCCHE TC	LF2032105
14	CONTATTO MAGNETICO	LF1010005
15	GUARNIZIONE PULSANTI TONDA	LF1010021 D
16 A	DADO OTT.NICH.PG 11	LF1010063A
16	PRESSACAVO OTT.NICH.PG 11	LF1010063
17	MORSETTO A PETTINE X EQUIPOTENZ. BZ	LF1030522050
18	SCHEDA INVERSIONE TC-ME R3 EQ.	LF1033031
19	CORPO PULSANTI.INVERSIONE TAGL.	LF1033021
20	MICRO CON LEVA NO-NC X ULTIMA PIAST	LF1033306
21	MOSTR.CON LEVA BLOCCAG.BOCCA	LF1035833
22	MOTORE REFRIGERAZIONE TC REFRIGER.	LF1039220
23	INT. MN COMELUX 401/L CON PROT	19410102
24	VENTOLA EVAPORATORE TC 22-32 REFR	LF1039203
25	TERMOSTATO TCQ-R 22/32 CAR	LF1039204
26	SONDA PER TERMOSTATO TCR/TCQ-R CAR	LF1039206
27	CONDENSATORE REFRIGERAZIONE TCR	LF1039222
28	SERPENTINA TRAMOGGIA TCXR 32	LF1039224
29	ISOLAMENTO COPERCHIO TCQ 32 R	LF1039520
30	ISOLAMENTO COLLO TCQ 32 R	LF1039525
31	MAGNETE RICOPERTO M634 NA BA PS00	LF1039710
32	CASSETTA GW 44207	LF1010704
33	CUSCINETTO REGGISPINTA 51206	LF1134001
34	ANELLO TENUTA 40-62-7 TC32 RIX/RFR	LF1239401
35	PIEDIN0 GOMMA DIAM 40 H=25	LF1433001
36	GUARNIZIONE COPERCHIO CARENA TCXR	LF1439400
39	MOT. M90 HP 3 B14 2 POLI 400/50 HZ	LF1831501
40	TRAMOGGIA TCX 32 BZ	LF2030532020
41	BOCCOLA BLOCC.BOCCA TCX BZ	LF2030522030
42	GUARN. PERNO SBLOC.BOC TCX BZ	LF2030522033
43	PERNO BLOC.BOC.L.141 TCX BZ	LF2030522037
44	CORP ALL Q.PORT BOC TC32 ICE SCHIUM	LF2035934
45	SUPPORTO MICROINTER. TC BZ	LF2030522045
46-15	BOCCA 32 LUCIDA TIT Q LONG 2 CHIAV.	LF2030532050
47	RIDUTTORE 063 B14 I=15	LF2031510
48	PERNO ELICA TC 32	LF2033013
49	DIST. SALVAMANO TC 32	LF2034207
50-15	ELICA 32 LUCIDA TIT LONG	LF2030532060
50	ELICA INOX TC 32 BRC	LF2035962
51	GHIERA INOX LONG PS 3 TC 32 TIT	LF2035965
52	SALVAMANO TC 12/22 BRC COLLO QUAD	LF2035833
53	PESTELLO TC 32 P.165 D.48	LF2035861
55	CARENATURA COMPLETA TCQ-R 32	LF2039450
56	COPERCHIO CARENA TCQ-R 32	LF2039454
57	CARTER POSTERIORE CARENA TCQ-R 32	LF2039456
58	CARTER CHIUSURA SCAT. ELE. TCQ-R 32	LF2039457
59	PERNO TRASCINAT. TC 32 RIX/RFR	LF2039412
60	CAVO + SPINA CEE 3P+N+T 16A 6H	LF1010045

65	SUPPORTO SCHEDA IN PVC PER TCQ 32	LF1438701
1	BOCCA UNGER Q LONG TC 32 TIT	LF2035958
2	ELICA INOX TC 32 BRC	LF2035962
3	PERNO ELICA TC 32 UNGER	LF2033202
4	PIASTRA 32 UNG ZIG ZAG B/98	LF15332ZZ
5	COLTELLO DOPPIO 32 UNG B/98	LF1533200
6	PIASTRA 32 UNG FORO 5 2 CHIA B/98	LF1533250/2
7	DISTANZIALE INOX X 2 CHIAV TC 32	LF15332DD2X
8	GHIERA INOX LONG PS 3 TC 32 TIT	LF2035965
9	PIASTRA 32 UNG FORO 10 B/98	LF1533210
1	DISTANZIALE APPLIC. CONTINUA TC 32	LF2038615
2	ANELLA BLOC. IMB.APPL.INS.CON.TC 32	LF2038618
3	IMBUTO PICCOLO IS	LF2011015A
4	IMBUTO MEDIO IS	LF2011015B
5	IMBUTO GRANDE IS	LF2011015C
1	MICRO MAGNETICO A VITE T.N.X GTHP2	LF1033304
2	DEVIATORE FR	LF1061001
3	CAPPUCCIO COPRINTERR. FR/FP	LF1061002
4	PERNO RISCONTRO HAMB TC 22	LF2039274
5	DADO ES. DIN 439 M 10 BASSO	IX2439010
6	DADO ES. DIN 439 M 12X1 BASSO H4	IX2439012.1
7	RONDELLA F.LARGA DIN 9021 D 10X30	IX29021010030
8	RONDELLA F.LARGA DIN 9021 D 12X36	IX29021012036
9	GHIERA SUPP ANELLO LNR 300-385	19534066
10	GHIERA TC 32 CON SUP.HAMB MAN	LF2039241
11A	PIASTRA 32 INOX FORO 4,5 2CH X HAMB	LF1533045H2
11B	PIASTRA 32 INOX FORO 6 2CH X HAMB	LF1533060H2
12	PERNO ELICA X HAMB TC 32	LF2033013H
1	CONTATTO MAGNETICO	LF1010005
2	PERNO SUPPORTO PROT.BOCCA TC	LF2035873
03A	ASS.PROTEZ.BOCCA UNG-IX L TCX-Q 32	LF2038623A
03.1	MAGNETE RICOPERTO DIA.17 M634 NA BA	LF1039712
03.2B	PROTEZIONE BOCCA TCX 32	LF2038620
03.2A	PROTEZIONE BOCCA UNGER TCX-Q 32	LF2038623
03.3	VITE TSP- DIN 963 M 3X8	IX2963003008
4	RONDELLA PIANA DIN 125 D 4	IX2125004
5	DADO ES. DIN 934 M 4	IX2934004