253.453.00

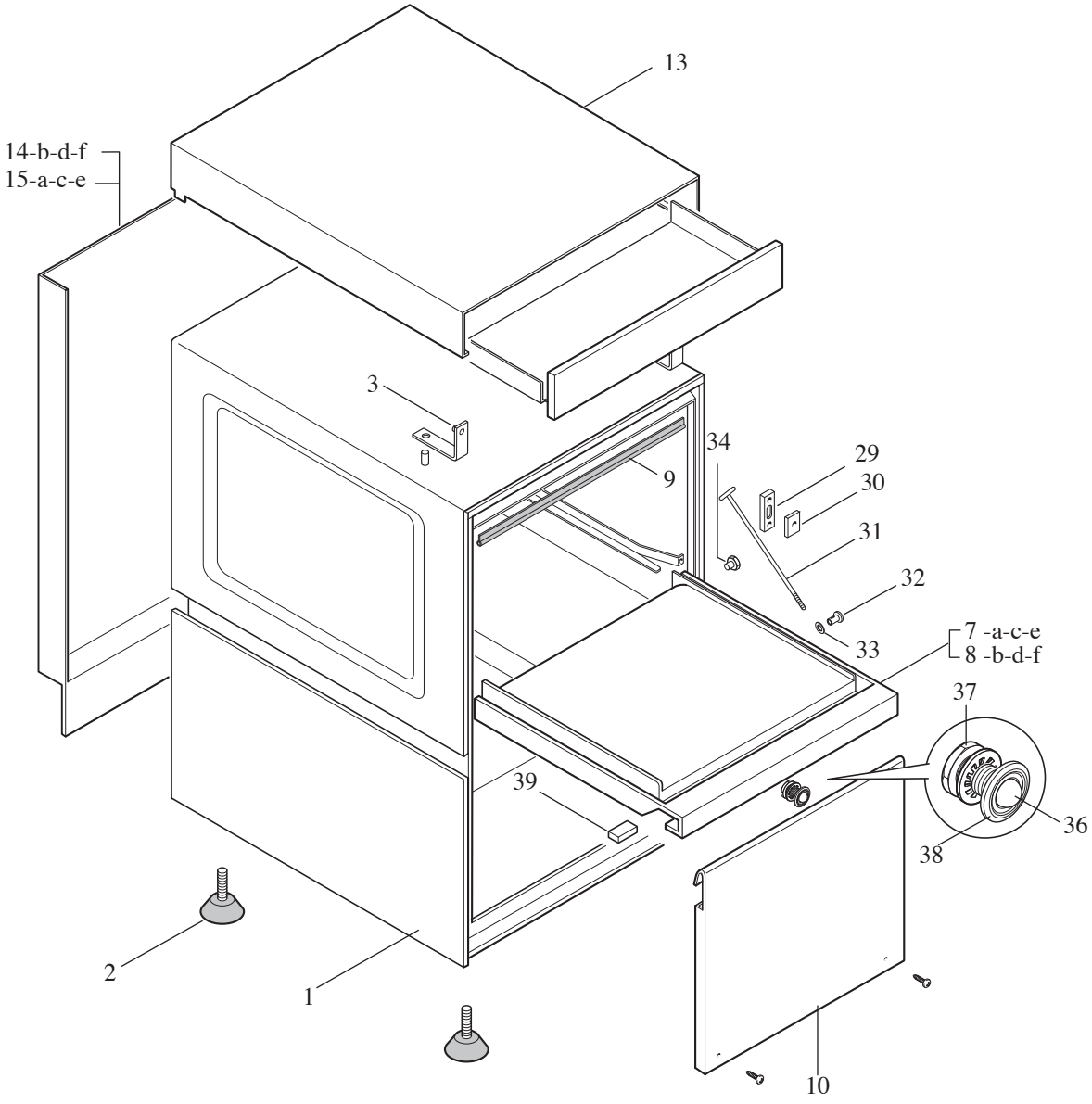

LAVABICCHIERI ECO 4 GLASS WASHERS ECO 4									Rif Ref	Da matricola From serial no.
a	**b**	**c**	**d**	**e**	**f**	**g**	**h**	**i**		
ECO 41	ECO 45	ECO 42	ECO 46	ECO 43-A	ECO 47-A					

253.455.00

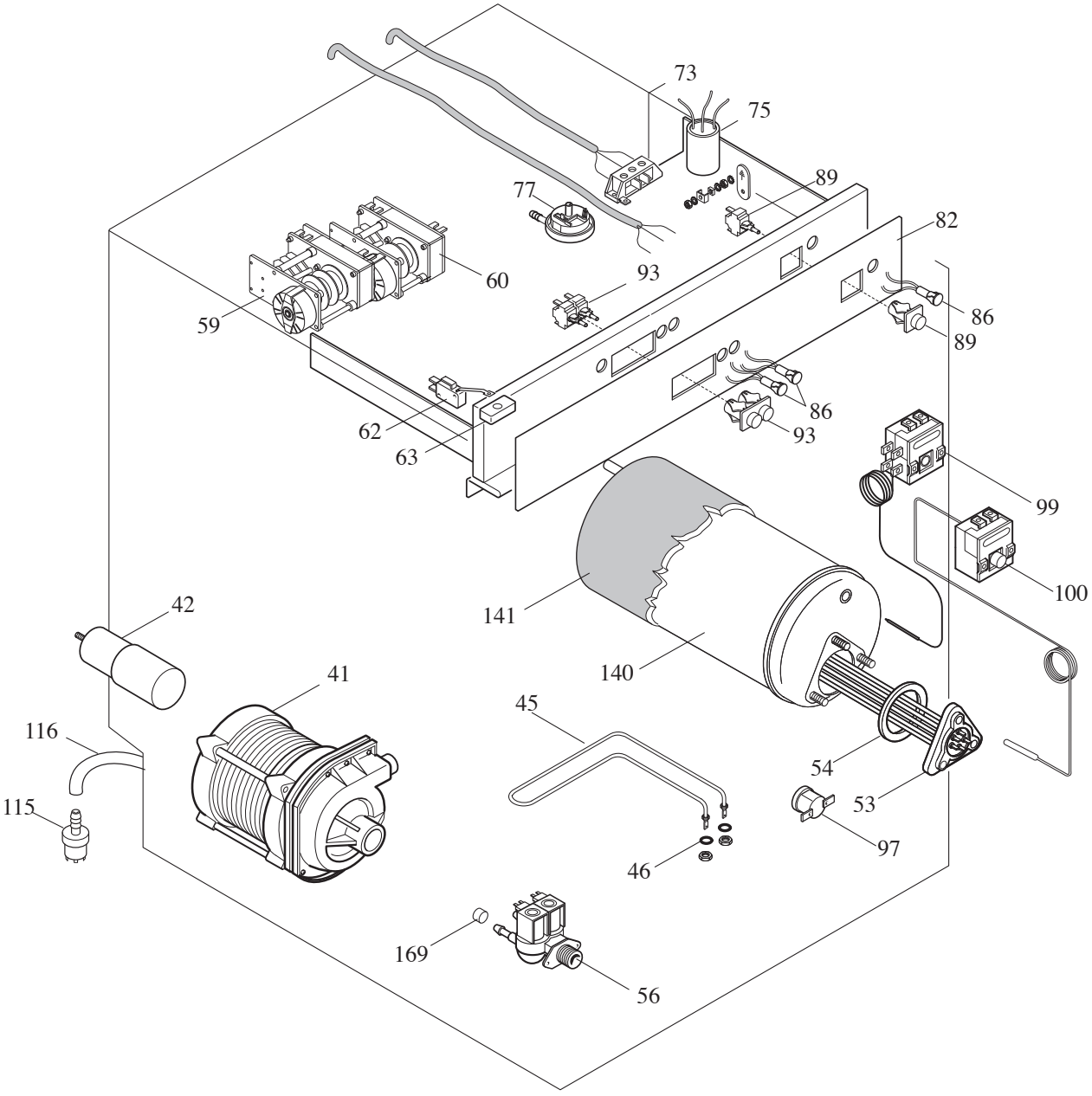

LAVABICCHIERI ECO 4 GLASS WASHERS ECO 4									Rif Ref	Da matricola From serial no.
a	**b**	**c**	**d**	**e**	**f**	**g**	**h**	**i**		
				ECO 43-A	ECO 47-A					

253.461.00

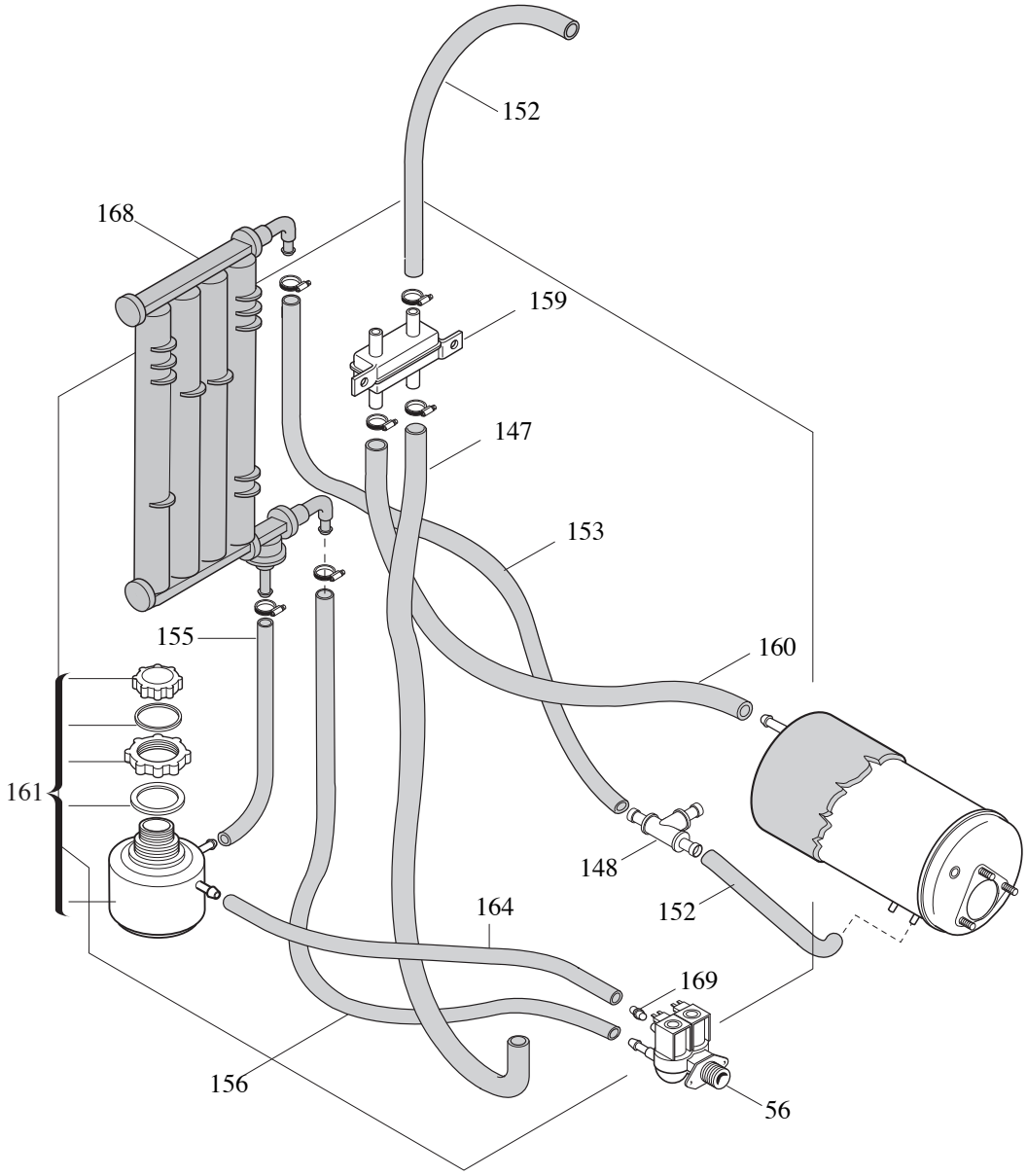

LAVABICCHIERI ECO 4 GLASS WASHERS ECO 4									Rif Ref	Da matricola From serial no.
a	**b**	**c**	**d**	**e**	**f**	**g**	**h**	**i**		
				ECO 43-A	ECO 47-A					

253.462.00

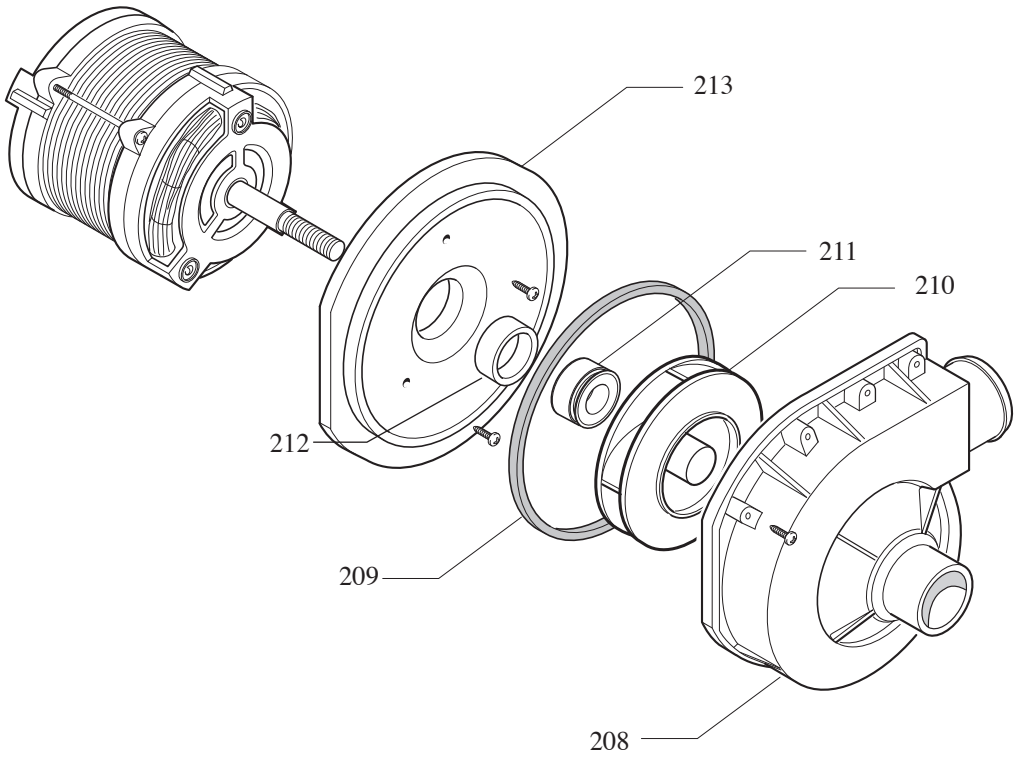

LAVABICCHIERI ECO 4 GLASS WASHERS ECO 4									Rif Ref	Da matricola From serial no.
a	**b**	**c**	**d**	**e**	**f**	**g**	**h**	**i**		
ECO 41	ECO 45	ECO 42	ECO 46	ECO 43-A	ECO 47-A					

253.463.00

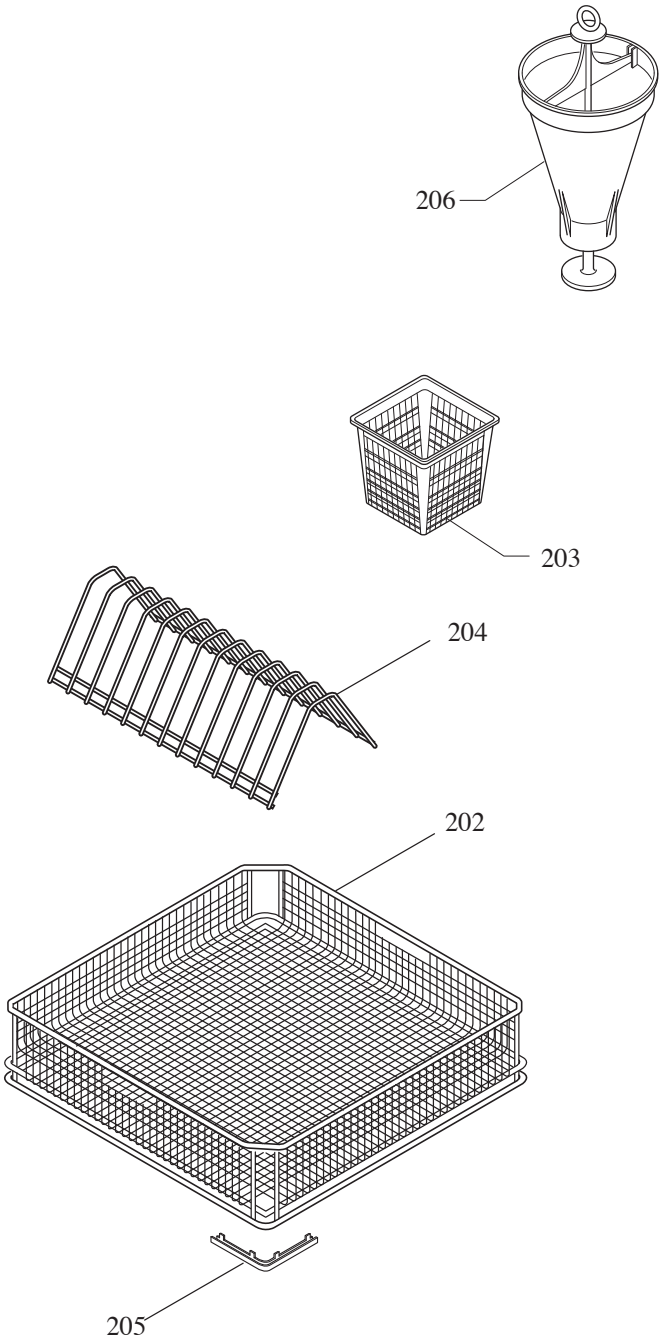

LAVABICCHIERI ECO 4 GLASS WASHERS ECO 4									Rif Ref	Da matricola From serial no.
a	**b**	**c**	**d**	**e**	**f**	**g**	**h**	**i**		
ECO 41	ECO 45	ECO 42	ECO 46	ECO 43-A	ECO 47-A					

LAVABICCHIERI-FRONTALI ECO 4

LISTA RICAMBI

cod. 253.452.00

ED.01-07

POS.	CODICE	RIF. MODIFICHE	DENOMINAZIONE	PREZZO
1	411.100.14		Ass. Basamento	
2	451.071.00		Piedino M8	
3	423.177.00		Fissaggio pannello comandi	
7	411.116.12		Assieme porta H=200	
8	411.117.12		Assieme porta H=280	
9	453.029.00		Guarnizione porta	
10	421.145.00		Pannello frontale inf.LB	
13	421.120.00		Copertura superiore LB	
14	421.130.00		Protezione posteriore H=280LB	
15	421.123.00		Protezione posteriore H=200LB	
29	451.091.00		Paracolpi per asta porto	
30	453.019.00		Guarnizione asta porta	
31	412.094.00		Assieme asta porta	
32	441.083.00		Perno fermo porta	
33	451.129.00		Rondella nylon per perno porta	
34	441.084.00		Boccola per porta	
36	412.134.13		Assieme scrocchetto completo	
37	441.020.00		Dado inox M14	
38	441.100.00		Ghiera fissaggio scrocchetto	
39	461.070.00		Magnete 40x16x8	
41	464.082.00		Elettropompa HP 0,20 230V 50Hz	
42	464.042.00		Condensatore 6,3mF	
43	464.037.00		Pompa di scarico autopulente 240V 50Hz	
45	465.012.00		Resistenza vasca 1200W 230V(1)	
46	0835.26919.1		Guarnizione OR 3037	
53	465.011.00		Resistenza boiler 3000W 230V (1)	
54	0835.53470.1		Guarnizione OR 6187	
55	462.000.00		Elettrovalvola 1E 1U	
56	462.002.00		Elettrovalvola 1E 2U	
59	461.080.00		Temporizzatore 120"2C 240V 50Hz	
60	461.037.00		Temporizzatore rigenera 4C 240V 50Hz	
62	412.075.00		Assieme micro porta	
63	461.043.00		Magnete 24x12x5	
73	663.026.00		Morsettiera 3P (F+N+T)	
75	464.067.00		Filtro rete	
77	462.003.00		Pressostato 60/25	
78	462.013.00		Pressostato 90/55	
79	451.116.00		Raccordo aY per pressostato	
81	250.465.00		Pellicola standard ECO 4	
82	250.466.00		Pellicola addolcitore ECO 4	

LAVABICCHIERI-FRONTALI ECO 4

LISTA RICAMBI

ED.01-07

›d. 253.452.00

POS.	CODICE	RIF. MODIFICHE	DENOMINAZIONE	PREZZO
86	463.012.00		Lampada completa (gialla)	
89	461.023.13		Pulsante unipolare(giallo)	
93	461.077.00		Gruppo interruttore/pulsante(giallo)	
97	461.060.00		Termostato vasca a contatto	
99	461.016.00		Termostato boiler	
100	461.071.00		Termostato di sicurezza	
105	452.034.00		Tubo di scarico L=2000	
106	452.042.00		Tubo di scarico per PS L=1900	
108	452.033.00		Tubo di carico L=2000	
110	0620.02540.4		Fascetta LR 40	
112	452.066.00		Raccordo aspirazione	
113	452.067.00		Raccordo di scarico PS	
115	451.048.00		Filtro aspirazione completo	
116	452.039.00		Tubo ø 4x6 L=2500	
117	471.011.00		Dosatore brillantante	
120	452.093.00		Tubo ø 8x15 L=350	
121	451.025.00		Collettore	
122	0835.35101.1		Guarnizione OR 4400	
123	451.022.14		Ghiera di fissaggio	
124	431.072.00		Tubo raccordo lavaggio H=36	
125	411.088.00		Assieme filto supplementare	
126	0620.01120.4		Fascetta LR 20	
128	424.027.00		Parzializzatore ø16x22	
129	451.065.00		Ghiera di fissaggio mandata	
131	441.059.00		Perno lavaggio inferiore	
135	452.065.00		Raccordo mandata	
136	0835.25303.1		Guarnizione OR 3100	
137	412.064.00		Assieme troppo pieno h=179	
140	411.058.00		Assieme boiler l.=4,5	
141	453.006.00		Rivestimento boiler (l.=4,5)	
143	451.059.00		Campana pressostato h=75	
144	452.054.00		Tubo ø 4x8 L=1750	
147	452.041.00		Tubo ø 12x19 L=480	
148	451.133.00		Raccordo a T per brillantante	
149	452.113,00		Tubo ø 12x19 L=300	
152	452.108.00		Tubo ø 12x19 L=400	
153	452.040.00		Tubo ø 12x19 L=780	
155	452.086.00		Tubo ø 12x19 L=130	
156	452.037.00		Tubo ø 12x19 L=660	
157	452.092.00		Tubo ø 12x19 L=800	

LAVABICCHIERI-FRONTALI ECO 4

LISTA RICAMBI

cod. 253.452.00

ED.01-07

POS.	CODICE	RIF. MODIFICHE	DENOMINAZIONE	PREZZO
159	451.042.00		Ripartitore a 3 vie	
160	452.077.00		Tubo ø 12x19 L=260	
161	451.068.00		Boccia sale bassa	
164	452.117.00		Tubo ø 12x92 L=450	
168	451.064.00		Decalcificatore 4 colonne	
169	471.001.00		Regolatore in uscita	
174	451.098.00		Assieme raccordo risciacquo	
175	0840.25122.0		Guarnizione raccordo risciacquo	
177	441.086.00		Dado manicotto risciacquo	
184	451.066.00		Supporto girante	
185	424.021.00		Girante lavaggio 8 feritoie	
186	441.044.00		Ghiera perno risciacquo	
187	0600.30011.4		Rivetto TT 3,2x11 inox	
188	412.065.00		Assieme girante risciacquo	
189	451.024.00		Rondella risciacquo	
190	441.057.00		Perno risciacquo	
191	441.040.00		Ugello risciacquo	
192	451.028.00		Tappo risciacquo	
194	412.198.00		Girante risciacquo completa	
195	451.067.00		Tubo mandata H=280 LB	
196	452.068.00		Raccordo tubo mandata	
197	0620.02032.4		Fascetta stringitubo LR32	
198	412.067.00		Assieme mandata superiore	
199	0835.26425.1		Fascetta stringitubo 3168	
202	404.983.40		Cestino bicchieri 40x40	
203	404.999.40		Contenitore per posate	
204	404.997.40		Inserto piattini	
205	451.050.00		Pattino per cestino	
206	451.118.00		Imbuto per sale	
208	464.061.00		Coclea HP 0,20-0,30(1)	
209	464.043.00		Guarnizione HP 0,20-0,30(1)	
210	464.106.00		Girante 5 pale ø71,5	
211	464.044.00		Tenuta rotante HP 0,20-0,30(1)	
212	464.026.00		Tenuta fissa HP 0,20 (1)	
213	464.060.00		Supporto coclea HP 0,20-0,30(1)	