

FAGOR INDUSTRIAL

GRUPO ULARCO

LAVAVAJILLAS

LAVE-VAISSELLES

DISHWASHERS

FI-850

FI-1150

I-1982

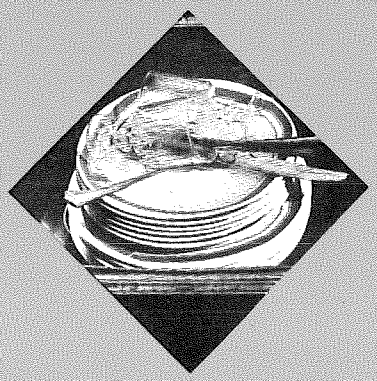

FAGOR INDUSTRIAL

LAVAVAJILLAS
LAVE-VAISSELLES
DISHWASHER

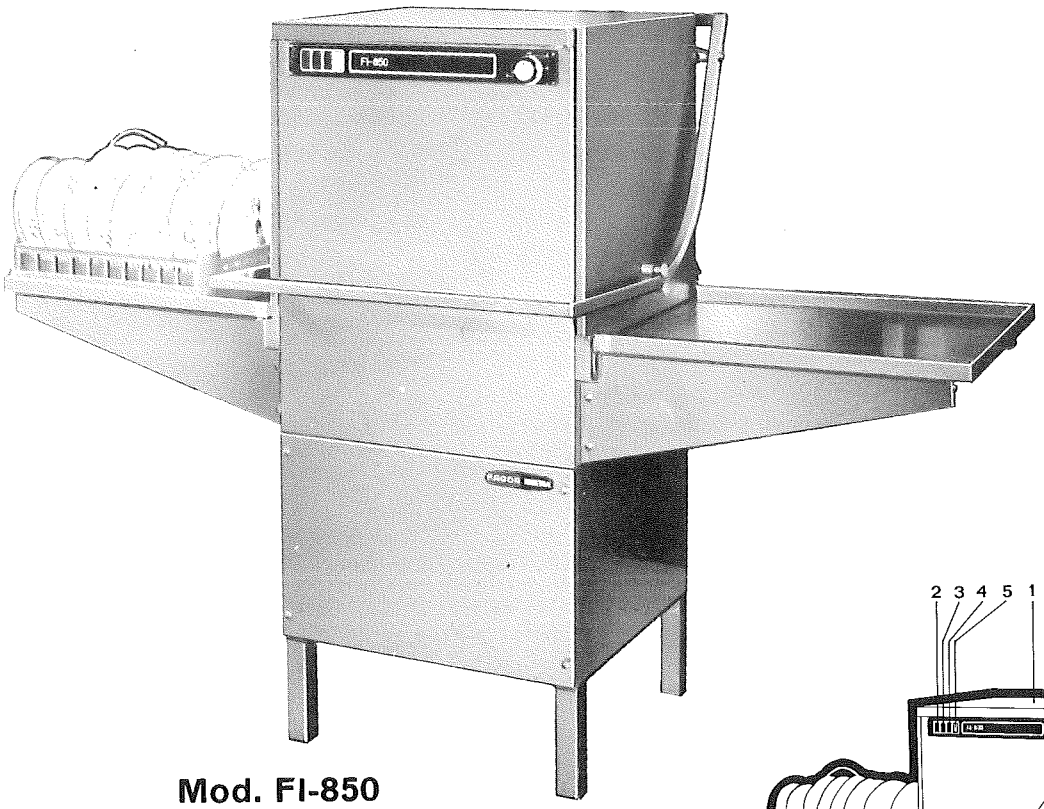

Mod. FI-850
Mod. FI-1.150

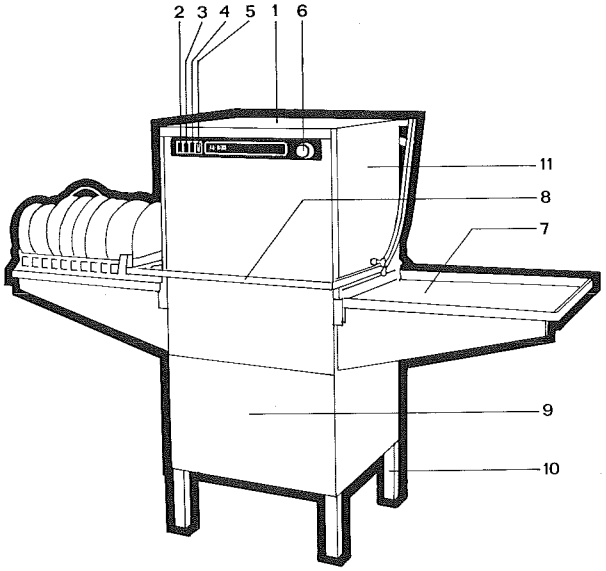

DESCRIPCION

1. **Tapa de cuadro eléctrico.**
2. **Piloto señalizador de máquina funcionando.**
3. **Piloto señalizador de máquina preparada.**
4. **Piloto señalizador de puesta bajo tensión.**
5. **Interruptor general de la máquina.**
6. **Programador temporizador de lavado y aclarado.**
7. **Mesas para apoyo y carga.**
8. **Asa elevación puertas.**
9. **Tapa de acceso a boiler, toma de agua, etc.**
10. **Patas regulables.**
11. **Puertas carga y descarga.**

DESCRIPTION

1. Couvercle du tableau électrique.
2. Voyant témoin: machine en fonctionnement.
3. Voyant témoin: machine prête à fonctionner.
4. Voyant de mise sous tension.
5. Interrupteur général.
6. Programme temporisé de lavage et de rinçage.
7. Tables d'appui et de chargement.
8. Dras d'élevation de portes.
9. Trappe d'accès au surchauffeur, doseur, prise d'eau, etc.
10. Pieds réglables.
11. Portes de chargement et de déchargement.

DESCRIPTION

1. *Cover of electrical panel.*
2. *"Machine working" pilot light.*
3. *"Machine ready" pilot light.*
4. *Electrical current pilot light.*
5. *Machine main switch.*
6. *Wash and rinse timer*
7. *Holding and loading tables.*
8. *Door raiser handle.*
9. *Cover for access to boiler, proportioner, water intake, etc.*
10. *Adjustable feet.*
11. *Loading and unloading doors.*

CARACTERISTICAS CONSTRUCTIVAS

Carrocería, tobera de lavado, cuba de almacenamiento de agua y tuberías interiores, en acero inoxidable 18/8.

Recalentador eléctrico del agua de lavado incorporado, construido en acero inoxidable 18/8, con protector térmico, para conseguir el máximo ahorro de energía.

Micro interruptor de seguridad.

Dosificador automático de tensoactivo incorporado.

Automatismo total, cambio automático del agua de la cuba de lavado y regulación de su nivel por presostato. Puesta en marcha automática y controles ópticos por pilotos.

Protección eléctrica por fusibles.

Control termostático de las temperaturas del agua de lavado y aclarado.

CARACTERISTIQUES CONSTRUCTION

Carrosseire, tuyère de lavage, cuve d'eau et tuyauteries intérieures, en acier inoxydable 18/8.

Surchauffeur électrique (pour le rinçage) incorporé, construit en acier inoxydable 18/8, avec protecteur thermique, afin d'obtenir une plus grande économie d'énergie.

Micro-interrupteur de sécurité.

Doseur automatique de produit tenso-actif.

Automatisme total, renouvellement automatique de l'eau de lavage et réglage de son niveau par pressostat. Mise en marche automatique et contrôles optiques par pilotes.

Protection électrique par fusibles.

Contrôle thermostatique des températures des eaux de lavage et de rinçage.

CONSTRUCTION FEATURES

Outer casing, wash jet nozzle, water storage tank and interior tubing are all made of 18/8 stainless steel.

Incorporated electric rinse water heater, made of 18/8 stainless steel, with thermic protector for maximum energy savings.

Safety micro-switch.

Automatic sur face-active proportioner incorporated.

Fully automatic, automatic changing of wash tank water and adjustment of the level by pressure switch. Automatic starting and pilot lights for optical control.

Fuses for electrical protection.

Thermostatic control of the wash and rinse water temperatures.

CARACTERISTICAS FUNCIONALES

Esta máquina de túnel, de gran rendimiento, dispone de una potente motobomba altamente dimensionada, que garantiza el trabajo de forma intensiva.

Su manejo es muy sencillo, y no requiere personal especializado.

El ciclo de lavado y aclarado es totalmente automático y regulable de 0 a 4 minutos. Para platos con suciedad media-alta se recomienda un tiempo de lavado de tres minutos por término medio.

Las cestas, una vez preparadas, se apoyan sobre las mesas laterales, para su posterior introducción en la máquina, realizándose el lavado de forma racional y sin esfuerzos. Dichas mesas en forma de consola, liberan el suelo de obstáculos y facilitan la limpieza del recinto de lavado.

DOTACION:
1 cestillo (2 para modelo FI-1150) para platos de 50 x 50 cm.
1 cestillo base de 50 x 50 cm.
6 cestillos para cubiertos de 23 x 15 x 12,5 cm.

CARACTERISTIQUES FONCTIONELLES

Cette machine de grand rendement, dispose d'une puissance moto-pompe, hautement dimensionée, garantissant une utilisation intensive.

Son maniement est trés simple, et ne nécessite pas les services d'un personnel spécialisé.

La durée du cycle de lavage et de rinçage est automatique et réglable de 0 à 4 minutes. On recommande un temps de lavage de trois minutes en moyenne pour les assiettes moyennement sales.

Les paniers, une fois préparés, sont posés sur les tables laterales. Le lavage s'effectue d'une manière rationnelle et sans efforts. Ces tables en forme de consoles, libèrent le sol de tout obstacle, facilitant ainsi le nettoyage.

EQUIPEMENT:
1 panier (2 pour le FI-1150) pour assiettes de 50 x 50 cm.
1 panier couverts de 50 x 50 cm.
6 triages pour couverts de 23 x 15 x 12,5 cm.

OPERATIONAL FEATURES

This high performance hood type machine, which has a powerful well sized motorpump, guarantees that the work is intensively carried out.

The operation of the machine is very simple and does not require skilled personnel.

The lenght of the wash and rinse cycle is automatic and adjustable from 0 to 4 minutes with an average recommended time of 3 minutes for quite dirty dishes.

Once the racks are prepared, they can be kept on the side tables so that the wash is carried out in a rational and effortless way. These tables, which are in console form, keep the floor clear of obstacles and make the cleaning of the washing area easier.

EQUIPPED WITH:
1 plate rack 50 x 50 cm (2 for the FI-1150).
1 flat rack 50 x 50 cm.
6 cutlery baskets 23 x 15 x 12,5 cm.

DATOS TECNICOS/DONNEES TECHNIQUES/*TECHNICAL DATA*

MODELO / MODÈLE / *MODEL*	**Dimensiones (mm)** Dimensions (mm) *Dimensions (mm)*			**Capacidad** Capacité *Capacity*			**Potencias (Kw)** Puissances (Kw) *Power (Kw)*				**Forma de lavado** Forme de lavage *Washing method*				**Forma de aclarado** Forme de rinçage *Rinsing method*			**Pesos y volúmenes** Poids et volumes *Weights and volumes*		
	Ancho Largeur *Width*	**Fondo** Profondeur *Depth*	**Alto** Hauteur *Height*	**Por cestillo** Par panier *By rack (basket)*	**Programa medio (platos/h)** Programme moyen (assiettes/h) *Middle programme (plates/h)*	**Calderín aclarado** Chaudière rinçage *Rinse boiler*	**Motobomba lavado** Moto-pompe lavage *Wash motor-pump*	**Cuba lavado** Cuve lavage *Wash tank*	Potencia máx. en funcionamiento Puissance maximale en marche *Top power running*	**N.º toberas en rotor superior** N.º tuyères rotor supérieur *N.º of jet nozzles in upper rotor*	**N.º toberas en rotor inferior** N.º tuyères rotor inférieur *N.º of jet nozzles in lower rotor*	**Duración lavado** Durée de lavage *Length of wash*	**Capacidad cuba** Capacité de la cuve *Capacity of tank*	**N.º toberas zona superior** N.º tuyères zone supérieur *N.º of jet nozzles in upper area*	**N.º toberas zona inferior** N.º tuyères zone inférieure *N.º of jet nozzles in lower area*	**Duración aclarado** Temps de rinçage *Length of rinse*	**Consumo agua aclarado** Consommation eau de rinçage *Rinse water consumption*	**Peso neto kgs.** Poids net kgs *Net weight kgs*	**Peso bruto kgs.** Poids brut kgs *Gross weight kgs*	**Volumen emb. marítim. (m³)** Volume emballage maritime *Shipping volume boxed*
FI-850	1950	600	1360	16	823	6	1,7	2,8	10,5	9	9	0-240"	36	8	8	12"	150 L/h	190	348	1,31
FI-1150	1950	600	1360	16	1152	9	1,7	2,8	13,5	9	9	0-240"	36	8	8	12"	216 L/h	200	349	1,31

ESQUEMA FUNCIONAL DEL LAVAVAJILLAS
SCHEMA FONTIONNEL DU LAVE-VAISSELLE
BLOCK DIAGRAM OF DISHWASHER

FI-850 - FI-1150

1. Termostato tanque
2. Termostato calderín
3. Rotor superior de lavado
4. Rotor inferior de lavado
5. Desagüe
6. Resistencia tanque
7. Resistencia calderín
8. Calderín
9. Depósito de tensoactivo
10. Sistema aclarado
11. Cestillo
12. Filtro
13. Regulador de nivel
14. Motobomba
15. Electroválvula

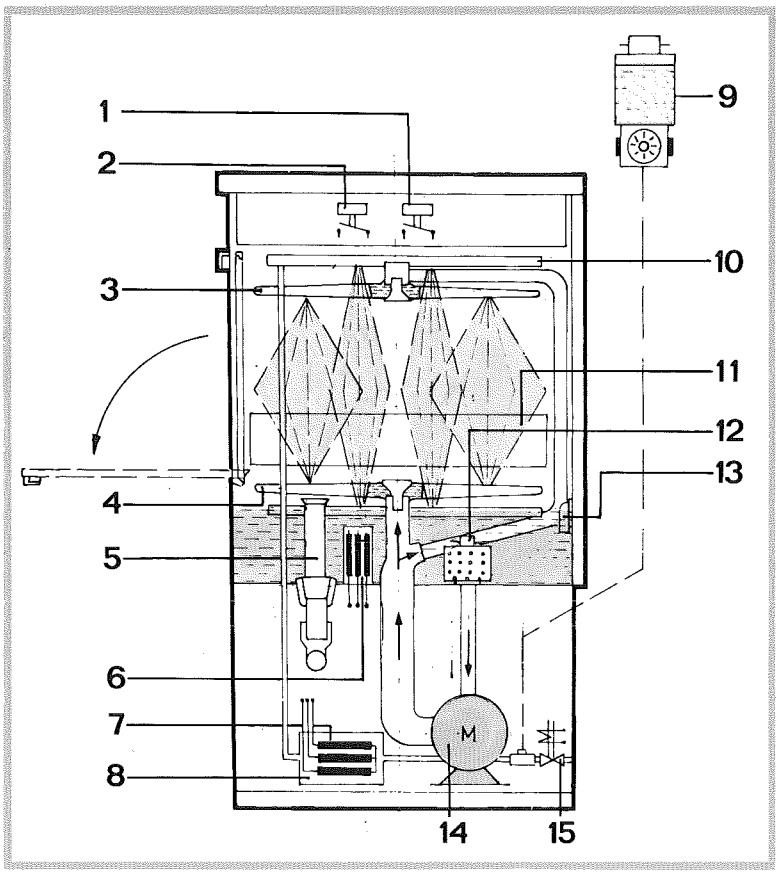

1. Thermostat réservoir
2. Thermostat surchauffeur
3. Bras supérieur lavage
4. Bras inférieur lavage
5. Vidange
6. Résistance réservoir
7. Résistance surchauffeur
8. Réservoir
9. Support pour produit de rinçage
10. Bras de rinçage
11. Panier
12. Filtre
13. Trop-plein
14. Electropompe
15. Electrovanne

1. *Tank thermostat*
2. *Boiler thermostat*
3. *Upper washing runner*
4. *Lower washing runner*
5. *Drainage*
6. *Tank heating element*
7. *Boiler heating element*
8. *Boiler*
9. *Shining-detergent container*
10. *Rinsing system*
11. *Basket*
12. *Filter*
13. *Maximun level*
14. *Motorpump*
15. *Electrovalve*

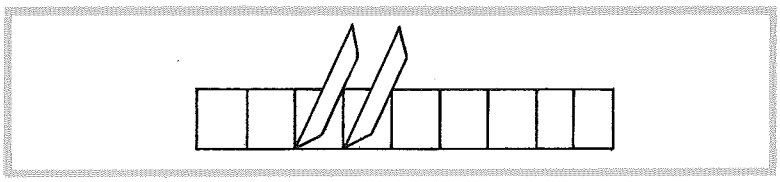

FIG. A

La vajilla colocada en el cestillo n.º 11, tal como se indica en la figura A, se introduce en la máquina cerrando la puerta herméticamente. El ciclo de lavado, aclarado, escurrido y secado, se desarrolla de forma totalmente automática. Según la suciedad del plato, elegiremos el programa más adecuado para efectuar el lavado, una vez hecho ésto, el agua impulsada por la motobomba (n.º 14) se proyecta sobre la vajilla a través de los rotores de lavado (n.º 3 y 4), imprimiendo a estos brazos un movimiento giratorio, consiguiendo que el agua jabonosa que se encuentra en la cuba llegue por igual a toda la vajilla, sin dejar zonas muertas ó zonas vacias de lavado.

El lavado se efectua con agua caliente a 55º C., consiguiendose esta temperatura en la misma máquina, debido a las resistencias eléctricas (n.º 6) que estan situadas en la cuba de lavado.

El aclarado se lleva a cabo a través de las toberas (n.º 10) que impulsan agua a 85º C. calentada por las resistencias eléctricas (n.º 7) del boiler o calderín (n.º 8), este agua de aclarado va mezclada con un abrillantador o tensoactivo situado en el depósito (n.º 9), consiguiendo disminuir la tensión superficial del agua y facilitar el secado de la vajilla.

Terminado el ciclo de lavado y aclarado, extraemos las cestas con la vajilla, consiguiendo a los pocos segundos tenerla seca completamente, debido a la diferencia de temperatura existente entre el agua de aclarado y la temperatura ambiente.

La vajilla una vez limpia y seca, está ya dispuesta para su almacenamiento.

Las ventajas fundamentales que se consiguen con este sistema automático de lavado son:

- **Automatización completa del lavado.**
- **Disminución de roturas de la vajilla.**
- **Ahorro de mano de obra, fundamentalmente en el secado.**
- **Ahorro de detergente.**
- **Total esterilización de la vajilla.**
- **Garantia higiénica para los comensales.**
- **Lavado más rápido y eficaz.**

La vaisselle placée dans le panier n.º 11, comme indiqué sur la figure A, est introduite dans la machine en fermant la porte hermétiquement. Le cycle de lavage, rinçage, et séchage se déroule automatiquement. D'après l'état de propreté des assiettes nous choisirons le programme de lavage le mieux adapté, ensuite, l'eau poussée par le moto-pompe (n.º 14) se projette sur la vaisselle à travers les rotors de lavage (n.º 3 et 4), donnant à ces bras un mouvement giratoire, ayant pour effet que l'eau savonneuse contenue dans la cuve arrive uniformément sur toute la vaisselle, sans laisser, de zones mortes ou sans lavage.

Le lavage s'effectue en eau chaude à 55º C., cette température étant obtenue dans la machine même, grâce aux résistances électriques (n.º 6) située dans la cuve de lavage.

Le rinçage a lieu à travers les tuyères (n.º 10) qui poussent l'eau à 85º C., chauffée par les résistances électrique (n.º 7) du boiler ou chaudière (n.º 8), cette eau de rinçage mélangée à un adoucisseur ou tenso-actif situé dans la cuvette (n.º 9), servant à diminuer la tension superficielle de l'eau et faciliter ainsi le séchage de la vaisselle.

Le cycle de lavage et de rinçage étant terminé, nous retirons les paniers avec la vaisselle, celle-ci étant entièrement sèche au bout de quelques secondes, grâce à la différence de température existant entre l'eau de rinçage et la température ambiante.

La vaisselle une fois propre et sèche, est donc prête à être rangée.

Les principaux avantages obtenus avec ce système de lavage sont:

- Automatisation complète du lavage.
- Pas de bris de vaisselle.
- Economie de main-d'oeuvre, surtout dans le séchage.
- Economie de détergent.
- Entière stérilisation de la vaisselle.
- Garantie hygiènique pour les utilisateurs.
- Lavage plus rapide et efficace.

The crockery placed on rack n.º 11, as indicated in figure A, is inserted into the machine and the hermetically sealing door is closed. The wash, rinse, draining and drying cycle is performed completely automatically. The most suitable programme to carry out the wash will be chosen according to the degree of dirtiness of the plates. Once this has been done, the water driven by the motor-pump (n.º 14) is directed onto the crockery through the wash rotors (n.º 3 and 4) starting a rotating movement in these arms, as a result of which the soapy water from the tank reaches all the crockery equally without leaving "dead" or unwashed areas. The wash is carried out with water at a temperature of 55ºC., a temperature which is obtained in the machine itself thanks to the electrical heating elements (n.º 6) which are situated in the wash tank.

The rinse is carried out through the jet nozzles (n.º 10) which spray water heated to 85ºC. by the electrical elements (n.º 7) of the boiler (n.º 8). This rinse water is mixed with a brightener liquid or surface-active compound placed in the reservoir (n.º 9) which reduces the surface tension of the water and makes the drying of the crockery easier.

When the wash and rinse cycle has finished, the cutlery racks can be taken out of the machine and within a few seconds they will be completely dry, thanks to the difference in temperature which exists between the rinse water and the room temperature.

Once that the crockery is clean and dry, it is ready for storing.

The main advantages which are achieved with this automatic washing system are:

- ***Complete automation of the wash.***
- ***Reduction of crockery breakages.***
- ***Saving in labour costs, especially in drying.***
- ***Saving in detergent.***
- ***Complete sterilisation of the crockery.***
- ***Guarantee of hygiene for the diners.***
- ***A faster and more efficient wash.***

ESQUEMA DE INSTALACION / SCHEMA D'INSTALLATION / *INSTALLATION PLAN*

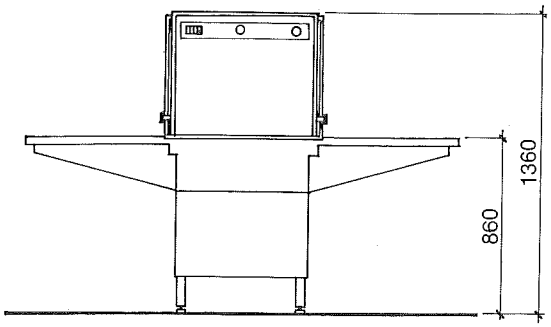

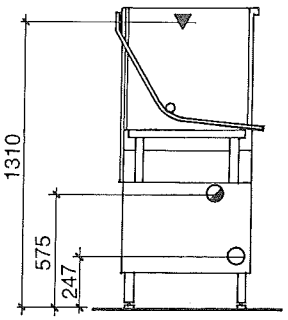

▼ **CONEXION ELECTRICA**
ALIMENTATION ELETRIQUE
ELECTRICAL CONNECTION

○ **TOMA DE AGUA**
PRISE D'EAU R-3/4"; L: 1,5 m.
WATER INLET

◪ **DESAGÜE**
VIDANGE R-1 1/2"
DRAINAGE

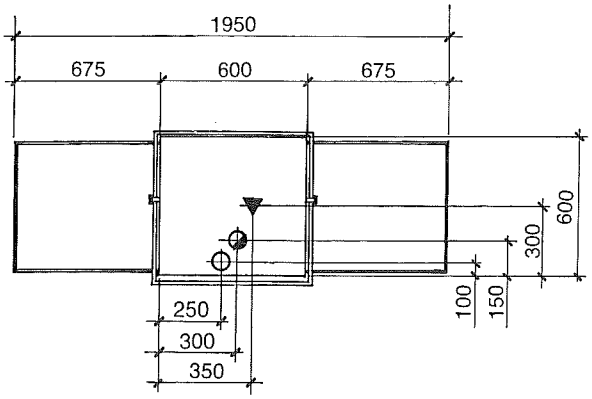

MODELO MODELE *MODEL*	Conexión eléctrica / Alimentation electrique / *Electrical connection* 220-V 3		380-V 3	
	Sección cables Section cables *Cross section* (mm²)	Fusible Fusible *Fuse* (A)	Sección cables Section cables *Cross section* (mm²)	Fusible Fusible *Fuse* (A)
FI-850	6	40	4	32
FI-1150	10	50	4	40

Prever llave de paso y sifón
Prevoir clé d'overture et siphon
Foresee shut-off cock and sipton

Realizar toma de tierra
Realiser une prise de terre
Earth the machine

On request machines can be supplied to 415 V3 in 50 or 60 Hz.

FAGOR INDUSTRIAL

GRUPO ULARCO

Pone a su disposición una completa gama de artículos para HOSTELERIA, LAVADO DE VAJILLA y LAVANDERIA, con todo el material necesario para una perfecta instalación.

Met á votre disposition une série complète d'appareils pour HOTELLERIE et LAVERIE AUTOMATIQUE avec tout le matériel nécessaire pour une parfaite installation

Dispose of a complete equipment to fulfil Hotels, Snacks, Institutions, and the necessary appliances for a perfect installation.

Fábrica y Oficinas Centrales
Apartado postal, 17
Tfnos. (943) 78 01 51
Telex 36030 FAGI-E
OÑATE (Guipúzcoa)
ESPAÑA

Usines et Bureaux Centrales
Boîte postale, 17
Tfnos. (43) 78 01 51
Telex 36030 FAGI-E
OÑATE (Guipúzcoa)
ESPAGNE

Central Offices
P.O. Box, 17
Tfnos. (43) 78 01 51
Telex 36030 FAGI-E
OÑATE (Guipúzcoa)
SPAIN

Nota.– El fabricante declina toda responsabilidad en cuanto a las posibles inexactitudes contenidas en el presente folleto, tanto si son imputables a errores de impresión o de transcripción y se reserva el derecho a introducir las modificaciones que estime necesarias o útiles, sin cambiar las características esenciales.

Note.—Le fabricant n'assume pas la responsabilité des possibles erreurs d'impression ou de transcription dans le présent prospectus, pouvant introduire les modifications nécessaires sans changer les caractéristiques essentielles.

***Note.**—The manufacturer will not be responsible for any possible mistake due to printing or transcription defects.*

The manufacturer keeps the right to introduce the necessary or useful modifications, without changing the essential features.

LV-0283-00-D / TRIANGULO

Nº PLANO	A-152
FIRMA	
FECHA	1-82
	FAGOR INDUSTRIAL, S.Coop.
APARATO	LAVAVAJILLAS : 850 Y 1150
LAMINA	1

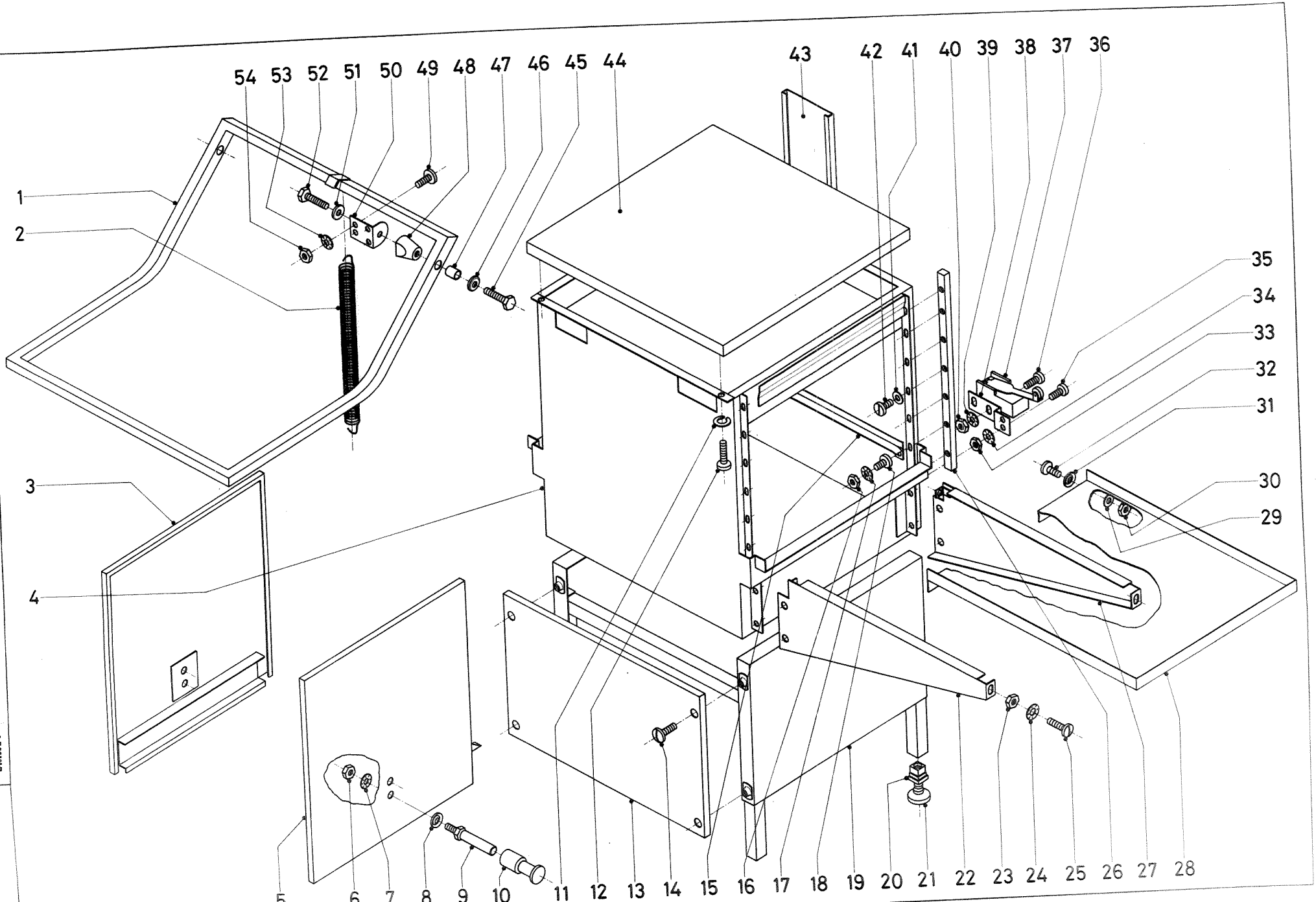

Nº POSI. POSITION REF. Nº	CODIGO CODE CAT. Nº	CONCEPTO : DESPIECE EXTERIORES SUJET : VUE ECLATE EXTERIEUR CONCEPT : EXTERNAL DETAIL DRAWING APARATO - APPAREIL - APPLIANCE : LAVAVAJILLAS / LAVE-VAISSELLES / DISH-WASHER DENOMINACION - DENOMINATION - DESCRIPTION			LAMINA Nº VUE Nº 1 ILUSTRATION Nº	HOJA Nº PAGE Nº 2 PAGE Nº	PLANO Nº PLAN A-152 DRAWING Nº			
					MODELO Y CANTIDAD - MOD. ET QUANTITE - MODELS AND QUANTITIES					
					FI-850	FI-1150				
29	Q-232040	Arandela plana	Rondelle plate	Washer	4	4				
30	72-53-81	Tuerca	Ecrou	Nut	4	4				
31	Q-308002	Arandela dubo	Rondelle nylon	Washer	4	4				
32	Q-153102	Tornillo	Vis	Bolt	4	4				
33	73-25-64	Tuerca	Ecrou	Nut	2	2				
34	Q-242020	Arandela abanico	Rondelle evantail	Fan washer	2	2				
35	3.528	Tornillo	Vis	Bolt	2	2				
36	Q-052024	Tornillo	Vis	Bolt	2	2				
37	Z-763015	Interruptor puerta	Interrupteur porte	Door switch	1	1				
38	Z-760366	Soporte interrup.pta.	Support interrup.porte	Door switch support	1	1				
39	Q-242020	Arandela abanico	Rondelle eventail	Fan washer	2	2				
40	73-25-64	Tuerca	Ecrou	Nut	2	2				
41	73-25-62	Arandela plana	Rondelle plane	Washer	28	28				
42	3.528	Tornillo	Vis	Bolt	28	28				
43	Z-700210	Cubierta cables compl.	Couverture cables	Complete cables cover	1	1				
44	Z-700440	Tapa completa	Dessus	Complete top cover	1	1				
45	73-06-36	Tornillo	Vis	Bolt	2	2				
46	73-06-35	Arandela exterior	Rondelle extérieure	Washer	2	2				
47	Z-760534	Casquillo	Bague	Sleeve	2	2				
48	73-06-31	Soporte distanciador	Support d'empattement	Support	2	2				
49	Q-032042	Tornillo	Vis	Bolt	4	4				
50	Z-760363	Angulo soporte tirador	Angle support poignée	Door pull supp.angle	2	2				
51	73-06-35	Arandela exterior	Rondelle extérieure	Washer	2	2				
52	Q-013153	Tornillo	Vis	Bolt	2	2				
53	Q-242040	Arandela abanico	Rondelle eventail	Fan washer	4	4				
54	Q-162040	Tuerca	Ecrou	Nut	4	4				

Nº POSL POSITION REF. Nº	CODIGO CODE CAT. Nº	CONCEPTO : DESPIECE EXTERIORES SUJET : VUE ECLATE EXTERIEUR CONCEPT : EXTERNAL DETAIL DRAWING APARATO - APPAREIL - APPLIANCE : LAVAVAJILLAS / LAVE-VAISSELLES / DISH-WASHERS DENOMINACION - DENOMINATION - DESCRIPTION			LAMINA Nº VUE Nº 1 ILUSTRATION Nº	HOJA Nº PAGE Nº 1 PAGE Nº	PLANO Nº PLAN A-152 DRAWING Nº
					MODELO Y CANTIDAD - MOD. ET QUANTITE - MODELS AND QUANTITIES		
					FI-850	FI-1150	
1	Z-810530	Tirador completo	Poignée	Complete door pull	1	1	
2	73-06-46	Resorte	Ressort	Spring	1	1	
3	Z-810520	Puerta izda. completa	Porte gauche compléte	Complete left door	1	1	
4	Z-810310	Cubierta soldada comp.	Panneau soude compléte	Complete top body	1	1	
5	Z-810510	Puerta dcha. completa	Porte droite compléte	Complete right door	1	1	
6	Q-162040	Tuerca	Ecrou	Nut	8	8	
7	Q-242040	Arandela abanico	Rondelle eventail	Fan Washer	4	4	
8	Q-308002	Arandela dubo	Rondelle nylon	Washer	4	4	
9	Z-760532	Cojinete	Douille	Bearing	4	4	
10	Z-760533	Polea de rodadura	Poulie roulement	Rolling pulley	4	4	
11	1.090	Arandela muelle	Rondelle ressort	Spring washer	2	2	
12	Q-062053	Tornillo	Vis	Bolt	2	2	
13	Z-762921	Panel frontal	Panneau frontal	Front panel	1	1	
14	Z-702902	Tornillo	Vis	Bolt	4	4	
15	Z-760350	Guia deslizam.cestillo	Glissiére	Basket guide	2	2	
16	Q-162030	Tuerca	Ecrou	Nut Hexagonal	4	4	
17	Q-242030	Arandela abanico	Rondelle eventail	Fan washer	4	4	
18	Q-062031	Tornillo	Vis	Bolt	4	4	
19	Z-762910	Base exterior soldada	Base extérieure soudée	Welded base frame	1	1	
20	80-99	Taco regulable	Tampon réglage hauteur	Adjustable plug	4	4	
21	80-100	Tornillo regulable	Pied vissé reglable	Adjustable bolt	4	4	
22	Z-762521	Soporte consola izdo.	Support console gauche	Left console support	2	2	
23	72-53-81	Tuerca	Ecrou	Nut	4	4	
24	Q-242040	Arandela abanico	Rondelle eventail	Fan washer	4	4	
25	Q-153102	Tornillo	Vis	Bolt	4	4	
26	Z-760380	Guía puerta completa	Glissiére porte compl.	Complete door guide	4	4	
27	Z-762531	Soporte consola dcho.	Support console droit	Right console support	2	2	
28	Z-762510	Mesa consola completa	Table console compléte	Complete console table	2	2	

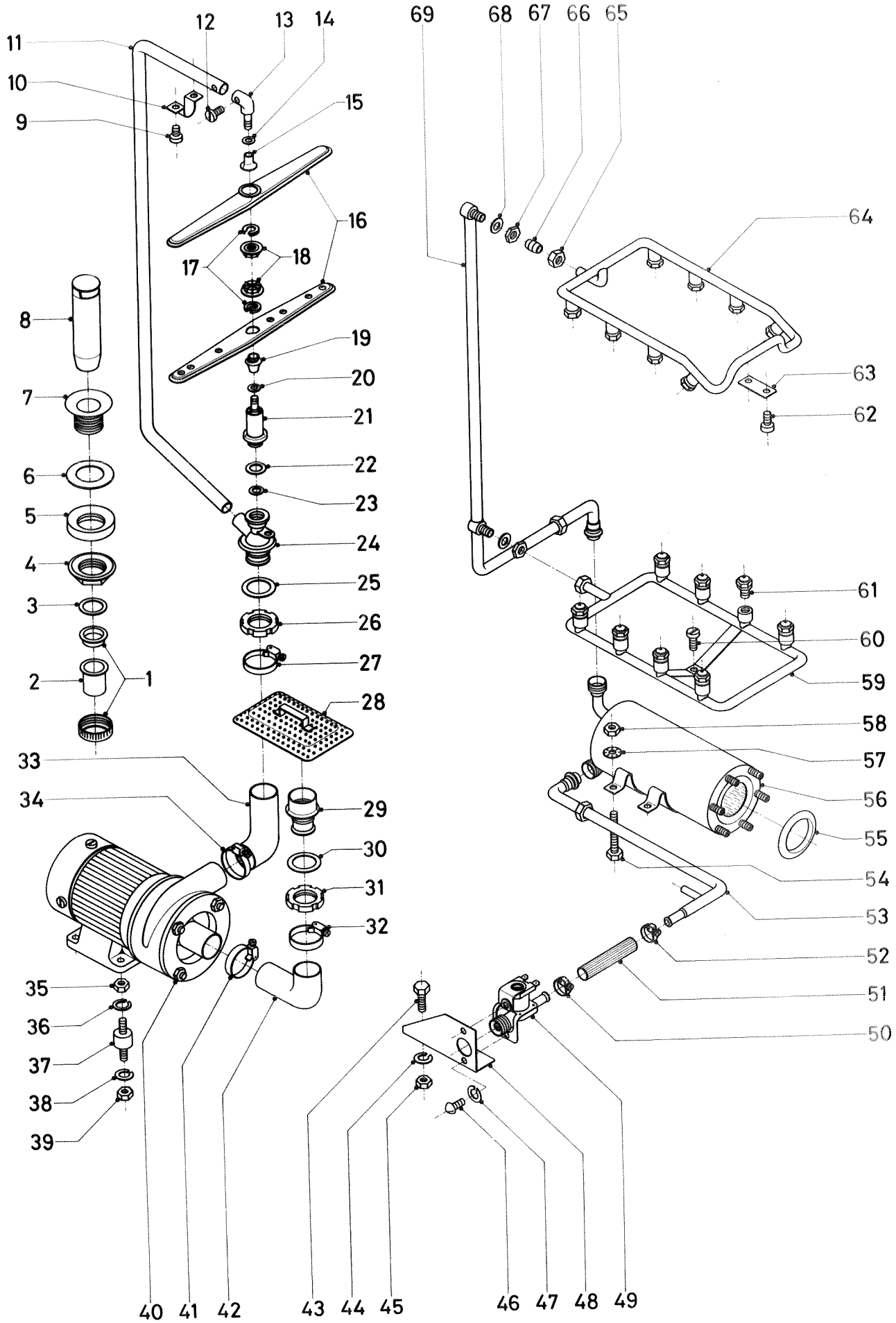

N.º PLANO	FIRMA	FECHA		APARATO	LAMINA
A-153		I-82	FAGOR INDUSTRIAL, S.Coop.	LAVAVAJILLAS: 850 Y 1150	2

Nº POSI. POSITION REF. Nº	CODIGO CODE CAT. Nº	CONCEPTO: PARTE FUNCIONAL HIDRAULICA SUJET : PARTE FONCTIONEL HIDRAULIQUE CONCEPT : HYDRAULIC SYSTEM ASSEMBLY APARATO - APPAREIL - APPLIANCE : LAVAVAJILLAS / LAVE-VAISSELLES / DISH-WASHER DENOMINACION - DENOMINATION - DESCRIPTION			LAMINA Nº VUE Nº 2 ILUSTRATION Nº	HOJA Nº PAGE Nº 1 PAGE Nº	PLANO Nº PLAN A-153 DRAWING Nº
					MODELO Y CANTIDAD - MOD. ET QUANTITE - MODELS AND QUANTITIES		
					FI-850	FI-1150	
1	72-21-17	Racord R-1½"	Raccord R-1½"	1½" Coupling	1	1	
2	72-21-16	Manguito	Douille	Sleeve	1	1	
3	72-21-15	Junta de goma	Joint de caoutchouc	Rubber seal	1	1	
4	Z-702101	Tuerca 1½"	Ecrou 1½"	1½" Nut	1	1	
5	72-21-13	Junta especial	Joint special	Special seal	1	1	
6	Q-307009	Arandela junta	Rondelle joint	Washer	1	1	
7	72-21-11	Válvula desagüe	Valve vidange	Drain valve	1	1	
8	Z-702122	Aliviadero	Trop plein	Overflow tube	1	1	
9	3.528	Tornillo	Vis	Bolt	2	2	
10	Z-700771	Abrazadera	Bride	Clamp	1	1	
11	Z-810711	Tronco lavado	Arbre lavage	Washing trunk	1	1	
12	Q-062031	Tornillo	Vis	Bolt	1	1	
13	Z-700720	Soporte distrib.super.	Support distrib.super.	Upper distrib.support	1	1	
14	Q-232030	Arandela	Rondelle	Washer	1	1	
15	Z-700743	Rodete distribuidor	Rotation distributeur	Distribution bearing	1	1	
16	Z-760720	Distribuidor montado	Distributeur	Distributor built-in	2	2	
17	Z-700744	Arandela sujec.filtro	Rondelle fixation filtr.	Filter fastening wash.	2	2	
18	Z-700740	Tapón sujeción distrib	Tampon fixation distri.	Distributor fixing plug	2	2	
19	Z-700743	Rodete distribuidor	Rotation distributeur	Distribution bearing	1	1	
20	Q-232030	Arandela	Rondelle	Washer	1	1	
21	Z-700710	Soporte distrib.infer.	Support distrib.infer.	Lower distrib.support	1	1	
22	Z-700704	Junta de goma	Joint cautchouc	Junction seal	1	1	
23	Z-700708	Arandela freno	Rondelle frein	Front washer	1	1	
24	Z-700701	Pasamuros	Bague passe-mur	Bushing	1	1	
25	Z-700702	Junta de goma	Joint cautchouc	Junction seal	1	1	
26	Q-220001	Tuerca ranurada	Ecrou ravé	Nut grooved	1	1	
27	Q-881324	Abrazadera	Bride	Clamp	1	1	
28	72-09-10	Filtro aspiración	Filtre aspiration	Air intake filter	1	1	

Nº POSI. POSITION REF. Nº	CODIGO CODE CAT. Nº	CONCEPTO : PARTE FUNCIONAL HIDRAULICA SUJET : PARTE FONCTIONEL HIDRAULIQUE CONCEPT : HYDRAULIC SYSTEM ASSEMBLY APARATO - APPAREIL - APPLIANCE : LAVAVAJILLAS / LAVE-VAISSELLES / DISH-WASHERS. DENOMINACION - DENOMINATION - DESCRIPTION			LAMINA Nº VUE Nº 2 ILUSTRATION Nº	HOJA Nº PAGE Nº 2 PAGE Nº	PLANO Nº PLAN A-153 DRAWING Nº
					MODELO Y CANTIDAD - MOD. ET QUANTITE - MODELS AND QUANTITIES		
					FI-850	FI-1150	
29	Z-700911	Pasamuros aspiración	Bague aspiration	Suction bushing	1	1	
30	Z-700702	Junta de goma	Joint cautchouc	Junction seal	1	1	
31	Q-220001	Tuerca ranurada	Ecrou rayé	Nut grooved	1	1	
32	Q-881324	Abrazadera	Bride	Clamp	1	1	
33	Z-760902	Tubo acodado impulsió.	Tuyau coudé impulsión	Impulsion elbow hose	1	1	
34	Q-881324	Abrazadera	Bride	Clamp	1	1	
35	72-10-83	Tuerca	Ecrou	Nut	4	4	
36	Q-261060	Arandela muelle	Rondelle ressort	Spring washer	4	4	
37	72-10-81	Antivibrante	Antiçvibrations	Antivibration	4	4	
38	Q-261060	Arandela muelle	Rondelle ressort	Spring washer	4	4	
39	72-10-83	Tuerca	Ecrou	Nut	4	4	
40	Z-761010	Motobomba	Electropompe	Motor pump	1	1	
41	Q-881324	Abrazadera	Bride	Clamp	1	1	
42	Z-760901	Tubo acodado aspirac.	Tube coudé aspiration	Suction elbow pipe	1	1	
43	Q-011432	Tornillo	Vis	Bolt	2	2	
44	Q-261030	Arandela muelle	Rondelle ressort	Spring washer	2	2	
45	Q-161330	Tuerca	Ecrou	Nut	2	2	
46	Q-151320	Tornillo	Vis	Screw	2	2	
47	40.027	Arandela muelle	Rondelle ressort	Spring washer	2	2	
48	Z-700132	Soporte electroválvula	Support electrovanne	Electrovalve	1	1	
50	Q-881302	Abrazadera	Bride	Clamp	1	1	
51	Z-701154	Tubo de goma	Tuyau caoutchouc	Rubber hose	1	1	
52	Q-881302	Abrazadera	Bride	Clamp	1	1	
53	Z-701140	Conducto dosific.calde	Conducte doser-cuve	Measurer conduction	1	1	
54	Q-012053	Tornillo	Vis	Bolt	4	4	
55	74-17-91	Junta tórica	Joint	Junction	1	1	
56	Z-701710	Cuerpo calderín compl.	Corps cuve	Compl.boiler body	1		
56	74-17-01	Cuerpo calderin compl.	Corps cuve	Compl. boiler body		1	

Nº POSI. POSITION REF. Nº	CODIGO CODE CAT. Nº	CONCEPTO : PARTE FUNCIONAL HIDRAULICA SUJET : PARTE FONCTIONEL HIDRAULIQUE CONCEPT : HYDRAULIC SYSTEM ASSEMBLY APARATO - APPAREIL - APPLIANCE : LAVAVAJILLAS / LAVE-VAISSELLES / DISHWASHER DENOMINACION - DENOMINATION - DESCRIPTION			LAMINA Nº VUE Nº 2 ILUSTRATION Nº	HOJA Nº PAGE Nº 3 PAGE Nº	PLANO Nº PLAN A-153 DRAWING Nº
					MODELO Y CANTIDAD - MOD. ET QUANTITE - MODELS AND QUANTITIES		
					FI-850	FI-1150	
57	1.090	Arandela muelle	Rondelle ressort	Spring washer	4	4	
58	Q-161450	Tuerca	Ecrou	Nut	4	4	
59	Z-701930	Conducto infer.complet	Conduite inferieure	Complet.lower hose	1	1	
60	Q-062031	Tornillo	Vis	Screw	1	1	
61	Z-701980	Tobera aclarado compl.	Gicleur rinçage	Compl.rinsing nozzle	16	16	
62	3.528	Tornillo	Vis	Screw	2	2	
63	Z-701951	Chapa fijación	Clapet fixation	Fixing plate	1	1	
64	Z-701990	Conduct.super.compl.	Conduit superieur	Compl.upper hose	1	1	
65	Z-701924	Tuerca bicono	Ecrou bicone	Nut	1	1	
66	Z-701923	Bicono	Bicone	Biconical	1	1	
67	Z-701922	Tuerca	Ecrou	Nut	2	2	
68	Q-307002	Junta de goma	Joint caoutchouc	Rubber junction	2	2	
69	Z-811910	Distribuidor completo	Distributeur complet.	Complete distributor	1	1	

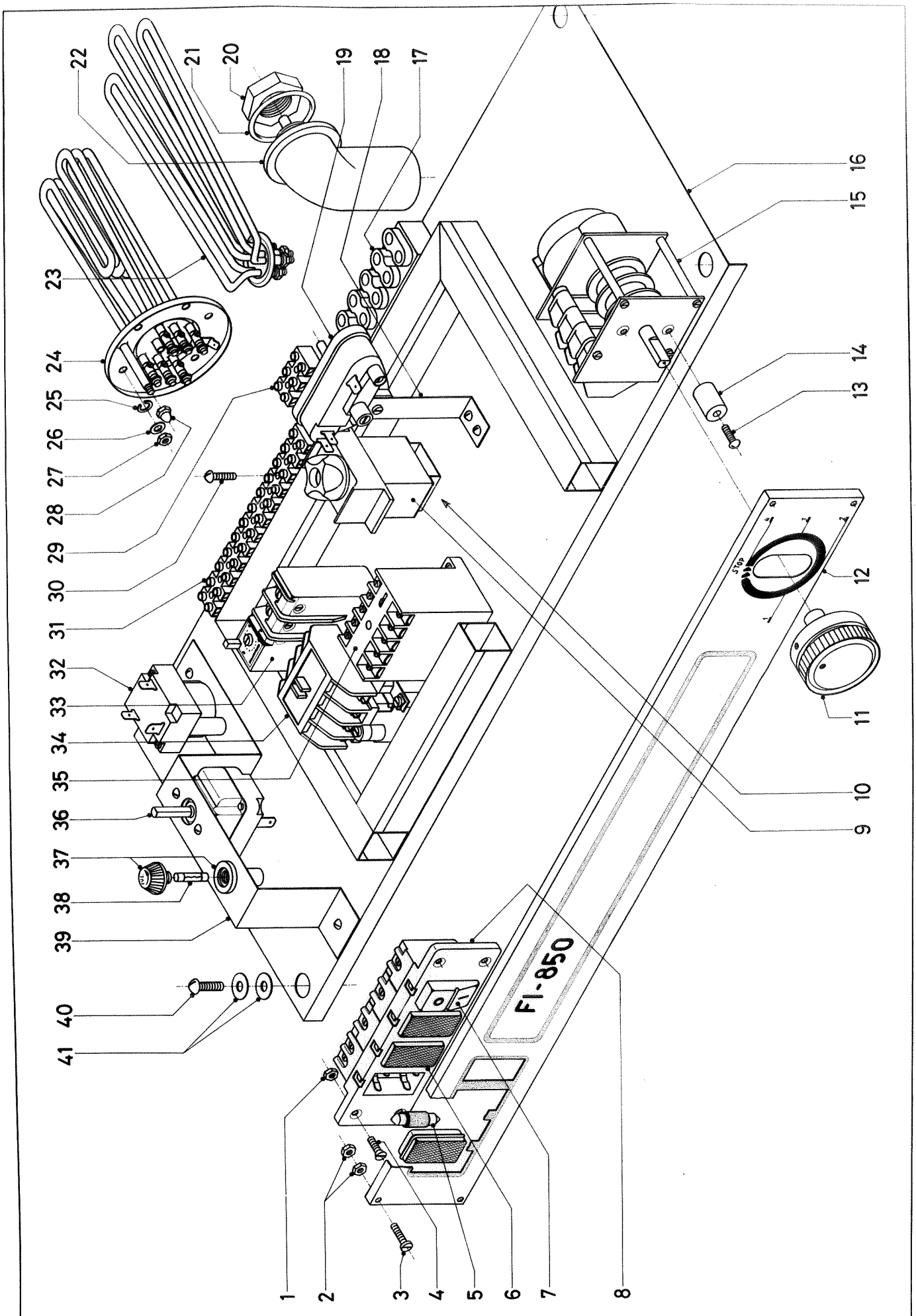

N.º PLANO	FIRMA	FECHA		APARATO	LAMINA
A-154		I-82	FAGOR INDUSTRIAL, S.Coop.	LAVAVAJILLAS FI-850	3

Nº POSI. POSITION REF. Nº	CODIGO CODE CAT. Nº	CONCEPTO : DESPIECE PARTE FUNCIONAL ELECTRICA SUJET : VUE ECLATE PARTE FONCTIONEL ELECTRIQUE CONCEPT : ELECTRICAL SYSTEM ASSEMBLY APARATO - APPAREIL - APPLIANCE : LAVAVAJILLAS LAVE-VAISSELLES. DISH-WASHER. DENOMINACION - DENOMINATION - DESCRIPTION			LAMINA Nº VUE Nº 3 ILUSTRATION Nº	HOJA Nº PAGE Nº 1 PAGE Nº	PLANO Nº PLAN A-154 DRAWING Nº				
					MODELO Y CANTIDAD - MOD. ET QUANTITE - MODELS AND QUANTITIES						
					FI-850	FI-1150					
1	Q-161320	Tuerca	Ecrou	Nut	4	4					
2	Q-161310	Tuerca	Ecrou	Nut	8	8					
3	Q-033113	Tornillo	Vis	Bolt	4	4					
4	532	Tornillo	Vis	Bolt	4	4					
5	Z-703018	Lámpara 220 v.	Lampe 220 v.	Neon lamp 220 v.	3	3					
6	Z-703012	Piloto rojo completo	Voyant rouge complet	Red pilot	3	3					
7	Z-703011	Interruptor bipolar com	Interrupteur deux pos.	Switch	1	1					
8	Z-703014	Sopate distrib.pilotos	Support interr.p.voya.	Switch pilots support	1	1					
9	Z-713090	Conjunto fusible cerám	Ceramique fusible	Ceramic fuse	1	1					
10	Z-713092	Cartucho fusible 16A	Fusible cartouche 16A	Fuse 16A	1	1					
11	Z-706140	Botón de mando	Bouton de comande	Control button	1	1					
12	Z-760364	Embellecedor teclado	Enjoliveur clavier	Switch trim	1						
12	Z-810331	Embellecedor teclado	Enjoliveur clavier	Switch trim		1					
13	Q-021423	Tornillo	Vis	Bolt	2	2					
14	Z-602906	Casquillo distanciador	Bague d'empattement	Sleeve	2	2					
15	Z-703097	Motor programador	Moteur programateur	Programmer motor	1	1					
16	Z-713071	Chasis panel	Panneau châssis	Box panel	1	1					
17	Z-703016	Regleta conexiones	Reglette nixxen	Terminal grid	1	1					
18	Z-763007	Soporte presostato	Equerre support presos	Pressure switch suppor	1	1					
19	Z-763006	Presostato simple	Presostat simple	Single pressure switch	1	1					
20	Q-221401	Tuerca	Ecrou	Nut	1	1					
21	Q-307000	Junta tórica	Joint	Joint	1	1					
22	Z-763008	Cámara presostato	Chambre presostat	Pressure switch chambe	1	1					
23	Z-703630	Resistencia tanque	Resistance reservoir	Tank heating element	1	1					
s/n	Z-703641	Caperuza resist.tanque	Chaperon resist.cuve	Tank heating hood	1	1					
24	73-17-60	Grupo caldeo completo	Groupe surchauffeur	Boiler	1						
24	74-17-60	Grupo caldeo completo	Groupe surchauffeur	Boiler		1					
25	72-03-83	Arandela muelle	Rondelle ressort	Washer	6	6					

Nº POSI. / POSITION / REF. Nº	CODIGO / CODE / CAT. Nº	CONCEPTO : DESPIECE PARTE FUNCIONAL ELECTRICA SUJET : VUE ECLATE PARTE FONCTIONEL ELECTRIQUE CONCEPT : ELECTRICAL SYSTEM ASSEMBLY APARATO - APPAREIL - APPLIANCE : LAVAVAJILLAS / LAVE-VAISSELLES / DISH-WASHERS. DENOMINACION - DENOMINATION - DESCRIPTION			LAMINA Nº VUE Nº 3 ILUSTRATION Nº	HOJA Nº PAGE Nº 2 PAGE Nº	PLANO Nº PLAN A-154 DRAWING Nº
					MODELO Y CANTIDAD - MOD. ET QUANTITE - MODELS AND QUANTITIES		
					FI-850	FI-1150	
26	5.069	Arandela	Rondelle	Washer	6	6	
27	72-53-81	Tuerca	Ecrou	Nut	6	6	
s/n	Z-701731	Caperuza resist.calder	Chaperon resist.surchaf.	Boiler heating hood	1	1	
28	Q-203030	Tuerca sombrerete	Ecrou	Nut	1	1	
29	Z-713041	Regleta seccionable	Reglette seccionable	Terminal grid (3)	1	1	
30	Q-021332	Tornillo	Vis	Bolt	6	6	
31	Z-703081	Regleta seccionable	Reglette (12 sorties)	Terminal grid (12)	1	1	
32	Z-703047	Termostato tanque	Thermostat cuve	Thermostat tank	1	1	
33	Z-763018	Relé térmico (5,2÷7,5)	Relé thermique(5,2÷7,5	Thermical rele (5,2÷7,5	1	1	
34	Z-763016	Contactor SLA-5 (220 v)	Contacteur SLA-5 (220)	Contactor SLA-5 (220)	1	1	
35	Z-703024	Contactor B-1021 (220)	Contacteur B-1021 (220	Contactor B-1021 (220)	1		
35	Z-813001	Contactor SLA-16 (220)	Contacteur SLA-16 (220	Contactor SLA-16 (220)		1	
36	Z-603016	Termostato calderin	Thermostat cuve	Tank thermostat	1	1	
37	72-32-20	Estuche fusible compl.	Boite fusibles	Fuse box	1	1	
38	Z-703071	Cartucho fusible 2 A.	Fusible 2 A.	Fuse 2 A	1	1	
39	Z-763011	Soporte termostatos	Support thermostats	Thermostat support	1	1	
40	Q-151200	Tornillo	Vis	Bolt	4	4	
41	Q-231370	Arandela	Rondelle	Washer	8	8	

Nº POSL. POSITION REF. Nº	CODIGO CODE CAT. Nº	CONCEPTO : CAMBIOS P/TRANSFORMACION DE 220.50HZ.III a (415v.50 HZIII SUJET : CHANGES P/TRANSFORM.DE 220 v. 50 Hz.III a (415v. 50 HzIII CONCEPT : 220 v. 50 Hz. III. TO 50 Hz. III. MODIFY, APARATO - APPAREIL - APPLIANCE : LAVAVAJILLAS LAVE-VAISSELLES DISHWASHERS. DENOMINACION - DENOMINATION - DESCRIPTION			LAMINA Nº / VUE Nº 2 y 3 / ILUSTRATION Nº	HOJA Nº / PAGE Nº / PAGE Nº	PLANO Nº / PLAN Cambios1 / DRAWING Nº
					MODELO Y CANTIDAD - MOD. ET QUANTITE - MODELS AND QUANTITIES		
					FI-850		
		PIEZAS A ELIMINAR	PIECES A ELIMINER	PARTS TO BE REMOVED			
40	Z-761010	Motobomba	Electropompe	Wash pump	1	(LAMINA-2)	
23	Z-703630	Resist.tanque completa	Resistence cuve	Tank heating element	1	(LAMINA-3)	
24	73-17-60	Grupo caldeo completo	Resistence surchauffeu	Boiler heating element	1		
	Z-763000	Cuadro eléctr.completo	Circuit electrique	Electrical circuit	1		
35	Z-703024	Contactor B-1021	Contacteur B-1021	Contactor B-1021	1	(COMPONENTE PRAL.CAMBIO EN CUADRO)	
	Z-769601	Placa matrícula	Plaque matricule	Features plate	1		
		PIEZAS A INTRODUCIR	PIECES A INTRODUIRE	PARTS TO BE FITTED			
40	Z-763401	Motobomba (240/415 v.)	Electropompe (240/415)	Wash pump (240/415 v.)	1	(LAMINA-2)	
23	Z-703301	Resist.tanque completo	Resistence cuve compl.	Tank heating element	1	(LAMINA-3)	
24	Z-763402	Grupo caldeo completo	Resistence surchauffeu	Boiler heating element	1		
	Z-763404	Cuadro eléctrico compl.	Circuit electrique com.	Electrical circuit	1		
35	Z-763016	Contactor SLA-5	Contacteur SLA-5	Contactor SLA-5	1	(COMPONENTE PRAL.CAMBIO EN CUADRO)	
	Z-763403	Placa matrícula	Plaque caracteristique	Features plate	1		

Nº POSI. POSITION REF. Nº	CODIGO CODE CAT. Nº	CONCEPTO : CAMBIOS PARA TRANSFORM.DE 220 v. 50 Hz. III a (380 v.60Hz.III SUJET : CHANGES P/TRANSFORM.DE 220 v.50Hz. III a (380v.60 Hz. III) CONCEPT : 220 v. 50Hz. III. TO 380 v. 60 Hz. III MODIFY APARATO - APPAREIL - APPLIANCE : LAVAVAJILLAS LAVE-VAISSELLES DISH-WASHERS DENOMINACION - DENOMINATION - DESCRIPTION			LAMINA Nº VUE Nº 2 ILUSTRATION Nº	HOJA Nº PAGE Nº PAGE Nº	PLANO Nº Cambios-2 PLAN DRAWING Nº
					MODELO Y CANTIDAD - MOD. ET QUANTITE - MODELS AND QUANTITIES		
					FI-850		
		PIEZAS A ELIMINAR	PIECES A ELIMINER	PARTS TO BE REMOVED			
40	Z-761010	Motobomba	Electropompe	Wash pump	1		
		PIEZAS A INTRODUCIR	PIECES A INTRODUIRE	PARTS TO BE FITTED			
40	Z-767601	Motobomba 220/380v.60Hz	Electrompompe 220/380	Wash pump 220/380	1		
	Z-769601	Placa matrícula (G-60	Plaque caracteristiq.	Features plate (60 Hz)	1		
		CONEXIONES A MODIFICAR DE Δ A Y	CONECTIONS A MODIFIER DE Δ A Y	CONECTIONS TO BE MODIFY FROM Δ TO Y			
		Resistencia de tanque Grupo caldeo	Resistence cuve Resistence surchauffe.	Tank heating element Boiler heating			
		Conexiones de motobomba entre fase y neutro	Conections de electropompe entre fase et neutre.	Interphase and neutral wash pump conections			

Nº POSI. POSITION REF. Nº	CODIGO CODE CAT. Nº	CONCEPTO : CAMBIOS P/TRANSFORM.DE 220 v. 50 Hz. III a (220 v. 60 HZIII) SUJET : CHANGES P/TRANSFORM.DE 220 v. 50 H . III a (220 v. 60 Hz.III) CONCEPT : 220 v. 50 Hz. III TO 220 v. 60 Hz. III MODIFY. APARATO - APPAREIL - APPLIANCE : LAVAVAJILLAS LAVE-VAISSELLES DISHWASHERS.			LAMINA Nº VUE Nº 2 ILUSTRATION Nº	HOJA Nº PAGE Nº PAGE Nº	PLANO Nº PLAN Cambios-3 DRAWING Nº
		DENOMINACION - DENOMINATION - DESCRIPTION			MODELO Y CANTIDAD - MOD. ET QUANTITE - MODELS AND QUANTITIES		
					FI-850		
		PIEZAS A ELIMINAR	PIECES A ELIMINER	PARTS TO BE REMOVED			
40	Z-761010	Motobomba	Electrompompe	Wash pump	1		
		PIEZAS A INTRODUCIR	PIECES A INTRODUIRE	PARTS TO BE FITTED			
40	Z-767601	Motobomba (220/380 60H)	Electropompe (220/380	Wash pump (220/380 v.)	1		
	Z-769601	Placa matrícula G-60Hz	Plaque caracteristiqu	Features plate	1		

Nº POSI. POSITION REF. Nº	CODIGO CODE CAT. Nº	CONCEPTO: VARIOS SUJET : DIVERS CONCEPT : MISCELANEOUS APARATO - APPAREIL - APPLIANCE : LAVAVAJILLAS LAVE-VAISSELLES DISH-WASHERS. DENOMINACION - DENOMINATION - DESCRIPTION			LAMINA Nº VUE Nº ILUSTRATION Nº		HOJA Nº PAGE Nº PAGE Nº		PLANO Nº PLAN DRAWING Nº	
					MODELO Y CANTIDAD - MOD. ET QUANTITE - MODELS AND QUANTITIES					
					FI-850	FI-1150				
	P-306509	Manguera entrada agua	Conduite arrive eau	Water arrival hose	1	1				
	L-244	Junta tubo entrad.agua	Joint tuyau arriv.eau	Water arrival joint	1	1				
	Z-701131	Dosificador Henkel	Doseur Henkel	Pneumatic doser	1	1				
	Z-701139	Soporte dosificador	Support doseur	Doser support	1	1				
	Z-701151	Conducto dosificador	Conduite doseur	Doser hose	1	1				
	P-102154	Brida elástica p/tubo	Anneau elastique tuyau	Hose clamp	1	1				
	Z-701152	Peso filtro	Poids filtre	Filter weight	1	1				
	V-1364	Filtro-junta entr.agua	Filtre joint arr.d'eau	Water arrival filt.join	1	1				
	Z-769601	Placa matrícula	Plaque matricule	Feature plate	1					
	Z-819601	Placa matrícula	Plaque matricule	Feature plate		1				
	Z-769602	Folleto instrucciones	Brochure instructions	Instruction booket	1					
	Z-819602	Folleto instrucciones	Brochure instructions	Instruction booket		1				
	51-127	Escudo Fagor Industr.	Ecusson Fagor Industr.	Fagor.Indust.name plat	1	1				
	Z-705301	Cestillo base	Casier base	Basket base	1	1				
	Z-705302	Cestillo puas	Casier a ergots	Spiked base	1	2				
	Z-705303	Cestillo porta-cubiert	Casier porte-couverts	Cutlery basket	6	6				
	Z-769710	Embalaje de madera	Emballage bois	Woodem packaging	1	1				
	Z-769720	Embalaje de plástico	Emballage plastique	Plastic packaging	1	1				
	Z-769730	Embalaje marítimo	Emballage maritime	Packaging seafreght	1	1				
	Z-769740	Embalaje cartón inter.	Emballage carton inte.	Inside carton packagir	2	2				
	Z-769750	Embalaje cartón	Emballage carton	Carton packaging	2	2				

Nº POSL. POSITION REF. Nº	CODIGO CODE CAT. Nº	CONCEPTO : CAMBIOS P/TRANSFORM.DE 220 v. 50 Hz. III A (415 v. 50 Hz. I SUJET : CHANGES P/TRANSFORM.DE 220 v. 50 Hz.III A (415v. 50 Hz. III CONCEPT : 220 v. 50 Hz. III to 415 v. 50 Hz. III MODIFY APARATO - APPAREIL - APPLIANCE : LAVAVAJILLAS / LAVE-VAISSELLES / DISH-WASHERS. DENOMINACION - DENOMINATION - DESCRIPTION			LAMINA Nº VUE Nº 2y3 ILUSTRATION Nº	HOJA Nº PAGE Nº PAGE Nº	PLANO Nº PLAN Cambios1 DRAWING Nº
					MODELO Y CANTIDAD - MOD. ET QUANTITE - MODELS AND QUANTITIES		
					FI-1150		
		PIEZAS A ELIMINAR	PIECES A ELIMINER	PARTS TO BE REMOVED			
40	Z-761010	Motobomba	Electropompe	Wash pump	1	(LAMINA-2)	
23	Z-703630	Resist.tanque completo	Resistence cuve	Tank heating element	1	(LAMINA-3)	
24	74-17-60	Grupo caldeo completo	Resistence surchauffe	Boiler heating element	1		
	Z-819601	Placa mátricula	Plaque caracteristiqu.	Features plate	1		
		PIEZAS A INTRODUCIR	PIECES A INTRODUIRE	PARTS TO BE FITTED			
40	Z-763401	Motobomba (240/415 v.)	Electropompe (240/415)	Electropompe (240/415)	1	(LAMINA-2)	
23	Z-703301	Resist.tanque completa	Resistence cuve	Tank heating element	1	(LAMINA-3)	
24	Z-813401	Grupo caldeo completo	Resistence surchauff.	Boiler heating element	1		
	Z-813402	Placa matrícula	Plaque caracteristiq.	Features plate	1		
		Conexiones en	Conections en	Conections in			

CONCEPTO : CAMBIOS P/TRANSFORM.DE 220 v.50 Hz.III a (380v. 60 Hz.III)
SUJET : CHANGES P/TRANSFORM.DE 220 v. 50Hz.III a (380v. 60 Hz.III)
CONCEPT : 220 v. 50 Hz.III to 380 v. 60 Hz.III MODIFY

LAMINA Nº / VUE Nº 2 / ILUSTRATION Nº
HOJA Nº / PAGE Nº / PAGE Nº
PLANO Nº / PLAN Cambios-2 / DRAWING Nº

APARATO - APPAREIL - APPLIANCE : LAVAVAJILLAS / LAVE-VAISSELLES / DISH-WASHERS.

Nº POSI. POSITION REF. Nº	CODIGO CODE CAT. Nº	DENOMINACION - DENOMINATION - DESCRIPTION			MODELO Y CANTIDAD - MOD. ET QUANTITE - MODELS AND QUANTITIES FI-1150
		PIEZAS A ELIMINAR	PIECES A ELIMINER	PARTS TO BE REMOVED	
40	Z-761010	Motobomba	Electropompe	Wash pump	1
		PIEZAS A INTRODUCIR	PIECES A INTRODUIRE	PARTS TO BE FITTED	
40	Z-767601	Motobomba (220/380 v.)	Electropompe (220/380	Wash pump (220/380 v)	1
	Z-819601	Placa matrícula (G-60	Plaque caracteristiq.	Features plate (60 Hz)	1
		CONEXIONES A MODIFICAR	CONNEXIONS A MODIFIER	CONECTIONS TO BE MODIFY	
		DE Δ A Y	DE Δ A Y	FROM Δ TO Y	
		Resistencia de tanque	Resistence cuve	Tank heating element	
		Grupo caldeo	Resistance surchauff.	Boiler heating element	
		Conexiones de motobomba entre fase y neutro	Connexion de motopompe entre fase et neutre	Inter phase and neutral wash pump conections	

Nº POSI. POSITION REF. Nº	CODIGO CODE CAT. Nº	CONCEPTO : CAMBIOS P/TRANSFORM.DE 220 v.50 HZ.III a (220 v.60 HzIII) SUJET : CHANGES P/TRANSFORM.DE 220 v.50 HZ.III a (220 v.60 HZ.III) CONCEPT : 220 v. 50 Hz. III TO 220 v. 60 Hz. III MODIFY APARATO - APPAREIL - APPLIANCE : LAVAVAJILLAS / LAVE-VAISSELLES / DISH WASHERS.			LAMINA Nº VUE Nº 2 ILUSTRATION Nº	HOJA Nº PAGE Nº PAGE Nº	PLANO Nº PLAN Cambios3 DRAWING Nº
		DENOMINACION - DENOMINATION - DESCRIPTION			MODELO Y CANTIDAD - MOD. ET QUANTITE - MODELS AND QUANTITIES		
					FI-1150		
		PIEZAS A ELIMINAR	PIECES A ELIMINER	PARTS TO BE REMOVED			
40	Z-761010	Motobomba	Electropompe	Wash pump	1		
		PIEZAS A INTRODUCIR	PIECES A INTRODUIRE	PARTS TO BE FITTED			
40	Z-767601	Motobomba 220/380 v.	Electropompe 220/380 v	Wash pump 220/380	1		
	Z-819601	Placa matrícula (G-60)	Plaque caracteristiqu.	Features plate	1		

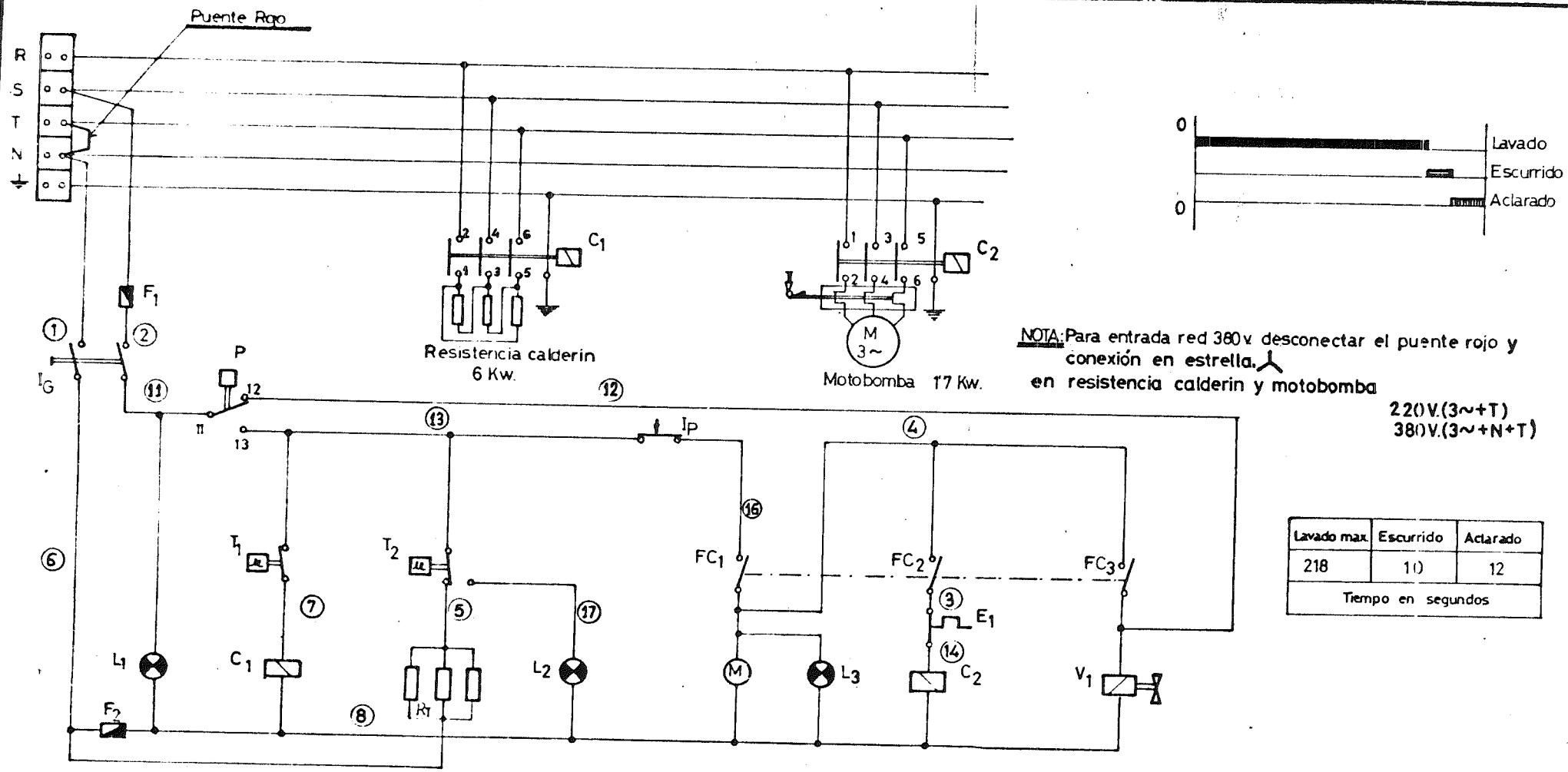

NOTA: Para entrada red 380v desconectar el puente rojo y conexión en estrella.
en resistencia calderin y motobomba

220V.(3~+T)
380V.(3~+N+T)

Lavado max.	Escurrido	Aclarado
218	10	12
Tiempo en segundos		

Símbolo	Denominación	Fabrica	Tipo	Características	Condiciones reales
I_P	Interruptor puerta	ELBI	22		
I_G	Interruptor general	TICINO	5011		
F_1	Fusible		NEOZED	16 Amperios	
F_2	Fusible		SELENOX	2 Amperios	

ESQUEMA TEORICO

N.º	Aldaketa - Modificación	Norch proposamena Propuesto de	Data - Fecha
①	Se modifica el cableado	Luis	13-3-81
②	Se modifica el cableado	Luis	7-5-81

Tolerantzia arruntak - Tolerancias generales

> 5 ±	50÷100 ±
5÷25 ±	100 < ±
25÷50 ±	α.° ±

	Sinadura-Firma	Data - Fecha
Marrasgilea-Dibujado	Kfgonzalez	17-10-80
Proiektugilea-Proyectado		
Gainbegiratu-Comprobado		
Neurria - Escala		

FAGOR INDUSTRIAL

Azaleko leunketa
Mecanizado superficial

Lavavajillas
FI-850

Plano zenbakia - Plano n.º
HC-15355 - 2

Sustituye al n.º

Plano hau ez daiteke erabili ez berrizta gure baimenik gabe

E_1	Rele termico motob.	METRON	TSA-30 P-12	Reg. 5'2÷7'5-220V-Reg.4÷6-380V
R_T	Resistencia tanque			2'8 Kw
V_1	Electrovalvula	ELBI		Bobina 220V
M	Motor programador	CDC		
FC_3	Microinterruptor	CDC		
FC_2	Microinterruptor	CDC		
FC_1	Microinterruptor	CDC		
C_2	Contactor motobomba	METRON	SLA 5	Bobina 220V.
C_1	Contactor calderin	METRON	B-1021	Bobina 220V.
T_2	Termostato tanque	COPRECI		TE-15300(Fija)
T_1	Termostato calderin	CONSONNI		EGO 55.10216.80
P	Persostato simple	COPRECI	14100 PVS	
L_3	Señalizador marcha	OSRAM	TICINO 5060 Verde	220V.
L_2	Señal. maquin prepa	OSRAM	TICINO 5060 Rojo	220V.
L_1	Señal. de tensión	OSRAM	TICINO 5060 Rojo	220V.

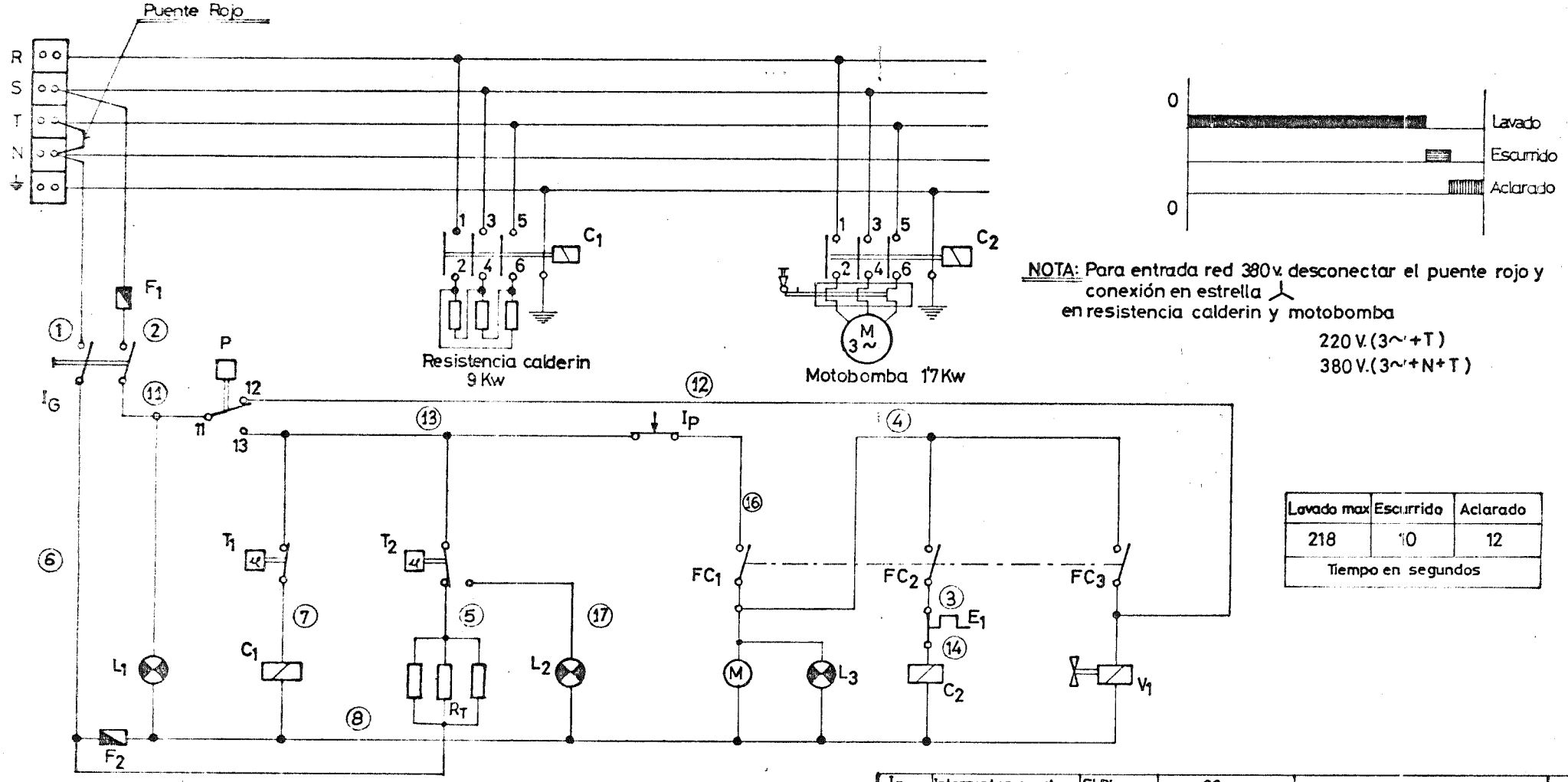

NOTA: Para entrada red 380 v. desconectar el puente rojo y conexión en estrella en resistencia calderin y motobomba

220 V. (3~ + T)

380 V. (3~ + N + T)

Lavado max	Escurrido	Aclarado
218	10	12
Tiempo en segundos		

Símbolo	Denominacion	Fabrica	Tipo	Caracteristicas	Condicio.redes
I_P	Interruptor puerta	ELBI	22		
I_G	Interruptor general	TICINO	5011		
F_1	Fusible		NEOZED	16Amperios	
F_2	Fusible		SELENOX	2 Amperios	

ESQUEMA TEORICO

Símbolo	Denominación	Fabrica	Tipo	Características
E_1	Relé térmico motob.	METRON	T16	Reg. 5'2÷7'5-220V- Reg. 4÷6-380V
R_T	Resistencia tanque			2'8 Kw
V_1	Electrovalvula	ELBI		Bobina 220 V
M	Motor programador	CDC		
FC_3	Microinterruptor	CDC		
FC_2	Microinterruptor	CDC		
FC_1	Microinterruptor	CDC		
C_2	Contactor motobomba	METRON	SLA 5	Bobina 220 V
C_1	Contactor calderin	METRON	SLA 16	Bobina 220 V
T_2	Termostato tanque	COPRECI		TE-15300 (Fijo)
T_1	Termostato calderin	CONSONNI		EGO 55.10216.80
P	Persostato simple	COPRECI	14100 PVS	
L_3	Señalizador marcha	OSRAM	TICINO 5060 Verde	220 V.
L_2	Señali. maquin. prepa.	OSRAM	TICINO 5060 Rojo	220 V.
L_1	Señali. de tensión	OSRAM	TICINO 506.. Rojo	

N.º	Aldakuntza - Modificación	Noren proposamena Propuesta de	Data - Fecha
①	Se modifica el cableado		13-3-81
②	Se modifica el cableado		7-5-81

Tolerantzia arruntak - Tolerancias generales

> 5 ±	50÷100 ±
5÷25 ±	100 < ±
25÷50 ±	α ° ±

	Sinadura-Firma	Data - Fecha
Marrasgilea-Dibujado	Amela	23-10-80
Proiektugilea-Proyectado		
Gainbegirada-Comprobado		

Neurria - Escala

FAGOR INDUSTRIAL

Azaleko leunketa
Mecanizado superficial

Lavavajillas FI-1150

Plano hau ez daiteke erabil ez berrizta gure baimenitz gabe
Este plano no puede ser usado ni reproducido sin nuestra autorización

Plano zenbakia - Plano n.º HC-15356-2

Sustituye al n.º — ren ordeskoa

Sustituido por — gatik ordesketua

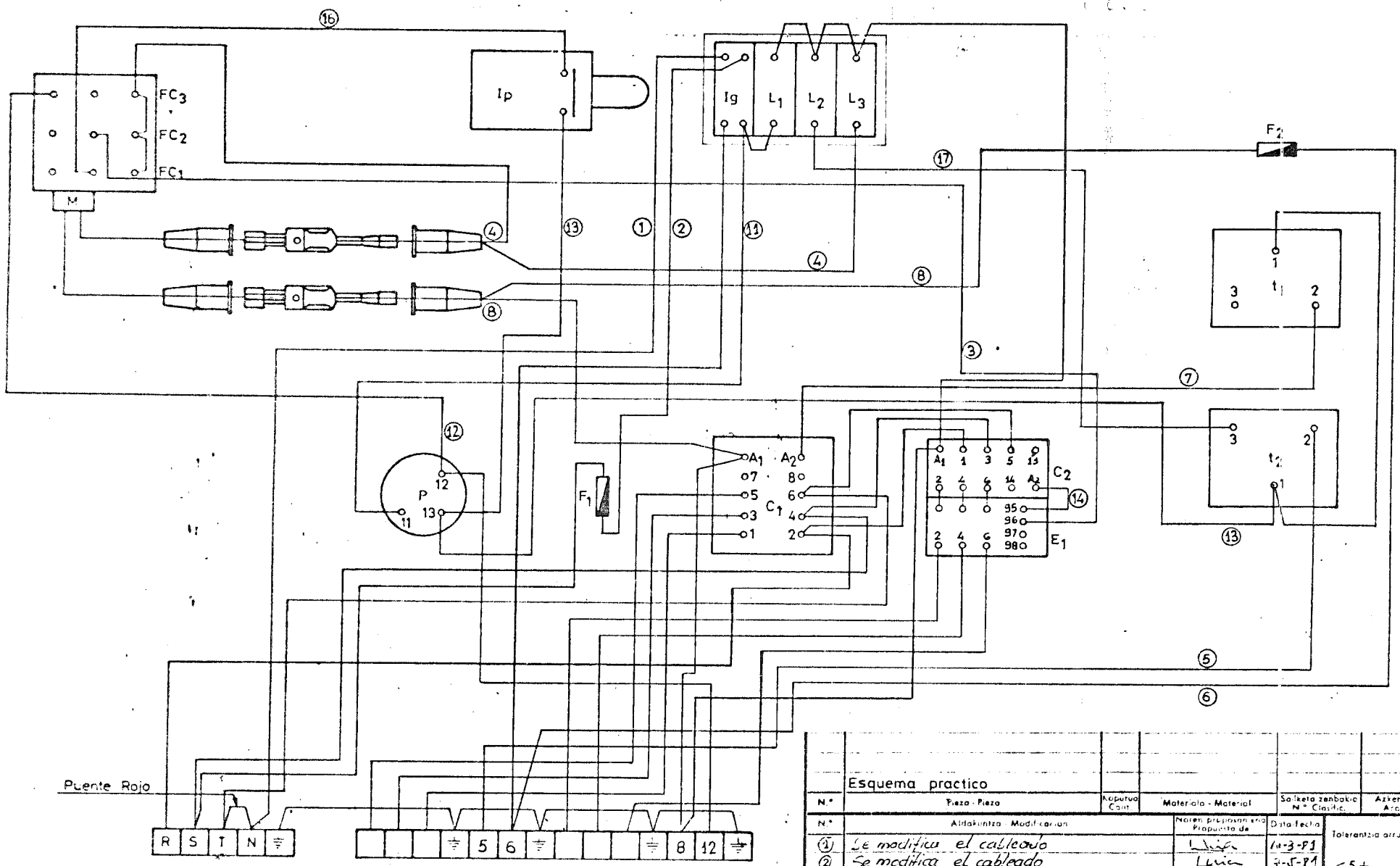

N.º	Pieza - Pieza	Kopurua Cant.	Materiala - Material	Sailketa zenbakia N.º Clasific.	Azken ikutua Acabado
	Esquema practico				

N.º	Aldakuntza - Modificacion	Noren proposamena Propuesto de	Data-Fecha
1	Se modifica el cableado	[signature]	10-3-81
2	Se modifica el cableado	[signature]	7-5-81

Tolerantzia arruntak - Tolerancias general

< 5 ±	50 ÷ 100 ±
5 ÷ 25 ±	100 < ±
25 ÷ 50 ±	α ÷ ±

	Sinadura-Firma	Data - Fecha
Marrazgilea - Dibujado	[signature]	10-12-80
Proiektugilea Proyectado		
Gainbegirada - Comprobado		

FAGOR INDUSTRIAL

Azaleka leuneta
Mecanizado superficial

Neurria - Escala

Lavavajillas
FI-850 - FI-1150

Piano zenbakia - Plano n.º HC 15382-2

Sustituye al n.º — rem ordeskatu

Sustituido por — gaiz ordeskatu

Piano ficu ez daitekeen ez bertatu pre bo menitz nuze
Este plano no puede ser usado ni reproducido sin nuestra autorización

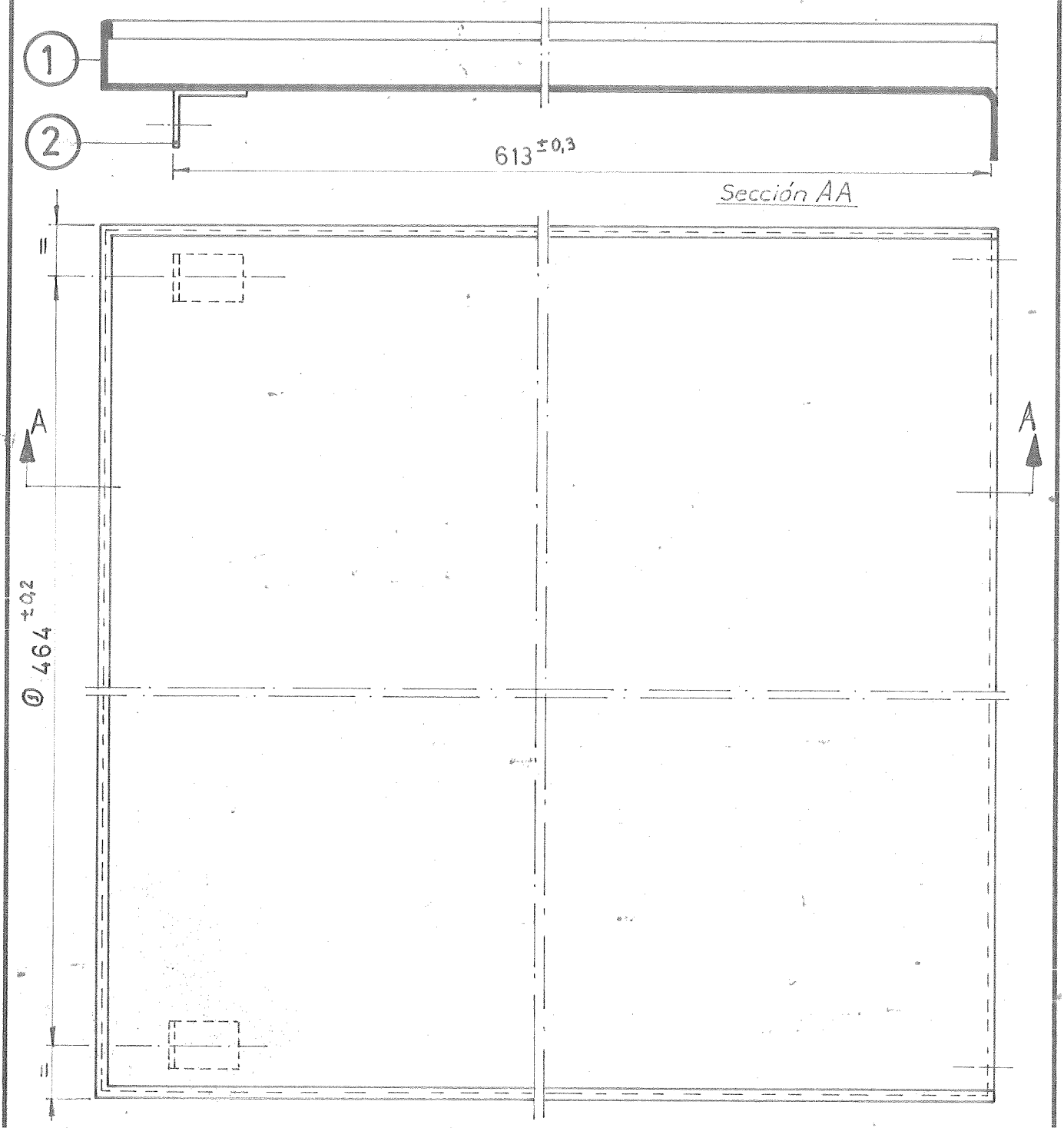

N.°	Pieza	Cant.	Material	N.° Clasific.	Acabado	
2	Escuadra fijacción		AISI 304	Z-762512		
1	Mesa consola		AISI 304	Z-762511		
	Mesa consola completa			Z-762510	Grado 3	

N.°	Modificación	Propuesta de	Fecha
①	Cota de 664 pasa a 464	D. Producto	16-9-75

Tolerancias generales

Hasta 5 mm. ±	De 50 a 100 ±
De 5 a 25 ±	Más de 100 ±
De 25 a 50 ±	α ° ±

	Firma	Fecha
Dibujado	P. Sierra	18-12-74
Proyectado		
Comprobado		

FAGOR INDUSTRIAL

Mecanizado superficial

Escala 1:2,5

Lavavajillas

Plano n.° HB-15549-1

Sustituye al n.°

Sustituído por

Este plano no puede ser usado ni reproducido sin nuestra autorización