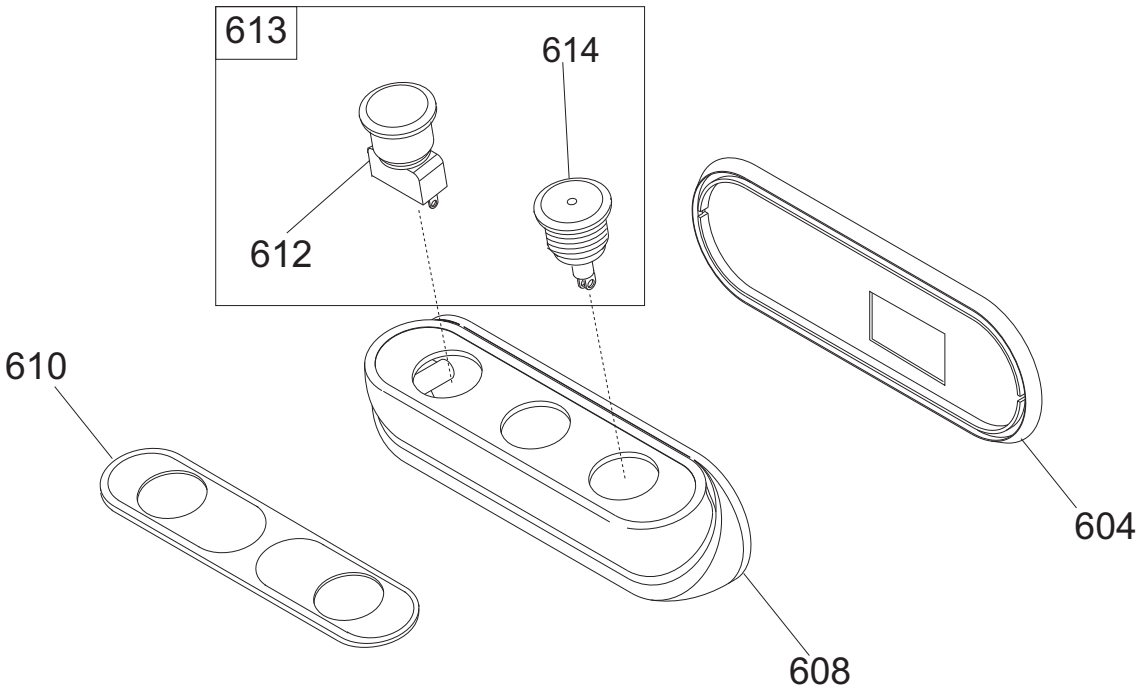
613
614
612
610
608
604

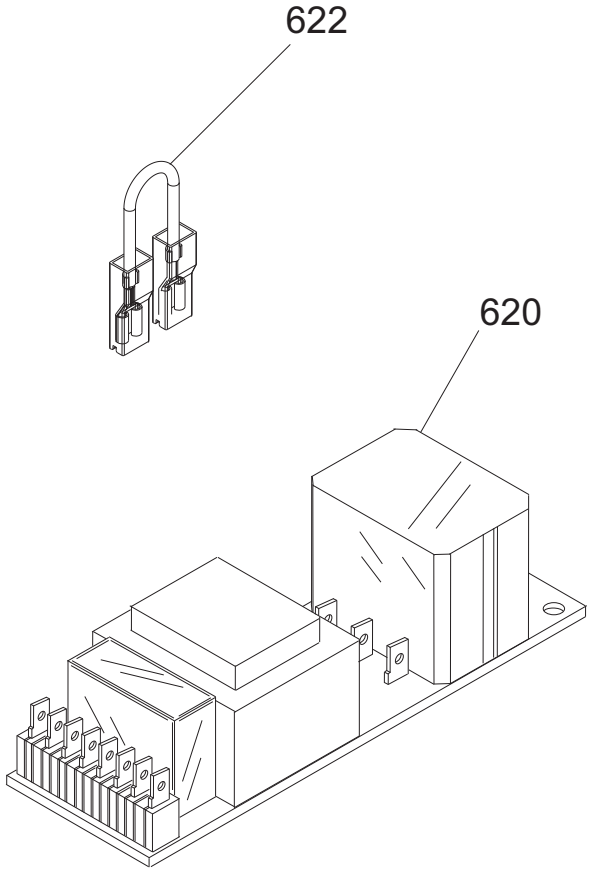
622
620

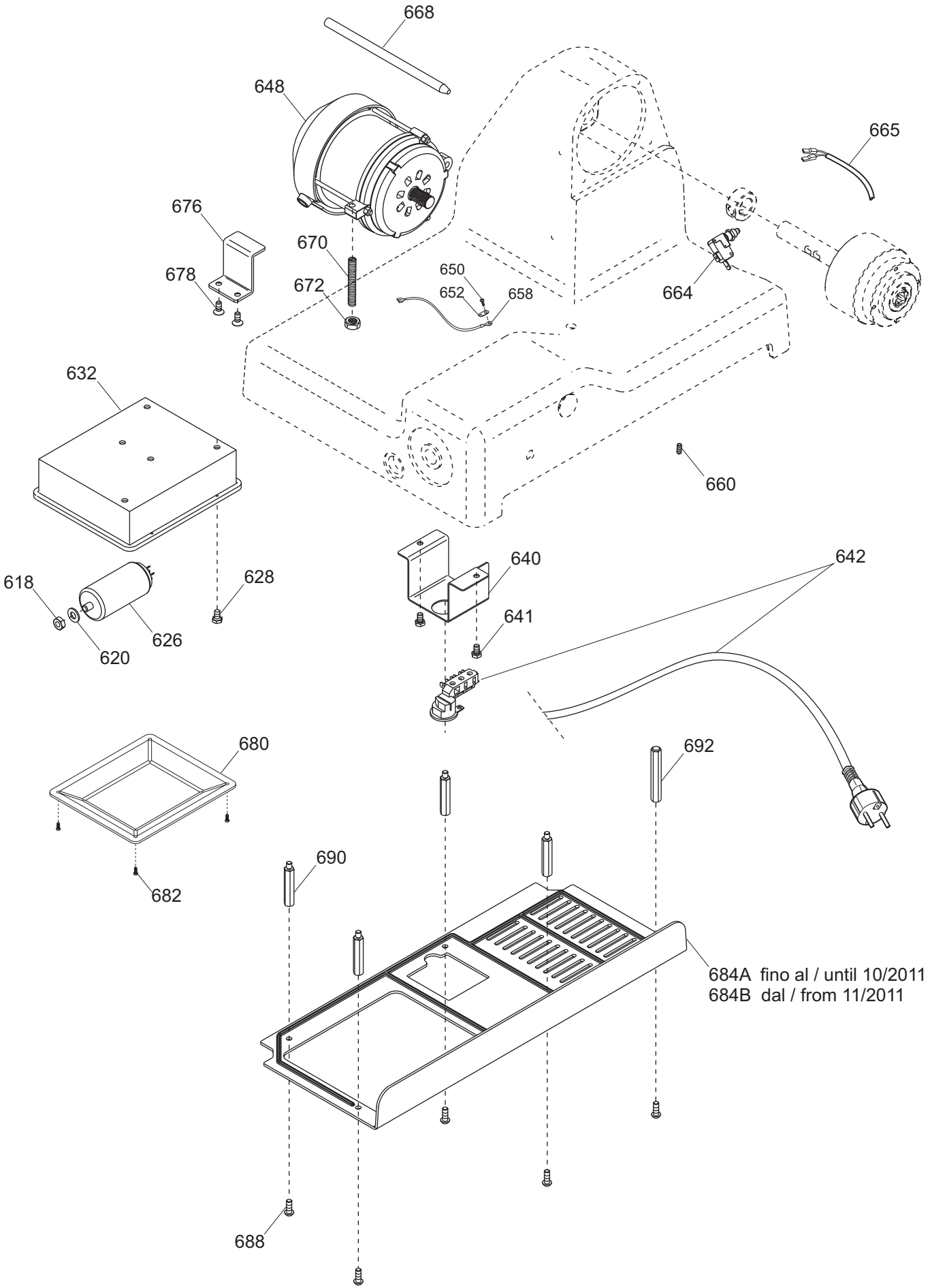
668
648
665
676
670
678
672
650
652
658
664
632
660
640
642
618
628
641
626
620
680
692
690
682
684A fino al / until 10/2011
684B dal / from 11/2011
688

# Applicazione bilancia / Scale application

## *dal / from 02/2013*

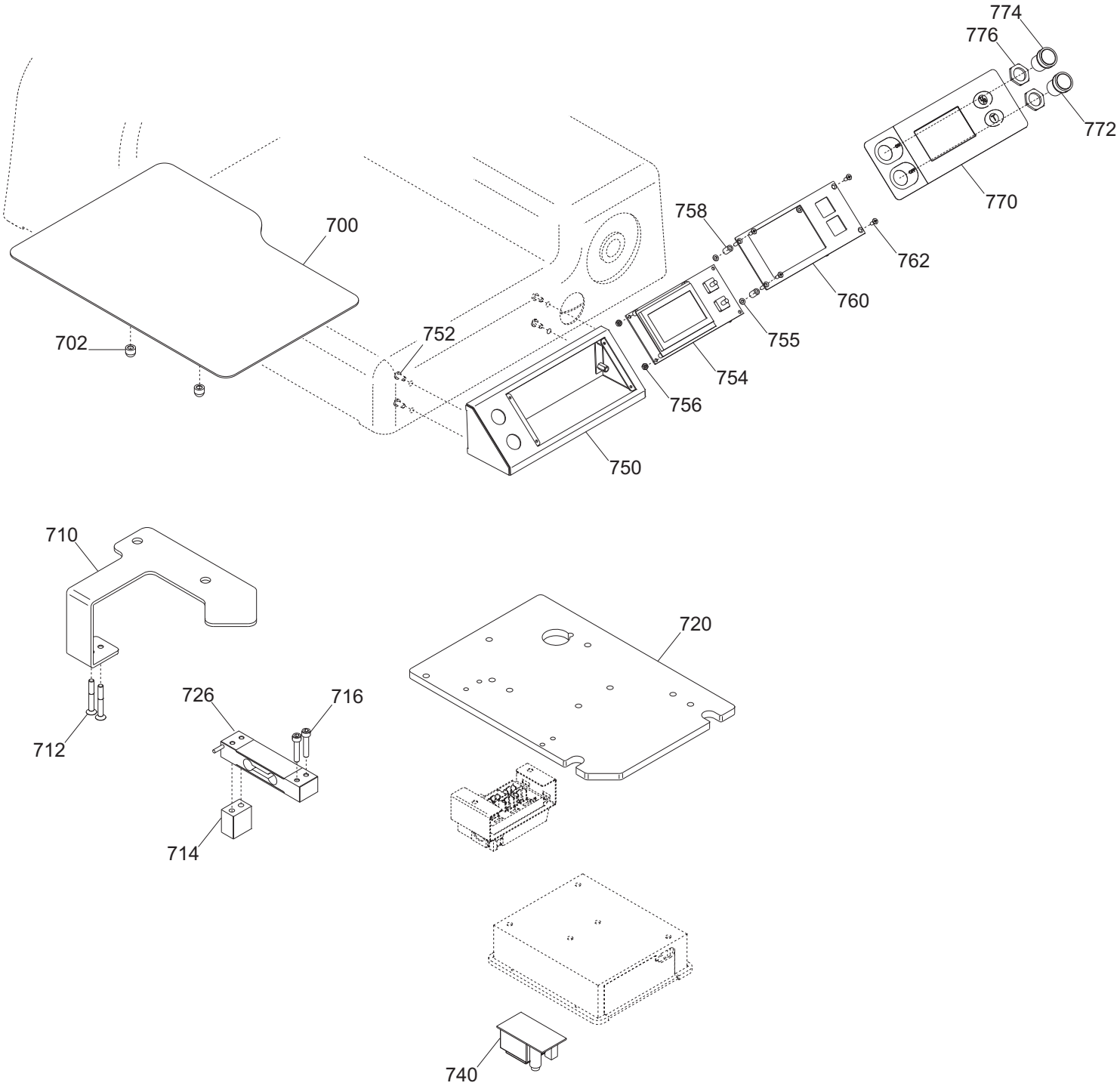

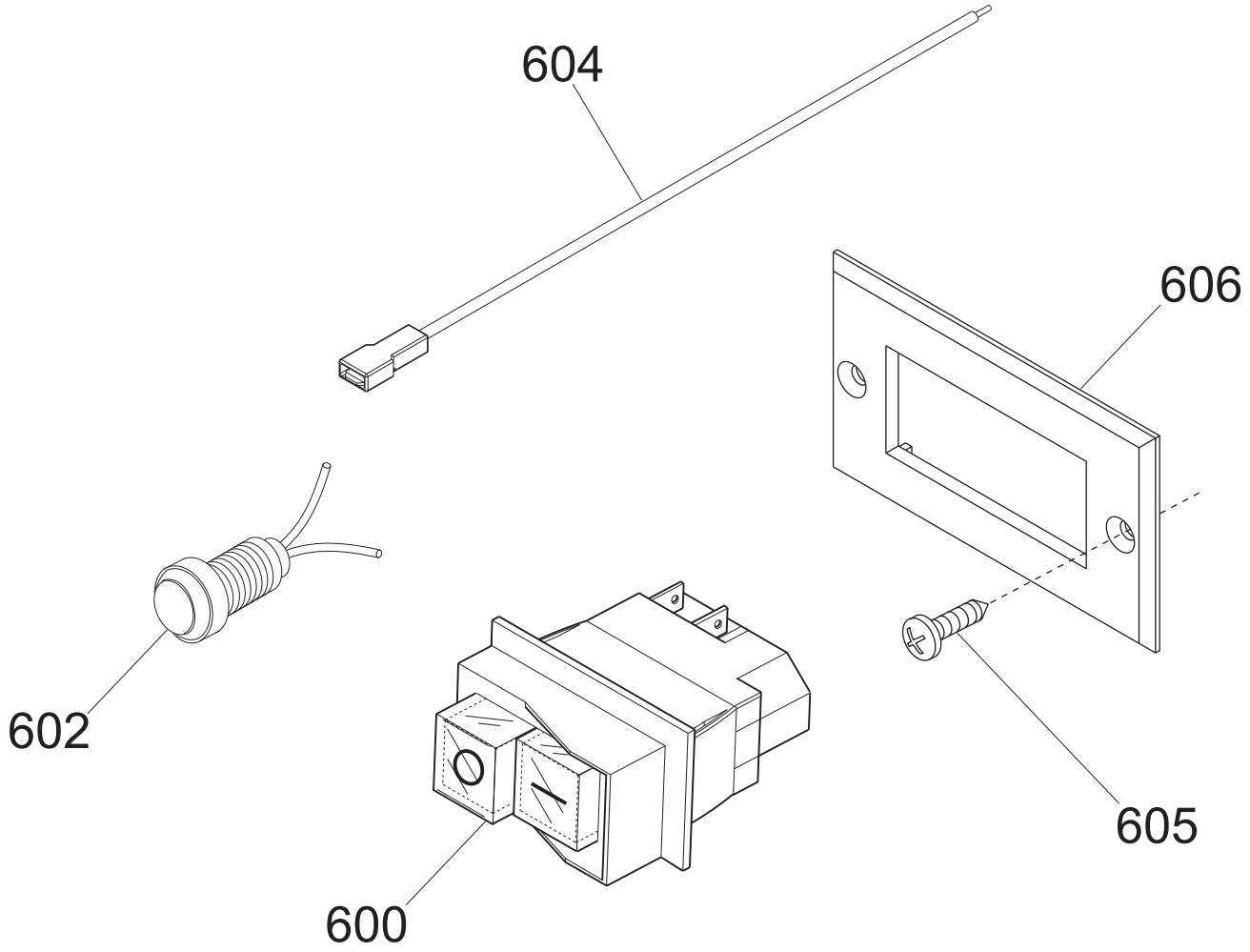
604
606
602
600
605

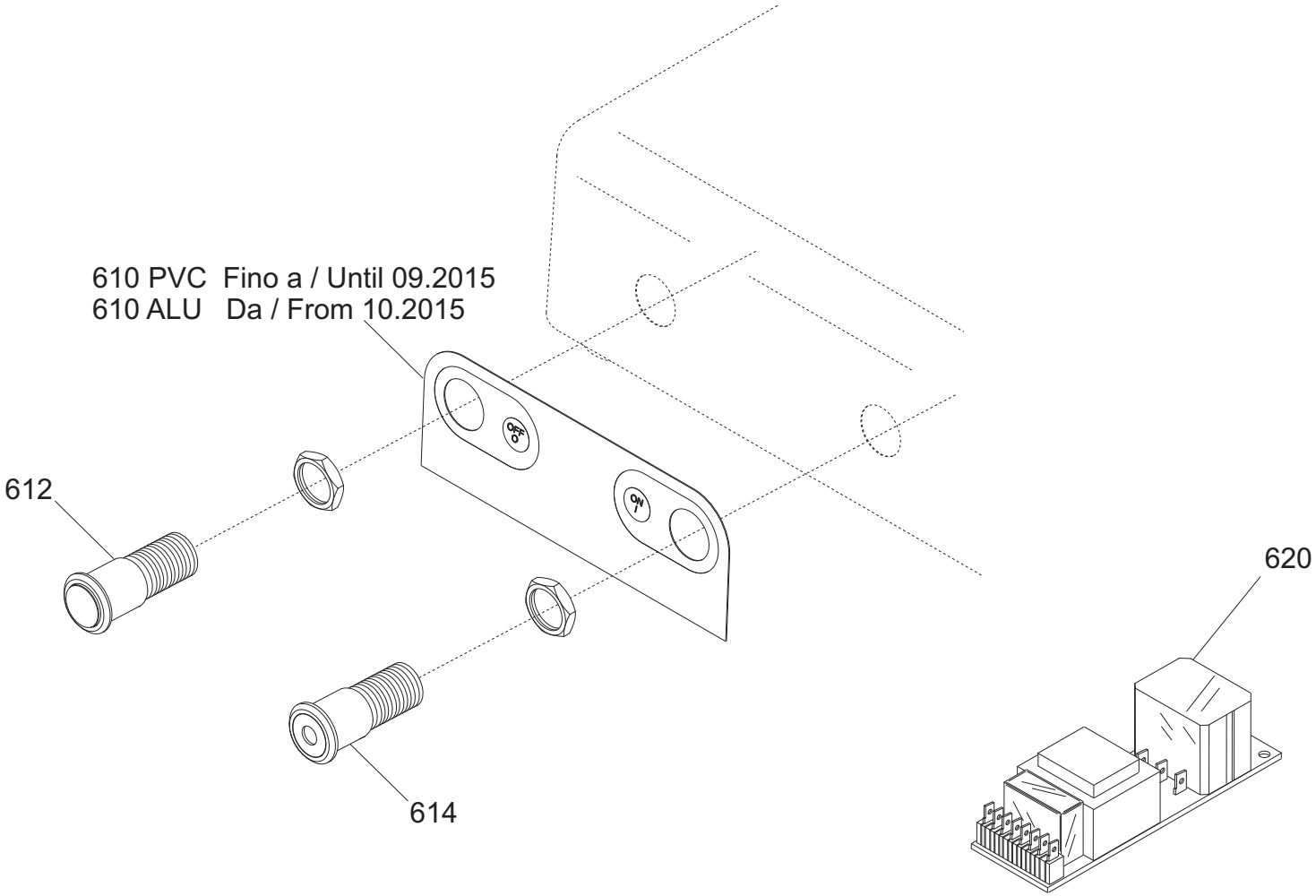
610 PVC Fino a / Until 09.2015
610 ALU Da / From 10.2015
612
614
620

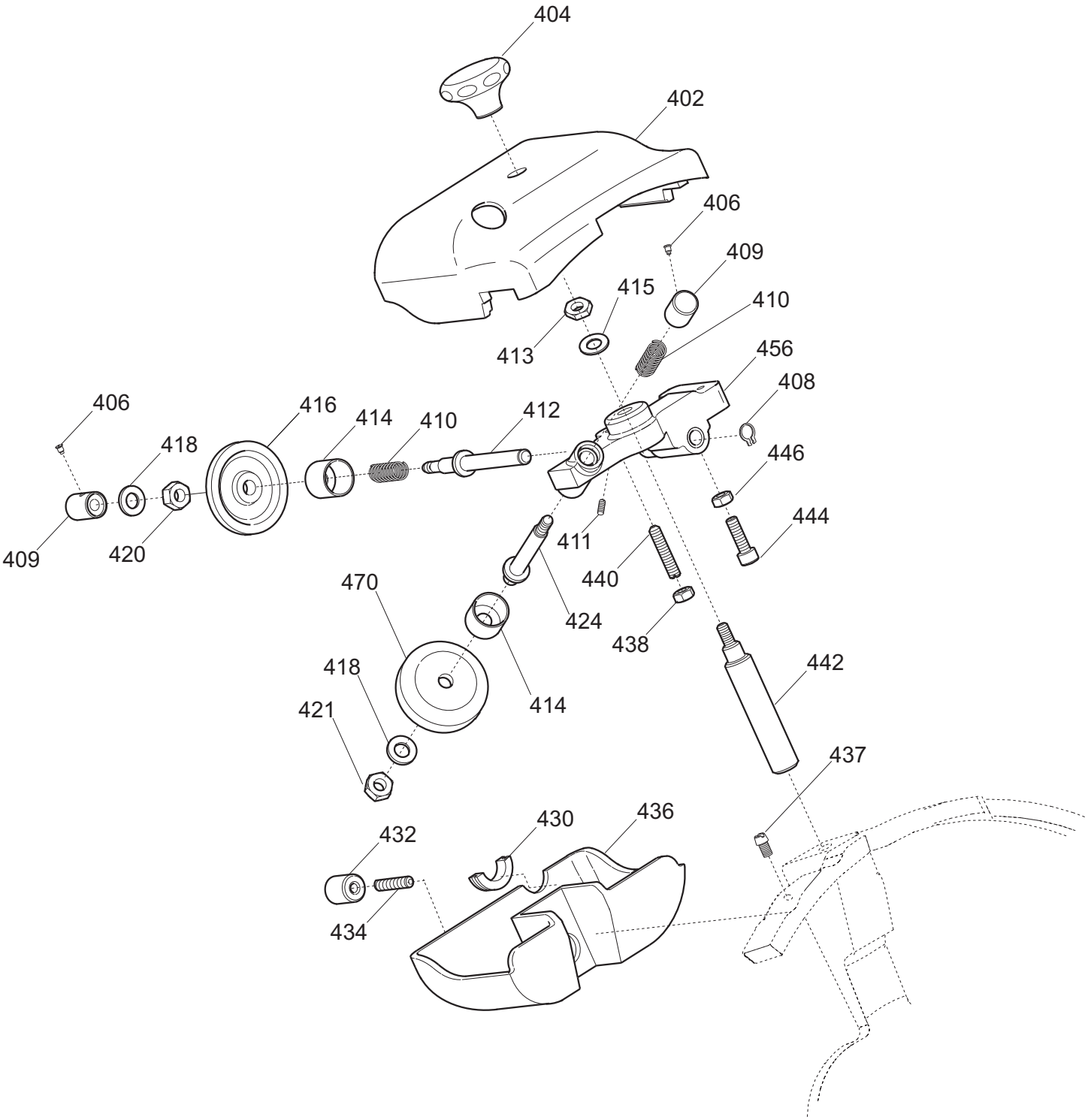
404
402
406
409
415
410
413
456
408
406
416
414
410
412
418
446
409
420
411
444
440
470
424
438
442
418
414
421
437
430
436
432
434

# Applicazione bilancia / Scale application

## *fino al / until 01/2013*

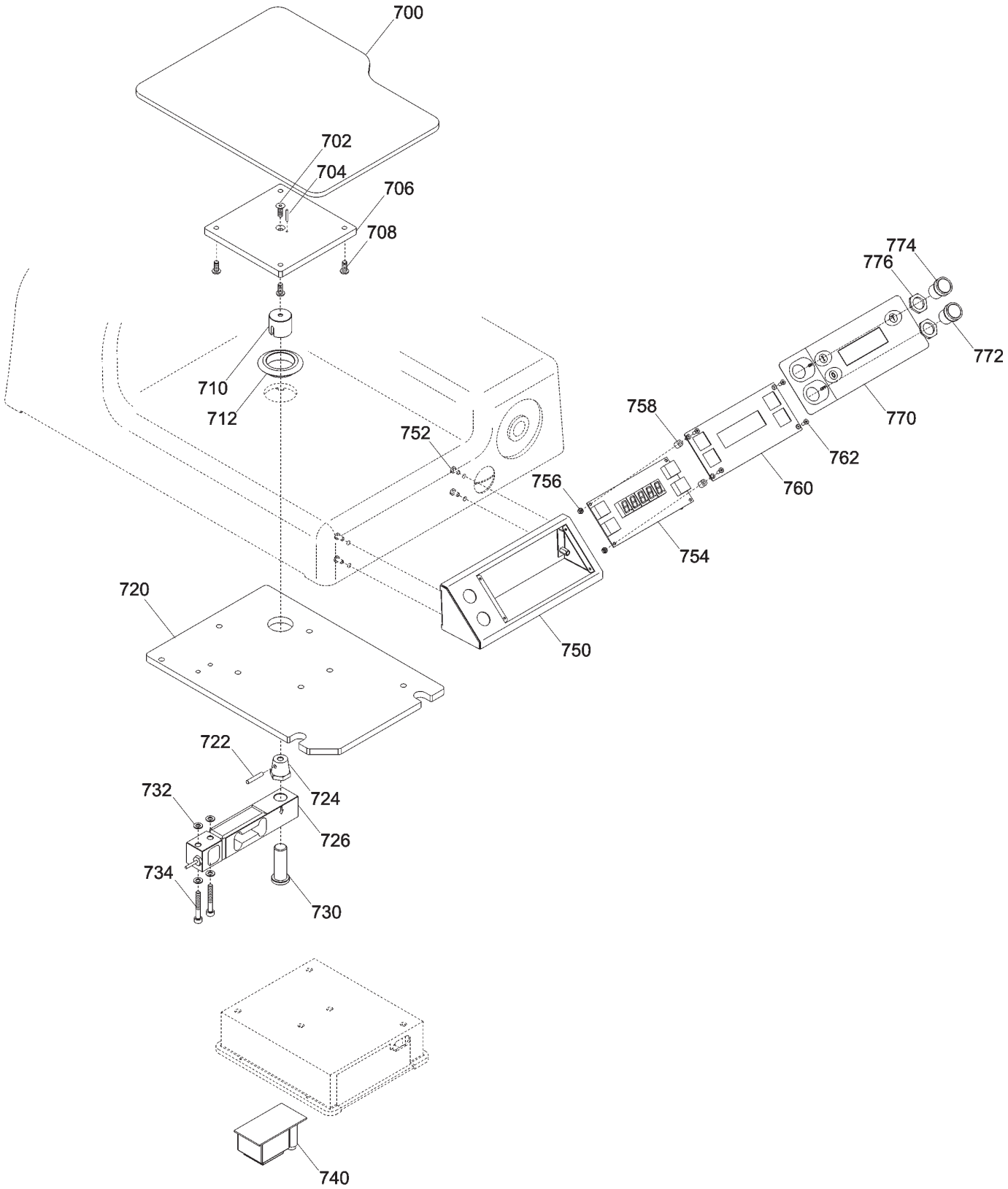

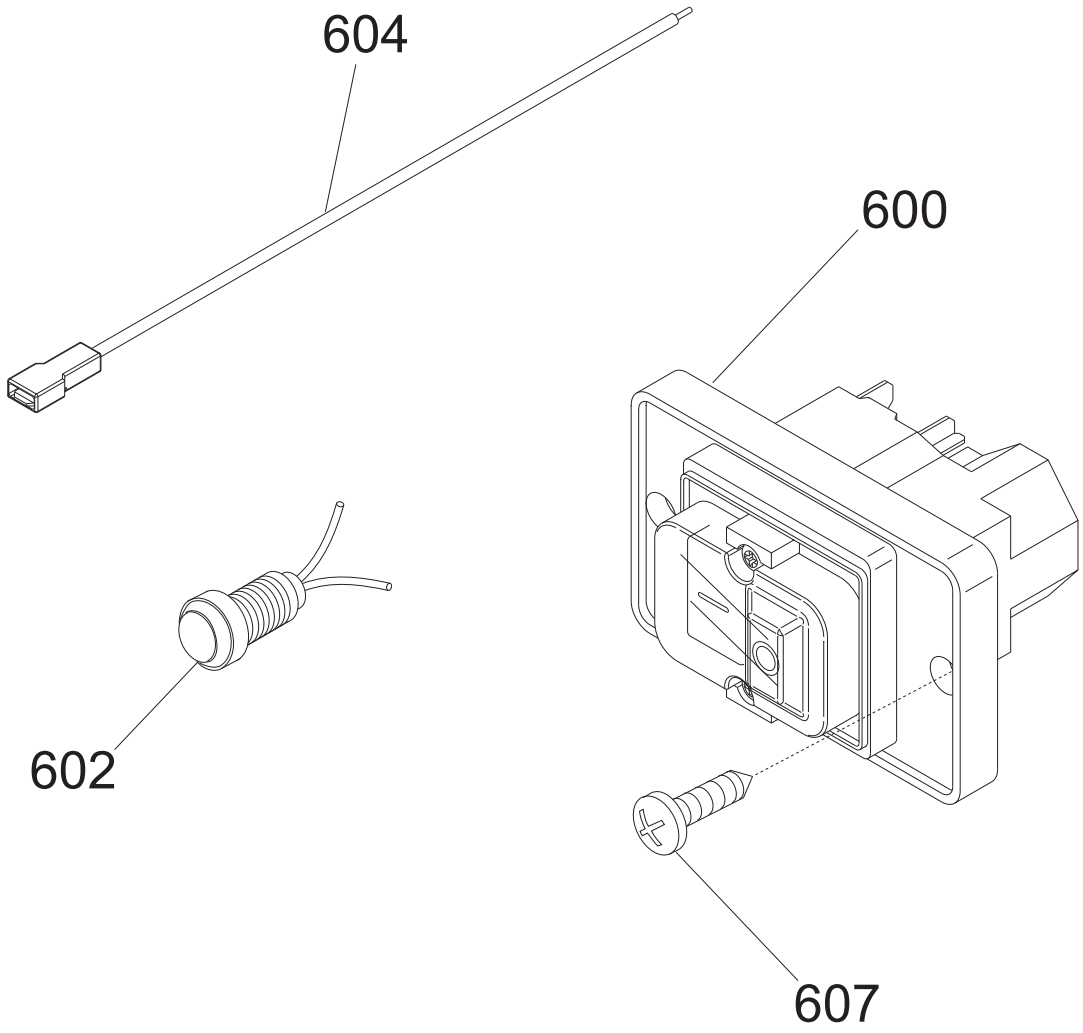
604
600
602
607

**MANTEGNA 350 VCS TOP CE**

| Riferimen | Nome prodotto | Codice |
|---|---|---|
| 600 | INTERRUTTORE + BOBINA V.230 MN | 19410152 |
| 602 | SPIA UNIFICATA 220-380 VOLT | 19410406 |
| 604 | CAVETTO PROLUNGA LAMPADA SPIA | 19410750 |
| 605 | VITE TSP- DIN 963 M 4X08 | IX2963004008 |
| 606 | SUPPORTO INTERRUTTORE KEDU MN | 19563172 |
| 600 | INTERRUTTORE + BOBINA V.380 TF | 19410153 |
| 602 | SPIA UNIFICATA 220-380 VOLT | 19410406 |
| 604 | CAVETTO PROLUNGA LAMPADA SPIA | 19410750 |
| 607 | VITE TSP- DIN 963 M 4X08 | IX2963004008 |
| 610 ALU | MASCH.ALLUM.PULSANT.SU CASSA ST.H. | 19529364 |
| 610 PVC | MASCH.PULSANT.SU CASSA NEUTRA | 19420364 |
| 612 | PULS.ACC. NO Y10 RESIN. + CABL. | 19410135C.10 |
| 614 | PULS.ACC.CON SPIA Y10 RESIN.+CABL. | 19410136C.10 |
| 620TF | SCHEDA POT.LED SID 230/400 | 19411000.12 |
| 620MN | SCHEDA POT.LED SID 110-230 OM.UL CB | 19411102 |
| - | CORPO PUL.SIDNEY MONTATA NO GUAR | 19702030 |
| 604 | GUARNIZIONE PULSANT.NEUTRA TONDA | 19563034 |
| 608 | SCATOLA PULSANTI SIDNEY | 19563124 |
| 610 | MASCHERINA X PULSANTIERA SIDNEY | 19420163 |
| 612 | PULS.ACC. NO | 19410135.08 |
| 613 | PULS.ACC.+PULS.SP.NO-NC STAG.+CABL. | 19410135C.08 |
| 614 | PULS.ACC.CON SPIA | 19410136.08 |
| 620A | SCHEDA POT.LED SID 110-230 OM.UL CB | 19411102 |
| 620B | SCHEDA POT.LED SID 400 OM. CB | 19411103 |
| 622 | CAVETTO X PONTE SCHEDA POT SID.UL | 19410742 |
| 2 | CASSA 300-330-350 MNT OSSIDATA | 19510145 |
| 3 | PARAC.PIEDINO D.30X10-M8X23 | 19560156.05 |
| 4 | PIEDINO 350-385 05 LNR OSS | 19522620.05 |
| 5 | PIASTRINA PIEDINI PLD 300 | 19540660 |
| 06.1 | INTERNO LAMA Y08 350 H.10 OSSID. | 19510257 |
| 06.2 | PARALAMA CE 350 PLD-GLL-LNR OSS | 195102097 |
| 7 | VITE TSP- DIN 963 M 5X14 | IX2963005014 |
| 08.1 | POMELLO PARAL. 350-385 LNR LAV. | 19021156 |
| 10 | PERNO X ANELLO MNT 350 | 19534073 |
| 11 | VITE TSP- DIN 963 M 4X12 | IX2963004012 |
| 12 | VITE TSP- DIN 963 M 5X14 | IX2963005014 |
| 13 | VITE TSP- DIN 963 M 4X12 | IX2963004012 |
| 14 | QUADRETTO PARALAMA 250-330 | 19530905 |
| 15 | ANELLO TENUTA 95X110X6 SC NBR | 195621360 |
| 16 | LAMA 350 - 57/4/280 NAZ. F.ESTR. | 18350574280F |
| 18 | AN.PR.LAMA 350 MNT | 19513047 |
| 19 | VITE TSP- DIN 963 M 5X16 | IX2963005016 |
| 22 | PULEG.PIAT.MONT. MNT 300 | 19700347 |
| 24 | CINGH.PIAT.(MNT) TB2 526 X 10 | 19310252 |
| 28 | ANELLO PORTA MICRO 250-330 | 19540905 |
| 32 | TIRANTE PARALAMA LNR 250 - MNT | 19530551 |
| 34 | MAN. TIR.PARALAM. LNR | 19522610 |

| | | |
|---|---|---|
| 35 | VITE SENZA TESTA DIN 916 M 6X8 NE | NE0916006008 |
| 36 | PARAFETTA MNT 350 | 19531050 |
| 37 | VITE TSP- DIN 963 M 4X08 | IX2963004008 |
| 38 | POMELLO PARALAMA _ LAV | 19021110 |
| 39 | PRIGIONIERO PARAF.LNR MNZ 250/385 | 19336052 |
| 40 | VELA 350 MNT OSSIDATA | 19510347 |
| 41 | PRIGIONIERO PARAF.LNR MNZ 250/385 | 19336052 |
| 44 | VITE BLOCC.VELA M8 X 24 MRR.300 SV | 193350032 |
| 46 | VITE SENZA TESTA DIN 913 M 8X10 CE | IX2913008010 |
| 48 | PERNO MOV.+SUPP.VELA IX.MNT 300 | 19530745 |
| 50 | VITE SENZA TESTA DIN 913 M 6X20 CE | IX2913006020 |
| 52 | COP.SUP.VELA 300 PLD OSS | 19512260 |
| 54 | ANELLI ARRESTO DIN 471 D 08E | IX2471008 |
| 56 | MANOP.IX.COPERC.SUPP.VELA LNR | 19335021 |
| 58 | DADO ES. DIN 934 M 8 | IX2934008 |
| 60 | RONDELLA PIANA DIN 125 D 8 | IX2125008 |
| 62 | GUARN. COPER.SUP.VELA PLD 300 | 19563060 |
| 64 | MOVIMENTO VELA PLD 300 LAVORATO | 19500150 |
| 66 | PIASTRINA MOV. 300-370 ZINCATA | 19540609 |
| 68 | DADO ES. DIN 934 M 6 | IX2934006 |
| 70 | VITE TE DIN 933 M 6X12 T.F. | IX2933006012 |
| 75 | PRIGIONIERO 6 X 25 OTTONE | 19337002 |
| 76 | MOLLA MOVIMENTO PLD 300 | 19390760 |
| 77 | VITE TCEI DIN 912 M 6X20 | IX2912006020 |
| 78 | DADO ES. DIN 934 M 6 | IX2934006 |
| 84 | PRIGIONIERO M6 X 17 OTTONE MRR.300V | 19337032 |
| 90 | RULLINO MOVIMENTO PLD DAL 08 | 19336073.08 |
| 92 | ASSIEME CAMMA PLD CNV+RULLINO D.8 | 19563570 |
| 94 | VITE SENZA TESTA DIN 916 M 6X8 NE | NE0916006008 |
| 96 | RONDELLA ONDULATA 19 | 19342006 |
| 98 | RONDELLA PLEX MAN.NUM.300-370 | 19562150 |
| 99 | BOCCOLE AUTOLUBR.18.20.20 | 19324108 |
| 102 | MAN. NUM. LNR 300-330 | 19522605 |
| 106 | GHIERA SUPP ANELLO LNR 300-385 | 19534066 |
| 108 | RONDELLA PIANA DIN 125 D 10 | IX2125010 |
| 110 | DADO ES. DIN 934 M 10 | IX2934010 |
| 120 | DISCO ESTRATTORE LAMA PER 350 | 19702512 |
| 140 | AMPOLLA X OLIO PIENA | 19563008 |
| 202 | PIAST. SGANCIO CARR. PLD 300 DAL 08 | 19533260.08 |
| 204 | PIAST. SGANCIO FILET.AFF.CE | 19533200 |
| 206 | PUNTALE SGANCIO 300-385 CE | 19565001 |
| 209 | RONDELLA PIANA DIN 125 D 8 | IX2125008 |
| 211 | DADO ES. DIN 934 M 8 | IX2934008 |
| 212 | CARRELLO PLD 300 AUTOL. LAV.PFUS | 19500560 |
| 214 | BOCCOLA AUTOLUBR.22.25.30 | 19324106 |
| 218 | VITE TE DIN 933 M 6X18 T.F. | IX2933006018 |
| 220 | PRIGIONIERO M8 OTTONE CARR.LNR 350 | 19337054 |
| 222 | DADO ES. DIN 934 M 8 | IX2934008 |
| 223 | PERNO PER SGANC.300-330 LNR CE | 19534036 |
| 225 | RONDELLA A SPESSORE CUSCINETTO | 19346015 |

| | | |
|---|---|---|
| 226 | BUSSOLA FIL.X SGANC.300-330 CE | 19534025 |
| 227 | PERNO CUSCINETTO 250-330 | 19540805 |
| 228 | GHIERA FILET.ESTER. 300-330 CE | 19534030 |
| 230 | VITE TE DIN 933 M 6X18 T.F. | IX2933006018 |
| 232 | PIASTRINA CARRELLO 300-330 CE | 19533007 |
| 236 | CUSCINETTO CARR. 6000 2RS R11 | 19320154 |
| 242 | BARRA TONDA CARR.22X495 300-330 | 19530607 |
| 244 | MOLLA BARRA TONDA 300-330 SG CE | 19390117 |
| 246 | PARAC.CARRELLO D.25X25-M6X17 PARAB. | 19560154 |
| 247 | DADO ES. DIN 934 M 6 | IX2934006 |
| 248 | BARRA QUADRA 300-330 ZINCATA | 19540107 |
| 250 | VITE TCEI DIN 912 M 8X20 | IX2912008020 |
| 252 | PIASTRINA TEMPR. 300-330 | 19530807 |
| 254 | VITE T.26 BARRA TONDA | 19335002 |
| 256 | MAN. BLOCCA GAMB. LNR | 19522615 |
| 257 | VITE SENZA TESTA DIN 913 M 10X50 CE | IX2913010050 |
| 258 | GAMBO MNT 300 OSSIDATO | 19510645 |
| 259 | BUSSOLA INOX GAMBO 300 LNR-MNT | 19534022 |
| 260 | VITE SENZA TESTA DIN 913 M 6X50 CE | IX2913006050 |
| 261 | BUSS.FRES FERMA MAN.300-370 CE | 19534016 |
| 262 | DADO ES. DIN 934 M 6 | IX2934006 |
| 264A | PIATTO CARNI MNT 300 OSS | 19510435 |
| 264B | PIATTO CARNI MNT 300 Y12 OSS | 19510435.12 |
| 268 | TUBO PER BUSSOLE 16 CARNI MNT 300 | 19541045 |
| 270 | ASTINA PIATTO CARNI MNT 300 | 19530435 |
| 272 | BOCCOLE AUTOLUBR.16.18.20 | 19324107 |
| 274 | LEVA LNR + MNT CARNI OSSIDATO | 19511854 |
| 275 | DADO X TUBO+BUSS.CARNI NUOVO LNR | 19335071 |
| 278 | PARACOLPO CORT.LEVA CARNI NUOVO LNR | 19563216 |
| 280 | PERNO POR.PARAC.P.MERCE MNT 300 | 19533775 |
| 281 | FUNGHETTO BRACCIO P.MERCE D8XHT6 | 19563200 |
| 285 | MANOPOLA X STAFFA LNR BS2 350-385 | 19335256 |
| 286 | STAFFA PRESS.+PUNT.CAR. MNT 300 | 19700135 |
| 287A | FLANGIA 350-385 PIASTR.CAR. NEW OSS | 19511846 |
| 287B | FLANGIA 350-385 PIASTR.CAR. Y12 OSS | 19511846.12 |
| 288 | VITE SENZA TESTA DIN 913 M 5X30 CE | IX2913005030 |
| 292 | PARAC.P.MERCE BRACCIO SPE D8,5XHT10 | 19563207 |
| 294 | DIST.STAFFA CARNI Y06+GIG. LNR OSS. | 19522639 |
| 299 | DIST. MANOPOLA STAFFA BS2 LNR | 19335258 |
| 300 | PERNO STAFFA CARNI MNT-LNR | 19531306 |
| 302 | DADO PERNO ROTELLINA P.CARNI MNT | 19533662 |
| 303 | ANELLI ARRESTO DIN 471 D 08E | IX2471008 |
| 304 | SCORREV.PIATT.CARNI MNT 300 OSS | 19511635 |
| 305 | PERNO ROTELL.PIATTO BS2 LNR 350-385 | 19540820 |
| 306 | DIST.PRESSAMERCE LNR 300-385 | 19522635 |
| 307 | ROTELLINA X PIATTO BS2 LNR 350-385 | 19563654 |
| 308 | ELSA PRESSAMERCE LNR OSSIDATO | 19522640 |
| 310 | MAN. PRESSAMERCE LNR OSSIDATO | 19522645 |
| 314 | ANELLO PARACOLPO PIATTO MNT 300 | 19563252 |
| 317 | VITE TSP- DIN 963 M 5X10 | IX2963005010 |

| | | |
|---|---|---|
| 318 | BLOCCH.SCORRIM.CARNI MNT 300 OSS. | 19525057 |
| 320 | P.MANO PIATTO AFFETT. 300-370 | 19562336 |
| 326 | DISTANZIALI PARAMANO 300-385 | 19521609 |
| 328 | PRIGIONIERO DIST.PARAM.M6X62 VCS-CG | 19336103 |
| 330 | RONDELLA F.LARGA DIN 9021 D 6X24 | IX29021006024 |
| 332 | DADO CIECO DIN 1587 M 6 | IX21587LC006 |
| 336 | VITE BLOCCAG.PIATTO MNT 300 | 19335044 |
| 338 | VITE TSP- DIN 963 M 5X12 | IX2963005012 |
| 340 | BLOCCH.INCLIN.CARNI PIATTO LNR OSS. | 19525055 |
| 346 | BLOCCH.PIATTO CARNI NUOVO LNR OSS. | 19525058 |
| 350 | SPESSORE PIATTO CARNI LEO+BS2 | 19521154 |
| 402T | CAPPOTT. 300-385 LNR CE CERAM. | 1903T1252C |
| 402 | CAPPOTT. 300-385 LNR CE OSSIDATA | 19511252C |
| 404 | MAN.CAPP.AFF.LNR OSSIDATO | 19522652 |
| 406 | VITE BLOC.PULSANTE AFF.250-370 | 19335025 |
| 408 | ANELLI ARRESTO DIN 471 D 08E | IX2471008 |
| 409 | PULSANTE AFFILATOIO 330:370 | 19550208 |
| 410 | MOLLA PERNO AFF.+SBAV. 300:385 | 19390309 |
| 411 | VITE SENZA TESTA DIN 916 M 6X8 NE | NE0916006008 |
| 412 | PERNO SBAVATURA 330:370 | 19540709 |
| 413 | DADO ES. DIN 439 M 6 BASSO | IX2439006 |
| 414 | BICCHIERINO AFF. LNR | 19540718 |
| 415 | RONDELLA PIANA DIN 125 D 6 | IX2125006 |
| 416 | MOLA SB.350 D.50 H.8 F.8 | 19300209 |
| 418 | RONDELLA PIANA DIN 125 D 8 | IX2125008 |
| 420 | DADO ES. DIN 934 M 8 | IX2934008 |
| 421 | DADO ES. DIN 439 M 8 BASSO | IX2439008 |
| 424 | PERNO AFFILATURA 330:370 | 19540708 |
| 430 | GOMMINO ANTIVIBRANTE CAPP. LNR | 19560152 |
| 432 | MANOP.IX.VASCHETTA AFF. LNR | 19335023 |
| 434 | VITE SENZA TESTA DIN 913 M 6X20 CE | IX2913006020 |
| 436T | VASC.AFF.300-385 LNR CERAM. | 1903T1253C |
| 436 | VASC.AFF.300-385 LNR OSSIDATA | 19511253C |
| 437 | VITE RISCONT.CONICA ANELLO DAL 09 | 19336055.09 |
| 438 | DADO ES. DIN 934 M 6 | IX2934006 |
| 440 | VITE SENZA TESTA DIN 913 M 6X30 CE | IX2913006030 |
| 442 | PERNO COL.AFFILATOIO FRESATO LNR | 19540452.09 |
| 444 | CAPPUCCIO RISCONT.AFFIL. LNR | 19336056 |
| 446 | DADO ES. DIN 934 M 6 | IX2934006 |
| 456 | CORPO AF.300-385 LNR LAV | 19021352 |
| 470 | MOLA AF.330-385 D.48 H.15 F.8 Y10 | 19300108C.10 |
| 626 | CONDENSATORE SG300 10UF CODOLO M8 | 19410307 |
| 628 | VITE TE DIN 933 M 6X08 T.F. | IX2933006008 |
| 632 | SCATOLA RELAIS DAL 09 | 19563127.09 |
| 640 | PIASTRINA AD U P.CAVO PLD 300-350 | 19541743 |
| 641 | VITE TE DIN 933 M 6X08 T.F. | IX2933006008 |
| 642 | CAVO ALIM.COMP. SUKO CON PA 205 | 19410530 |
| 648B | MOTORE 300 TF C.PIAT.Y11 PLD 380-50 | 19400407.11 |
| 648A | MOTORE 350 MN PLD P.80 230-50 | 1940010780 |
| 650 | VITE AUTOF.TCB+ DIN 7981 D 4,2X9,5 | IX279814,2009,5 |

| | | |
|---|---|---|
| 652 | TARGHETTA MASSA TERRA | 19420177 |
| 658 | CAVETTO MASSA TERRA 300-385 UL | 19410739 |
| 660 | VITE SENZA TESTA DIN 916 M 6X8 NE | NE0916006008 |
| 664 | MICRO INTERRUTT.MN X AFFETTATR | 19410201 |
| 668 | PERNO MOTORE LNR 350-385 SV | 19540554 |
| 670 | VITE SENZA TESTA DIN 913 M 8X45 CE | IX2913008045 |
| 676 | STAFFA TIR. MOTORE MNT 300 | 19540345 |
| 680 | COPERCHIO SCATOLA DAL 09 | 19563148.09 |
| 682 | VITE AUTOF.TCB+ DIN 7981 D 3,5X13 | IX279813,5013 |
| 684A | COPERTURA INFERIORE PLD 300 | 19563160 |
| 684B | COPERTURA INFERIORE PLD 300 Y11 | 19563160.11 |
| 688 | VITE TBEI ISO 7380 M 6X12 | IX27380006012 |
| 690 | PERNO ESAG.SUP. COPER. LNR DAL 07 | 19540752.07 |
| 692 | PERNO ESAG.SUP. MOTORE MNT | 19540746 |
| 700 | PIATTO APPOGGIO BILANCIA MNT OSS | 19514090 |
| 702 | VITE TSP- DIN 963 M 5X12 | IX2963005012 |
| 704 | SPINA CILINDRICA INOX DIN 7 D3X12 | IX27003012 |
| 706 | PIASTRA FISS. PIATTO BILANCIA OSS | 19514091 |
| 708 | VITE TBEI ISO 7380 M 5X10 | IX27380005010 |
| 710 | BOCCOLA CONO BLOCCAGGIO BILANCIA | 19530792 |
| 712 | GUARN. BILANCIA GLL-LNR-MNT | 19563090 |
| 720 | PIASTRA FISS. CELLA BILANCIA MNT | 19029090 |
| 722 | SPINA CILINDRICA INOX DIN 7 D5X14 | IX27005014 |
| 724 | CONO BLOCCAGGIO BILANCIA | 19530791 |
| 726 | ASS. CELLA DI CARICO BILANCIA Y11 | 19414092A.11 |
| 730 | PERNO BLOCCAGGIO BILANCIA | 19530790 |
| 734 | VITE TCEI DIN 912 M 6X30 | IX2912006030 |
| 735 | RONDELLA PIANA DIN 125 D 6 | IX2125006 |
| 740 | SCHEDA POTENZA BILANCIA | 19414091 |
| 750 | SCATOLA INOX COMANDI BILANCIA | 19535090 |
| 752 | VITE TCEI DIN 912 M 4X20 | IX2912004020 |
| 754 | SCHEDA COMANDI BILANCIA | 19414090 |
| 756 | DADO ES. DIN 934 M 4 | IX2934004 |
| 758 | DIST. DCS R 3570 SCHEDA BILANCIA | 19561690 |
| 760 | STAFFETTA SCATOLA COMANDI BILANCIA | 19539790 |
| 762 | VITE TSP- DIN 963 M 4X08 | IX2963004008 |
| 770 | MOSTRINA COMANDI BILANCIA | 19420390 |
| 772 | PULSANTE NERO NO | 19410140 |
| 774 | PULSANTE BIANCO NO | 19410142 |
| 700 | PIATTO INOX BILANCIA MNT Y13 | 19514090.13 |
| 706 | PIASTRA FISS. PIATTO BILANCIA OSS | 19514091 |
| 710 | STAFFA SOSTEGNO PIATTO BILANCIA MNT | 19530794 |
| 712 | GUARN. BILANCIA GLL-LNR-MNT | 19563090 |
| 714 | DISTANZIALE CELLA CARICO BILANCIA | 19024590 |
| 720 | PIASTRA FISS. CELLA BILANCIA MNT | 19029090 |
| 724 | CONO BLOCCAGGIO BILANCIA | 19530791 |
| 726 | CELLA DI CARICO BILANCIA Y11 | 19414092.11 |
| 730 | PERNO BLOCCAGGIO BILANCIA | 19530790 |
| 740 | SCHEDA POTENZA BILANCIA | 19414091 |
| 750 | SCATOLA INOX COMANDI BILANCIA | 19535090 |

| | | |
|---|---|---|
| 752 | VITE TCEI DIN 912 M 4X20 | IX2912004020 |
| 754 | SCHEDA COMANDI BILANCIA | 19414090 |
| 755 | RONDELLA PIANA DIN 125 D 3 | IX2125003 |
| 758 | DIST. DCS R 3570 SCHEDA BILANCIA | 19561690 |
| 760 | STAFFETTA SCATOLA COMANDI BILANCIA | 19539790 |
| 762 | VITE TSP+ DIN 965 M 3X08 ZINC | ZN965003008 |
| 770 | MOSTRINA COMANDI BILANCIA | 19420390 |
| 772 | PULSANTE NERO NO | 19410140 |
| 774 | PULSANTE BIANCO NO | 19410142 |