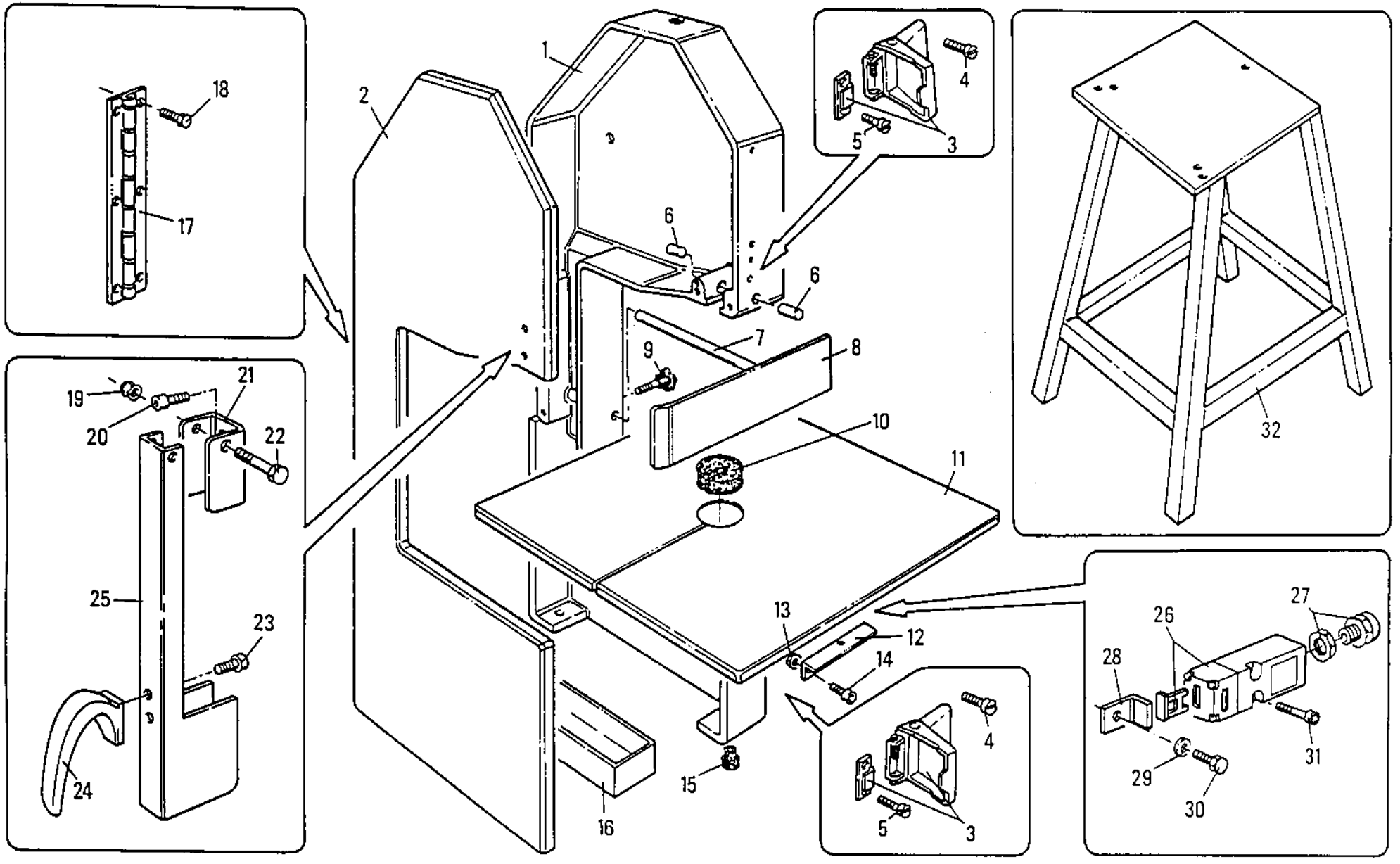
1
2
3
4
5
6
7
8
9
10
11
12
13
14
15
16
17
18
19
20
21
22
23
24
25
26
27
28
29
30
31
32

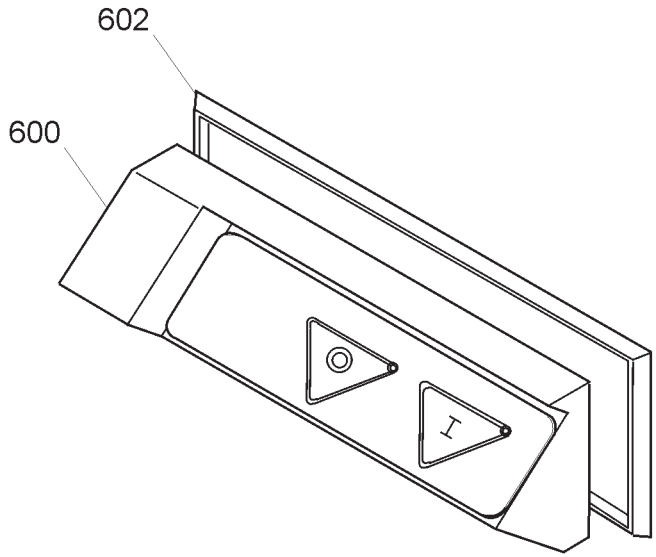
602
600

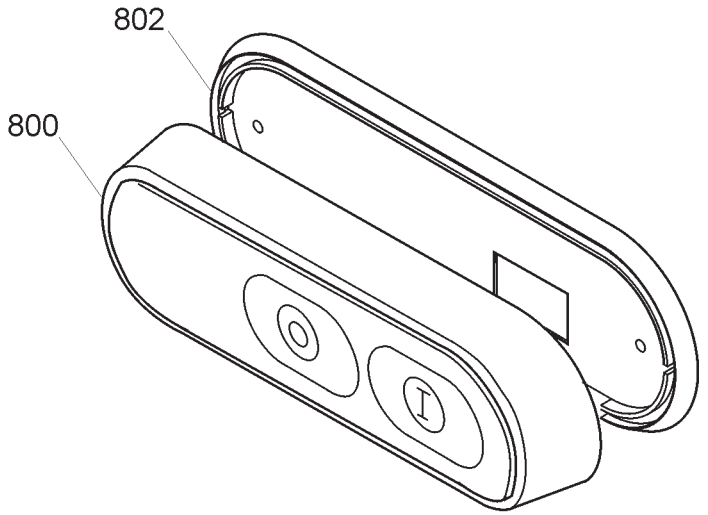
802
800

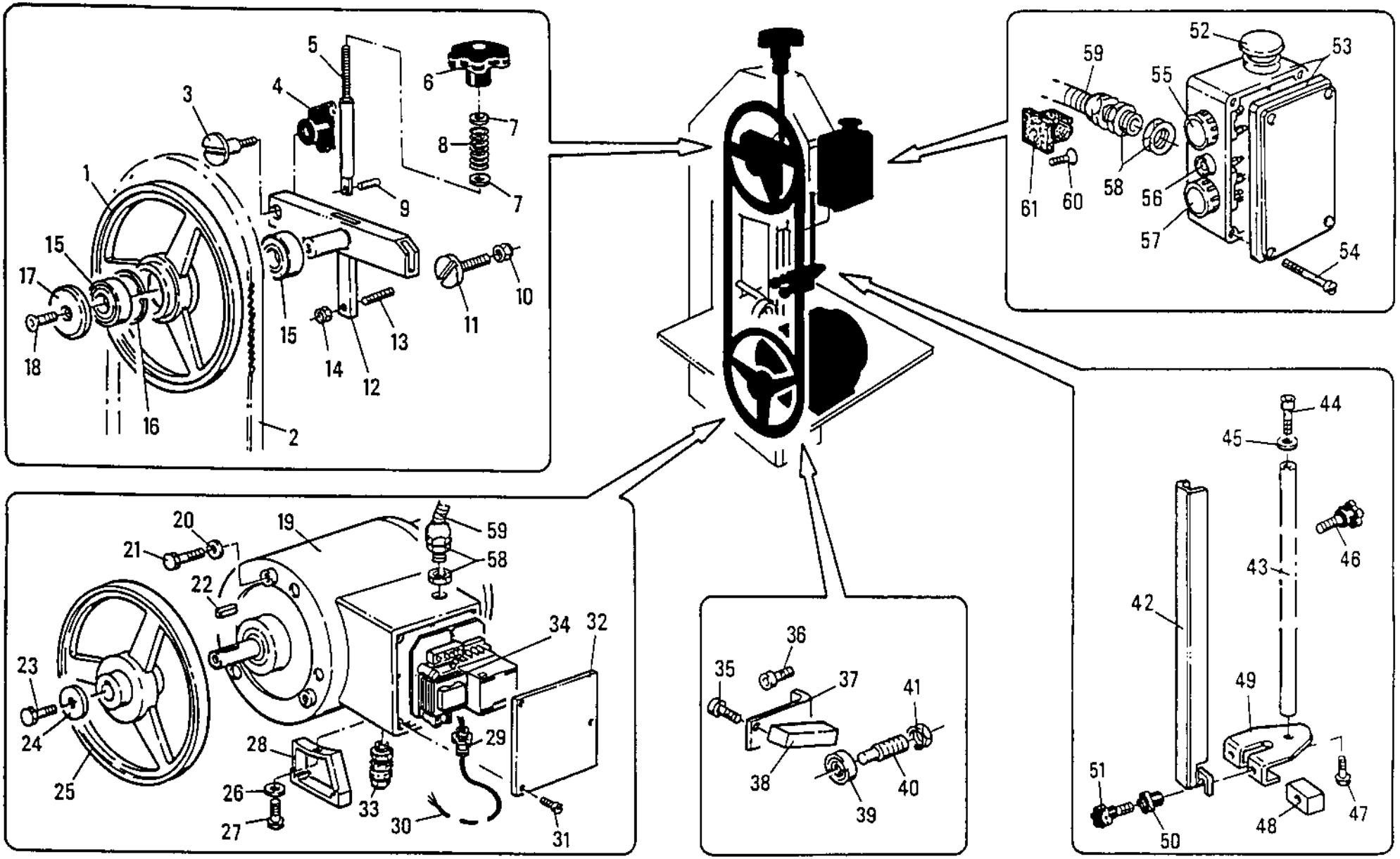
1
2
3
4
5
6
7
8
9
10
11
12
13
14
15
16
17
18
19
20
21
22
23
24
25
26
27
28
29
30
31
32
33
34
35
36
37
38
39
40
41
42
43
44
45
46
47
48
49
50
51
52
53
54
55
56
57
58
59
60
61

Pulsantiera SO 2020 F CE TAV. UNICA

Rifer	Nome prodotto	Codice
600	CORPO PULS.COMPL.FREN.SO NO GUARN.	LF1010027
602	GUARNIZIONE PULSANT.PICCOLA SRM	19563030
800	PULS.MONT.TOND.FREN.SO NO GUARN.BRM	LF1010028
802	GUARNIZIONE PULSANT.NEUTRA TONDA	19563034
1	CORPO SO 2020	LF2010203
2	COPERCHIO SO 2020	LF2010204
3	CHIUSURE 06044 NK SO	LF1510008
6	GUIDALAMA PLASTICA SO ALL	LF2010018
7	ASTA PORZIONATRICE SO 1840/2020	LF2010109
8	PORZIONATRICE INOX SO ALL	LF2010032
9	POMOLO M8 X 15 DIAM.30 SO	LF1510002
10	TAPPO PIANO SO	LF2010006
11	PIANO INOX SO 1840-2020	LF2010105
12	SUPPORTO PIANO SO ALL (VECCH)	LF2010106
16	CASSETTO SO 1840/2020	LF2010113
17	CERNIERA SO 2020	LF2010206
21	SUPPORTO SPINGITORE SO ALL	LF2010014
24	MANICO SO ALL	LF2010026
25	SPINGITORE IT. SO 2020	LF2010209
26	FINECORSA FR 690 SO ALL./IX-IP	LF1010706
28	SUPPORTO FINECORSA SO ALL	LF2010037
1	PULEG.SUPERIO.SO ANOD 1840/2020	LF2010111
3	PERNO FULCRO SUPP.PUL. SO ALL	LF2010008
4	POMOLO BLOCC.SUPP.PULEGGIA SO	LF1510004
5	TIRANTE PULEGGIA SO 1840-2020	LF2010108
8	MOLLA TENDILAMA SO ALL	LF2010025
11	GUIDA SUPP. PULEGGIA SO ALL	LF2010009
12	SUPPORTO PULEGGIA SO 1840-2020	LF2010107
16	ANELLI D ARRESTO DIN 472 D 40I	IX2472040
17	RONDELLA PARAPOLVERE SO	LF1510005
19	MOTORE MN AUTOFR. SO ANOD	LF1810005
19	MOTORE TF.AUTOFR. SO ANOD	LF1810004
25	PULEG.INFERIO.SO ANOD 1840/2020	LF2010112
28	PIEDINO MOT.ALTO SO 1840-2020	LF2010115
30	CAVO IGNIFUGO 4 X 1	LF1010501
30	CAVO IGNIFUGO 3 X 1.5	LF1010702
32	PANNELLO MOTORE CE SO ALL	LF2010038
34B	SCHEDA ELETTRONICA AUTOFR. SO	LF1010025
34A	SCHEDA ELETT.SR SO ALL(VEC)MCA	LF1010001
37	SUPPORTO RASCHIATORE SO ALL	LF2010011
38	RASCHIATORE SO ALL	LF2010012
39	CUSCINETTO 6200 2RS	LF1120001
40	GRANO CUSC. APPOGGIAL. SO 2020	LF2010207
42	SALVAMANO SO ALL/INOX	LF2010713
43	ASTA GUIDALAMA SO 2020	LF2010208
46	POMOLO M8 X 15 DIAM.30 SO	LF1510002
48	TASSELLO SO	LF1510705

49	GUIDALAMA INOX SO ALL/INOX	LF2010719
50	POMELLO GUIDALAMA PP2 M6 SO	LF1510710
51	POMELLO GUIDALAMA PB2 M6 SO	LF1510706
52	PULSANTE FUNGO EMERGENZA SO	LF1034002
53	CASSETTA GW 44205 SO ALL./BRM	LF1010010
55	PULSANTE ARRESTO SO ALL./IX	LF1010705
56	LAMP.SPIA 24V BIANCA SO ALL/IX	LF1010703
57	PULS. ON COMPL. SO/TC32-22/IP	LF1034001
59	GUAINA DI COLLEGAMENTO SO ALL	LF1010012