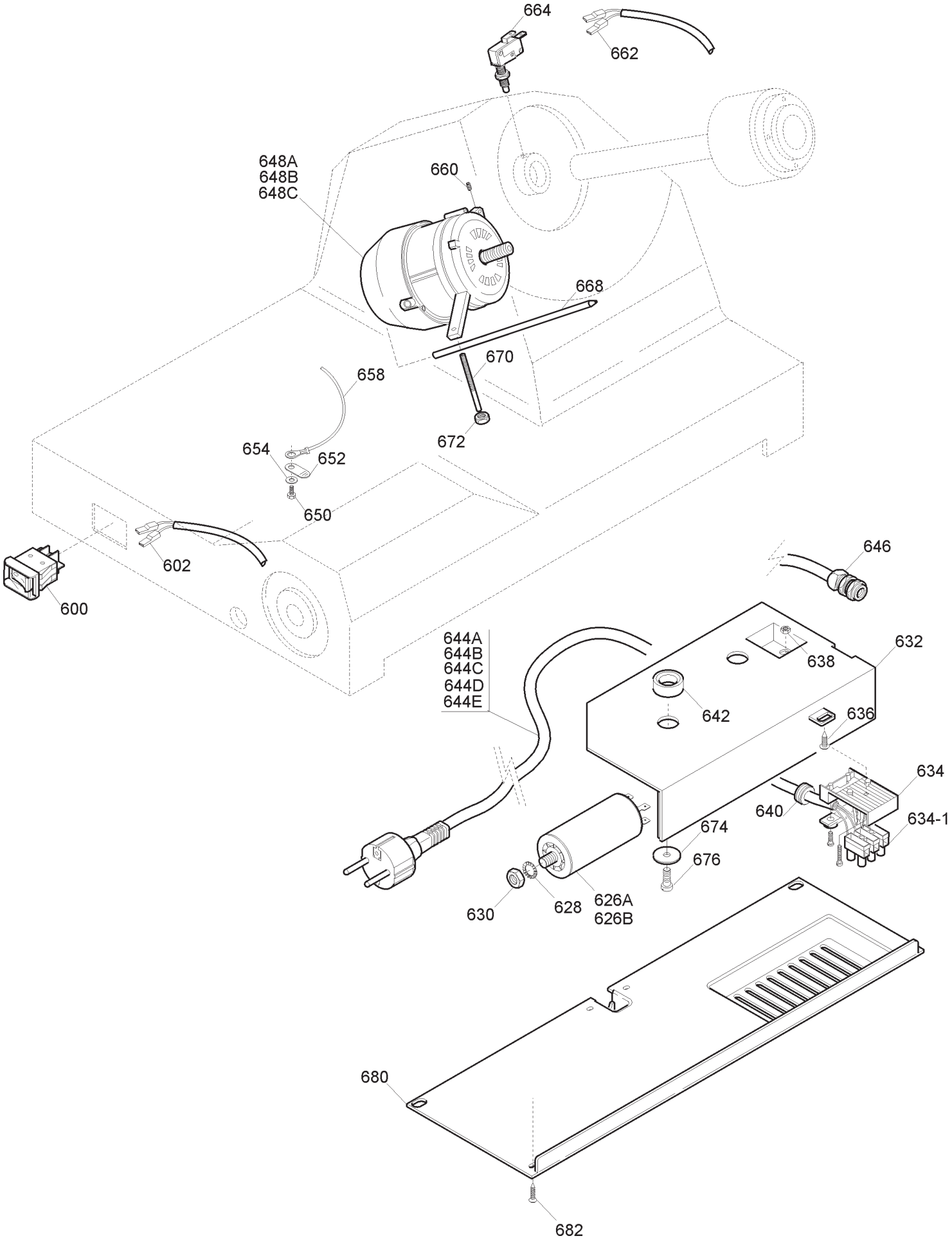
664
662
648A
648B
648C
660
668
670
658
672
654
652
650
602
600
646
644A
644B
644C
644D
644E
632
638
642
636
634
640
634-1
674
676
630
628
626A
626B
680
682

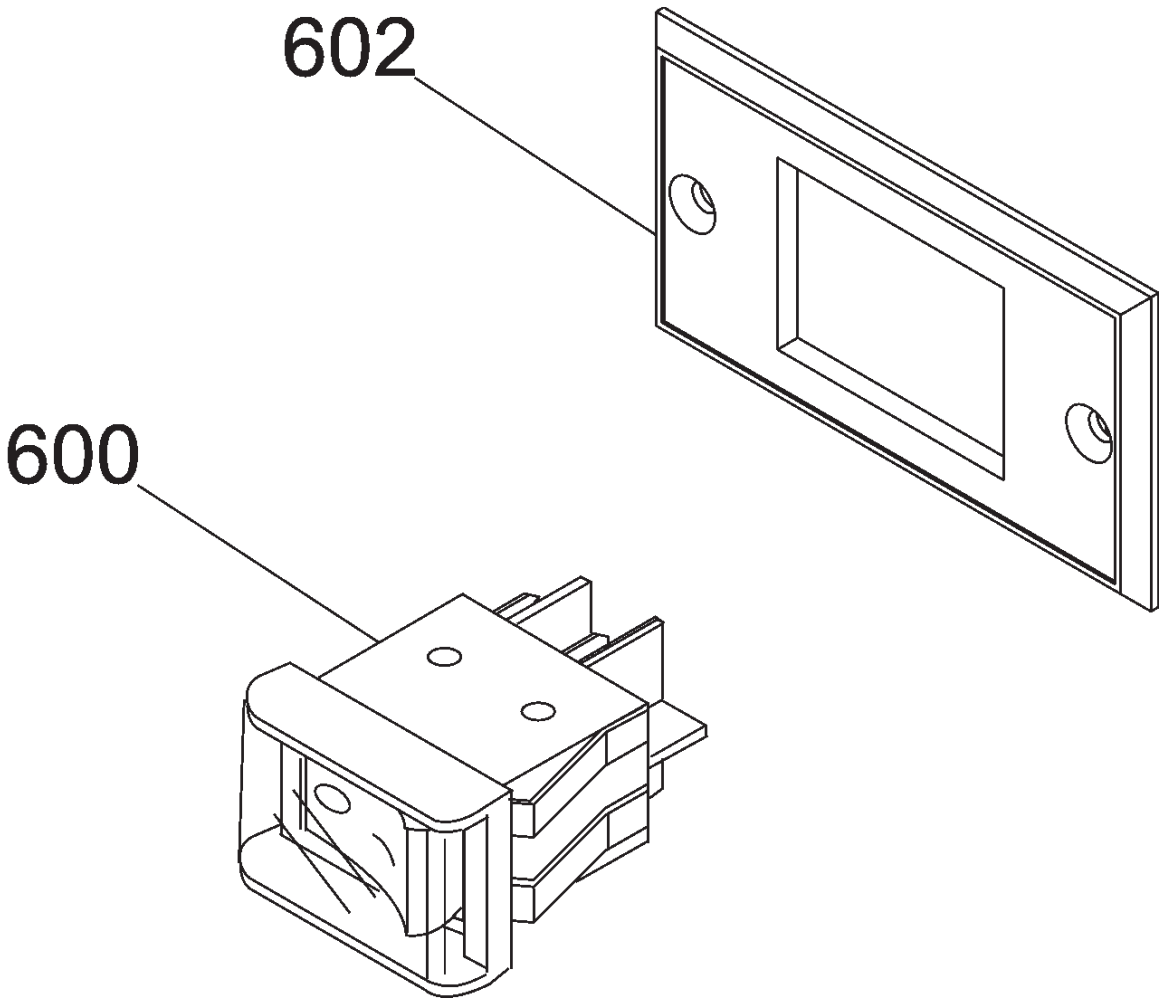
602
600

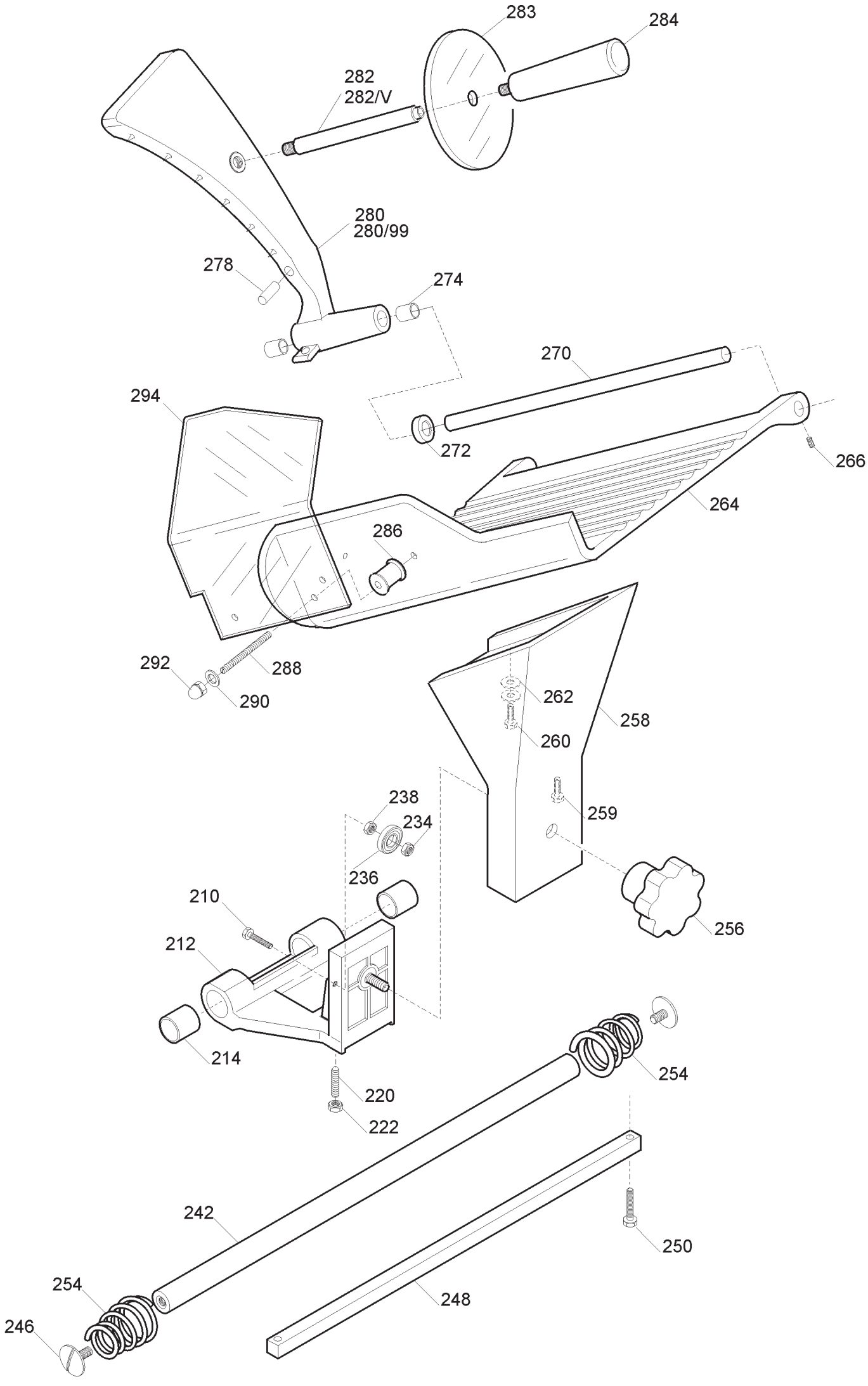
283
284
282
282/V
280
280/99
278
274
270
294
272
266
264
286
292
288
290
262
258
260
259
238
234
236
210
212
214
256
254
220
222
242
250
254
248
246

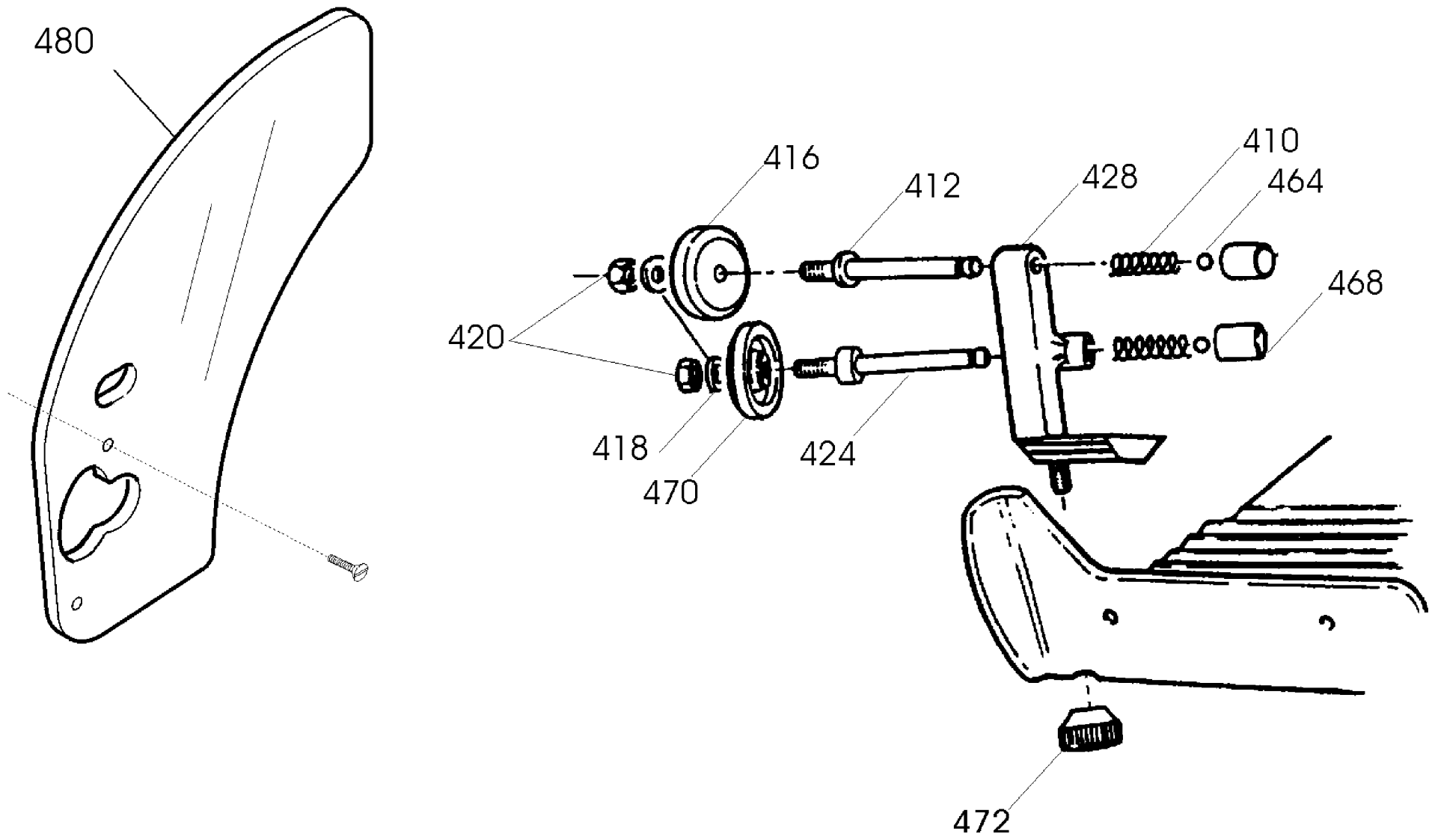
480
416
412
428
410
464
468
420
418
424
470
472

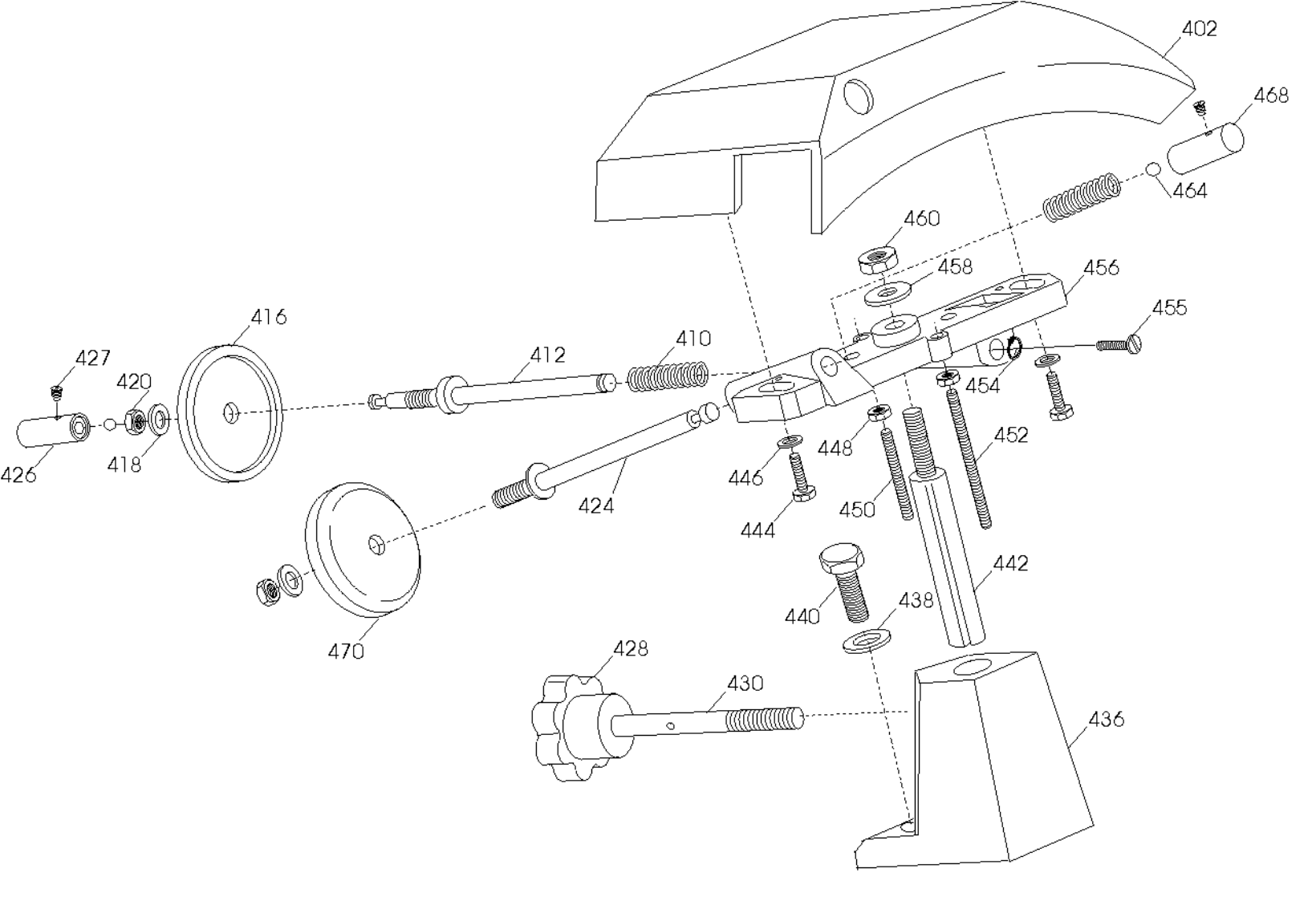
402
468
464
460
458
456
455
416
410
412
427
420
454
426
418
448
452
446
424
450
444
442
440
438
470
428
430
436

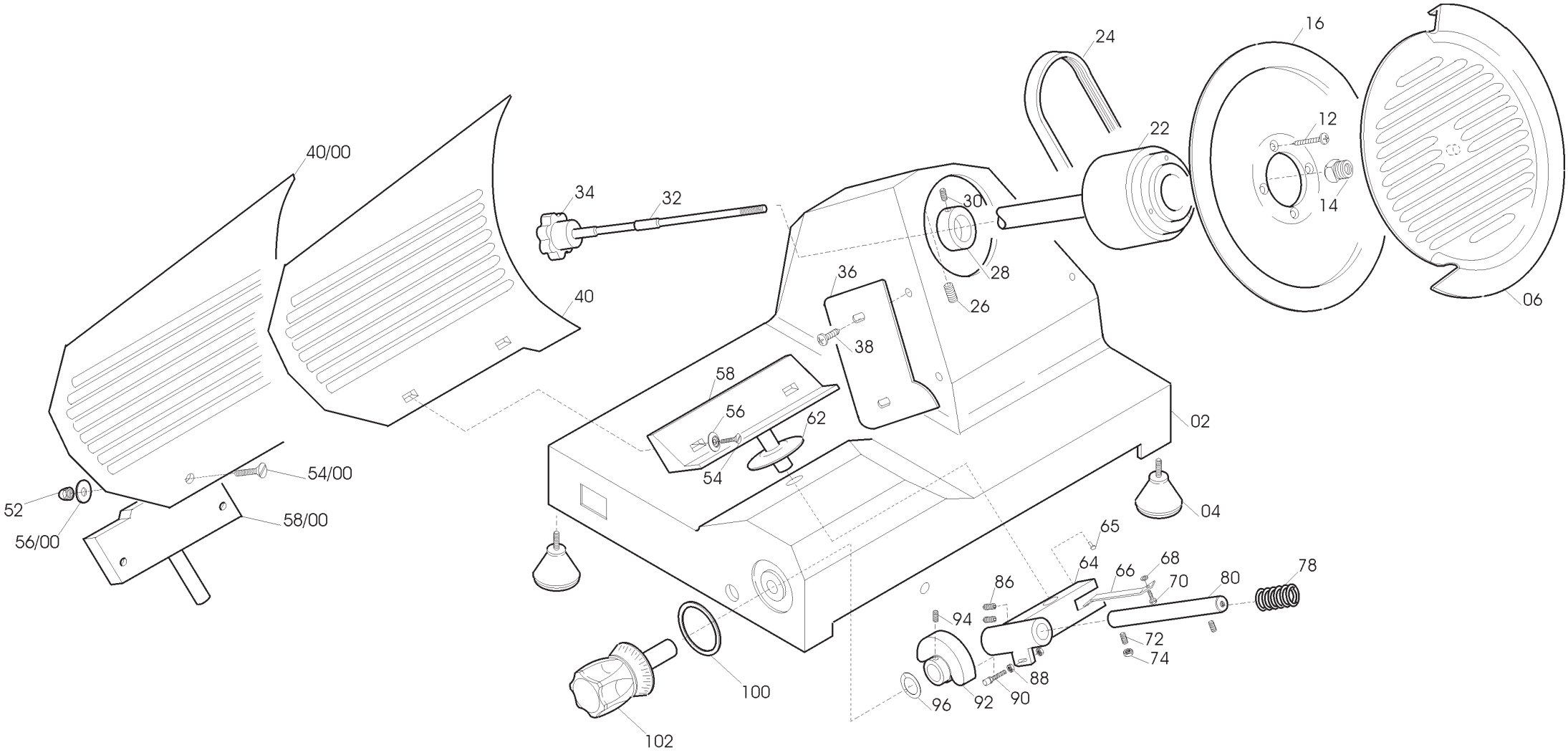

40/00
34
32
40
36
38
58
56
62
54
54/00
52
56/00
58/00
30
28
26
24
22
16
12
14
06
02
04
65
64
66
68
70
80
78
86
94
72
74
88
90
92
96
100
102

MIRRA 220 CE DOM TAV. UNICA

Riferim	Nome prodotto	Codice
600	INT. MN COMELUX 401/L CON PROT	19410102
602	SUPPORTO INTERRUTTORE MRR NEW	19563171
4	PIEDINO PICCOLO DOPPIO M 5 A PUNTA	19560201
6	PARALAMA 220 AFF.SCORP. OSSIDATO	19510201
6	PARALAMA 220 AFFIL.INC. OSSIDATO	19510203
12	VITE T.S.C. M5 X 10	19330185
14	QUADRETTO PARALAMA MRR	19530901
16	LAMA 220 - 40/3/180 NAZ.	18220403180
16T	LAMA 220 - 40/3/180 TEFLONATA	18220403180T
22	PULEG.PIAT.MONT.MICR.MRR.QUADR	197003015
24	CINGH.PIAT.MRR TB2 345 X 8	19310201
28	ANELLO PORTA MICRO MRR	19540901
32	TIRANTE PARALAMA AFF.MRR OLD+SV	19530501
34	MANOPOLA TIR.PAR.M6 5L MRR NERO	19562502
36	PARAFETTA MRR PLEX MRR 220 OLD	19562201
40	VELA M 220 ESTRUSA F.AL 00 OSSIDAT	195103E01/V
54/00	VITE BLOCCA VELA MRR 220-250	19335060
56	RONDELLA SVASATA MRR	19346010
58/00	SUP.VELA MRR 220 DAL 00 OSSIDATO	19510701
58	SUP.VELA MRR 220 F.AL00 OSSIDATO	19510701/V
62	PARA ACQUA GRANDE	19563002
64	MOVIMENTO VELA MRR SG CORT LAV	19500101/01
65	FUNGHETTO MOVIMENTO D8,5XHT2	19563201
66	PIASTRINA MOV. MRR ZINCATA	19540601
78	MOLLA MOVIMENTO VELA 220 250 MRR C	19390201/02
80	PERNO MOV. VELA MRR D12X122,5	19530701
90	RULLINO MOVIMENTO MRR	19336060
92	CAMMA MRR 220/275G 300G.CE LAVORATO	19563505LG
96	RONDELLA ONDULATA 12	19342005
100	RONDELLA PLEX MAN.NUM. MRR	19562145
102	MANOPOLA NUMER.MRR PERNO D.12MM	19562402
212	CARRELLO MRR LAVORATO	19500501
214	BOCCOLE AUTOLUBR.18.20.20	19324108
236	CUSCINETTO BIELLA AUT.626	19320101
242	BARRA TONDA CARR. MRR	19530601
246	VITE B.TOND MRR T20	19335001
248	BARRA QUADRA MRR RETTIFICATA	19540101
254	MOLLA BARRA TONDA 220-250 MRR.D18	19390101
258	GAMBO MRR OSSIDATO	19510601
264	PIATTO MRR SG 250 CE 4FORI OSSIDAT	195104011
272	GOMMINO PARACOLPO AST.PR.MRR	19560101
274	BOCCOLE AUTOLUBR.10.12.10	19324101
278	PARAC. P.MERCE MRR D6,5X30	19563208
280B	ASSIEME PRESSAMERCE MRR-CNV CE	19801233
282/V	*DIST.MAN.PRES.MIR CE CA.F.AL 99***	19541506/V
282	DIST.MAN.PRES.MRR CE CAS.99 12X92,5	19541506
283	GHIERA D:70 F:08.5 220 250	19562300

284	MANOPOLA PRESSA MERCE MRR F.CORT	19562900
286	DISTANZIALI PARAMANO D.20X15MM	19521601
288	PRIG. DISTANZ. PARAMAN.M5 X 30	19336003
290	RONDELLA 5 X 20 GTA	AVA290
292	DADO CIECO M5 PARAMANO GTA	AVA292
294	P.MANO PIATTO MRR/PRL/TPZ 220-250	19562322
-	AFFILAT.SCORP.ESTRAIBILE MRR	19800003
410	MOLLA PERNI AFF.+SBAV. 250-300	19390303
412	PERNO SBAVATURA AFF.ESTRAIBILE	19540701
416	MOLA SB.ESTR.D.40 H.8 F.6 MOZ	19300401
424	PERNO AFFILATURA AFF.ESTRAIBILE	19540702
428	CORPO AFF. MRR MNI FINITO	19562101
468	PULSANTE AFFILATOIO ESTRAIBILE	19550201
470	MOLA AF.ESTR.D.40 H.8 F.6 MOZ	19300301
402	CAPPOTT. 220 OSSIDATA	19511201
410	MOLLA PERNI AFF.+SBAV. 250-300	19390303
412	PERNO SBAVATURA 250:300	19540703
416	MOLA SB.220 D.40 H.8 F.6	19300201
424	PERNO AFFILATURA 250:300	19540704
426	PULSANTE SBAVATURA 250:300	19550203
427	VITE BLOC.PULSANTE AFF.250-370	19335025
428	MANOPOLA PRIG. AFFIL. M8 6 LOBI	19562602
430	PRIGIONIERO COLONNINA L=75	19336010
436	COLONNIN.220 MRR OLD ALL+SV VERNIC	19511101
442	PERNO COLONNINA FRES.MRR 220-BRK	19540401
450	*PRIG. CORTO AFFILATOIO M5 X 30	19336007
456	CORPO AFF. 220 250 LAVORATO	19500202
468	PULSANTE AFFILATURA 250-300	19550202
470	MOLA AF.220 D.40 H.11 F.6	19300101
600	INT. MN COMELUX 401/L CON PROT	19410102
626B	CONDENSATORE 14 UF OMOLOGAT.UL	19410313
626A	CONDENSATORE MRR 8UF CODOLO M8	19410301
632	SCATOLA RELAIS MRR 11-04-97	19563125
634-1	MORSETTIERA 3 POLI PA 27	19410822
634	SOTTOMORSETTO L.N.T.PA 228	19410820
642	DISTANZIALE PER SCATOLA RELAIS	19561500
644D	CAVO ALIM.COMP. MN AUSTRALIA	19410508
644E	CAVO ALIM.COMP. MN GIAPPONE	19410511
644C	CAVO ALIM.COMP. MN INGL.	19410504
644A	CAVO ALIM.COMP. MN SUKO UNIFI	19410502
644B	CAVO ALIM.COMP.USA 110/60 UN	19410503
646	PRESSACAVO PG 11	19410805
648A	MOTORE MRR P.40 230-50	19403042
648B	MOTORE MRR C.PIATTA 220-60	194001016
648C	MOTORE MRR UL C.PIATTA 115/60	194005012
662	MICRO INTERRUTT.MN X AFFETTATR	19410201
664A	MICRO INTERRUTT.MN X AFFETTATR	19410201
668	PERNO MOTORE MRR INOX	19540501
670	PRIG.M5X 40 TIRANTE MOTORE 250	19336018
680	PROTEZIONE INFERIORE MRR 220-250	19563151