SAGI - ARMADIO 218 CM CON PIANO REFRIGERATO
QE21PR - 15-12-2004 » 25-09-2006

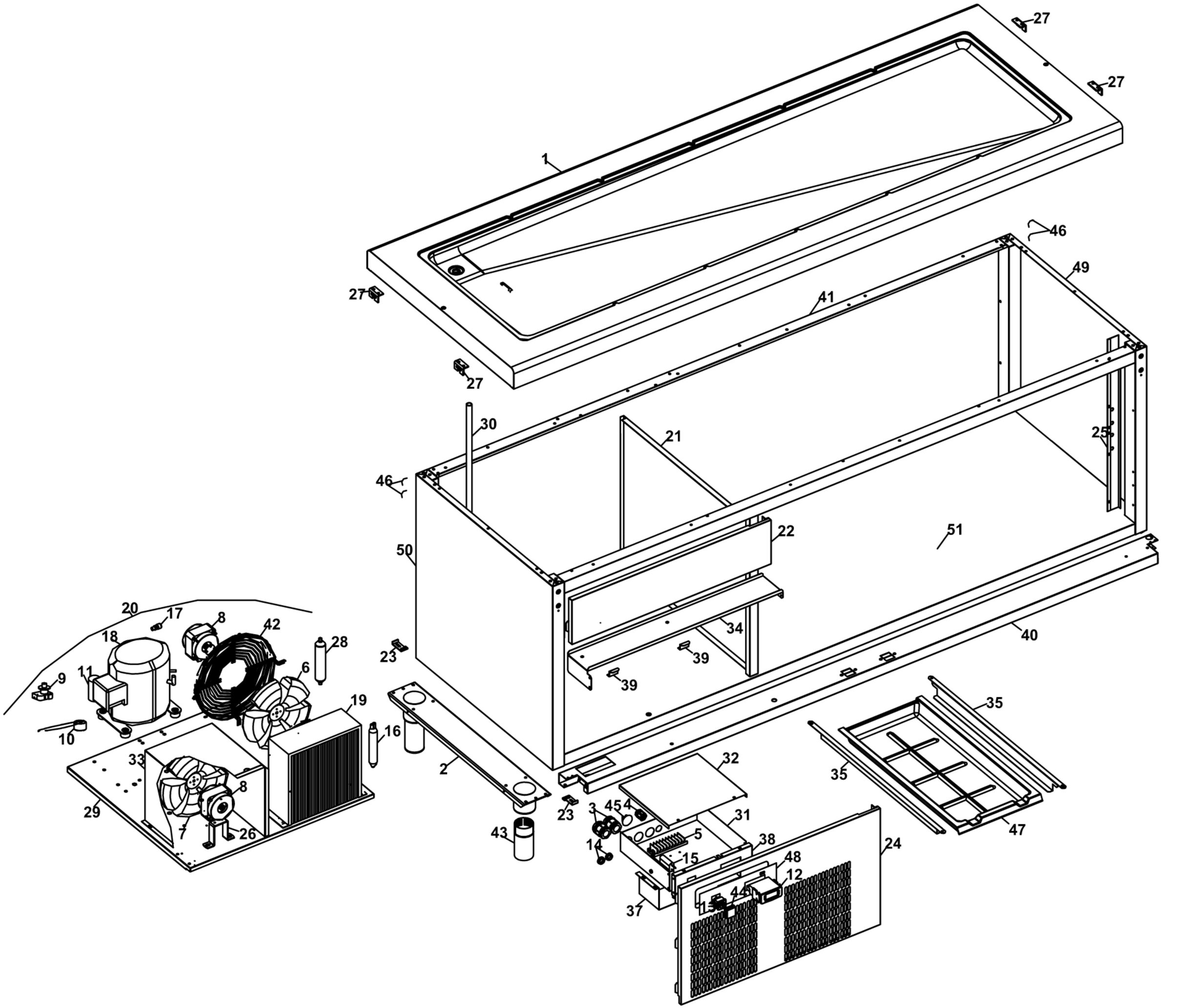

SAGI - ARMADIO 218 CM CON PIANO REFRIGERATO
QE21PR - A000530-GRUPPO ALZATE DI DISTRIBUZIONE - 15-12-2004 » 25-09-2006

