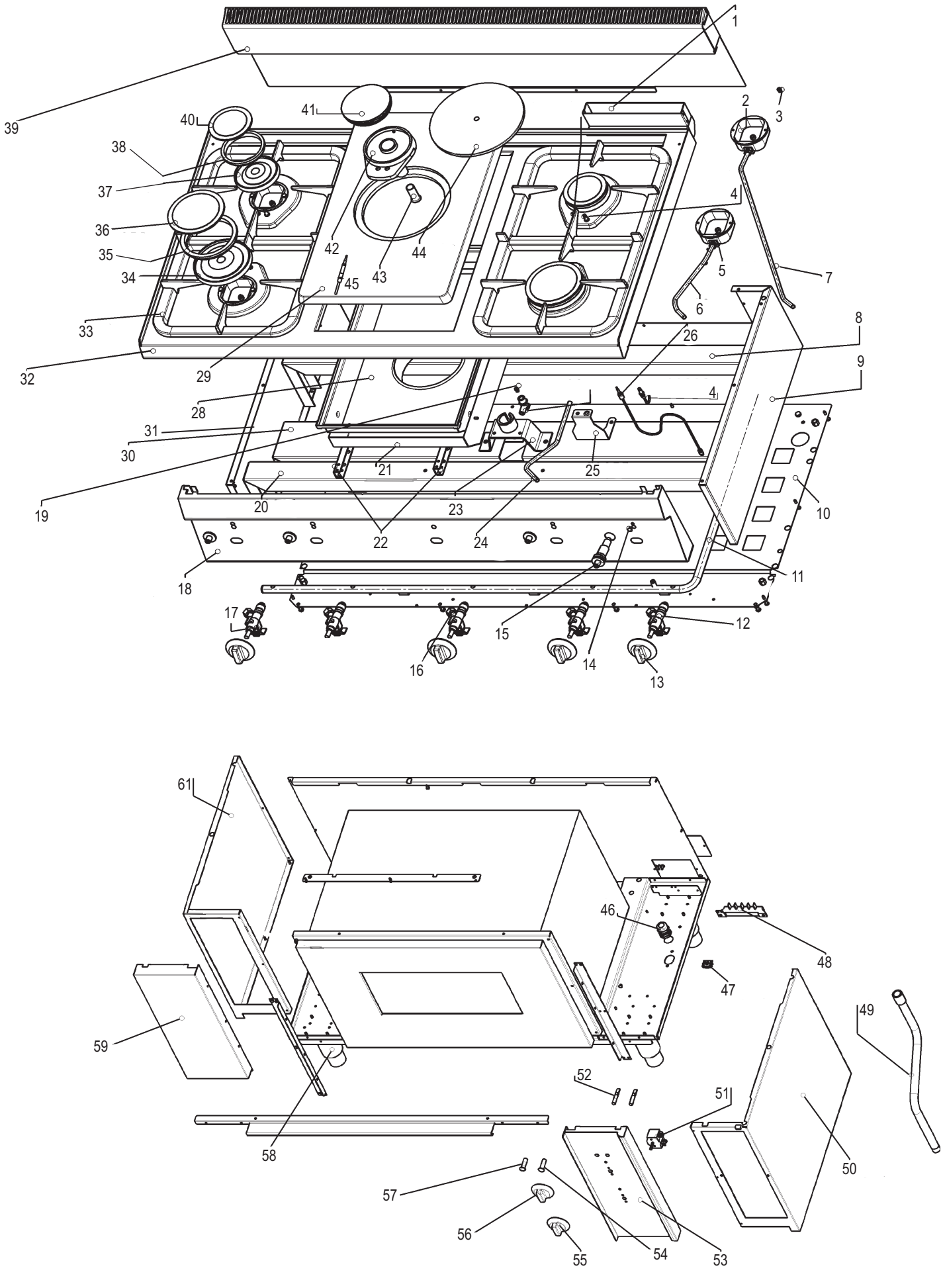
1
2
3
4
5
6
7
8
9
10
11
12
13
14
15
16
17
18
19
20
21
22
23
24
25
26
27
28
29
30
31
32
33
34
35
36
37
38
39
40
41
42
43
44
45
46
47
48
49
50
51
52
53
54
55
56
57
58
59
61

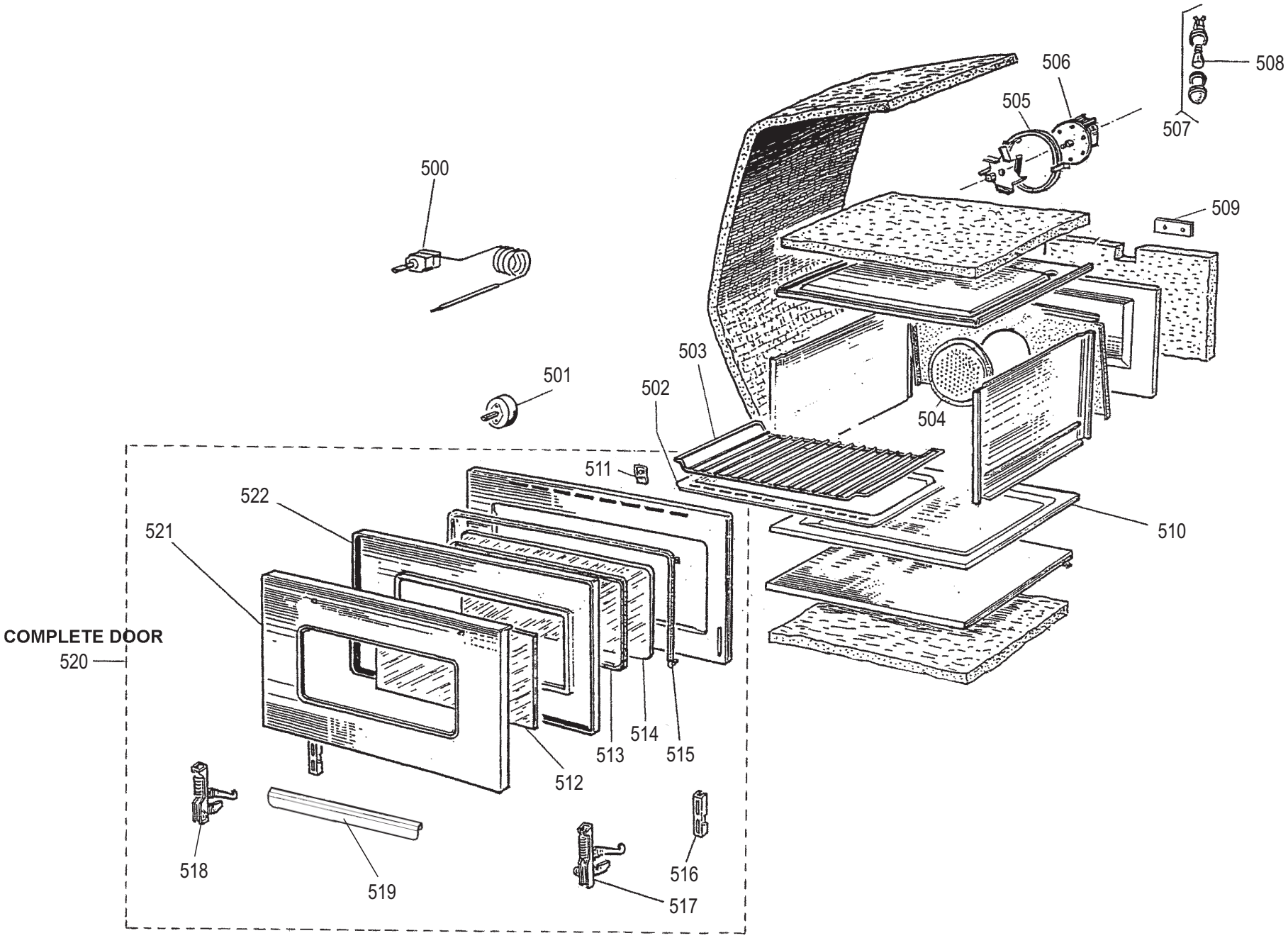
500
501
502
503
504
505
506
507
508
509
510
511
522
521
COMPLETE DOOR
520
512
513
514
515
516
517
518
519

CODICI RICAMBIO PER FINITO / SPARE PARTS FOR THE FINISHED PRODUCT

Aggiornato al/Updated to 27/11/17

Artic./Item	Descrizione/Description	Modello/Model
113019	**CUCINA GAS 4 FUOCHI CON PIASTRA RISCALDANTE E FORNO ELETTRICO VENTILATO GN1/1** **4 BURNERS RANGE WITH HOTPLATE AND GN1/1 FAN ASSISTED ELECTRIC OVEN**	**PPFL5G/G6**

Cons./Recom.	Pos./Posit.	Ricambio/Replacement			Prezzo/Price List
	00865000	RC00865000	DADO PER TERMOCOPPIA	NUT FOR THERMOCOUPLE	3,75
	00888000	RC00888000	COPPIA GUIDE INTERNE FORNO	PAIR OF INTERNAL RUNNERS FOR OVEN	67,96
	00928000	RC00928000	FISS. INFERIORE FORNO 90	LOWER FIXTURE FOR OVEN 90	31,45
	01	RC00993000	ASS. CAMINO INTERNO PP5G/G6	INTERNAL FLUE ASSEMBLY PP5G/G6	25,81
	02	RC00377000	COPPA BRUCIATORE	BURNER CAP	7,83
*	04	RC00368000	CANDELETTA D'ACCENSIONE E MOLLA	SPARK PLUG	9,50
	05	RC00378000	VITE SPECIALE PER BRUCIATORE	SPECIAL SCREW FOR BURNER	5,19
	06	RC00370000	TUBETTO BRUCIATORE PCG	BURNER PIPE PCG	14,01
	07	RC00371000	TUBETTO BRUCIATORE PCG	BURNER PIPE PCG	15,11
	08	RC00988000	SUPPORTO CAMERA COMB. PP5G	COMBUSTION CHAMBER SUPPORT PP5G	35,37
	09	RC01251000	FIANCO DX SNACK	RIGHT SIDE SNACK	32,77
	10	RC00799000	FONDO GAS 1050	BASE GAS 1050	40,60
	11	RC00972000	RAMPA PC5G6	RAMP PC5G6	65,35
	13	RC01884000	MANOPOLA GAS SNACK NERA	BLACK KNOB FOR LINE SNACK	9,47
	13	RC02072000	MANOPOLA GAS SNACK GRIGIA	GREY KNOB	8,79
*	15	RC00128000	ACCENDITORE PIEZO CON DADO	PIEZO IGNITER	16,99
	17	RC00369000	RUBINETTO	GAS COCK	38,28
	18	RC00985000	CRUSCOTTO PP5G	CONTROL PANEL PP5G	
	21	RC00991000	CONTROCAMERA COMBUSTIONE PP5G	COMBUSTION CHAMBER COVER PP5G	29,86
	22	RC00989000	SUPPORTO INT. CAMERA COMB. PP5G	COMBUSTION CHAMBER INTERNAL SUPPORT PP5G	14,85
	23	RC00976000	SUPPORTO BRUCIATORE 5KW	BURNER SUPPORT 5KW	20,74
	24	RC00986000	TUBETTO CENTRALE PP5G	CENTRAL PIPE PP5G	9,05
	25	RC00977000	SUPP. GRUPPO ACCENDITORE 5kW	SUPPORT FOR IGNITER GROUP	21,00

L'azienda si riserva il diritto di apportare ulteriori aggiornamenti senza preavviso. / The data may be updated without prior warning

Artic./Item | Descrizione/Description | Modello/Model

113019 | **CUCINA GAS 4 FUOCHI CON PIASTRA RISCALDANTE E FORNO ELETTRICO VENTILATO GN1/1**
4 BURNERS RANGE WITH HOTPLATE AND GN1/1 FAN ASSISTED ELECTRIC OVEN | **PPFL5G/G6**

Cons./Recom.	Pos./Posit.	Ricambio/Replacement			Prezzo/Price List
*	26	RC00367000	TERMOCOPPIA L=600MM	THERMOCOUPLE FOR TOP BURNER	15,56
	27	RC00423000	PORTAUGELLO	NOZZLE HOLDER	8,06
	28	RC00990000	CAMERA COMBUSTIONE PP5G	COMBUSTION CHAMBER PP5G	63,54
	29	RC00983000	PIASTRA GHISA CENTRALE	CENTRAL CAST IRON PLATE	229,83
	30	RC00987000	SUPPORTO BRUCIATORE CENTRALE PP5G	CENTRAL BURNER SUPPORT PP5G	35,00
	31	RC01252000	FIANCO SX SNACK	LEFT SIDE SNACK	32,77
	32	RC00982000	RIPIANO PP5G/G6	SHELF PP5G/G6	300,66
	33	RC00376000	SUPPORTO PENTOLE SNACK	PAN GRID	80,98
	34	RC02186000	SUPPORTO SPARTIFIAMMA UR		18,56
	35	RC01832000	SPARTIFIAMMA ULTRARAPIDO SNACK	SNACK ULTRARAPID BURNER COVER	34,58
	36	RC00375000	COPERCHIO BRUCIATORE UR	COVER FOR "ULTRARAPID" BURNER	17,54
	37	RC02263000	SUPPORTO SPARTIFIAMMA RAPIDO SNACK		15,78
	38	RC01833000	SPARTIFIAMMA RAPIDO SNACK	SNACK RAPID BURNER COVER	17,87
	39	RC00920000	ASSIEME CAMINO 1050	FLUE ASSEMBLY 1050	94,16
	40	RC00373000	COPERCHIO BRUCIATORE R	COVER FOR "RAPID" BURNER	7,83
	41	RC00967000	SPARTIFIAMMA BRUCIATORE 5KW	BURNER COVER 5KW	118,28
	42	RC00968000	CORPO BRUCIATORE 5KW	BURNER BODY 5KW	63,22
	43	RC00969000	BOCCOLA REGOLAZIONE ARIA	AIR REGULATION BUSHING	9,50
	44	RC00984000	COPERCHIO GHISA PIASTRA CENTRALE	CAST IRON COVER FOR CENTRAL PLATE	42,59
*	45	RC00864000	TERMOCOPPIA L=1400MM	OVEN THERMOCOUPLE	17,43
	46	RC00241000	PRESSACAVO PG16 CON DADO	CABLE GLAND AND NUT	7,18
	47	RC00304000	MORSETTO EQUIPOTENZIALE COMPLETO	EQUIPOTENTIAL CONNECTING BLOCK	6,62
	48	RC00194000	MORSETTIERA FV 122 B	CONNECTING BLOCK	9,16

L'azienda si riserva il diritto di apportare ulteriori aggiornamenti senza preavviso. / The data may be updated without prior warning

Artic./Item	Descrizione/Description	Modello/Model
113019	**CUCINA GAS 4 FUOCHI CON PIASTRA RISCALDANTE E FORNO ELETTRICO VENTILATO GN1/1** **4 BURNERS RANGE WITH HOTPLATE AND GN1/1 FAN ASSISTED ELECTRIC OVEN**	**PPFL5G/G6**

Cons./Recom.	Pos./Posit.	Ricambio/Replacement			Prezzo/Price List
	49	RC00533000	RAMPA PF70/105G6	RAMP PF70/105G6	37,51
	50	RC00817000	FIANCO DX PFL105G	RIGHT SIDE PFL105G	61,14
*	500	RC00569000	TERMOSTATO	THERMOSTAT	49,88
	501	RC00570000	TIMER	TIMER	45,24
	502	RC00815000	TEGLIA FORNO "L"	SAUCE TRAY FOR OVEN "90"	86,93
	503	RC00816000	GRIGLIA FORNO "L"	OVEN GRID "L"	37,62
	504	RC00950000	COPERCHIO VENTOLA 90	FAN COVER 90	45,24
*	505	RC00568000	RESISTENZA 2.5KW PER FORNO	OVEN HEATING ELEMENT	47,88
*	506	RC00565000	MOTOVENTILATORE COMPLETO DI VENTOLA	ELECTRIC VENTILATOR WITH FAN	83,42
*	507	RC00805000	PORTALAMPADA SCHERMATO	SHIELDED LAMP HOLDER	30,01
*	508	RC00566000	LAMPADA 25W	LAMP	13,24
	509	RC00834000	MANIGLIA FORNO	OVEN HANDLE	31,45
	509	RC00941000	PIASTRINA CHIUDI FORO	HOLE STOPPER PLATE	30,01
*	51	RC00037000	COMMUTATORE MONOFASE	SWITCH	19,64
	510	RC00951000	PIANO ESTRAIBILE 90 NERO	REMOVABLE SHELF 90 BLACK	83,42
	511	RC00832000	SQUADRETTA FISSAGGIO VETRO	GLASS FIXTURE BRACKET	22,40
	512	RC00821000	CRISTALLO PORTA 90	EXTERNAL GLASS FOR OVEN "90"	79,88
	513	RC00885000	GUARNIZIONE RIGIDA FORNO 90	RIGID OVEN GASKET 90	22,40
	514	RC00820000	VETRO INTERNO FORNO 90	INTERNAL GLASS FOR OVEN "90"	54,29
	515	RC00879000	GUARNIZIONE FACCIATA FORNO 90	GASKET FOR OVEN L9	22,84
	516	RC00949000	PORTARULLINO CERNIERA	HINGE ROLLER HOLDER	14,78
	517	RC00802000	CERNIERA DX PER PORTA FORNO	RIGHT HINGE FOR OVEN "90"	20,85
	518	RC00803000	CERNIERA SX PER PORTA FORNO	LEFT HINGE FOR OVEN "90"	20,85

L'azienda si riserva il diritto di apportare ulteriori aggiornamenti senza preavviso. / The data may be updated without prior warning

Artic./Item	Descrizione/Description	Modello/Model
113019	**CUCINA GAS 4 FUOCHI CON PIASTRA RISCALDANTE E FORNO ELETTRICO VENTILATO GN1/1** **4 BURNERS RANGE WITH HOTPLATE AND GN1/1 FAN ASSISTED ELECTRIC OVEN**	**PPFL5G/G6**

Cons./Recom.	Pos./Posit.	Ricambio/Replacement			Prezzo/Price List
*	52	RC00052000	LAMPADA SEGN.NEON FASTON ARANCIO 230V	SIGNAL LAMP	5,19
	520	RC00952000	ASSIEME PORTA FORNO 90E	OVEN DOOR ASSEMBLY 90E	476,09
	521	RC00872000	BOMBATO PORTA FORNO 90	ROUNDED OVEN DOOR 90	157,47
	522	RC00874000	CRISTALLO M NERO FORNO 90 SMALVIC	OVEN DOOR TEMPERED GLASS 90	91,02
	53	RC00823000	CRUSCOTTO FORNO 90 EL.	CONTROL PANEL PFL105G	61,66
*	54	RC01782000	LAMPADA SEGN.NEON FASTON VERDE 230V	GREEN NEON LAMP 230V	6,09
	55	RC01523000	MANOPOLA ELETTRICA TIMER SNACK GRIGIA	GREY TIMER KNOB	
	55	RC01885000	MANOPOLA ELETTRICA TIMER SNACK NERA	BLACK KNOB FOR TIMER LINE SNACK	9,76
	56	RC01524000	MANOPOLA ELETT.TERMOSTATO SNACK GRIGIA	SNACK GREY KNOB	
	56	RC01886000	MANOPOLA ELETT.TERMOSTATO SNACK NERA	BLACK KNOB FOR THERMOSTAT LINE SNACK	9,76
*	57	RC01783000	PORTALAMPADA TRASPARENTE D10	TRANSPARENT LAMP HOLDER D10	5,30
	58	RC01602000	PIEDE 1"3/4 H250	FOOT	18,98
	59	RC00822000	COPERTURA ANTERIORE PFL	FRONT COVER PFL	44,73
	61	RC00818000	FIANCO SX PFL105G	LEFT SIDE PFL105G	61,61

L'azienda si riserva il diritto di apportare ulteriori aggiornamenti senza preavviso. / The data may be updated without prior warning