1 GRUPPO LAVAGGIO
2 GRUPPO VASCA
3 GRUPPO RISCIACQUO
4 QUADRO ELETTRICO
5 GRUPPO SOLLEVAMENTO
6 GRUPPO POMPA SCARICO
7 CARROZZERIA
8 GRUPPO DEPURATORE
9 GRUPPO BREAK TANK
10 DOSATORI

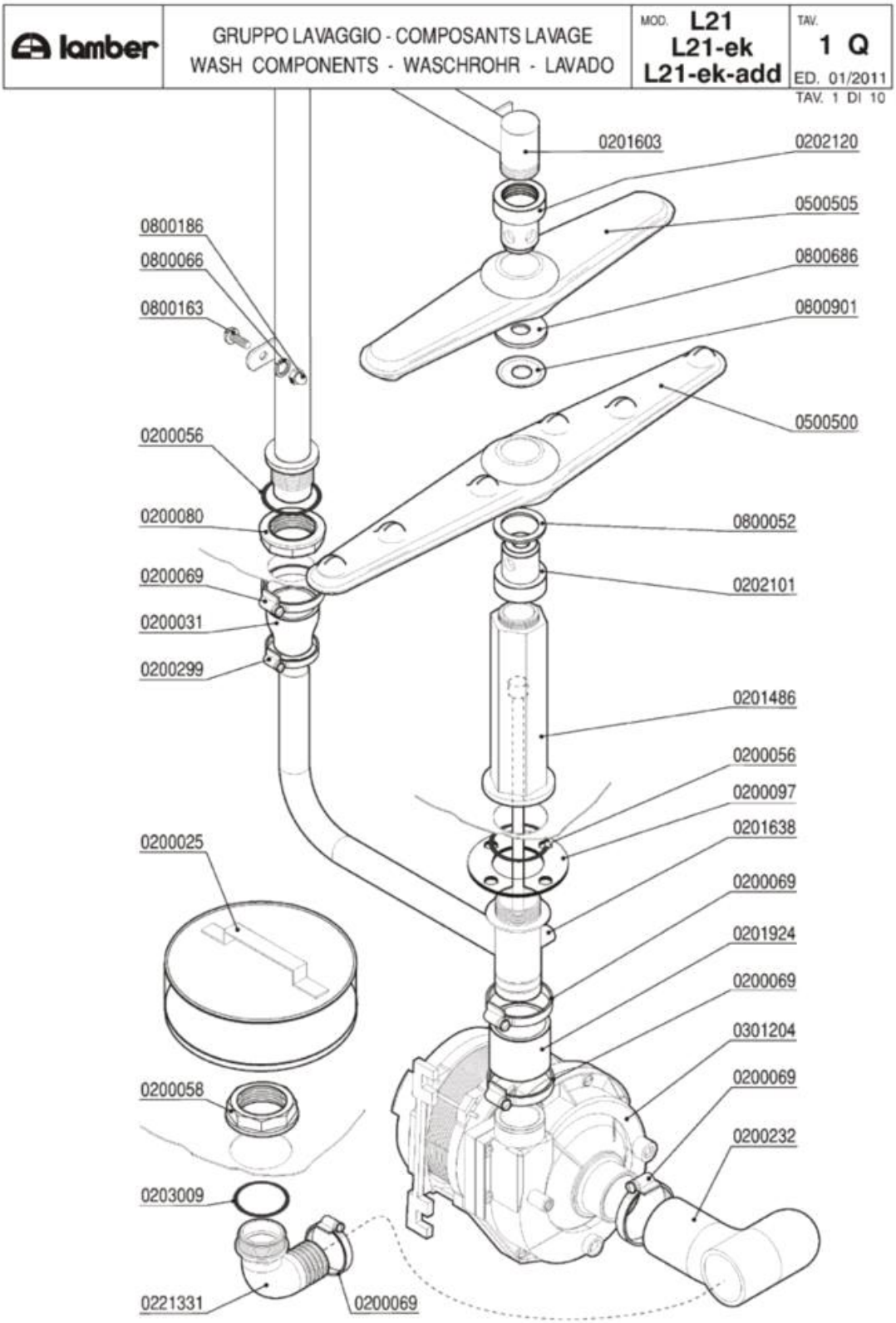
lamber
GRUPPO LAVAGGIO - COMPOSANTS LAVAGE
WASH COMPONENTS - WASCHROHR - LAVADO
MOD. L21
L21-ek
L21-ek-add
TAV. 1 Q
ED. 01/2011
TAV. 1 DI 10
0201603
0202120
0500505
0800186
0800066
0800163
0800686
0800901
0500500
0200056
0200080
0800052
0200069
0202101
0200031
0200299
0201486
0200056
0200097
0201638
0200025
0200069
0201924
0200069
0301204
0200058
0200069
0200232
0203009
0221331
0200069

Codice	Descrizione	
0200025	Filtro d.215	
0200031	Manicotto ridotto 38x26x45	
0200056	OR 144 pilette 1" 1/4	
0200058	Ghiera 1" 1/2	
0200069	Fascetta 40-60	
0200080	Ghiera 1"1/42190	
0200097	Guarnizione gomma 105x45x3 4F Rif.167	
0200232	Manicotto aspirante 01F/075F 1583-93	
0200299	Fascetta 20-32	
0201486	Colonna lavaggio interna 01F 8029	
0201603	Condotta lavaggio rotante L25VST 8399	
0201638	Collettore lav.ris.inferiore L21VST 8957	
0201924	Manicotto premente L20-VS 40xh.190 6135	
0202101	Testina lavaggio d.18 2F NSF	
0202120	Testina lavaggio d.22 4F NSF	
0203009	OR 149 aspirazione F85	
0221331	Gomito 1"1/2x40 aspir.F92 sedia 2131	
0301204	Elettropompa Hp 0,75 ZF320	
0500500	Braccio di lavaggio 540/6F NSF	
0500505	Braccio di lavaggio 380/6F NSF	
0800052	Rondella teflon 57x41x2	
0800066	Rondella grower inox diam.6	
0800163	Vite inox POELIER M6X10	
0800186	Dado inox cieco M6	
0800686	Rondella nylon 50x22,2x2 2782-96	
0800901	Disco inox mulinello 50x22,2 2781	

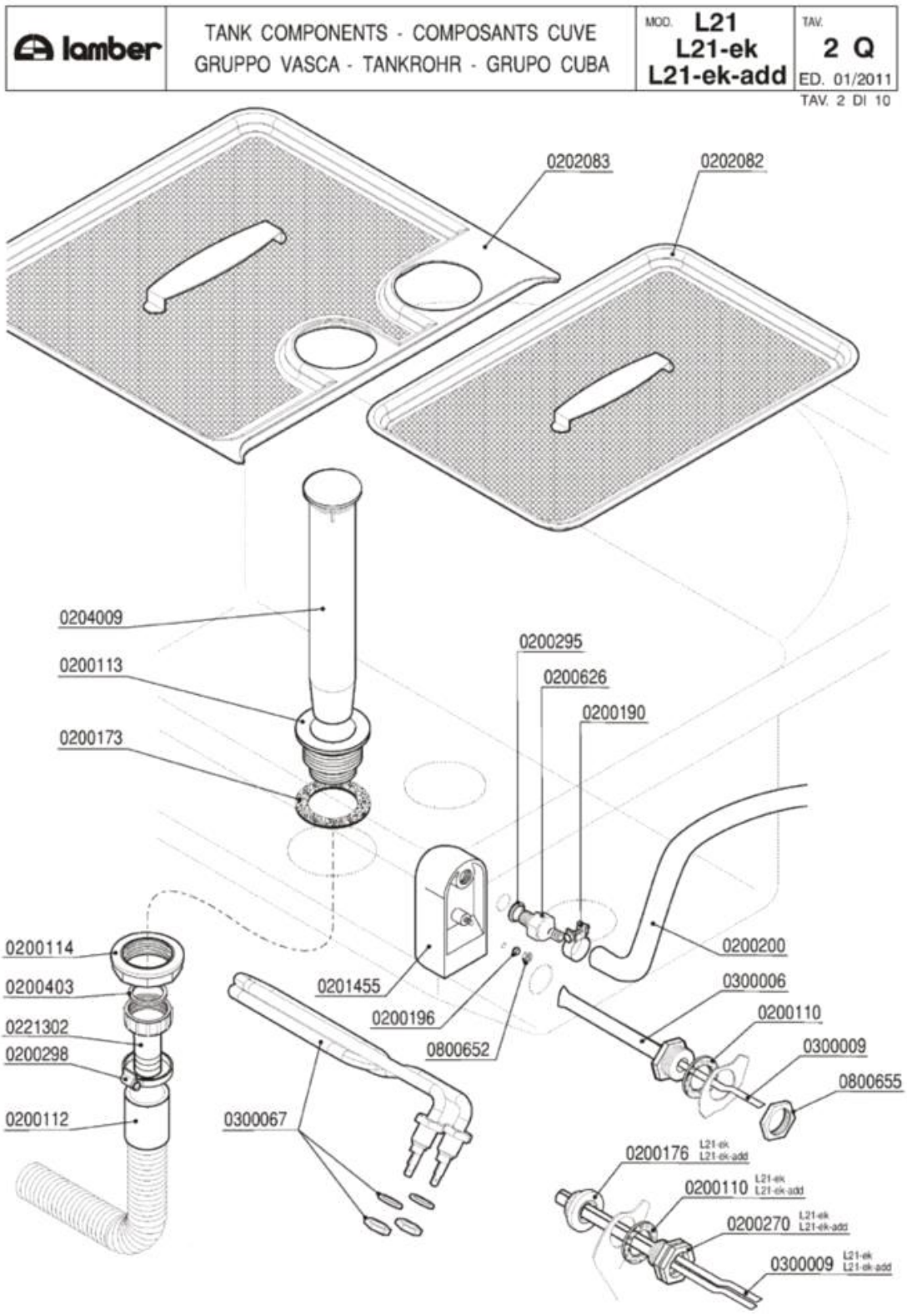
lamber
TANK COMPONENTS - COMPOSANTS CUVE
GRUPPO VASCA - TANKROHR - GRUPO CUBA
MOD. L21
L21-ek
L21-ek-add
TAV. 2 Q
ED. 01/2011
TAV. 2 DI 10
0202083
0202082
0204009
0200113
0200173
0200295
0200626
0200190
0200200
0300006
0200110
0300009
0800655
0200176 L21-ek L21-ek-add
0200110 L21-ek L21-ek-add
0200270 L21-ek L21-ek-add
0300009 L21-ek L21-ek-add
0200114
0200403
0221302
0200298
0200112
0201455
0200196
0800652
0300067

Codice	Descrizione
0200110	Guarnizione piana 31x21x2
0200112	Tubo scarico d.28 DIR.C/317
0200113	Piletta scarico 007 Rif.18
0200114	Dado piletta scarico 2" 2190
0200173	Guarnizione gomma 75x58x2 Rif.19
0200176	Dado 1/2" 2190
0200190	Fascetta collare benzina 13x15
0200196	Guarnizione Nyltite M3
0200200	Tubo a pipa per pressostato
0200270	Guaina 1/2" ES25 doppia 7x8x120
0200295	Guarnizione Nyltite M12
0200298	Fascetta 25-40
0200403	Guarnizione piana 38x27x2 3794
0200626	Portagomma trappola aria ELLE 3381
0201455	Trappola d'aria anteriore L=85 mm
0202082	Filtro vasca F85-01F-L20-L21 DX 8570
0202083	Filtro vasca F85-01F-L20-L21 SX 8571
0204009	Troppopieno L20/01F vasca stampata 8953
0221302	Raccordo scarico diritto 1"1/4x32
0300006	Guaina termostato inox
0300009	Molla a frizione Rif.134
0300067	Resistenza vasca 2000 W 220 V
0800652	Dado inox autobloccante M3
0800655	Dado OT 1/2" nichelato

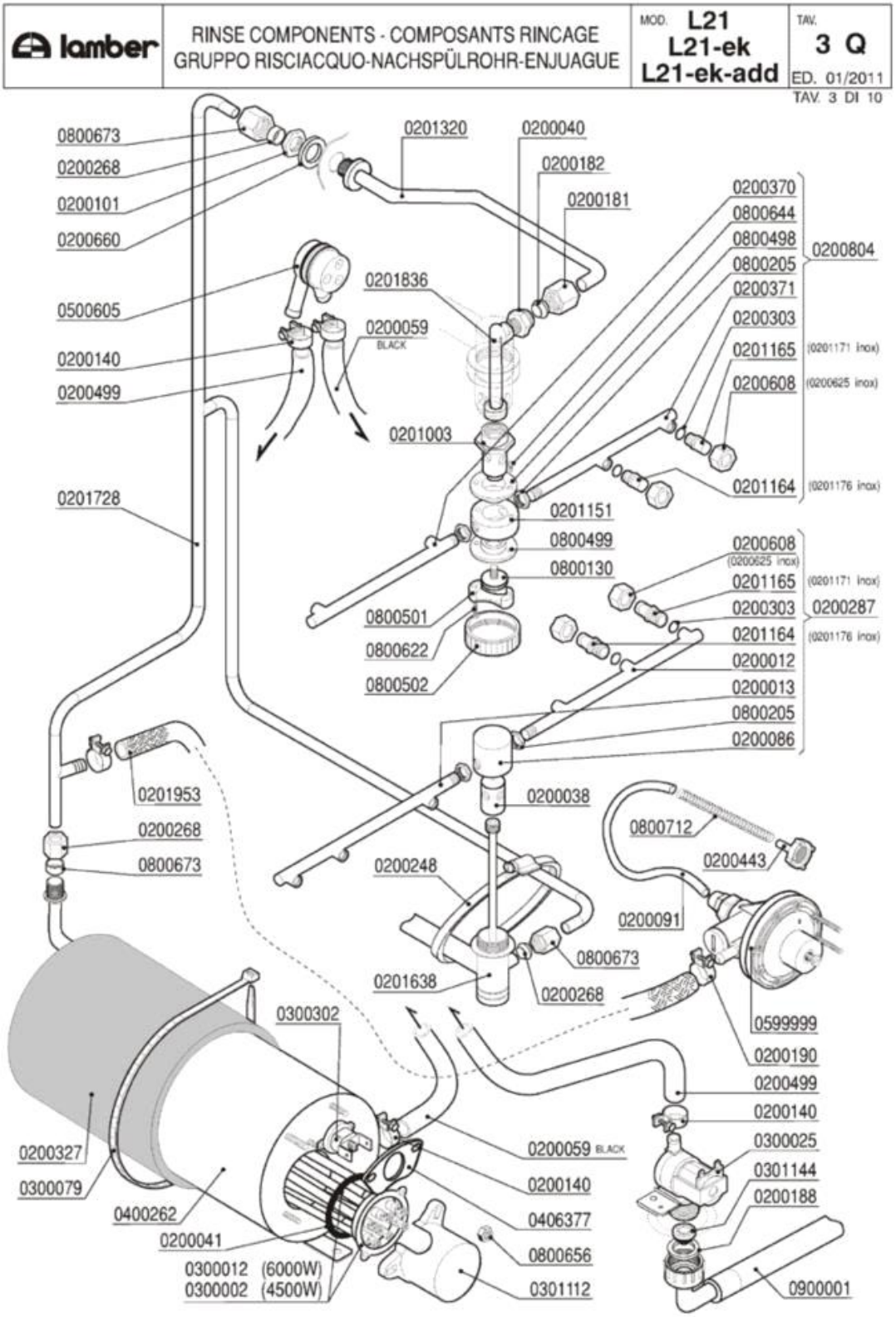
lamber
RINSE COMPONENTS - COMPOSANTS RINCAGE
GRUPPO RISCIACQUO-NACHSPÜLROHR-ENJUAGUE
MOD. L21
L21-ek
L21-ek-add
TAV. 3 Q
ED. 01/2011
TAV. 3 DI 10
0800673
0200268
0200101
0200660
0500605
0200140
0200499
0201320
0200040
0200182
0200181
0201836
0200059 BLACK
0201003
0201728
0200370
0800644
0800498
0800205
0200371
0200303
0201165 (0201171 inox)
0200608 (0200625 inox)
0201164 (0201176 inox)
0200804
0201151
0800499
0800130
0800501
0800622
0800502
0200608 (0200625 inox)
0201165 (0201171 inox)
0200303
0201164 (0201176 inox)
0200287
0200012
0200013
0800205
0200086
0201953
0200268
0800673
0200038
0800712
0200443
0200248
0200091
0800673
0201638
0200268
0599999
0200190
0200499
0200140
0300025
0301144
0200188
0900001
0300302
0200327
0300079
0400262
0200041
0300012 (6000W)
0300002 (4500W)
0200059 BLACK
0200140
0406377
0800656
0301112

Codice	Descrizione	
0200012	Braccio di risciacquo 230mm DX cesto 50	
0200013	Braccio di risciacquo 230mm SX cesto 50	
0200038	Perno risciacquo inox 1205	
0200040	Nipplo risciacquo inox 3/8"-1/4" 492-97	
0200041	OR 6225 resistenza boiler	
0200059	Tubo gomma 10x17 food quality	
0200086	Testina mulinello risciacquo 1206	
0200091	Tubo cristallo PP 4x6	
0200101	Dado inox 3/8" Gas 55-83	
0200140	Fascetta collare 17x19	
0200181	Dado bicono inox 3/8"x12 1040-91	
0200182	Bicono OT 3/8"x12 1311-92	
0200188	Guarnizione gomma 25x16x2	
0200190	Fascetta collare benzina 13x15	
0200248	Fascetta 60-80	
0200268	Bicono TEFLON 3/8"x12	
0200287	**SOSTITUITO DA 0200286**	
0200303	OR 2021 ugelli risciacquo mescola FDA	
0200327	Coibentazione boiler 5lt.d.110 2125	
0200370	Braccio di risciacquo 200mm DX cesto 45	
0200371	Braccio di risciacquo 200 mm SX cesto 45	
0200443	Filtro fondo dos.idrico 3000	
0200499	Tubo gomma 12x19,5 food quality	
0200608	**SOSTITUITO DA 0200625**	
0200625	Ghiera inox fissaggio ugelli 2611	
0200660	Rondella 27x17x3 risc.est.L20/25 5697	
0200804	**SOSTITUITO DA 0200852**	
0201003	Perno risciacquo sup.rotante 2608/96 NSF	
0201151	Testina risciacquo rotante 2142	
0201164	Ugello risciacquo foro 1,2 D.2612 NSF	
0201165	Ugello risciacquo foro 1,5 D.2609 NSF	
0201171	Ugello risciacquo inox foro 1,5 2609	
0201176	Ugello risciacquo inox foro 1,2 2612	
0201320	Asta risciacquo sup.L20/L25 DVGW 2748	
0201638	Collettore lav.ris.inferiore L21VST 8957	
0201728	Collettore risciacquo est.L21VST 8956	
0201836	Collettore mulinello risc.sup.ELLE 4294	
0201953	Tubo dos./boiler silicone inox L=80 UL	
0300002	Resistenza 4500W/3 230/400V flangia inox	
0300012	Resistenza 6000W/3 230/400V flangia inox	
0300025	Elettrovalvola 1 via 329069	
0300079	Fascetta coib. boiler 5231-540-78	
0300302	Termostato unipolare riarmo 105° BN5	
0301112	Copriresistenza 1 elemento 3x6mm	
0301144	Riduttore pressione 10 Litri/Min	

Codice	Descrizione
0400262	Boiler 5lt d.110 r.e. 2756
0406377	Piastrina termostato boiler DSP 7267
0500605	Valvola rompivuoto DVGW GD
0599999	Dosatore brillantante MOD.3000
0800130	Vite mulinello risc.rot.super.671/88
0800205	Dado inox M12x1 E16S5
0800498	Bussola mul.risc.PTFE/C25% d.16.2 2143
0800499	Bussola mul.risc.PTFE/C25% d.13.3 2606
0800501	Blocchetto vite mulinello risc.sup.7366
0800502	Coperchio vite mul.risc.sup.7898
0800622	Vite inox TPSTCR M3X16
0800644	Vite inox TPSTCR M3x8
0800656	Dado ottone esagonale M6
0800673	Dado bicono ottone 3/8"x12
0800712	Molla inox 160mm per tubo brillantante
0900001	Tubo carico gomma 90°C VDE

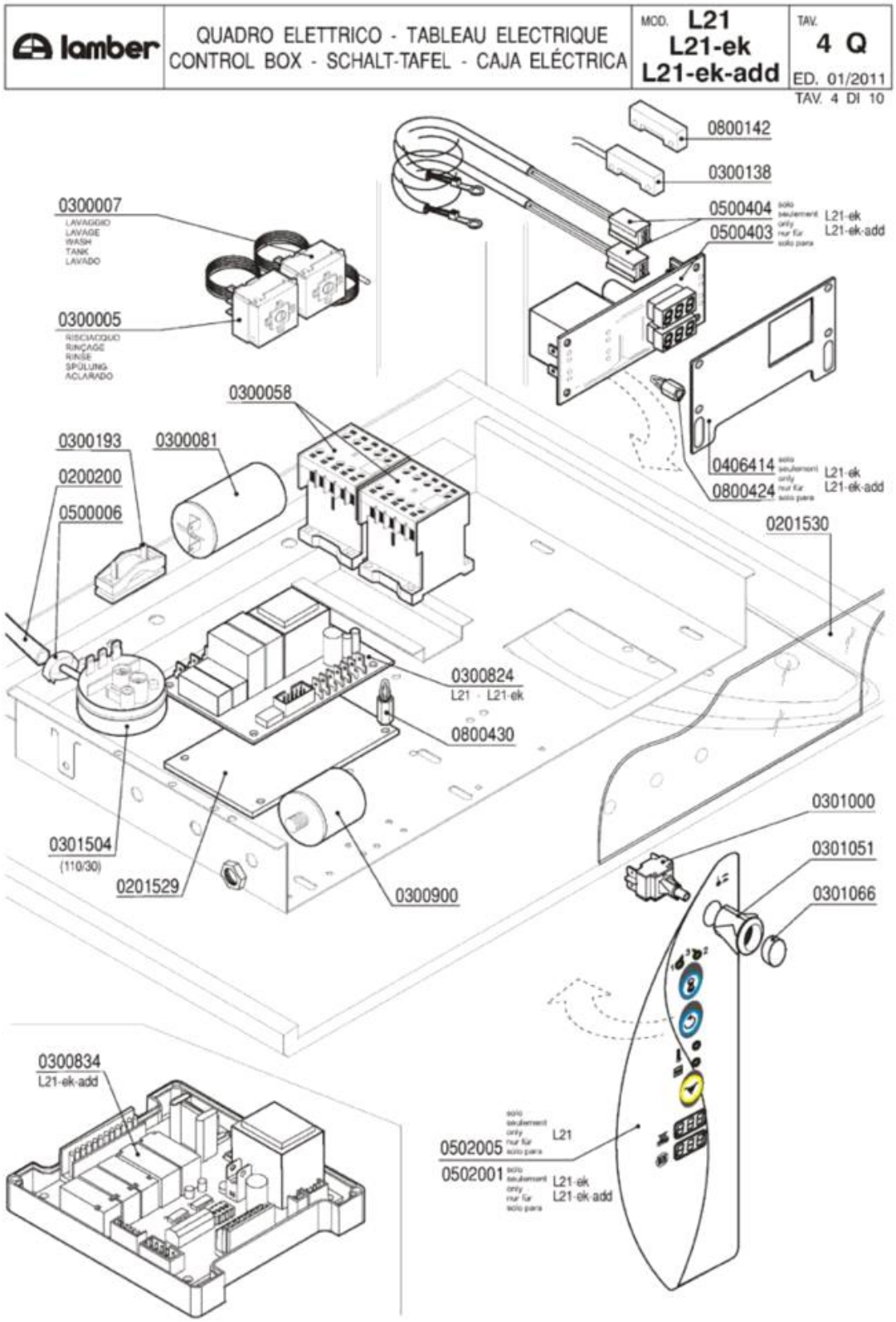
lamber
QUADRO ELETTRICO - TABLEAU ELECTRIQUE
CONTROL BOX - SCHALT-TAFEL - CAJA ELÉCTRICA
MOD. L21
L21-ek
L21-ek-add
TAV. 4 Q
ED. 01/2011
TAV. 4 DI 10
0800142
0300138
0300007
LAVAGGIO
LAVAGE
WASH
TANK
LAVADO
0500404 solo seulement only nur für solo para L21-ek
0500403 L21-ek-add
0300005
RISCIACQUO
RINÇAGE
RINSE
SPÜLUNG
ACLARADO
0300058
0300193
0300081
0200200
0500006
0406414 L21-ek
0800424 L21-ek-add
0201530
0300824
L21 - L21-ek
0800430
0301504
(110/30)
0201529
0300900
0301000
0301051
0301066
0300834
L21-ek-add
0502005 L21
0502001 L21-ek L21-ek-add

Codice	Descrizione
0200200	Tubo a pipa per pressostato
0201529	Piastrina isolante timer 7461
0201530	Protezione trasparente quadro L21 50x50
0300005	Termostato 90ºC c.2000 1NONC boiler IMIT
0300007	Termostato 80ºC c.2100V.1NANC vasca IMIT
0300058	Contattore 20A 4NO 230V LC1-K0610M7 TEL.
0300081	Condensatore 12,5 óf
0300138	Micro contatto magnetico 1NO +0800142
0300193	Fissacavo PA 268 + vite 3,5X25
0300824	Timer elettronico lavastoviglie ...-ek
0300834	Timer F92-ek 5 Rélé BT/SRS ADD
0300900	Filtro antidisturbo 411135001
0301000	Interruttore bip. 0V 2N0 16 amp COMPLETO
0301051	Supporto tasto ovale
0301066	Tasto verde ovale
0301504	Pressostato 110-30
0406414	Squadretta termom.elettronici L25 7658
0500006	Fascetta SNP2/CLIC 11,5-13,5
0500403	Termometro doppio elettronico 230V
0500404	Sonda termometro elettronico
0502001	Tastiera membrana ELLE L25ek
0502005	Tastiera membrana ELLE LAMBER
0800142	Magnete rett. NEODIMIO M303NA "L25"
0800424	Distanziatore CF06 schede elettron.h.10
0800430	Distanziatore CF06 schede elettron.h.15

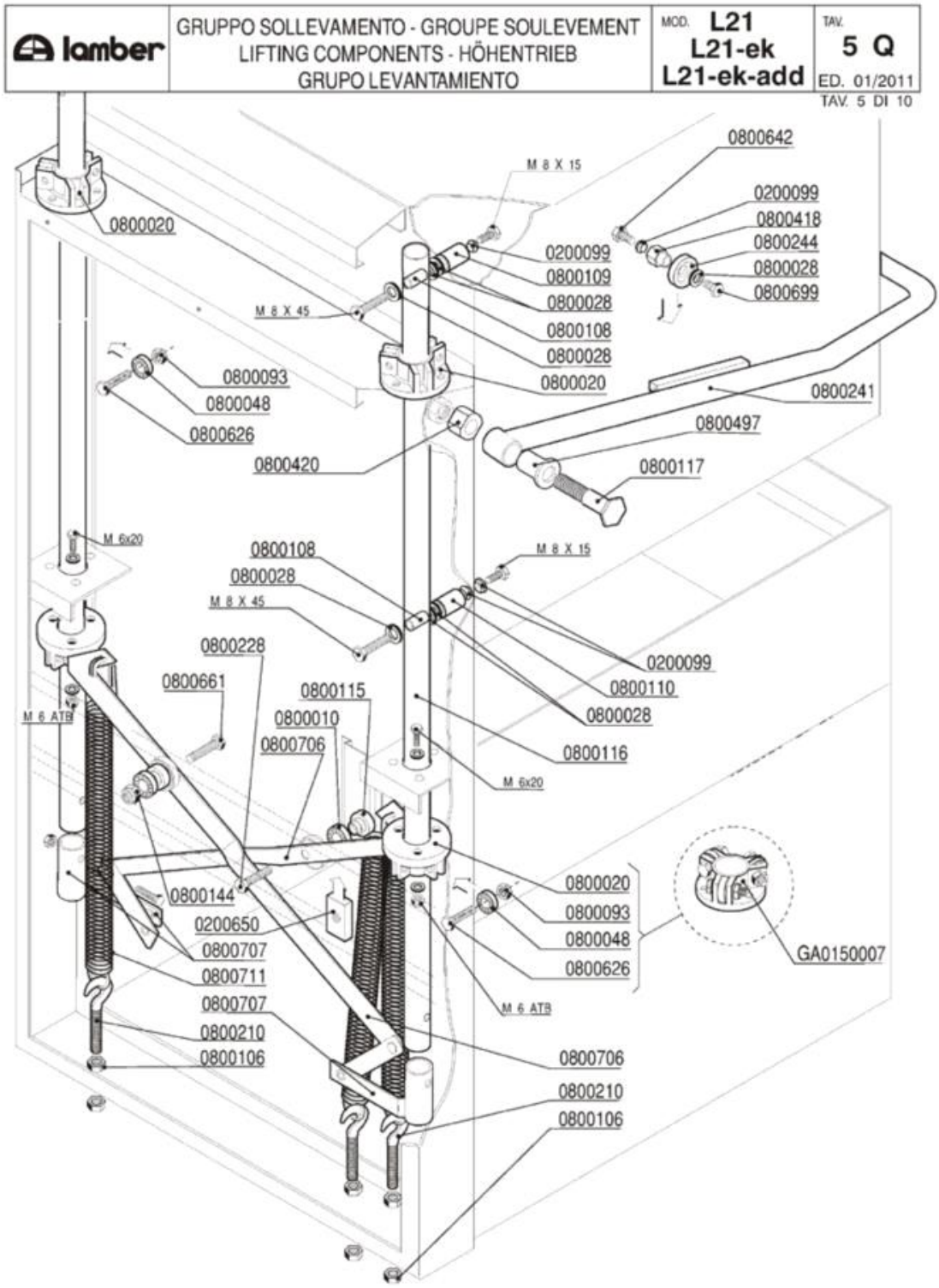
lamber
GRUPPO SOLLEVAMENTO - GROUPE SOULEVEMENT
LIFTING COMPONENTS - HÖHENTRIEB
GRUPO LEVANTAMIENTO
MOD. L21
L21-ek
L21-ek-add
TAV. 5 Q
ED. 01/2011
TAV. 5 DI 10
0800642
M 8 X 15
0200099
0800418
0800244
0800028
0800699
0800020
0200099
0800109
0800028
M 8 X 45
0800108
0800028
0800020
0800093
0800048
0800626
0800241
0800497
0800420
0800117
M 6x20
0800108
0800028
M 8 X 15
M 8 X 45
0800228
0800661
0800115
0800010
0800706
0200099
0800110
0800028
0800116
M 6x20
M 6 ATB
0800020
0800093
0800048
0800626
GA0150007
0800144
0200650
0800707
0800711
0800707
0800210
0800106
M 6 ATB
0800706
0800210
0800106

Codice	Descrizione
0200099	Guarnizione Nyltite M8
0200650	Piatto FE-ZN 20x10x40 M10 ELLE 5024
0800010	Cuscinetto 6002 asta sollevamento
0800028	Rondella piana inox d.8
0800048	Cuscinetto RDP 23/9,4/8 per sollevamento
0800093	Dado autobloccante M8 zincato
0800106	Dado FE M10 zincato
0800108	Inserto tubo sollevamento 8x13x31 252-83
0800109	Distanziale OT M8x16x31 capot ELLE 5091
0800110	Distanziale OT 8x16x36 capot ELLE 5091
0800115	Perno asta sollevamento 254-83
0800116	Tubo sollevamento ELLE
0800117	Perno maniglione 015/24L
0800144	Dado autobloccante M10 zincato
0800210	Vite tirante con gancio M10x60
0800228	Vite FE 8,8 M10x35
0800241	Maniglione inox L21
0800244	Rullino capot PP 35x12 856-89
0800418	Distanziale rullino ELLE 4511/98
0800420	Distanziale maniglione M16x18 349
0800497	Bussola perno maniglione
0800626	Vite inox TEM8x35
0800642	Vite inox TEM8x10
0800661	Vite FE-ZN 8.8 M10x40
0800699	Vite inox TEM8x10 testa h.2,2
0800706	Asta sollevamento L20 vasca sx 7525
0800707	Supporto sollevamento L21 vasca sx 7526
0800711	Molla sollevamento L23..L25 gancio lungo
GA0150007	Gruppo gabbia cuscinetti ELLE

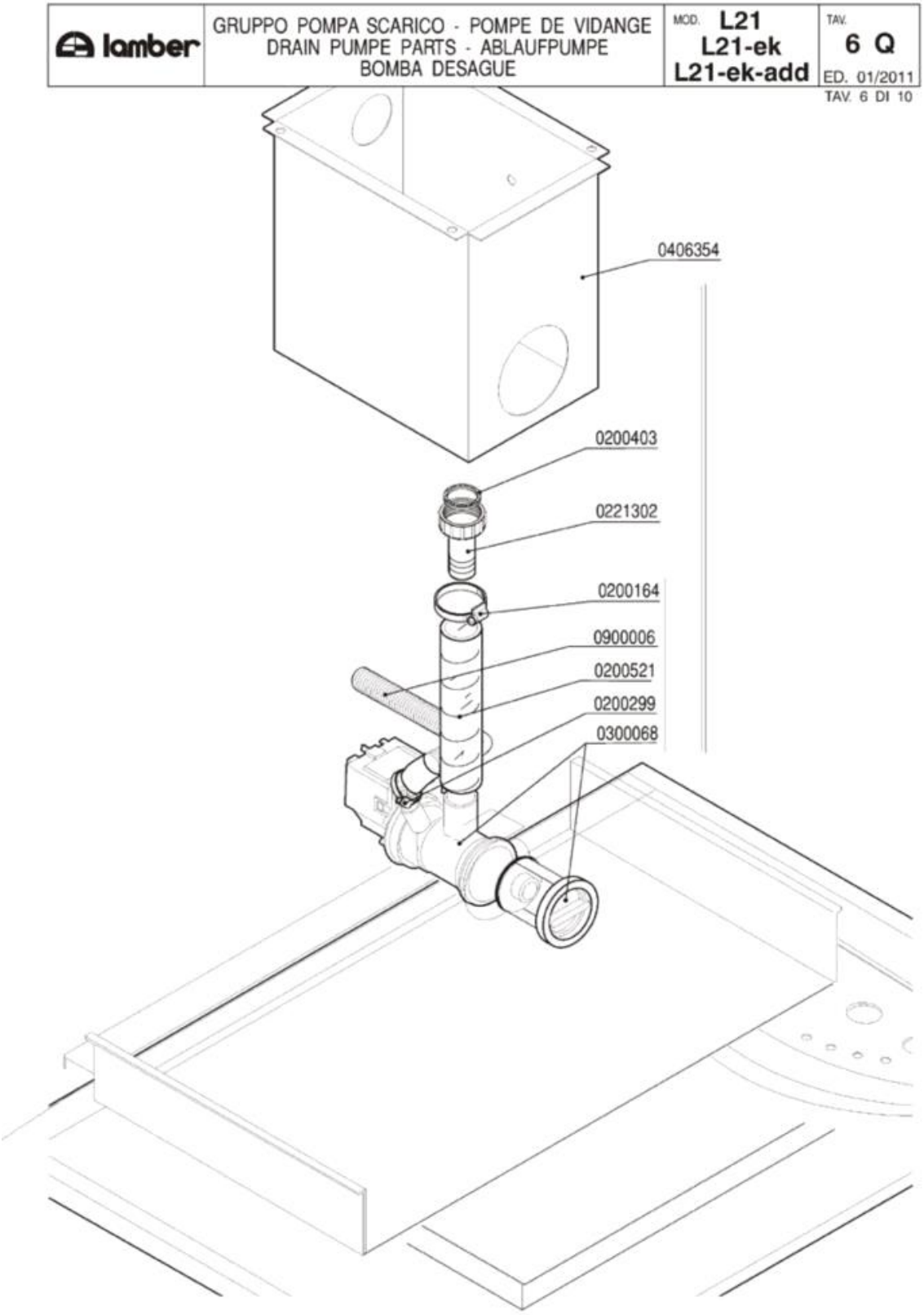
lamber
GRUPPO POMPA SCARICO - POMPE DE VIDANGE
DRAIN PUMPE PARTS - ABLAUFPUMPE
BOMBA DESAGUE
MOD. L21
L21-ek
L21-ek-add
TAV. 6 Q
ED. 01/2011
TAV. 6 DI 10
0406354
0200403
0221302
0200164
0900006
0200521
0200299
0300068

Codice	Descrizione
0200164	Fascetta 32-50
0200299	Fascetta 20-32
0200403	Guarnizione piana 38x27x2 3794
0200521	Tubo armorvin d.i.32
0221302	Raccordo scarico diritto 1"1/4x32
0300068	Elettropompa scarico 40W/230/50 FILTRO
0406354	Scatolotto pompa scarico L25 2012..2015
0900006	Tubo scarico d.19,5 per pompa scarico

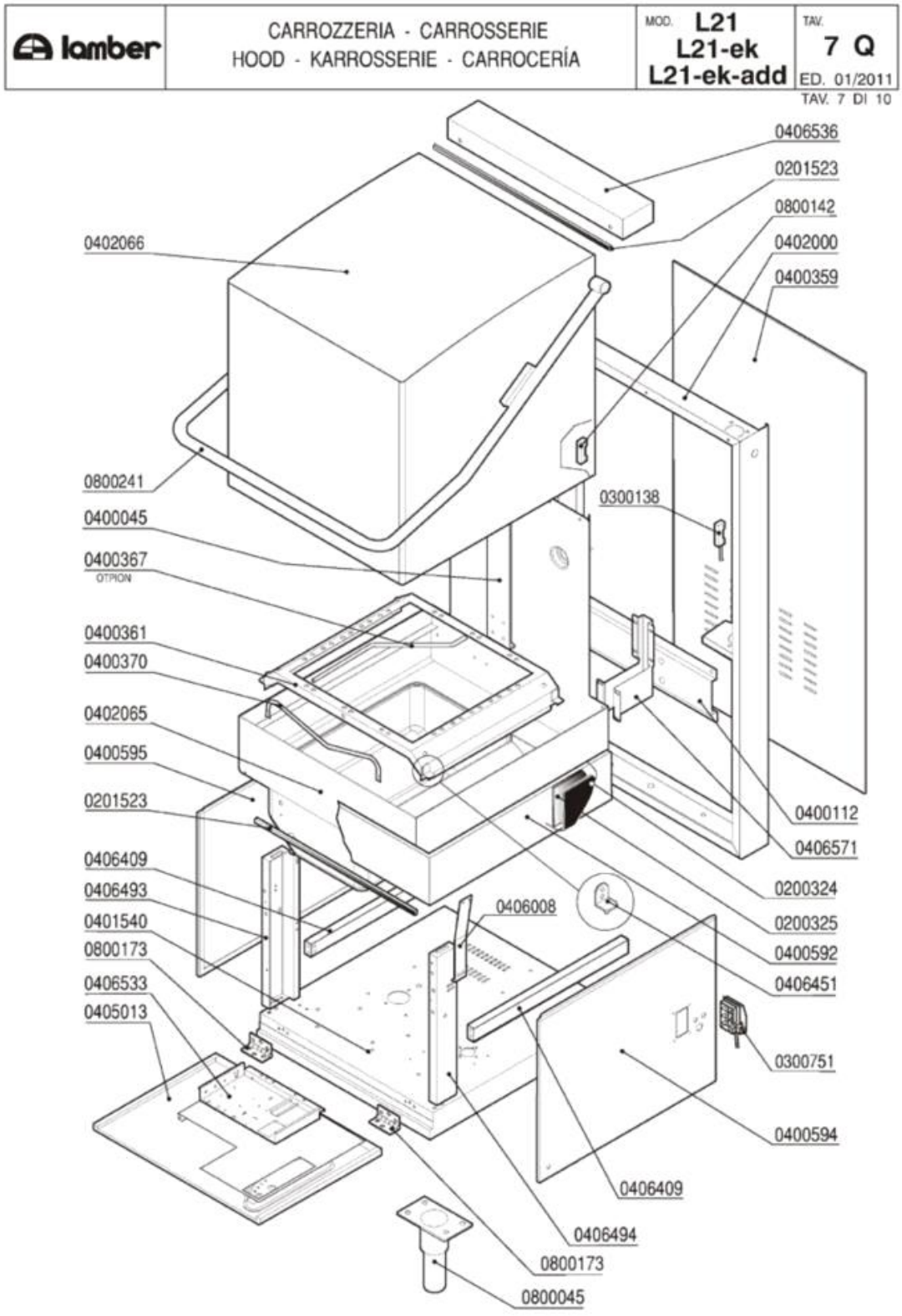
lamber
CARROZZERIA - CARROSSERIE
HOOD - KARROSSERIE - CARROCERÍA
MOD. L21
L21-ek
L21-ek-add
TAV. 7 Q
ED. 01/2011
TAV. 7 DI 10
0406536
0201523
0800142
0402066
0402000
0400359
0800241
0300138
0400045
0400367
OTPION
0400361
0400370
0402065
0400595
0201523
0400112
0406571
0406409
0406493
0401540
0800173
0406533
0405013
0406008
0200324
0200325
0400592
0406451
0300751
0400594
0406409
0406494
0800173
0800045

Codice	Descrizione
0200324	Pannello termoisolante 500x500x5 PE/R30
0200325	Pannello fonoassorbente 500x500x8 MTP/30
0201523	Profilo adesivo POR 15x8
0300138	Micro contatto magnetico 1NO +0800142
0300751	Fissacavo esterno PA223 6 poli
0400045	Piastra supp.lav.risc.L20/L23/L25
0400112	Traverso colonna sollev.L20/L21 1437-95
0400359	Pannello retro L20-L21 2904
0400361	Guida cestello L20-L21 1442/1578
0400367	Supporto cesto guida ang/estraibile 8098
0400370	Fermo cestello ELLE
0400592	Pannello coibentazione vasca L21VS 7382
0400594	Pannello laterale DX basam. L20-L25 7383
0400595	Pannello laterale SX basam.L20/L25 7462
0402000	Colonna L20/21
0402066	Capot L20-21 bombata 8949
0406008	Supporto micro vasca ELLE 2871
0406409	Traverso rinforzo SX basamento L25 7583
0406451	Squadretta guida estraibile L25 8093
0406536	Copritubi capot bombata L20/21 8952
0800045	Piedino inox 2"x160 100x85x2,5
0800142	Magnete rett. NEODIMIO M303NA "L25"
0800173	Cerniera pannello anteriore ELLE
0800241	Maniglione inox L21

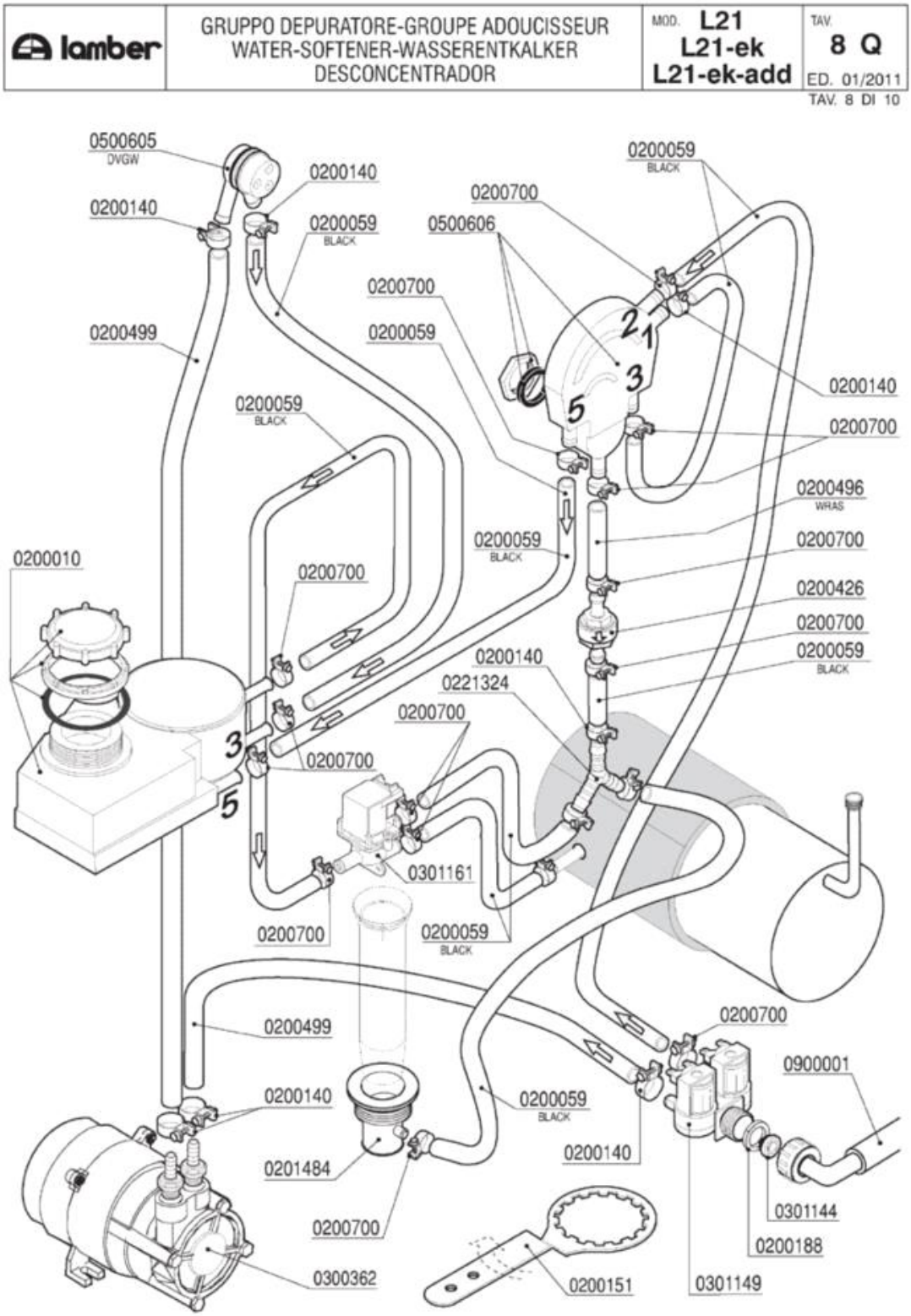
lamber
GRUPPO DEPURATORE-GROUPE ADOUCISSEUR
WATER-SOFTENER-WASSERENTKALKER
DESCONCENTRADOR
MOD. L21
L21-ek
L21-ek-add
TAV. 8 Q
ED. 01/2011
TAV. 8 DI 10
0500605
DVGW
0200140
0200140
0200059
BLACK
0200059
BLACK
0500606
0200700
0200059
BLACK
0200700
0200499
0200059
BLACK
0200140
0200700
0200496
WRAS
0200700
0200059
BLACK
0200010
0200700
0200426
0200700
0200059
BLACK
0200140
0221324
0200700
0200700
0301161
0200700
0200059
BLACK
0200499
0200700
0900001
0200140
0200059
BLACK
0200140
0201484
0301144
0200188
0200700
0300362
0200151
0301149

Codice	Descrizione
0200010	Decalcificatore + Boccia sale rigenera
0200059	Tubo gomma 10x17 food quality
0200140	Fascetta collare 17x19
0200151	Chiave serraggio contenitore sale ADD
0200188	Guarnizione gomma 25x16x2
0200426	Valvola antiritorno dep AuK WZ-165-004
0200496	Tubo 10x18 WRAS - Miflex
0200499	Tubo gomma 12x19,5 food quality
0200700	Fascetta collare benzina 16x18
0201484	Piletta scarico EFFE-ADD 8083
0221324	Portagomma ad "Y" YS10
0300362	Elettropompa HP O,5 LGB PSV45 break tank
0301144	Riduttore pressione 10 Litri/Min
0301149	Elettrovalvola doppia c/regolatore 0,5lt
0301161	Elettrovalvola deviatrice rigenera
0500605	Valvola rompivuoto DVGW GD
0500606	Valvola rompivuoto rigenera ADD
0900001	Tubo carico gomma 90ºC VDE

lamber	GRUPPO BREAK TANK - COMPOSANTS BREAK TANK BREAK TANK COMPONENTS-BREAK TANK-ROHR GRUPO BREAK TANK	MOD. L21 L21-ek L21-ek-add	TAV. 9 Q ED. 01/2011

TAV. 9 DI 10

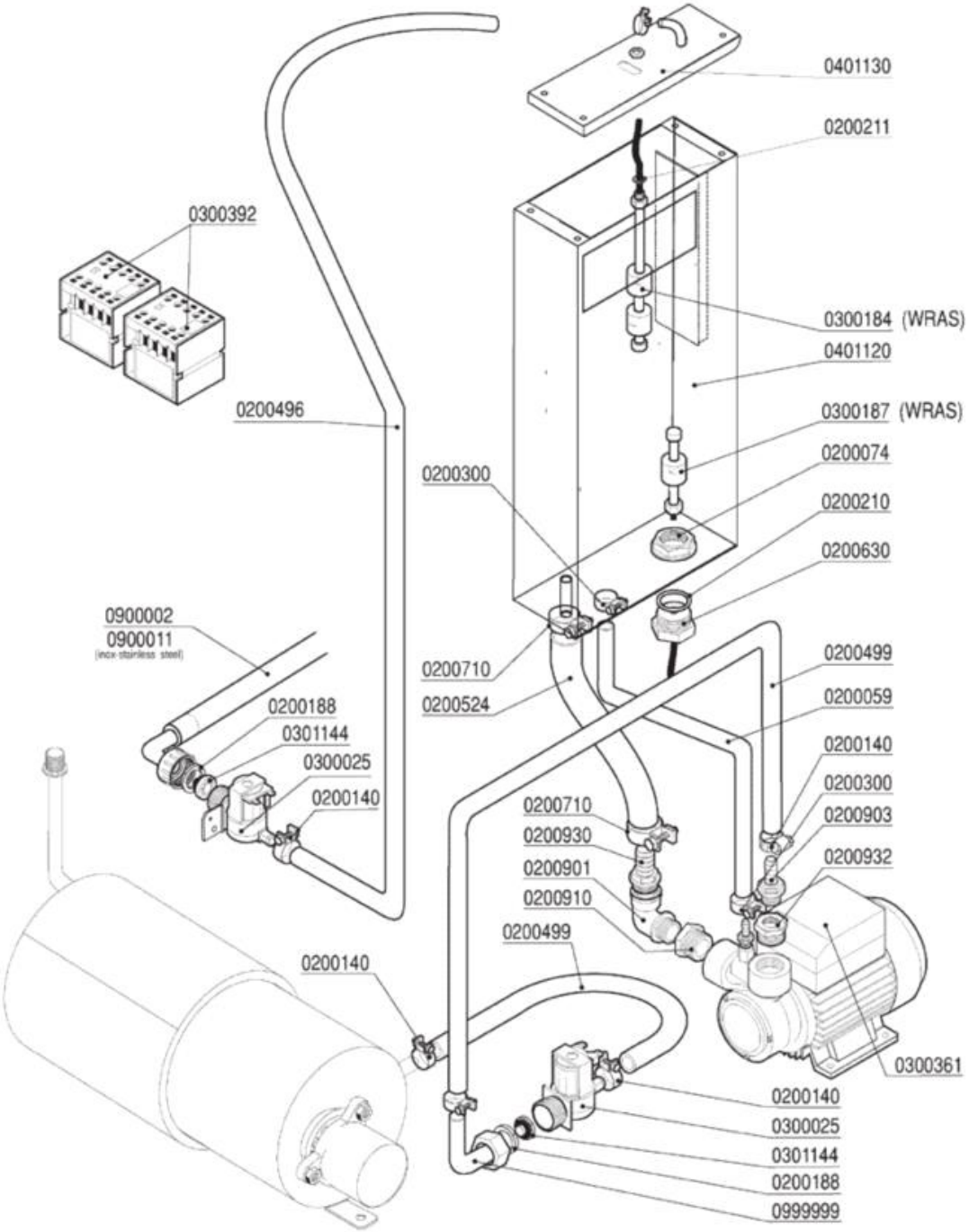

Codice	Descrizione
0200059	Tubo gomma 10x17 food quality
0200074	Dado PP 1" 2190
0200140	Fascetta collare 17x19
0200188	Guarnizione gomma 25x16x2
0200210	OR 4125 Colonna lav.SRMR-cil.soll.d.35mm
0200211	OR 3030 Livelli A81/Tappo M10x1
0200300	Fascetta collare benzina 15x17
0200496	Tubo 10x18 WRAS - Miflex
0200499	Tubo gomma 12x19,5 food quality
0200524	Tubo THERMOPRESS D.20x30,5
0200630	Raccordo asta livello serb.sollev.4138
0200710	Fascetta robusta 14-27/12.7
0200901	Gomito OT 3/4 MF
0200903	Portagomma OT 1/2x16
0200910	Gomito OT 1/2 FF
0200930	Portagomma diritto OT 3/4x20
0200932	Manicotto ridotto OT 1"Mx1/2F
0300025	Elettrovalvola 1 via 329069
0300184	Controllo 2 livelli BREAK TANK WRAS
0300187	Controllo livello inferiore Break Tank
0300361	Elettropompa Hp 0,5 PQM60BZ OT
0300392	Contattore 16A 3NO1NC AUX LS07.01
0301144	Riduttore pressione 10 Litri/Min
0401120	Vasca BREAK TANK ELLE 6221/6222/6251
0999999	Portag.gomito/ghiera 3/4x12 2121

lamber	DOSATORI - DOSEURS DISPENSERS - DOSIERGERÄTE-DOSIFICADORES	MOD. L21 L21-ek L21-ek-add	TAV. 10 Q ED. 01/2011

TAV. 10 DI 10

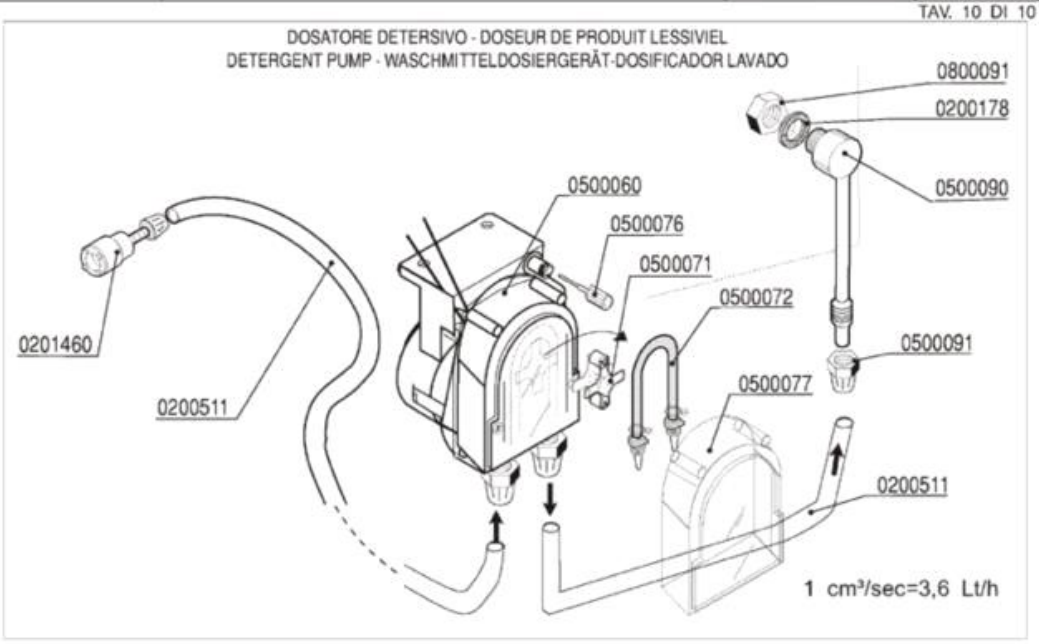

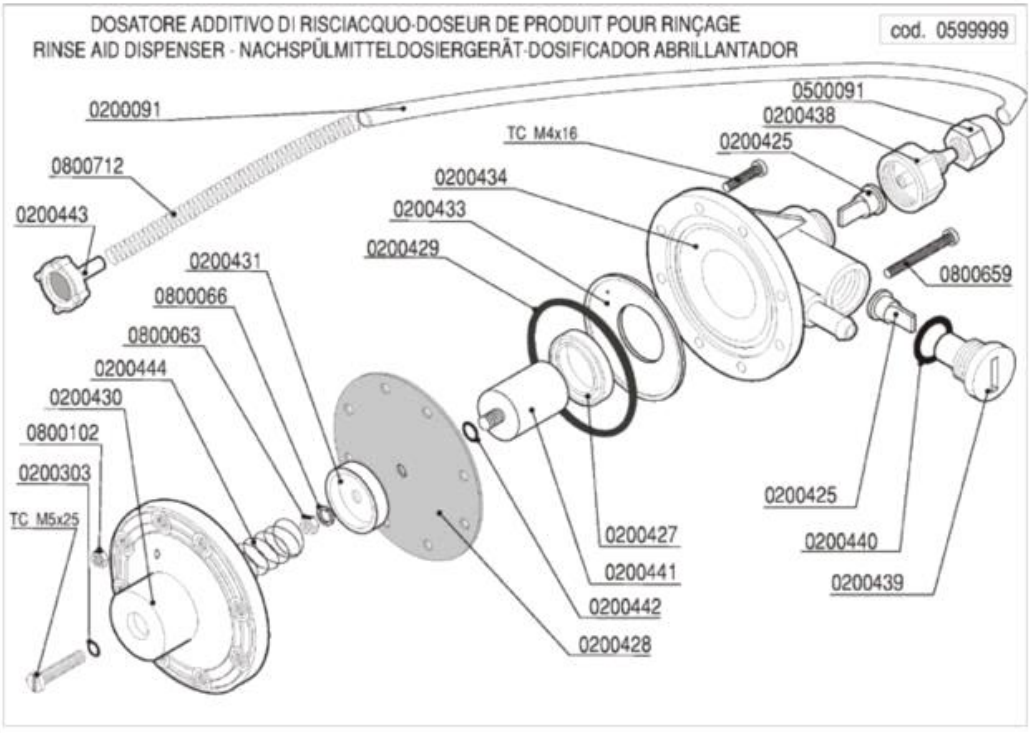

Codice	Descrizione
0200091	Tubo cristallo PP 4x6
0200178	Guarnizione piana 19x12x2 Rif.121
0200303	OR 2021 ugelli risciacquo mescola FDA
0200425	Valvola Dosatore Brillantante
0200427	Anello MIN VITON Dosatore Idrico 3000
0200428	Membrana Dosatore Idrico mod.3000
0200429	OR 3218 Dosatore Idrico mod.3000
0200431	Rosetta guida molla dos.idrico mod.3000
0200433	Flangia interna dosatore idrico mod.3000
0200434	Corpo dosatore idrico mod.3000
0200438	Raccordo aspirazione dos.idrico 3000
0200439	Tappo portavalvola dos.idrico 3000
0200440	Guarnizione OR 3056 dos.idrico 3000
0200441	Kit pistone completo dos.idrico 3000
0200442	OR 2025 Dosatore Idrico 3000
0200443	Filtro fondo dos.idrico 3000
0200511	Tubo PVC cristallo 4x6 rosso (detersivo)
0201460	Filtro inox di fondo dosatore lavaggio
0500060	Dosatore detersivo tempo pausa F92
0500071	Croce portarullini peristaltica 1PRL001
0500072	Tubo SANTOPRENE peris.ET. new model
0500076	Manopola trimmer dostore 403307
0500077	Coperchio peristaltica PDP F ET.
0500090	Iniettore inox detersivo 2101/2103/1821
0500091	Dado PVC iniettore detersivo 2102
0599999	Dosatore brillantante MOD.3000
0800063	Dado inox M6
0800066	Rondella grower inox diam.6
0800091	Dado inox M12
0800102	Dado inox M4
0800659	Vite inox TCTCR M4x40
0800712	Molla inox 160mm per tubo brillantante