SAGI - BANCHI ATTREZZATI PER PIZZA
KPZ1637B - 02-10-2004 » 25-07-2005

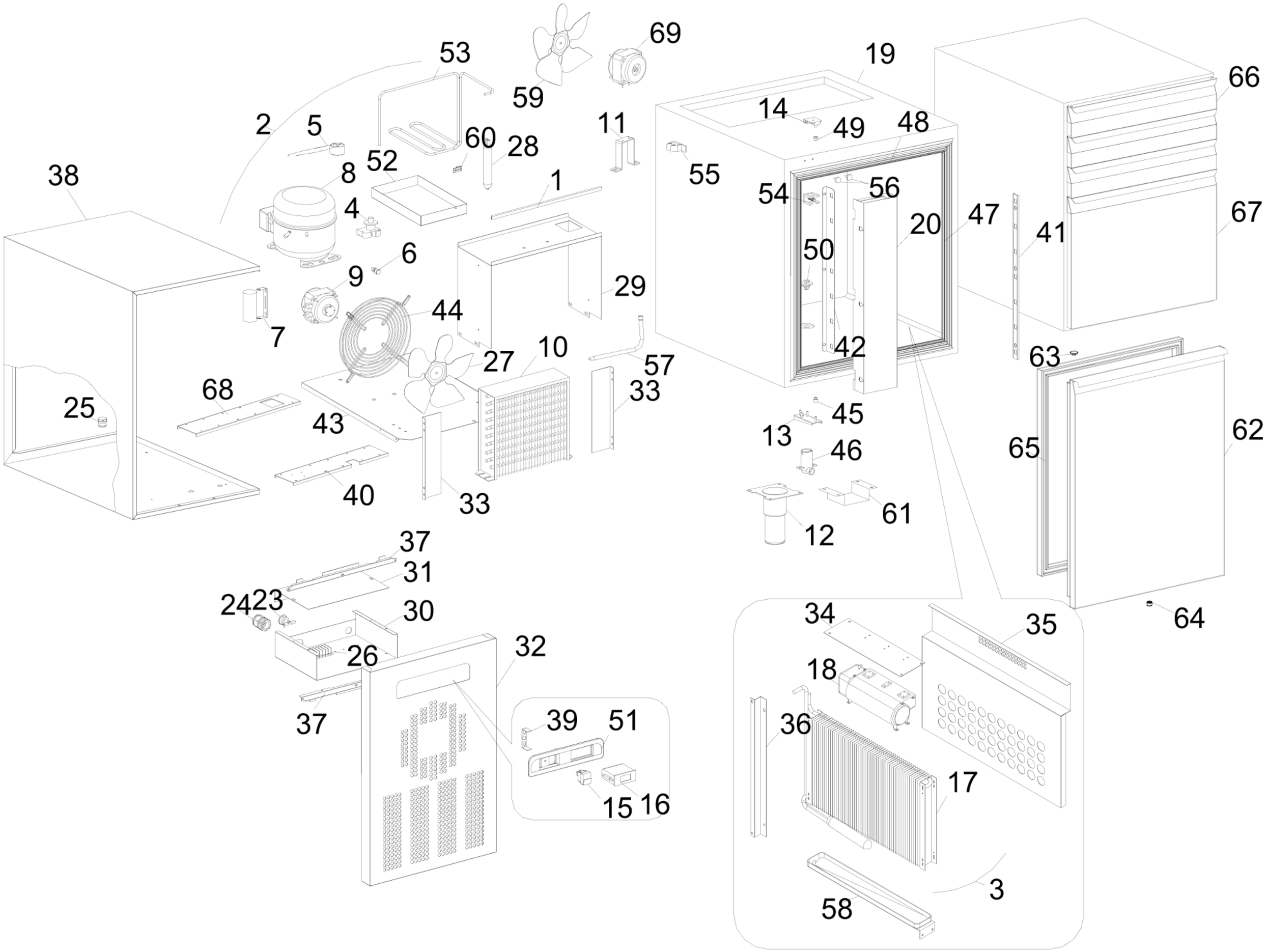

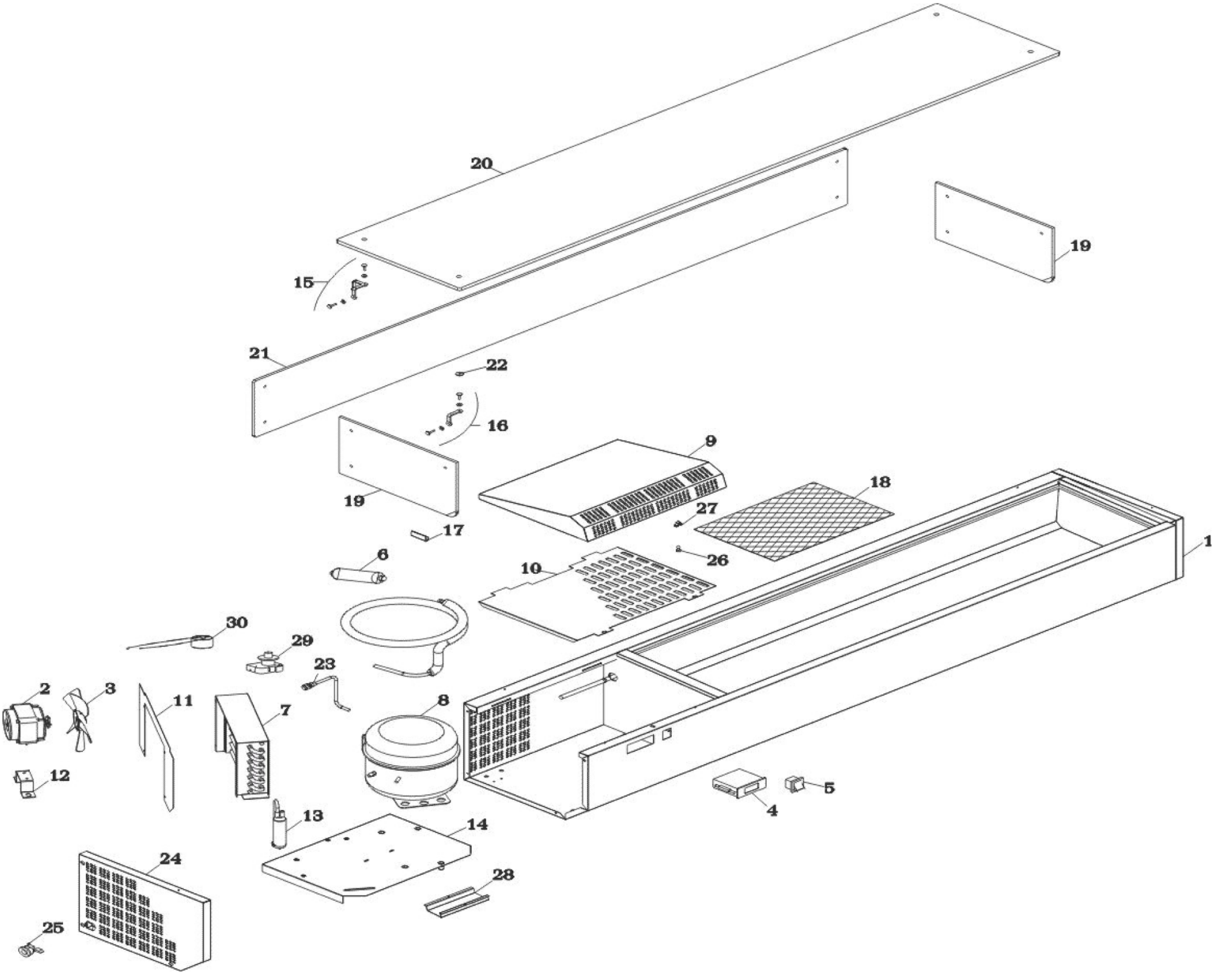
20
19
15
21
22
16
9
19
17
18
27
26
6
10
1
30
29
23
2
3
11
7
8
12
13
14
5
4
24
28
25