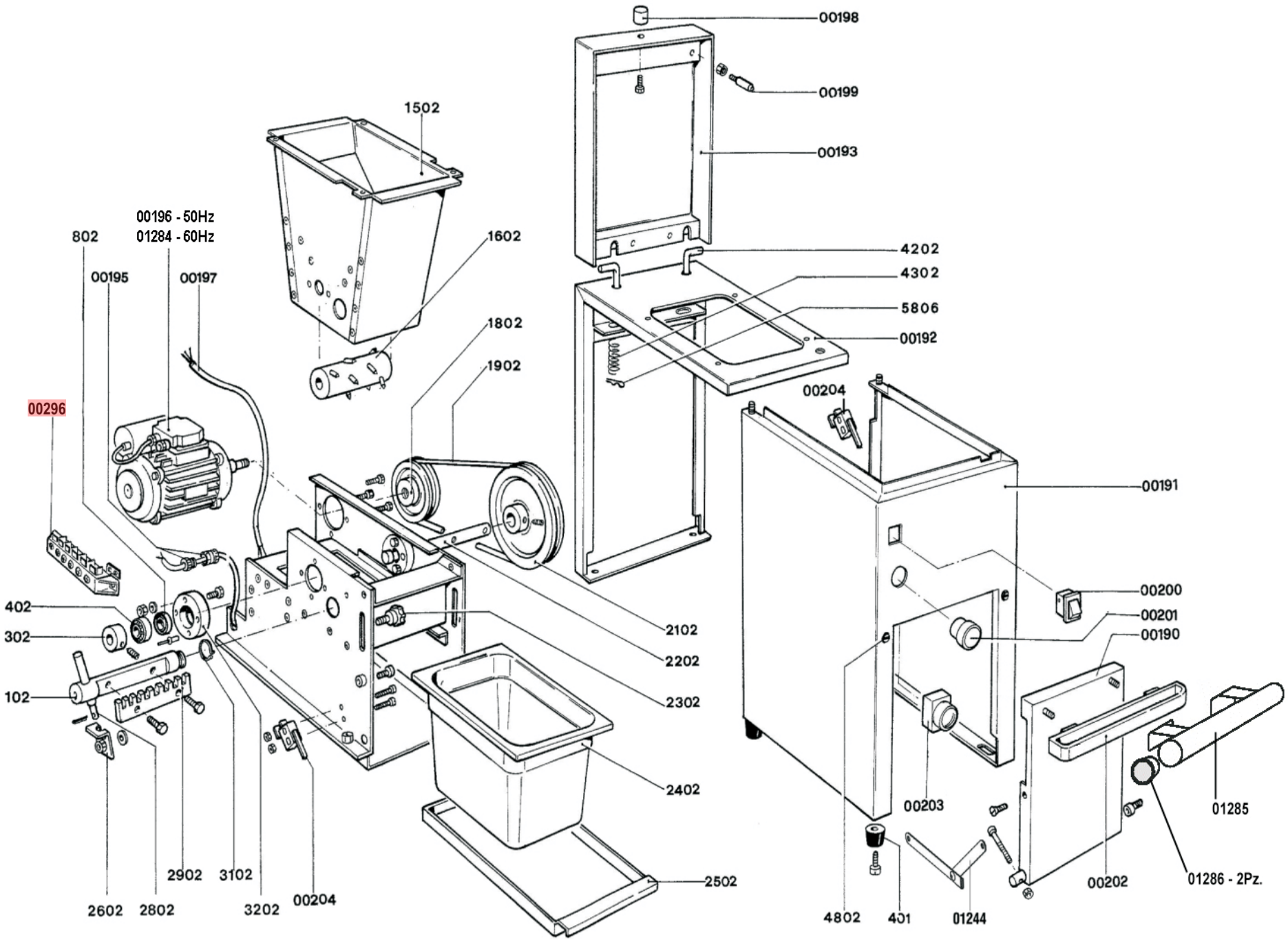
00198
00199
00193
1502
00196 - 50Hz
01284 - 60Hz
802
1602
4202
4302
00195
00197
5806
00192
1802
1902
00204
00296
00191
00200
00201
00190
402
302
102
2102
2202
2302
2402
2502
00203
01285
01286 - 2Pz.
00202
2902
3102
2602
2802
3202
00204
4802
401
01244

Artic./Item	Descrizione/Description	Modello/Model
030020	**TRITAGHIACCIO ELETTRICO** **ELECTRIC ICE-CRUSHER**	**IR/0**

Cons./Recom.	Pos./Posit.	Ricambio/Replacement			Prezzo/Price List
	00000102	RC00000102	ALBERO IR	SHAFT	56,61
	00000302	RC00000302	ANELLO DI ARRESTO ALLUMINIO IR	CLAMPING RING IR	21,96
	00000401	RC00000401	PIEDINO IN GOMMA SEF-TS-IR	RUBBER FOOT	4,08
	00000402	RC00000402	CUSCINETTO	BEARING	20,74
	00000802	RC00000802	ANELLO DI TENUTA NERO PER IR	SEALING RING FOR IR	8,83
	00001602	RC00001602	MOZZO PER IR	HUB	195,06
	00001802	RC00001802	PULEGGIA MOTRICE IR	DRIVING PULLEY	30,67
*	00001902	RC00001902	CINGHIA TONDA	BELT	23,28
	00002102	RC00002102	PULEGGIA CONDOTTA IR	DRIVEN PULLEY	45,46
	00002202	RC00002202	PERNO MANICOTTO IR	PIN	33,54
	00002302	RC00002302	VOLANTINO	HANDWELL	7,61
	00002402	RC00002402	BACINELLA PER TRITAGHIACCIO	BASIN	30,67
	00002502	RC00002502	VASCHETTA RACCOGLIGOCCE TRITAGHIACCIO	DRIP TRAY	52,19
	00002902	RC00002902	PETTINE PER IR	CUTTER	6,40
	00003202	RC00003202	SUPPORTO CUSCINETTO IR	BEARING SUPPORT	41,70
	00004302	RC00004302	MOLLA PER TRITAGHIACCIO	SPRING	4,52
	00004802	RC00004802	MAGNETE PER PORTA	MAGNET	7,18
	00005806	RC00005806	COPIGLIA A MOLLA RASPES	RASPES SPRUNG COTTER PIN	3,75
	00190000	RC00190000	ASSIEME PORTA IR	FRONT DOOR	45,57
	00191000	RC00191000	RIVESTIMENTO EST. IR	EXTERNAL COVER IR	118,28
	00192000	RC00192000	RIVESTIMENTO POST.IR	BACK PANEL IR	79,22
	00193000	RC00193000	COPERCHIO IR	COVER IR	75,36
	00195000	RC00195000	PRESSACAVO TRITAGHIACCIO	CABLE GLAND	6,51

L'azienda si riserva il diritto di apportare ulteriori aggiornamenti senza preavviso. / The data may be updated without prior warning

Artic./Item	Descrizione/Description	Modello/Model
030020	**TRITAGHIACCIO ELETTRICO** **ELECTRIC ICE-CRUSHER**	**IR/0**

Cons./Recom.	Pos./Posit.	Ricambio/Replacement			Prezzo/Price List
	00196000	RC00196000	MOTORE ELETT. 230/1V 50HZ X IR	MOTOR IR	312,24
	00198000	RC00198000	IMPUGNATURA FISSA MOD. ELESA	HANDLE	6,95
	00199000	RC00199000	PIOLO PER MICRO IR STEAB	STAKE	3,75
*	00200000	RC00200000	INTERRUTTORE BIPOLARE VERDE	SWITCH	13,57
	00201000	RC00201000	PULSANTE PER TRITAGHIACCIO	PUSH BUTTON	38,28
	00202000	RC00202000	MANIGLIA PER TRITAGHIACCIO SMAN	HANDLE FOR DOOR	16,99
	00203000	RC00203000	BLOCCHETTO CONTATTO PULSANTE	BUTTON CONTACT BLOCK	38,28
*	00204000	RC00204000	MICROINTERRUTTORE	MICROSWITCH	16,55
	00296000	RC00296000	MORSETTIERA MONOFASE	CONNECTING BLOCK	6,62
	01244000	RC01244000	ANTISTRAPPO PORTA IR	BREAKAWAY SYSTEMS FOR DOOR IR	15,34
	01285000	RC01285000	MANIGLIA TRITAGHIACCIO	HANDLE IR	43,32
	01286000	RC01286000	COPPIA TAPPO PER MANIGLIA	PAIR PLUG FOR HANDLE	5,03

L'azienda si riserva il diritto di apportare ulteriori aggiornamenti senza preavviso. / The data may be updated without prior warning