MODULAR

# MOD. 90/120 CFG

ED. 01-07
TAV. 253.159.02

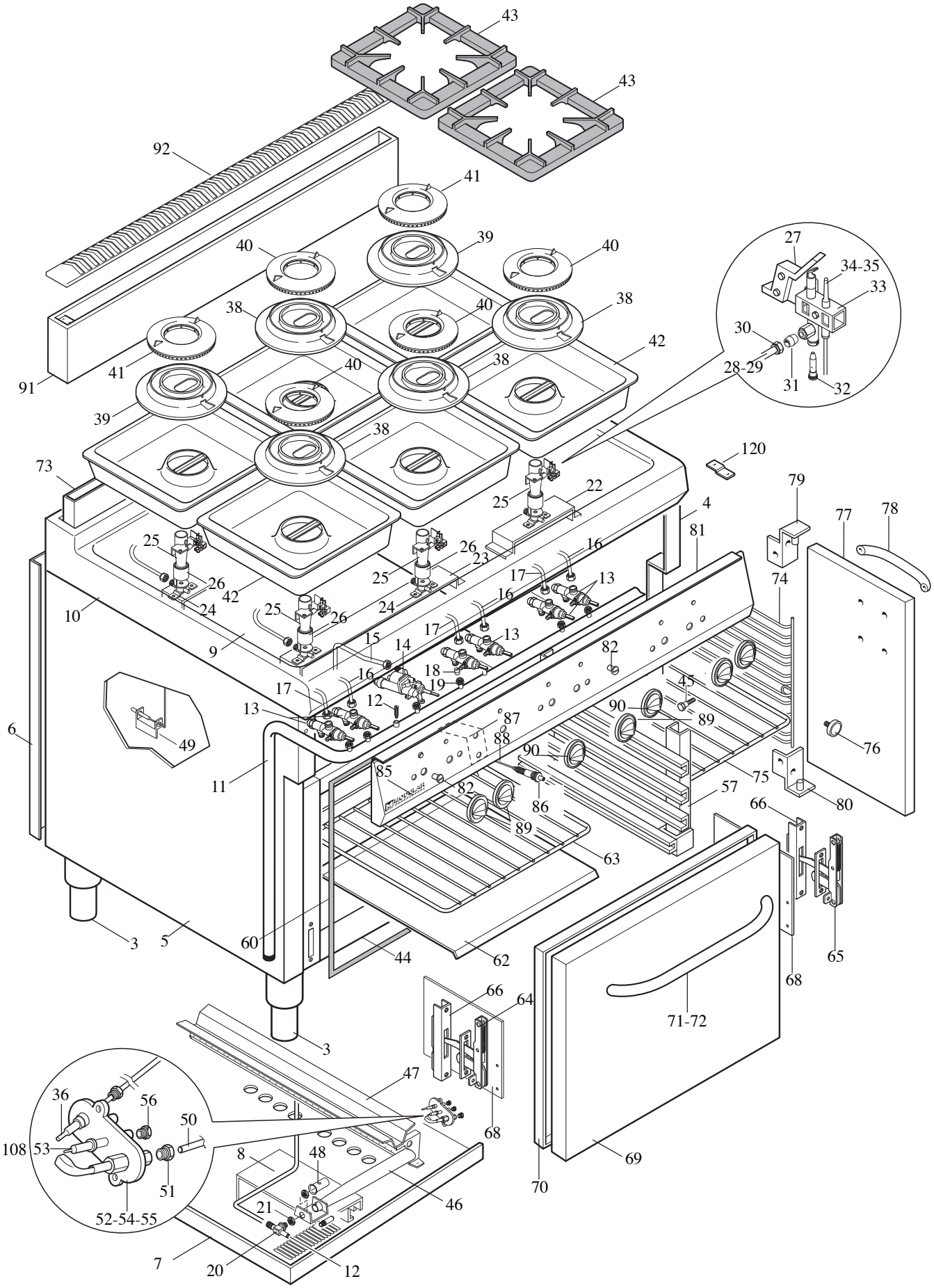

**MODULAR**
LISTA RICAMBI
cod. 253.160.02

# CUCINA FORNO A GAS

ED. 01-07

## MOD. 90/120 CFG

| POS. | CODICE | RIF. MODIFICHE | DENOMINAZIONE | PREZZO |
|---|---|---|---|---|
| 3 | 912.033.00 | | PiedE 2" vite M10 | |
| 4 | 911.003.00 | | Ass. vano cucina 90/120 CFG | |
| 5 | 921.004.13 | | Fianco Sx cucina 90/120 CFG | |
| 6 | 921.003.00 | | Schienale cucina 90/120 CFG | |
| 7 | 822.001.00 | | Protezione bruciatore forno GN 2/1 | |
| 8 | 922.060.00 | | Protezione camera forno GN 2/1 | |
| 9 | 922.008.00 | | Fondo top cucina 90/120 CFG | |
| 10 | 911.958.00 | sost. il 911.006.00 dal 01/07/07 | Assieme piano 90/120 CFG | |
| 11 | 975.002.00 | | Assieme rampa 90/120 CFG | |
| 12 | 641.012.00 | | Vite M4 per presa pressione | |
| 13 | 671.001.00 | | Rubinetto gas in sicurezza SC PEL21S | |
| 14 | 671.081.00 | | Rubinetto gas termostato PEL 25ST | |
| 15 | 975.024.00 | | Collegam. rub. bruciatore forno GN 2/1 | |
| 16 | 975.021.00 | | Collegam. rub. bruciatore "D" "E" ant. | |
| 17 | 975.023.00 | | Collegam. rub. bruciatore "D" "E" post. | |
| 18 | 673.001.00 | | Bicono D.10 | |
| 19 | 673.011.00 | | Dado per bicono D.10 - M16x1,5 | |
| 20 | 673.023.00 | | Portaugello per tubo D.10 | |
| 21 | 673.024.00 | | Dado per portaugello M14x1 | |
| 22 | 922.014.00 | | Supporto bruciatore da 40 | |
| 23 | 922.015.00 | | Supporto bruciatore da 80 | |
| 24 | 673.020.00 | | Portaugello per bruciatore top | |
| 25 | 672.010.00 | | Venturi per bruciatore top | |
| 26 | 672.016.00 | | Boccola regolazione aria bruc. top | |
| 27 | 623.241.00 | | Supporto pilota bruc. "D" | |
| 28 | 975.048.00 | | Collegamento pilota bruc. "D" post. 90 | |
| 29 | 975.026.00 | | Collegamento pilota bruc. "D" ant. 90 | |
| 30 | 673.013.00 | | Raccordo bicono D.4-M10x1 - 095813 | |
| 31 | 673.004.00 | | Bicono pilota D.4 | |
| 32 | 672.094.00 | | Portaugello con pilota D. 0,20 - SIT. | |
| 33 | 672.080.00 | | Pilota regol. deflettore 1 fiamma | |
| 34 | 672.025.00 | | Termocoppia M9x1xL.500 G. unificato | |
| 35 | 672.099.00 | | Termocoppia M9x1xL.850 G. unificato | |
| 36 | 672.104.00 | | Termocoppia Target M9x1xL.1500 | |
| 38 | 672.077.00 | | Corpo bruciatore "D" D.150-5,5 kW | |
| 39 | 672.101.00 | | Corpo bruciatore "E" D.150-7,5 kW | |
| 40 | 672.079.00 | | Spartifiamma bruc. "D" D.109-5,5 kW | |
| 41 | 672.093.00 | | Spartifiamma bruc. "E" D.109-7,5 kW | |
| 42 | 911.011.00 | | Ass. bacinella smaltata bruc. "D" - "E" | |
| 43 | 681.019.00 | | Griglia 1 fuoco 400x400 | |
| 44 | 811.000.13 | ost. il 811.000.00 dal 15/01/03 | Assieme forno gas GN 2/1 | |

**MODULAR**
LISTA RICAMBI
cod. 253.160.02

# CUCINA FORNO A GAS

ED. 01-07

## MOD. 90/120 CFG

| POS. | CODICE | RIF. MODIFICHE | DENOMINAZIONE | PREZZO |
|---|---|---|---|---|
| 45 | 641.013.00 | | Perno fissaggio reggigriglie | |
| 46 | 872.000.00 | | Ass. bruciatore forno GN 2/1 | |
| 47 | 822.000.00 | | Parafiamma per bruciatore GN 2/1 | |
| 48 | 672.021.00 | | Boccola regolazione aria D.18x1 | |
| 49 | 623.034.00 | | Supp. bulbo termostato forno | |
| 50 | 975.028.00 | | Tubo rubinetto - pilota forno GN 2/1 | |
| 51* | 673.003.00 | | Bicono D4 + pilota Target 0957009 | |
| 52* | 672.014.00 | | Pilota Target 2 fiamme 014.0011. SIT | |
| 53* | 672.015.00 | | Candela M4 Target nuovo 0915024 | |
| 54* | 674.001.00 | | Ugello Target GPL D.19 | |
| 55* | 674.000.00 | | Ugello Target Metano D.36 | |
| 56* | 673.014.00 | | Raccordo fiss. candela 0974037 | |
| 57 | 911.065.00 | | Ass. reggigriglie forno GN 2/1 | |
| 60 | 652.013.00 | sost. il 652.001.00 dal 15/01/03 | Guarnizione orizzontale per porta | |
| 62 | 835.000.00 | | Suola forno GN 2/1 | |
| 63 | 683.045.00 | | Griglia GN 2/1 650x530 | |
| 64 | 684.010.00 | | Cerniera Sx porta forno | |
| 65 | 684.009.00 | | Cerniera Dx porta forno | |
| 66 | 684.011.00 | sost. il 911.147.00 dal 01/07/07 | Portarullino | |
| 68 | 623.032.13 | | Protezione per cerniera | |
| 69 | 921.017.13 | sost. il 921.017.00 dal 01/07/07 | Porta forno GN 2/1 | |
| 70 | 925.002.00 | | Controporta forno GN 2/1 | |
| 71 | 922.055.13 | | Rinforzo maniglia porta GN 2/1 | |
| 72 | 9111066.00 | sost. il 911.057.00 dal 01/07/07 | Ass. maniglia porta forno GN 2/1 | |
| 73 | 911.012.00 | | Ass. camino forno gas GN 2/1 alto | |
| 74 | 683.004.00 | | Reggigriglia per vani da 40 | |
| 75 | 683.005.00 | | Griglia GN 1/1 | |
| 76 | 684.014.00 | | Magnete senza disco RPV30 + dado + R. | |
| 77 | 911.443.13 | sost. il 911.443.00 dal 01/07/07 | Ass. portina vano 400 | |
| 78 | 9111065.00 | sost. il 911.056.00 dal 01/07/07 | Ass. maniglia portina vano 900 | |
| 79 | 611.178.00 | | Ass. cerniera Sx porta SP.35" An | |
| 80 | 611.177.00 | | Ass. cerniera Dx porta SP.35" An | |
| 81 | 921.474.00 | sost. il 921.023.00 dal 01/07/07 | Cruscotto 90/120 CFG | |
| 82 | 682.003.00 | | Placchetta per indice | |
| 83 | 682.004.00 | | Placchetta per indice forno | |
| 85 | 250.389.00 | | Marchio "MODULAR" | |
| 86 | 672.006.00 | | Accenditore piezoelettrico | |
| 87 | 623.064.00 | | Protezione per piezo | |
| 88 | 666.002.00 | | Cavo per accensione L.1400 | |
| 89 | 912.042.00 | sost. il 912.003.00 dal 01/07/07 | Ass. manopola gas pilota D. 82 | |
| 90 | 912.043.00 | sost. il 912.004.00 dal 01/07/07 | Ass. manopola gas D.82 - 140÷300°C | |

**MODULAR**
LISTA RICAMBI
cod. 253.160.02

# CUCINA FORNO A GAS

ED. 01-07

## MOD. 90/120 CFG

| POS. | CODICE | RIF. MODIFICHE | DENOMINAZIONE | PREZZO |
|---|---|---|---|---|
| 91 | 911.025.00 | | Ass. alzatina post. 90/120 | |
| 92 | 9211092.00 | sost. il 911.019.00 dal 01/07/07 | Griglia alzatina | |
| 108 | 672.142.00 | | Ass.pilota TARGET SIT metano | |
| 108 | 672.017.00 | | Ass.pilota TARGET SIT GPL | |
| 120 | 623.002.15 | | Squadretta fissaggio cruscottto | |