MODULAR
MOD. 110/80 PCG
ED. 01-99
TAV. 253.701.00

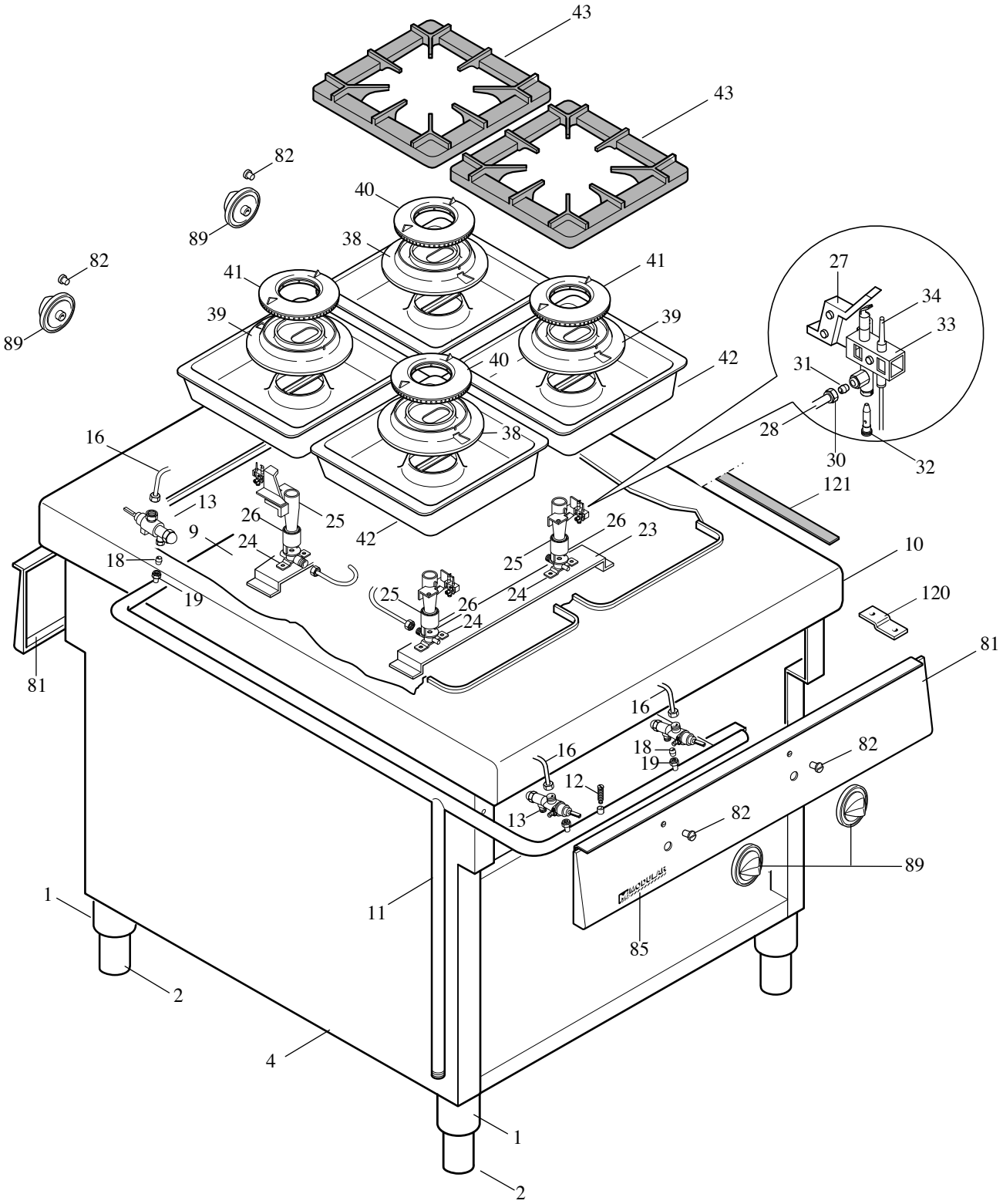

MODULAR

LISTA RICAMBI

cod. 253.702.00

CUCINA PASSANTE SU VANO ED. 01-99

MOD. 110/80 PCG

POS.	CODICE	RIF. MODIFICHE	DENOMINAZIONE	PREZZO
1	911.244.00		Ass. traversa inf. 90/80 BR	
2	612.014.00		Assieme piedino 2" gas H145	
4	921.228.00		Fianco cucina passante su vano 110/80	
9	922.257.00		Fondo top cucina 110/80 PCG	
10	911.263.00		Assieme piano 110/80 PCG	
11	975.086.00		Assieme rampa 110/80 PCG	
12	641.012.00		Vite M4 per presa pressione	
13	671.001.00		Rubinetto gas in sicurezza SC PEL21S	
16	975.100.00		Collegam. rub. bruciatore "D" "E" top. pass.	
18	673.001.00		Bicono D.10	
19	673.011.00		Dado per bicono D.10 - M16x1,5	
23	922.015.00		Supporto bruciatori da 80	
24	673.020.00		Portaugello per bruciatore top	
25	672.010.00		Venturi per bruciatore top	
26	672.016.00		Boccola regolazione aria bruc. top	
27	623.241.00		Supporto pilota bruc. "D"	
28	975.102.00		Collegamento pilota bruc. "D" cucina pass. 110	
30	673.013.00		Raccordo bicono D.4-M10x1 - 095813	
31	673.004.00		Bicono pilota D.4	
32	672.094.00		Portaugello con ugello D.0,20	
33	672.080.00		Pilota regol. deflettore 1 fiamma	
34	672.025.00		Termocoppia M9x1xL.500 G. unificato	
35	672.104.00		Termocoppia Target M9x1xL.1500	
38	672.077.00		Corpo bruciatore "D" D.150-5,5 kW	
39	672.101.00		Corpo bruciatore "E" D.150-7,5 kW	
40	672.079.00		Spartifiamma bruc. "D" D.109-5,5 kW	
41	672.093.00		Spartifiamma bruc. "E" D.109-7,5 kW	
42	911.011.00		Ass. bacinella smaltata bruc. "D" - "E"	
43	681.019.00		Griglia 1 fuoco 400x400	
81	921.247.00		Cruscotto 110/80 PCG	
82	682.003.00		Placchetta per indice	
89	912.003.00		Ass. manopola gas pilota De 82-Dp 8	
120	623.002.00		Squadretta fissaggio cruscotto	
121	922.104.00		Lama giunzione piani 110	