until 2004.03

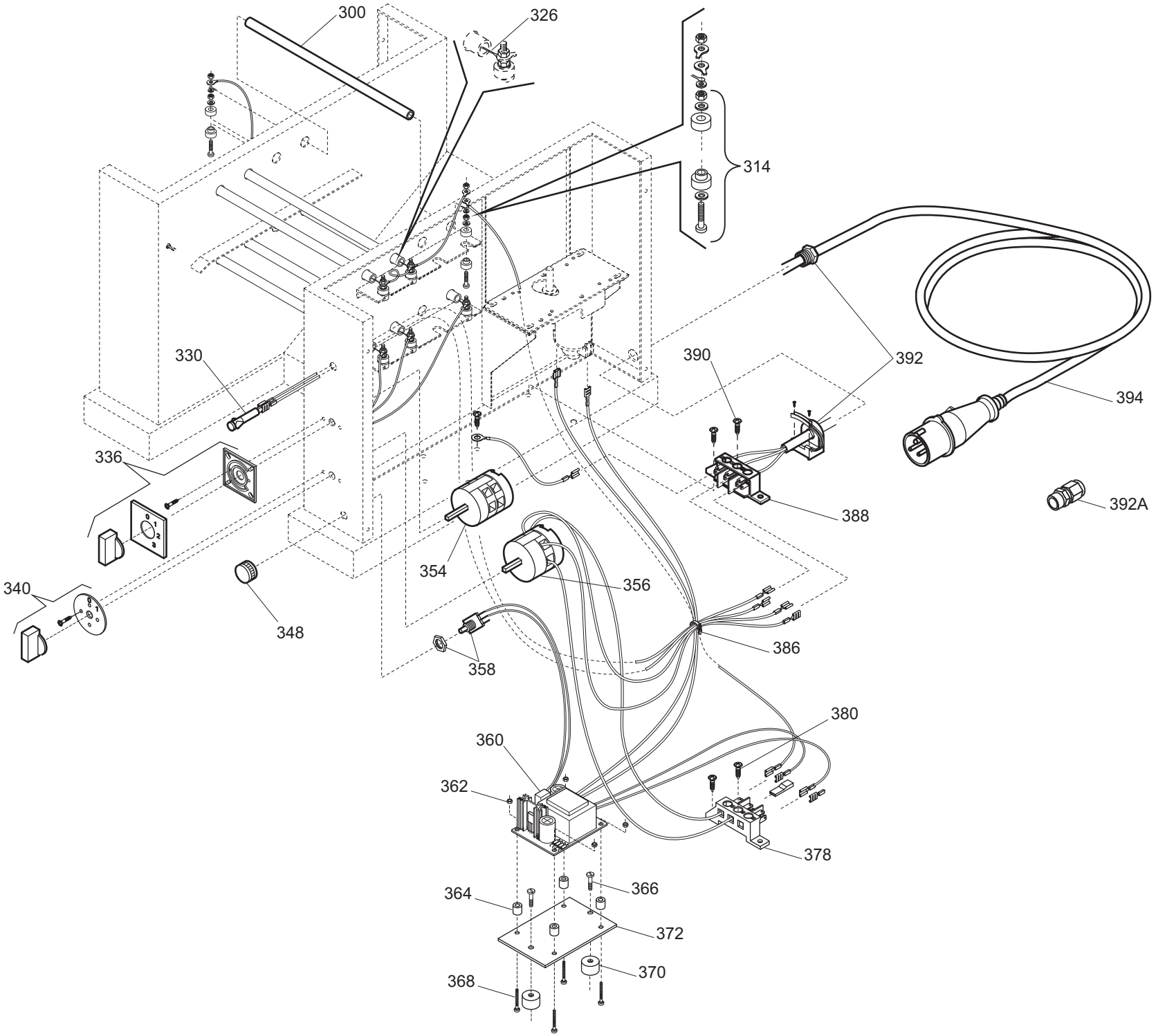

until 2004.03

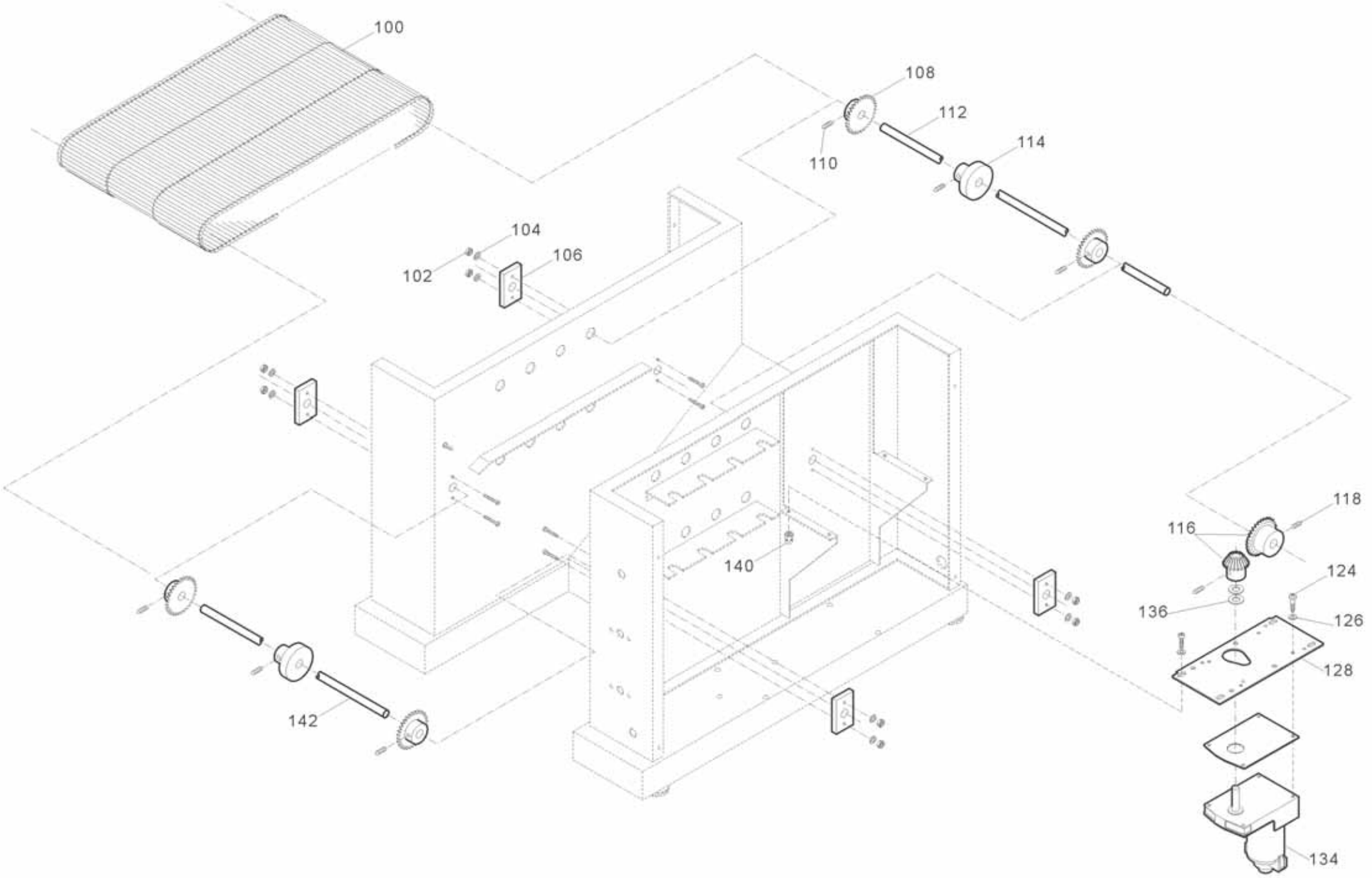

until 2004.03

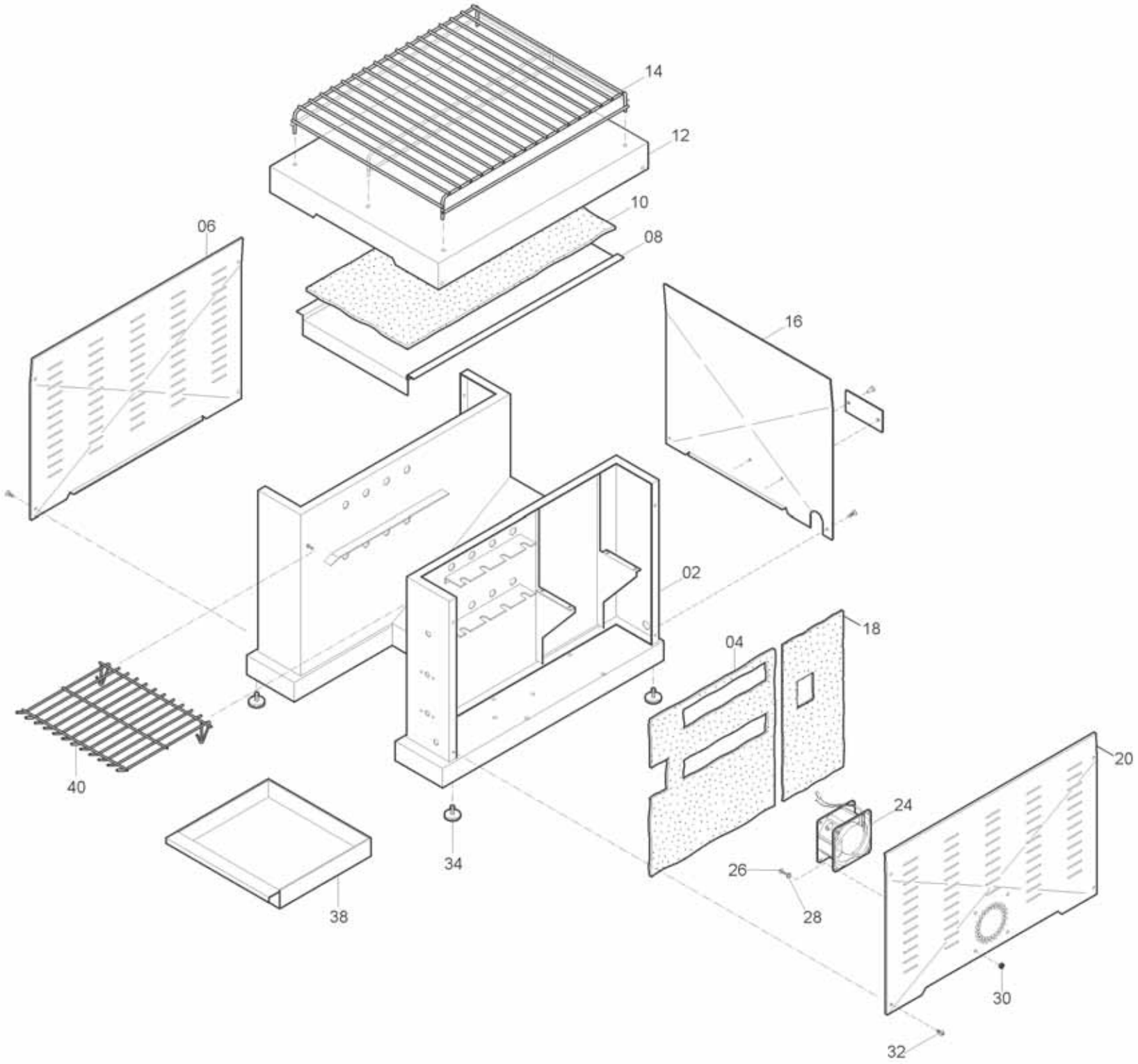

**ROLLER BREAKFAST CE - until 2004.03 Tav1/3**

| Riferi | Nome prodotto | Codice |
|---|---|---|
| 2 | CARCASSA ACCIAIO MINI ROLLER | IB2436900 |
| 4 | CARTENE ISOLANTE LAT.MINIROLLER | IB6206900 |
| 10 | CARTENE ISOLANTE SUP.MINIROLLER | IB6206920 |
| 14 | GRIGLIA CROM.PROT.ROLLER BREAK | IB3046910 |
| 18 | CARTENE ISOLANTE MOT.MINIROLLER | IB6206910 |
| 24 | VENTOLA RAFFREDAMENTO ROLLER | IB5036830 |
| 34 | PIEDINO GOMMA | IB4356000 |
| 38 | CASSETTO ROLLER BREAKFAST | GM2486910 |
| 40 | GRIGLIA CROMATA ROLLER BREAK | IB3046900 |
| 100 | NASTRO TRASPORT.ROLLER BREAKF | IB3086815 |
| 106 | BLOCCHETTI OTTONE ROLLER | IB3206800 |
| 108 | PIGNONE DENTATO ROLLER | IB7026800 |
| 112 | BARRA INOX D.10 RETRO MINIROLLER | IB1906905 |
| 114 | RULLO ALL.GUIDA NASTRO ROLLER | IB2106800 |
| 116 | COPPIA CONICA Z 1,5 ROLLER | IB7086810 |
| 128 | PIASTRA MOTORE HEIDOLPH ROLLER | IB2486850 |
| 134B | MOTORE CROUZET CC 24V X ROLLER VV | IB5036810 |
| 142 | BARRA INOX D.10 FRONT.MINIROLLER | IB1906900 |
| 300 | TUBI AL QUARZO MM 255 ROLLER BREAK | IB3506900 |
| 314 | Isolat.ceram.compl.SAL-TOSTIERE | IGS630 |
| 326 | RESISTENZE 400 W ROLLER BREAK 110V | IB5206900 |
| 330 | LAMPADA SPIA | IB5846400 |
| 336 | MANOP.+QUADR.123 X COMM. ROLLER BF | IB4206450 |
| 340 | MANOP.+QUADR.01 X INTER. ROLLER | IB4206440 |
| 348 | MANOPOLA VARIAT.VELOCITA | IB4200701 |
| 354 | COMMUTATORE CUMULATIVO ROLLER BREAK | IB5806815 |
| 356 | INTERRUTTORE BIP. ROLLER | IB5806805 |
| 358 | POTENZIOMETRO ROLLER | IB5946815 |
| 360 | SCHEDA VARIATORE VELOC. ROLLER | IB5946810 |
| 364 | DISTANZ.SCHEDA POT. RNO INOX | IB4293000 |
| 370 | DISTANZ.PER SCHEDE ROLLER | IB4296800 |
| 372 | BASETTA PVC SCHEDA ROLLER | IB4226800 |
| 378 | MORSETTIERA FORNETTO | IB5906400 |
| 386 | CABLAGGIO INTERNO ROLLER BREAK. | IB5556900 |
| 388 | MORSETTIERA FORNETTO | IB5906400 |
| 392A | PRESSACAVO PG13,5 | IGS472 |
| 392 | PRESSACAVO SENZA MORSETT. RS | IB5893010 |
| 394 | CAVO ALIMENTAZIONE SHUKO 3X2,5 | IB5506800 |