MODULAR

MOD. 90/40 CPG

ED. 01-10
TAV. 2531244.00

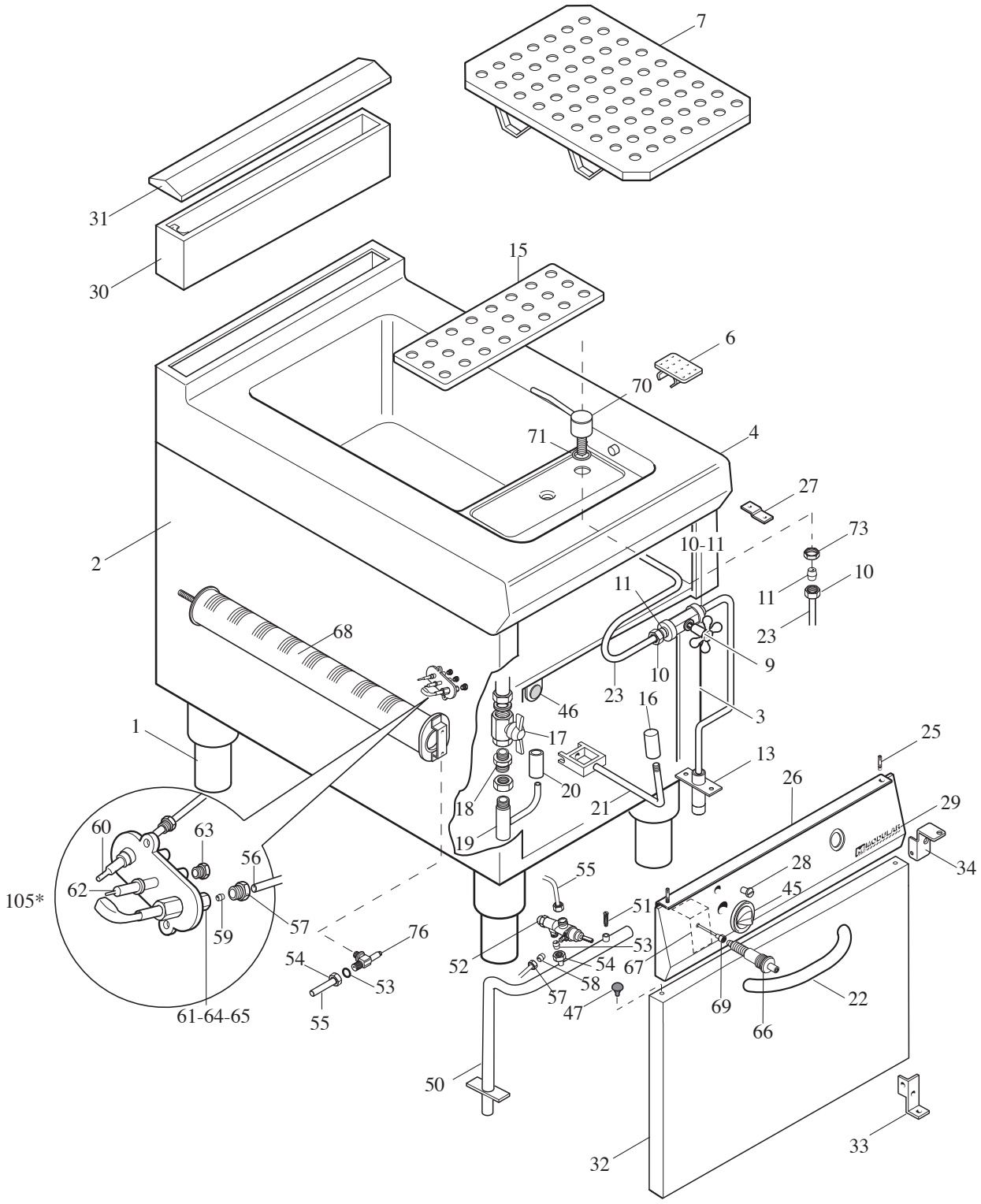

MODULAR
LISTA RICAMBI
cod. 2531245.00

CUOCI PASTA GAS

ED. 01-10

MOD. 90/40 CPG

POS.	CODICE	RIF. MODIFICHE	DENOMINAZIONE	PREZZO
1	912.033.00		Piede 2" vite M10	
2	9211144.00		Fianco sx mobile	
3	9211143.00		Fianco dx mobile	
4	9111001.15		Ass. piano vasca 90/40-CPG	
6	611.266.00		Assieme filtro foro scarico 1"	
7	911.758.00		Assieme falso fondo	
9	678.065.25		Rubinetto dritto 3/8"	
10	673.017.00		Dado per bicono D.10	
11	673.001.00		Bicono D.10	
13	931.121.00		Ass. tubo carico acqua	
15	9211286.00		Ripiano cesti CP con erogatore	
16	651.012.00		Manopola cilindrica	
17	678.014.00		Valvola a sfera 1" gas con farfalla	
18	0716.10080.0		Bocchettone M-F AFL331-1"	
19	611.264.00		Assieme collettore scarico CP	
20	652.015.00		Tubo gomma troppo pieno	
21	911.952.00		Ass. maniglia scarico	
22	9111065.00		Maniglia porta	
23	931.181.15		Tubo carico acqua	
25	941.076.00		Perno fissaggio cruscotto	
26	921.740.13		Cruscotto 90/40 CPG	
27	623.002.15		Squadretta fiss. cruscotto	
28	682.003.00		Placchetta per indice	
29	250.389.00		Marchio "MODULAR"	
30	911.023.00		Ass. alzatina posteriore 90/40	
31	9211096.00		Ass. griglia per alzatina 90/40 FRG13	
32	911.443.13		Assieme portina	
33	911.847.15		Cerniera sx porta	
34	911.846.15		Cerniera dx porta	
45	912.042.00		Ass. manopola gas + pilota De 82	
46	687.007.00		Magnete	
47	951.104.00		Tappo nero per fori D.8,5	
50	975.029.00		Ass. rampa 90/40	
51	641.012.00		Vite per presa di pressione M4	
52	671.001.00		Rubinetto gas di sicurezza sc. Pel.21S	
53	673.001.00		Bicono D.10	
54	673.011.00		Dado per bicono D.10 M16x1,5	
55	975.255.00		Tubo gas rubinetto/bruciatore sx	
56	975.067.13		Tubetto collegamento pilota Sx CPG	
57	673.013.00		Raccordo per bicono D.4 M10	
58	673.004.00		Bicono pilota D.4	

MODULAR
LISTA RICAMBI
cod. 2531245.00

CUOCI PASTA GAS
ED. 01-10

MOD. 90/40 CPG

POS.	CODICE	RIF. MODIFICHE	DENOMINAZIONE	PREZZO
59	673.003.00		Bicono D.4 Target 0957009	
60	672.083.00		Termocoppia Target M9x1xL.850	
61	672.014.00		Pilota Target 2 fiamme 0140011 Sit	
62	672.015.00		Candela M4 Target-0915024 Sit	
63	673.014.00		Raccordo fiss. candela 0974037 Sit	
64	674.000.00		Ugello Target metano D.36	
65	674.001.00		Ugello Target GPL D.19	
66	672.006.00		Accenditore piezoelettrico	
67	623.064.00		Protezione per piezoelettrico	
68	672.072.15		Bruciatore D51xL.430-13500Kcal/h	
69	666.001.00		Cavo accensione L.500	
70	911179.00		Ass. erogatore CP	
71	0835.17203.0		Anello tenuta OR 2-019	
73	641.117.00		Controdado 3/8 G	
76	673.023.00		Portaugello per tubo D.10	
105*	672.013.00		Ass. pilota TARGET SIT metano	
105*	672.017.00		Ass. pilota TARGET SIT GPL	