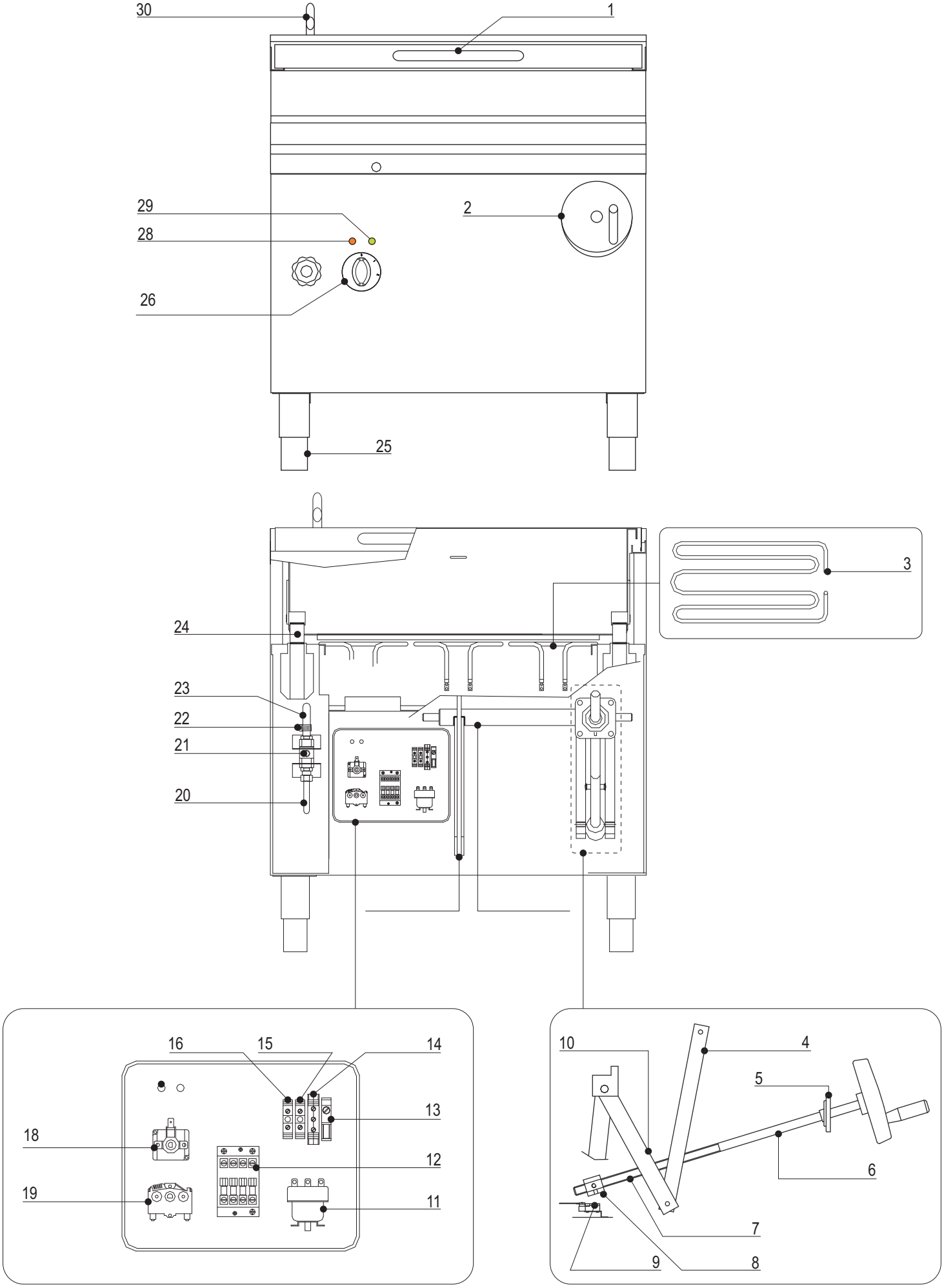
30
1
29
28
2
26
25
3
24
23
22
21
20
16
15
14
13
18
12
19
11
10
4
5
6
7
9
8

CODICI RICAMBIO PER FINITO / SPARE PARTS FOR THE FINISHED PRODUCT

Aggiornato al/Updated to 27/11/17

Artic./Item	Descrizione/Description	Modello/Model
716073	**BRASIERA ELETTRICA CON VASCA IN FE360** **ELECTRIC TILTING BRATT PAN WITH MILD STEEL TANK**	**BS8FE7**

Cons./Recom.	Pos./Posit.	Ricambio/Replacement			Prezzo/Price List
	01702000	RC01702000	TAPPO RIPIANO TECNO74	CAP FOR TOP TECNO74	12,24
	01	RC01784000	MANIGLIA VANO PROFI3520	HANDLE	39,47
	02	RCMB013600	VOLANTINO SOLLEVAMENTO VASCA BRASIERA	HANDWHEEL	207,38
	03	RC40400082	RESISTENZA 230V 2900W	HEATING ELEMENT	54,17
	04	RCMB012400	LEVA SUPERIORE SOLLEV.VASCA	UPPER LEVER FOR THE TILTING OF THE BASIN	34,17
	05	RC20400012	SUPPORTO GHISA CON CUSCINETTO	BEARING	28,91
	06	RCMB013000	PROLUNGA PER VITE SOLL.VASCA BR.700	EXTENSION FOR SCREW OF TILTING PAN	111,38
	07	RCMB012900	VITE PER GRUPPO SOLLEV.VASCA	SCREW FOR TILTING OF PAN	58,48
	08	RCSC002200	MADREVITE CILIN.TPN20 P.4	FEMALE SCREW	73,15
	09	RC40100001	FINECORSA PIZZATO FR550	LIMIT SWITCH	39,05
	10	RCMB012000	ASS.GRUPPO SOLLEV.VASCA	GROUP TILTING OF PAN	290,95
	11	RC40100062	TERMOSTATO SICUREZZA 360°C 3F	SAFETY THERMOSTAT	102,07
	12	RC40100023	TELERUTTORE 4P A9/25A AC1 230V 50HZ	REMOTE CONTROL SWITCH	89,27
	13	RC40200084	FUSIBILE	FUSE	6,84
	14	RC40200010	MORSETTO TRIPOLARE	THREE-POLE CONNECTING BLOCK	23,77
	15	RC40200020	MORSETTO UNIPOLARE	UNIPOLAR TERMINAL	10,57
	16	RC40200030	MORSETTO UNIPOLARE	UNIPOLAR TERMINAL	17,83
	18	RC40100042	TERMOSTATO DI LAVORO 45°-295°C 1F	WORKING THERMOSTAT BS80E7	33,10
	19	RC40100027	COMMUTATORE	SWITCH	18,21
	20	RCMB006600	ASS.COND.CARICO ACQUA	WATER INLET PIPE	34,33
	21	RC30200008	RUBINETTO CARICO ACQUA	WATER INLET TAP	50,65
	22	RC10300033	FASCETTA AISI304 C/VITE OTTONE -S.STEEL	S.STEEL CLIP	6,64
	23	RC10600022	TUBO GOMMA 10x17 1800MM	(RUBBER) WATER INLET PIPE	43,97

L'azienda si riserva il diritto di apportare ulteriori aggiornamenti senza preavviso. / The data may be updated without prior warning

Artic./Item	Descrizione/Description	Modello/Model
716073	**BRASIERA ELETTRICA CON VASCA IN FE360** **ELECTRIC TILTING BRATT PAN WITH MILD STEEL TANK**	**BS8FE7**

Cons./Recom.	Pos./Posit.	Ricambio/Replacement			Prezzo/Price List
	24	RCMB013400	ASS.STAFFA RIBALTAMENTO	FLASK TILTING	59,64
	26	RC02107000	MANOPOLA TERMOSTATO BRASIERA EL.NERA	BLACK KNOB	9,05
	26	RC02108000	MANOPOLA TERMOSTATO BRASIERA EL.GRIGIA	GREY KNOB	
*	28	RC00052000	LAMPADA SEGN.NEON FASTON ARANCIO 230V	SIGNAL LAMP	5,19
*	29	RC01782000	LAMPADA SEGN.NEON FASTON VERDE 230V	GREEN NEON LAMP 230V	6,09
*	31	RC01783000	PORTALAMPADA TRASPARENTE D10	TRANSPARENT LAMP HOLDER D10	5,30

L'azienda si riserva il diritto di apportare ulteriori aggiornamenti senza preavviso. / The data may be updated without prior warning